ÀREA DE COHESIÓ TERRITORIAL, SEGURETAT URBANA I CIVISME
SERVEI D'OBRES PÚBLIQUES, PARCS I JARDINS I MANTENIMENTS



PROJECTE PARC DE LES AIGÜES FASE05
OBRA CIVIL I JOCS D'AIGUA, MEMÒRIA I ANNEXES

Document 1 de 5

Rosa Maria Torra Reventós - DNI 43684046P (TCAT)

Firmado digitalmente por Rosa Maria Torra Reventós - DNI 43684046P (TCAT)
Fecha: 2023.03.06 07:08:32 +01'00'

Este documento ha sido firmado por Rosa Maria Torra Reventós a las 07:08 del día 06/03/2023y por Rosa Maria Torra Reventós a las 07:09 del día 06/03/2023. Mediante el código de verificación segura 4W1L1L1F6K2M4A0305O8 puede comprobar la validez de la firma electrónica de los documentos firmados en la dirección web que le proporciona la entidad emisora de este documento.

ÀREA DE COHESIÓ TERRITORIAL, SEGURETAT URBANA I CIVISME
SERVEI D'OBRES PÚBLIQUES, PARCS I JARDINS I MANTENIMENTS

Este documento ha sido firmado por Rosa Maria Torra Reventós a las 07:08 del día 06/03/2023y por Rosa Maria Torra Reventós a las 07:09 del día 06/03/2023. Mediante el código de verificación segura 4W1L1L1F6K2M4A0305O8 puede comprobar la validez de la firma electrónica de los documentos firmados en la dirección web que le proporciona la entidad emisora de este documento.

Este documento ha sido firmado por Rosa Maria Torra Reventós a las 07:08 del día 06/03/2023y por Rosa Maria Torra Reventós a las 07:09 del día 06/03/2023. Mediante el código de verificación segura 4W1L1L1F6K2M4A0305O8 puede comprobar la validez de la firma electrónica de los documentos firmados en la dirección web que le proporciona la entidad emisora de este documento.

PROJECTE D'OBRES D'URBANITZACIÓ DEL PARC DE LES AIGÜES FASE 5: OBRA CIVIL I JOCS D'AIGUA
MEMÒRIA

Àrea de Cohesió Territorial, Desenvolupament Urbà, Seguretat i Civisme
SERVEI D'OBRES PÚBLIQUES, PARCS I JARDINS I MANTENIMENTS

Este documento ha sido firmado por Rosa María Torra Reventós a las 07:08 del día 06/03/2023y por Rosa María Torra Reventós a las 07:09 del día 06/03/2023. Mediante el código de verificación segura 4W1L1L1F6K2M4A0305O8 puede comprobar la validez de la firma electrónica de los documentos firmados en la dirección web que le proporciona la entidad emisora de este documento.

ÍNDEX DEL CONTINGUT DE LA MEMÒRIA

1.- DADES GENERALS DEL PROJECTE 4
1.1.- OBJECTE DEL PROJECTE 4
1.2.- EMPLAÇAMENT DE LES OBRES 5
1.3.-PROMOTOR....5
1.4.- INFORMACIÓ URBANÍSTICA, PLANEJAMENT, TITULARITAT, IDENTIFICACIÓ DEL BÉ 5
1.6.- CONDICIONAMENTS GENERALS....6
1.7.- SERVEIS AFECTATS....6
1.8.- ESTAT ACTUAL 6
1.8 .1 XARXES DE SERVEIS EXISTENTS: 7
1.9.-EXPROPIACIONS I OCUPACIONS TEMPORALS....7
1.10.- FITXA ESTADÍSTICA DE L'OBRA 7
2.- JUSTIFICACIÓ DE LA SOLUCIÓ ADOPTADA. 8
2.1. ANTECEDENTS 8
2.2.-SOLUCIO ADOPTADA....9
2.2.1 LOT OBRA CIVIL:....9
2.2.2 LOT JOCS D'AIGUA:....10
3. DESCRIPCIÓ DE LES OBRES PER CAPÍTOLS I PER LOTS....11
3A. LOT OBRA CIVIL 11
3A. 01 TREBALLS PREVIS: ENDERROCS, MOVIMENT DE TERRES, ESBROSSADA 11
3A.01.01 TREBALLS PREVIS DE CONSERVACIÓ DELS ELEMENTS VEGETALS: CONSERVACIÓ DE LA COBERTURA VEGETAL, I DELS ARBRES D'INTERÉS (LOT JARDINERIA)....11
3A.01.02 ENDERROCS 11
3A.01.03 REPLANTEIG GENERAL. 11
3A.01.04 ESBROSSADA I MOVIMENT DE TERRES 11
3A.02 SANEJAMENT....11
3A.03 PAVIMENTS 12
Altres criteris genèrics que són d'aplicació: 16
3A.04.- INSTAL·LACIONS. 17
3A.04.01 ENLLUMENAT, ...17
3A.04.01 DISTRIBUCIÓ GENERAL DE L'ENLLUMENAT....17
3A.04.02. CALCULS LUMÍNICS 17
3A.04.03 TIPOLOGIA DE COLUMNES I DE LLUMINÀRIES: 18
3A.04.02 REG, ...21
3A.05.- JARDINERIA. 23
3A.06.- MOBILIARI: QUIOSC I PÈRGOLA....23
3A.06.01 QUIOSC, ...23
3A.06.02 MOBILIARI URBÀ. PÈRGOLA....24
3A.07.01 INSTAL·LACIONS DE SERRALLERIA 24
3A.08 SERVEIS AFECTATS 25
3B. LOT JOCS D'AIGUA 26
3B.01.01 INSTAL·LACIONS PELS JOCS D'AIGUA....26
3B.01.02 MOBILIARI URBÀ. JOCS D'AIGUA 26
3.6 SERVEIS AFECTATS....29
3.7 SEGURETAT I SALUT 29
4. BARRERES ARQUITECTÒNIQUES 29
5. PROGRAMA DE TREBALL DE LES OBRES 29
6. TERMINI D'EXECUCIÓ, ...29
7. PROGRAMA DE CONTROL DE QUALITAT 30
8. CLASSIFICACIÓ DEL CONTRACTISTA 30
9. JUSTIFICACIÓ DE PREUS....30
10. PRESSUPOST 31
11. EQUIP REDACTOR DEL PROJECTE 32

Àrea de Cohesió Territorial, Desenvolupament Urbà, Seguretat i Civisme
SERVEI D'OBRES PÚBLIQUES, PARCS I JARDINS I MANTENIMENTS

1.- DADES GENERALS DEL PROJECTE

1.1.- OBJECTE DEL PROJECTE

Objecte de les obres i del contracte.
L'objecte de les obres és el "PROJECTE D'OBRES D'URBANITZACIÓ DEL PARC DE LES AIGÜES FASE 5: OBRA CIVIL I JOCS D'AIGUA".

L'import del contracte global com a Pressupost d'Execució per Contracte és de 1.003.018,64 € (UN MILIÓ TRES MIL DIVUIT EUROS AMB SEIXANTA-QUATRE CÈNTIMS). L'import del contracte global com a Pressupost d'Execució Material és de 696.589,10€ (SIS-CENTS NORANTA SIS MIL CINC-CENTS VUITANTA NOU EUROS AMB DEU CÈNTIMS)

El termini de l'obra seran:
Lot Acabats d'Obra Civil i Quiosc 6 mesos,
Lot Jocs d'Aigua 3 mesos,

Les obres que s'executaran, separades pels lots corresponents, són les que es relacionen a continuació.

	TERMINI	PEM	PEC
1.1 Obra Civil	6 mesos	521.970,04	751.584,66
1.2 Jocs d'Aigua	3 mesos	174.619,06	251.433,98
TOTAL		**695.589,10**	**1.003.018,64**

Este documento ha sido firmado por Rosa Maria Torra Reventós a las 07:08 del día 06/03/2023y por Rosa Maria Torra Reventós a las 07:09 del día 06/03/2023. Mediante el código de verificación segura 4W1L1L1F6K2M4A0305O8 puede comprobar la validez de la firma electrónica de los documentos firmados en la dirección web que le proporciona la entidad emisora de este documento.

1.2.- EMPLAÇAMENT DE LES OBRES

Ubicació: Sabadell (Can Llong). Aquest parc veïnal es troba dins la illa delimitada pels vials següents: Avinguda Estrasburg, Ronda Europa, Passatge de Moscou, carrer Plini el Vell, carrer Adriana, i carrer Sarajevo
Districte: IV
Superfície total d'actuació:61.171 m2, mesurats sobre plànol.

Respecte el total del recinte d'actuació (que mesurat sobre plànol fa 72.368m2), s'ha descomptat ja la part de l'edifici de serveis de ATLL i el pati de serveis on no s'actua, que fa una superfície de 4.056m2, i l'espai de 7.141 m2 situat sobre la coberta del dipòsit on tampoc no s'actua.

1.3.-PROMOTOR.

El promotor és l'Ajuntament de Sabadell

1.4.- INFORMACIÓ URBANÍSTICA, PLANEJAMENT, TITULARITAT, IDENTIFICACIÓ DEL BÉ

El projecte contempla afegir alguns elements d'Obra Civil (Quiosc i un camí nou al parc), Jocs Infantils d'Aigua per tal de millorar les característiques ambientals i lúdiques del Parc de les Aigües, així com d'altres elements de serralleria (baranes) en l'espai situat en la illa delimitada pels vials següents: Avinguda Estrasburg, Ronda Europa, Passatge de Moscou, carrer Plini el Vell, carrer Adriana, i carrer Sarajevo**. Tot l'àmbit està inclòs dins el Polígon 1 del Pla Parcial de Can Llong.** La part d'obra civil ja estarà acabada. La titularitat de l'espai és municipal. Es tracta una millora del bé amb codi GPA 16 7 47.

A nivell urbanístic l'àmbit del projecte engloba només la qualificació de : D.2, (parc veïnal), pràcticament la resta de la superfície, amb excepció de l'àmbit de la vorera adjacent de l'Av. d'Estrasburg, i les possibles afectacions dels passos de vianants i serveis etc. dels carrers perimetrals les quals tenen la qualificació de A-1 Sistema Viari. Aquest àmbit es troba dins del Pla Parcial de Can Llong. Aquest és l'àmbit que s'està executant a l'actualitat amb la Fase 3.

L'àmbit de la coberta del dipòsit, **que no és objecte de les obres** té la qualificació de B.1 (sistema d'infraestructures de serveis tècnics) l'àmbit de la coberta i annexos de serveis propietat de CASSA, àmbit que serà un cop urbanitzat d'ús públic, encara que de forma restringida (amb horari d'accés). La urbanització de l'espai privat d'ús públic que representa la coberta del dipòsit ja va ser urbanitzat per ATL, titular de la instal·lació.

Àrea de Cohesió Territorial, Desenvolupament Urbà, Seguretat i Civisme
SERVEI D'OBRES PÚBLIQUES, PARCS I JARDINS I MANTENIMENTS

1.6.- CONDICIONAMENTS GENERALS.

Característiques físiques i topogràfiques de l'àmbit de projecte.

L'espai es trobarà pràcticament urbanitzat, a l'hora d'iniciar-se les obres del la fase 5, atès que:

- L'obra civil del projecte (moviment de terres, configuració principal de camins, enllumenat i passarel·la) està ja totalment executat: fases 1, 2, i 3 (Lot Obra Civil) .
- La jardineria s'està executant en el moment de redactar aquest projecte, fase 3 (Lot Jardineria)
- El mobiliari urbà, en el moment de redactar aquest projecte, està pendent de col·locar-se, i forma part de la fase 4, que és un projecte que es troba en tràmits d'adjudicació.

1.7.- SERVEIS AFECTATS.

No es preveuen serveis afectats

1.8.- ESTAT ACTUAL

S'adjunten fotografies de l'estat actual en el plànol corresponent. A banda dels condicionants físics i topogràfics, descrits en el seu corresponent apartat, cal assenyalar en aquest apartat els elements existents de tipus paisatgístic que es volen protegir durant l'obra.

Elements paisatgístics a protegir:
Colònia d'orquídies silvestres, indicades les seves coordenades en el plànol corresponent
Vegetació pre existent: ametllers, oliveres, figueres, testimonis del passat agrícola del lloc
Arbrat de nova plantació
El elements de la urbanització recent feta.

Este documento ha sido firmado por Rosa Maria Torra Reventós a las 07:08 del día 06/03/2023y por Rosa Maria Torra Reventós a las 07:09 del día 06/03/2023. Mediante el código de verificación segura 4W1L1L1F6K2M4A0305O8 puede comprobar la validez de la firma electrónica de los documentos firmados en la dirección web que le proporciona la entidad emisora de este documento.

1.8 .1 XARXES DE SERVEIS EXISTENTS:

A l'hora de redactar aquest document es disposa de la informació subministrada per les següents companyies: CASSA, ENDESA, FGC, Gas natural, Ono i Telefònica. La petició es va efectuar amb data agost del 2022 , mitjançant la plataforma ACEFAT. i a través de correu electrònic amb la companyia d'aigües de Sabadell. La informació s'adjunta a títol informatiu i de forma annexa en aquest document.

1.9.-EXPROPIACIONS I OCUPACIONS TEMPORALS

No es preveuen. En tot moment s'haurà de garantir l'accés al dipòsit per part dels vehicles de manteniment de CASSA

1.10.- FITXA ESTADÍSTICA DE L'OBRA

Àrea de Cohesió Territorial, Desenvolupament Urbà, Seguretat i Civisme
SERVEI D'OBRES PÚBLIQUES, PARCS I JARDINS I MANTENIMENTS

2.- JUSTIFICACIÓ DE LA SOLUCIÓ ADOPTADA.

2.1. ANTECEDENTS

Per acord de la Junta de Govern Local, de 5 de febrer de 2018, es va aprovar inicialment el "Projecte d'obres d'urbanització del Parc de les Aigües Fase III", redactat per l'arquitecta municipal Rosa Maria Torra Reventós, amb un pressupost d'execució per contracta de 4.099.521,39 euros IVA inclòs, i un termini d'execució de 12 mesos i que va ser aprovat definitivament en data 26 de març de 2018.

La Junta de Govern Local, per acord del dia 19 de novembre de 2018, va aprovar l'inici de l'expedient de contractació de les esmentades obres per procediment obert no subjecte a regulació harmonitzada del contracte d'obres, dividit en 2 lots, per un pressupost de licitació global de 4.099.521,39 euros IVA inclòs. essent l'IVA d'import 711.487,18 euros i amb un valor estimat global del contracte de 3.523.555,57 euros, essent el termini d'execució de 10 mesos i 10 dies hàbils per al lot 1 i de 12 mesos més 18 mesos de cures inicials d'implantació del material vegetal per al lot 2, a comptar des de l'endemà de l'acta de comprovació del replanteig. Els pressupostos corresponents a cada un dels lots són els següents:

Lot 1- Obra Civil: 2.140.584,76 euros, amb un IVA per import de 449.522,80 euros i per tant un pressupost de licitació és de 2.590.107,56 euros
Lot 2- Jardineria: 1.247.449,45 euros, amb un IVA per import de 261.964,38 euros, i, per tant un pressupost de licitació de 1.509.413,83 euros

En data 7 de setembre de 2021 es va adjudicar per JGL les obres del lot 1 l'empresa CONSTRUCTORA DE CALAF

En data 5 de novembre de 2021 es va signar l'acta de replanteig, donant-se l'ordre d'inici de les obres el dia 8 de novembre.

En data 27 de maig de 2019 es va adjudicar per JGL les obres del lot 2 l'empresa AMBITEC SERVICIOS AMBIENTALES SAU

En data 19 d'abril de 2022 es va signar l'acta de replanteig, donant-se l'ordre d'inici de les obres per a l'endemà.

En data 25 07 2022 es va aprovar la modificació del lot 2 (jardineria) del contracte d'obres d'urbanització del Parc de les Aigües, fase III (Exp. OTU/2022/324), en la qual la major part del mobiliari i la totalitat dels jocs infantils s'eliminava del contracte per tal de sotmetre aquests equipaments a noves consideracions i requeriments, i treure de nou aquests capítols a licitació.

En data 14 de novembre de 2022 la JGL va aprovar de forma inicial el Projecte d'Obres d'Urbanització del parc de les Aigües Fase 4. Aquell projecte comprèn un nou equipament en mobiliari i jocs infantils (sense aigua).

Este documento ha sido firmado por Rosa Maria Torra Reventós a las 07:08 del día 06/03/2023 y por Rosa Maria Torra Reventós a las 07:09 del día 06/03/2023. Mediante el código de verificación segura 4W1L1L1F6K2M4A0305O8 puede comprobar la validez de la firma electrónica de los documentos firmados en la dirección web que le proporciona la entidad emisora de este documento.

2.2.-SOLUCIO ADOPTADA

Aquest projecte ha de donar, doncs, resposta a aquests nous requeriments, per tal que hi hagi un àmbit de jocs dins del parc, que, mitjançant l'aportació controlada d'aigua, pugui proporcionar un espai de benestar i de refugi climàtic per a la ciutadania. S'han triat uns jocs d'aigua, que, amb petits cabals, posin els infants al centre de l'acció lúdica. Aquest jocs, impliquen un alt grau de participació de l'usuari, tot i la seva senzillesa conceptual. Així doncs, es posa a la disposició dels més petits, aixetes amb temporitzador, comportes, molinets, sèquies, etc., per a un joc actiu i creatiu, en un ambient que es vol que sigui de la màxima confortabilitat a l'estiu. La combinació de la coberta arbrada amb la presència de l'aigua a petites quantitats és un mecanisme per a rebaixar les temperatures ambientals. La inserció de refugis climàcics a les ciutats és una de les polítiques que impulsa la Unió Europea per a lluitar contra el canvi climàtic, especialment aguditzat a les grans ciutats per l'efecte illa de calor. Són els espais verds de gran mida, amb bones canòpies arbrades, la clau per a disminuir les altres temperatures estivals, en els barris de gran densitat.

Cal afegir que aquest es tracta d'un equipament a nivell de ciutat, situat en un punt realment privilegiat de la ciutat per la seva alçada i situació i vistes. Per altra banda, la ubicació d'aquesta nova àrea de jocs, situarà un nou punt de centralitat en el parc, fa que es consideri necessari de conformar un nou accés pavimentat, o nou vial directe des de l'accés del carrer Adriana, el qual s'ha inclòs també en aquest projecte. Aquest accés porta associat les seves instal·lacions d'enllumenat i reg corresponents.

2.2.1 LOT OBRA CIVIL:

El projecte preveu l'execució d'un camí d'accés a la zona de jocs i al quiosc alternatiu pel carrer Adriana. El camí d'accés té un traçat curvilini, per tal de tenir un desenvolupament que permeti un pendent longitudinal lleugerament inferior al 6%. Aquest camí, que serà de sauló sòlid, té una secció asimètrica, donat que per un costat tindrà un límit construït definit, peça de vorades, i per l'altre costat quedarà entregat per un cavalló de terres i pedres, amb un límit difuminat. Aquest camí d'accés a banda de l'afermat o pavimentació, comprèn també el seu enllumenat, les plantacions que porta associades a les vores, i el seu nou sector de reg.

Així mateix preveu la pavimentació de les 2 àrees on s'instal·laran els jocs d'aigua: pavimentació amb llamborda granítica de la zona de jocs d'aigua, l'execució d'un petit toll per a jugar els infants amb l'aigua, així com una sèrie de remats d'obra civil, per a deixar ben acabada la zona de jocs d'aigua i voltants.

Preveu també l'execució de petites peces de paviment per a millorar l'accés al dipòsit, en el costat del passatge Moscú així com diferents remats de serralleria, en concret baranes i passamans.

Es preveu així mateix la instal·lació d'un quiosc de restauració amb serveis, que ha de contenir el magatzem per a desar els jocs de bany a la temporada d'hivern. Aquest es trobarà a la part superior més meridional del parc, tocant als jocs d'aigua. Aquesta instal·lació porta associada els remats de pavimentació al voltant del quiosc.

Àrea de Cohesió Territorial, Desenvolupament Urbà, Seguretat i Civisme
SERVEI D'OBRES PÚBLIQUES, PARCS I JARDINS I MANTENIMENTS

2.2.2 LOT JOCS D'AIGUA:

Aquest lot preveu la instal·lació de una sèrie de jocs d'aigua.
Hi haurà jocs de 2 tipus: Jocs de bany (en 2 circuits independents) i jocs de manipulació (3 circuits).
Els jocs de bany seran desmuntables durant l'hivern, i, quedaran els que són voluminosos desats dins del magatzem del quiosc. Els jocs de manipulació, en canvi, quedaran muntats tot l'any. El seu funcionament o horari però, podrà ser regulat a distància mitjançant telegestió donat que porten electrovàlvules integrades i compatibles amb la telegestió central municipal del reg, administrada per la Secció de Parcs i Jardins

Els jocs de bany estaran constituïts per 2 circuits independents, i es regularan i es programaran de forma independent.
Circuit 01: controlador *Smartpoint* 1, amb 9 emissors d'aigua en total disposats de la següent manera: 6 ruixadors arran de terra *Spraylink Jet núm 1*, 1 ruixador paraigües *Ombrello núm 3* i 1 ruixador paraigües *Ombrello núm 1*,. 1 ruixador paraigües *Ombrello Twirl núm 1*

Circuit 02: controlador *Smartpoint* 2 amb 7 emissors d'aigua en total, *Spraylink Arch* 6 unitats i un ruixador helicoidal *Helico*.

Són emissors que es desmuntaran els següents: *Ombrello núm 3*, *Ombrello núm 1*, *Ombrello Twirl* i Helico. La resta d'emissors no són volumètrics i porten un tap a l'hivern.

Els jocs de bany, quedaran regulats i programats mitjançant un programador elèctric. El programador quedarà allotjat dins del magatzem del quiosc. Els jocs de bany funcionaran en temporada estival, segons horari establert per l'Ajuntament.

Els jocs de manipulació consta de 3 circuits independents:

Circuit 01: Bomba accionada mitjançant el pes dels nens, que es connecta a 3 elements emissors d'aigua situats a la taula de jocs, Emissor aigua inoxidable de doll fluix i brida petita, *BDU 5.18830* + 2 unitats emissors de doll fort i brida petita *BDU 5.18835*, que s'activaran de forma aleatòria segons els moviments dels infants que l'accionin*, Bomba basculant inoxidable BDU 5.18600*

Circuit 02: Funcionarà per gravetat mitjançant l'aigua de les fonts. Es tracta de 2 comportes de diferent forma d'acer inoxidable, una unitat de comporta batent circular *BDU 5.28033* i una altra comporta de bloqueig de mitja lluna *BDU 5.28032* d'un molinet d'aigua de culleres grans *BDU 5.15920*

Circuit 03. Bomba que s'acciona també per l'acció dels nens, amb un emissor direccional, que els infants poden mullar a 360º, model tipus Bomba Splash BDU 5.18060 amb el dipòsit d'aigua regulador instal·lat a sota del mateix joc, *BDU 5.18052*, i Vàlvula de bola per a omplir i buidar el toll d'aigua d'acer inoxidable *BDU 5.20950*

Este documento ha sido firmado por Rosa María Torra Reventós a las 07:08 del día 06/03/2023y por Rosa María Torra Reventós a las 07:09 del día 06/03/2023. Mediante el código de verificación segura 4W1L1L1F6K2M4A0305O8 puede comprobar la validez de la firma electrónica de los documentos firmados en la dirección web que le proporciona la entidad emisora de este documento.

3. DESCRIPCIÓ DE LES OBRES PER CAPÍTOLS I PER LOTS

3A. LOT OBRA CIVIL

3A. 01 TREBALLS PREVIS: ENDERROCS, MOVIMENT DE TERRES, ESBROSSADA

3A.01.01 TREBALLS PREVIS DE CONSERVACIÓ DELS ELEMENTS VEGETALS: CONSERVACIÓ DE LA COBERTURA VEGETAL, I DELS ARBRES D'INTERÉS (LOT JARDINERIA)

No s'haurà de passar amb maquinària pesada en els àmbits de plantació, s'hauran d'usar els camins. Els àmbits de paviment de peces perforades (via verda) s'hauran de protegir de forma convenient.

3A.01.02 ENDERROCS

Es preveu només enderrocs puntuals (necessaris per a fer les trobades de les noves pastilles de paviment, els enderrocs de les voreres preexistents al voltant del parc per a fer la seva reposició, l'enderroc dels paviments provisionals a l'àmbit del quiosc).

3A.01.03 REPLANTEIG GENERAL.

El replanteig general de l'obra es farà d'acord amb els plànols de replanteig

3A.01.04 ESBROSSADA I MOVIMENT DE TERRES

A nivell de moviment de terres es preveu únicament el petit moviment de terres per a fer la caixa d'excavació del nou camí d'accés al quiosc, així com l'excavació per a fer la llosa de fonamentació del quiosc

3A.02 SANEJAMENT

Es preveu executar la recollida de les aigües provinents dels jocs d'aigua. Per un costat les aigües provinents dels jocs de manipulació s'aconduiran al punt d'infiltració més proper, per superfície, creant una línia més humida, en la línia de la composició general del parc. Per l'altra, a la zona de jocs de bany, les aigües s'aconduiran fins al col·lector ja executat a la fase 3.

3A.03 PAVIMENTS

Paviment nou vial d'accés al quiosc. Es preveu un camí de sauló sòlid i de secció asimètrica

Es preveu una secció de paviment flexible tipus sauló sòlid. El sauló sòlid és una mescla pastada in situ de barreja segons dosimetria a base de sauló, el 10-12% d'humitat, 160kg/m3 de ciment pòrtland, i additius (2 silicats i 2 sals). Estesa i compactació amb maquinària tipus estenedora d'asfalt i aplicació amb pulveritzador de producte segellant tipus SIKA per tal de mantenir les condicions d'humitat durant les primeres hores. Es preveu una estesa de 15cm de sauló sòlid, damunt del terreny prèviament esbrossat, refinat i compactat al 95% PM.



Estesa i compactació del sauló- sòlid

El sauló sòlid anirà confinat per un costat amb una peça de vorada tauló i per l'altra per a cavalló de tot-ú artificial coronat amb rocalla de pedres calcàries, vermellosa, tipus pedra del Maestrat. Cal tenir en compte que la compactació del sauló sòlid a l'àmbit del pas vehicular es farà amb rul·lo, compactant-se de manera manual l'espai intersticial entre les roques.



Este documento ha sido firmado por Rosa Maria Torra Reventós a las 07:08 del día 06/03/2023y por Rosa Maria Torra Reventós a las 07:09 del día 06/03/2023. Mediante el código de verificación segura 4W1L1L1F6K2M4A0305O8 puede comprobar la validez de la firma electrónica de los documentos firmados en la dirección web que le proporciona la entidad emisora de este documento.

Accés a la coberta del dipòsit.
Franja d'accés fet de peces tipus graó SUPERSTEP de Breinco. Aquest graó és una peça monolítica amb un petit bisell de 0,70cm. Les dimensions dels graons seran de 120x40/36x15cm, massissos, combinats amb d'altres de 60x40x15, per tal de formar una escala de 1.80m d'amplada, d'acord amb els plànols de detall.

La peça SUPERSTEP te una superfície llisa vista que aporta color a l'escala de manera que forma graons amb una còmoda estesa de fins 40 cm. i una contrapetja de 15cm. En les escales que ens ocupa, es disposaran de tal manera que l'estesa serà de 36cm, i l'alçada de 15 o 16cm. Està fabricat amb formigó d'alta qualitat, amb una gran durabilitat i sense necessitat de manteniment posterior. Es preveu el subministrament amb el color desert, ocre- grogós, així com amb la franja podotàctil refosa de 5cm d'amplada situada a 3cm de la contrapetjada, d'acord amb les especificacions de l'ordre VIV.



<u>Paviment de llamborda prefabricada de formigó de 10cm de gruix, sobre base granular :</u>
Gruix caixa de paviment: 28cm
Paviment de llambordes de formigó, tipus Llosa Vulcano color gris cendra de 30x10x10cm, agafades sobre llit de 3cm d'ull de perdiu, sobre base de tot-ú artificial amb pocs fins de 15cm, sobre el terreny compactat al 95% PM. Per a conformar els retalls de les vores precisa de la peça 30x20x10cm.



Paviments de reposició en diferents indrets

Paviment de formigó rentat (o formigó desactivat):
S'executa sobre base de tot-u artificial de 15cm de gruix, ZA-40, compactada al 98% PM. Aquest formigó s'abocarà directament des de cuba o amb dúmper, estesa i vibrat. S'inclourà una làmina de polietilè per evitar la pèrdua d'humitat, i la junta perimetral reblerta amb polièster expandit.
Àrids: Paviment fet de mescla d'àrid silícic rentat, mescla d'àrids rodats i triturats, denominació (M- S- L), de coloració variada que inclourà el blanc per a garantir l'efecte cromàtic adequat. Es farà amb àrid de 12mm, interval 84-12) mesurats amb tamisos de la sèrie bàsica +2. Es prescriu l'àrid silícic, per tal de garantir una durabilitat elevada al presentar una resistència al desgast (assaig de Los Angeles) <30, essent recomanable que sigui <25, que és el valor que fixa la norma EHE-08 8art 28.6) per a formigons d'alta resistència.
El valor d'absorció d'aigua <2%, per evitar problemes d'afectació per gelades.

Formigó:
Per a garantir una homogeneïtat de color i aparença, la mescla es farà amb amassadora fixa a la central de formigonat, afegint-se fibres a la central. El formigó anirà dosificat amb 300kg de ciment 42.5R per m3, per a garantir una perfecta adherència de l'àrid i una resistència de 25 N/mm2.

Desactivat:
Aplicació de líquid desactivant i posterior rentat a pressió.

Cal preveure l'encofrat metàl·lic en laterals recte o corbat segons traçat.



Imatge de formigó rentat: es veu que l'àrid ha de ser petit i arrodonit.

Este documento ha sido firmado por Rosa Maria Torra Reventós a las 07:08 del día 06/03/2023y por Rosa Maria Torra Reventós a las 07:09 del día 06/03/2023. Mediante el código de verificación segura 4W1L1L1F6K2M4A0305O8 puede comprobar la validez de la firma electrónica de los documentos firmados en la dirección web que le proporciona la entidad emisora de este documento.

Altres elements en el cas de reposició per rases:

Paviment de panot :
La reposició en cas de rases, substitució i/ o ampliació de les voreres existents s'ha d'executar amb panot gris de 20x20x4cm amb dibuix de quatre pastilles, sobre base de formigó de 10cm de gruix. La vorera que manca a l'Av. d'Estrasburg està prevista amb panot.

Paviment de panot de punts:
Segons el model de l'Ajuntament en els guals de vianants. Anirà damunt base de formigó de 10cm de gruix

Escossells de peces de formigó comprimit
Tipus Fiol de 20x8 cm de secció i de 120 i 120cm de llargària per a formació dels escossellls de l'arbrat d'aliniació. Les peces es col·locaran amb morter i a truc de maceta sobre una base de formigó de 10 cm. La base de formigó es disposa directament sobre el terreny compactat.

Vorada tipus T-5
Vorada de formigó comprimit de 25x30x100 cm de llarg, damunt base de formigó H-25A

Vorada per gual d'accés de manteniment tipus V-60
Vorada de formigó comprimit de 40cm d'amplada, 60cm de fondària i 25 d'alçada per a formació de gual d'accés de vehicles. Inclou les 2 peces de capçal en els dos extrems.

Urbanització de les calçades del vial
Reposició per realització de travessa de carrer si s'escau

-Vorada tipus T-5 Vorada de formigó comprimit de 25x30x100 cm de llarg, damunt base de formigó H-25A.
-Rigola de peces de formigó de 30x30x8cm: Rigola damunt base de formigó H-25A.
-Secció calçada: Capa de rodadura d'aglomerat asfàltic tipus 5A, de 6cm, damunt base asfàltica tipus G-20 de 9cm de gruix. Base de tot-ú natural de 25 cm compactat fins el 100% PM, damunt de subbase de tot-ú artificial de 25cm compactat fins el 98% PM, damunt d'esplanada millorada compactada al 95% PM.
-

Àrea de Cohesió Territorial, Desenvolupament Urbà, Seguretat i Civisme
SERVEI D'OBRES PÚBLIQUES, PARCS I JARDINS I MANTENIMENTS

Annex justificatiu del compliment del CTE DB-Si5 "Intervención de bomberos"
Es preveu l'accés a l'edifici del dipòsit per vial d'amplada lliure 3.50m des del C. D'Adriana.

Altres criteris genèrics que són d'aplicació:

Criteris de càlcul
Com a pavimentació de calçada el projecte es remetrà a la Instrucció 6.1 i 2-IC de la Direccion General de Carreteras sobre sección de firme. , amb la consideració de trànsit mai inferior al tipus de trànsit T-3

Sobrecàrrega d'ús d'espai públic 2.000 kg/m2

Criteris de disseny generals
(mirar annex de detalls constructius)

No s'han de generar punts baixos, i els existents s'han d'eliminar
Els materials emprats en els ferms de les obres d'urbanització seran pensats per romandre a l'exterior i per tant seran:

- *Resistents a les variacions de temperatures de l'estiu i de l'hivern, així com a les gelades, d'acord amb el que estableix el PG3.*
- *Els materials utilitzats en ferms han de ser adequats al trànsit previst, per tant hauran de ser de gruix suficient per resistir les carregues a que estaran sotmesos i col·locats de forma adequada amb les juntes massissades quan hagin de suportar esforços tangencials de frenades de vehicles. En el cas de no existir impediments físics insalvables que impedeixin el pas de vehicles es considerarà que com a mínim han de poder suportar el pas del tren de carregues previst en la instrucció de carreteres. En el cas de que el paviment previst no pugui suportar-lo s'haurà d'indicar els tipus de vehicles i pesos màxims que podrà suportar i es senyalitzarà convenientment.*
- *La seva textura i rugositat serà tal que no siguin lliscants ni en sec ni en mullat. Haurà de complir amb el que especifica el PG3 en particular amb el que estableix l'article 542.7.*
- *Els materials i disseny de voreres, calçades, rampes, escales, etc.. complirà amb les especificacions del codi d'accessibilitat en particular amb les especificacions de supressió de barreres arquitectòniques urbanístiques.*
- *És molt convenient, cara a futures reparacions, que els materials dissenyats siguin de subministradors propers a Sabadell ja que originen problemes amb els subministraments de petites quantitats, ja que sinó a conseqüència del preu del transport s'originin problemes de subministrament de partides inferiors a la d'un camió sencer.*
- *En el cas de tractar-se d'urbanitzacions d'espais públics sobre aparcament privats o en regim de concessió administrativa on el concessionari es fa càrrec de les despeses de conservació de l'edificació, es complirà que:*
    - *Tots els elements d'urbanització que s'incorporin es situaran per sobre de la capa de protecció de la impermeabilització de l'edificació subterrània.*
    - *El projecte haurà d'incorporar en un annex on s'especifiqui clarament quin son els elements de conservació privada i quin son els elements de conservació municipal, per norma general la conservació de l'edificació inclosa la impermeabilització i la capa de protecció serà sempre a càrrec del propietari privat o del concessionari.*

Consideracions en vials

- *Les peces de vorada seran preferentment de pedra granítica o de formigó, tipus T-5,*
- *Les peces de vorada dels guals de vehicles tipus en funció de l'ample de vorera*
- *La rigola serà preferiblement de 30 cm. d'amplada, de formigó HM-20 o bé de rajola blanca.*
- *S'han d'ajustar els radis de gir d'acord el que indica la normativa contraincéndis i els girs previstos per trànsit.*
- *S'han de calcular les Kv per tal de no superar el valors establerts en la Instrucció de Carreteres per a una velocitat de 60 km/h*
- *Les cruïlles de carrers s'han de solucionar sense generar punts baixos.*
- *El paviments de calçada es dimensionaran d'acord amb el tipus de terreny i del trànsit previst en el vial, preferiblement s'utilitzaran les seccions de paviments de calçades previstes en la instrucció de carreteres. Llevat que el càlcul quedi justificat amb secció determinada, és considera la secció d'asfalt mínim a utilitzar és G-20 e=9 cm + D-12 e= 6 cm., essent la tipologia estàndard de la ciutat la que defineix la secció 332, 25 cm. de tot-ú natural i 15 cm. de gruix d'asfalt. G-20 e=9 cm + D-12 e= 6 cm.*

Consideracions en voreres

- *S'ha de complir les especificacions indicades en l'apartat de jardineria, tant pel que fa els marcs de plantació d'arbrat com d'ubicació d'arbrat en funció dels amples de voreres*
- *El pendent transversal no superarà mai el 2 %.*
- *En voreres, es desaconsellable l'ús de paviment continuo, atesa la mala execució per les reposicions i pas de serveis soterrats. S'utilitzarà preferentment paviments de peces o lloses que tinguin fàcil manteniment i reposició.*
- *El panot utilitzat a la ciutat és de 4 pastilles d'un gruix de 4 cm.*
- *En els passos de vianants el panot utilitzat és el de botons sense colorant.*
- *La base de formigó del paviment de voreres serà del tipus HM-20 de 10 cm. de gruix en les zones exclusives de vianants i de 15 cm. de gruix en les zones on hi hagi accés o pas de vehicles.*
- *No es projectaran arbres en voreres iguals o inferiors a 3 metres.*
- *Els escocells seran de 1'2 m. x 1'2 m. Si la vorera ho permet, també pot establir-se de 2m. x 1'2 m. en cas diferent s'ha de justificar suficientment. L'escocell tipus és el fiol i el de pletina d'acer galvanitzat de 10 mm de gruix, no limitant-se l'ús d'altres que el redactor justifiqui*

Consideracions en places

- *complir les consideracions de les voreres*
- *S'ha de preveure pas per a vehicles de manteniments, de serveis i emergències.*
- *La distribució dels elements arquitectònics han de preveure la circulació dels vehicles de manteniment fins al punt d'us, camió amb cistella elevadora per a l'enllumenat, camió grua fins a zona de jocs infantils i camió cisterna fins a pous de registre*
- *Els paviments de sauló garbellat han de tenir un gruix mínim de 10 cm. sobre grava de 10-15 cm, i el pendent màxim no pot superar l'1.5%.*
- *En paviments de peces, es recomanable l'ús de paviment de format petit (màxim 60x40), el màxim de gruix possible. col·locat a truc de maceta, per tal de minimitzar els trencaments per flexió.*
- *En paviment flexibles (asfàltics) s'haurà de tenir consideració especial per tal de minimitzar la fissuració, amb justificació de l'asfalt projectat.*
- *En paviments continus (de formigó) s'haurà de tenir especial cura amb les pendents utilitzades pel risc de lliscament superficial*
- *En paviments de seguretat de zones de jocs infantils es seguirà allò que queda indicat en l'apartat de jocs infantils*

Este documento ha sido firmado por Rosa Maria Torra Reventós a las 07:08 del día 06/03/2023 y por Rosa Maria Torra Reventós a las 07:09 del día 06/03/2023. Mediante el código de verificación segura 4W1L1L1F6K2M4A0305O8 puede comprobar la validez de la firma electrónica de los documentos firmados en la dirección web que le proporciona la entidad emisora de este documento.

3A.04.- INSTAL·LACIONS.

3A.04.01 ENLLUMENAT,
3A.04.01 DISTRIBUCIÓ GENERAL DE L'ENLLUMENAT

Es preveu l'enllumenat del nou camí d'accés al quiosc. Es tracta de l'ampliació de la línia existent, des del bàcul de 12.00m situat a l'àrea de jocs, i amb número 3.003 en plànols. Així mateix es preveu d'afegir un altre bàcul a l'escala provinent del passatge Cotlliure.

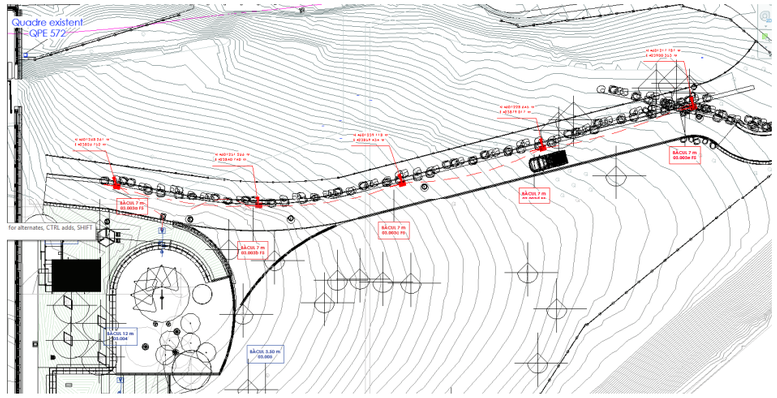

La potència total de tot l'enllumenat s'expressa en els càlculs adjunts que s'annexen al final de la memòria.

El projecte contempla la contractació de l'ampliació de l'escomesa, la realització del projecte elèctric i la seva legalització.

Es preveuen deixar passatubs de diàmetre 110m en el traçat circular principal, amb algun ramal de travessada per a possibles modificacions posteriors.

Tots els tipus de lluminària projectats seran de LEDS.

Tot l'enllumenat es penjarà del QPE número 572, tipus armari Monolit d'Arelsa, que es troba situat a la porta d'accés al pati de la Companyia d'Aigües.

La potència total de tot l'enllumenat s'expressa en els càlculs adjunts que s'annexen al final de la memòria.

El projecte contempla la contractació de l'ampliació de l'escomesa, la realització del projecte elèctric i la seva legalització.

Les lluminàries i les columnes seran iguals a les existents.

3A.04.02. CALCULS LUMÍNICS
Donat que es tracta d'un únic vial nou de característiques iguals als ja construïts, les interdistàncies entre fanals, l'alçada de la lluminària i les característiques seran iguals a les existents.

Altres criteris que poden ser d'aplicació:

Nivells d'il·luminació

Àrea de Cohesió Territorial, Desenvolupament Urbà, Seguretat i Civisme
SERVEI D'OBRES PÚBLIQUES, PARCS I JARDINS I MANTENIMENTS

- *Parcs o places*

Es considerarà doble línia encesa
Linies principals són les que il·luminen de forma habitual l'espai, tant de pas com zones pistes.
- *Zones de pas.*
  - *Il·luminació mitjana de 10 a 15 lux*
  - *Uniformitat mitjana superior al 40%*

Línies de reforç, són les que proporcionen un nivell extra de llum només en els espais d'usos. És la línia que quan funcioni conjuntament amb la primera, augmentarà els nivells lumínics de les diferents pistes i àrees de jocs
- *Zones de pistes i àrees de jocs.*
  - *Il·luminació mitjana de 20 a 30 lux*
  - *Uniformitat mitjana superior al 40%*

- *Altres zones.*
  - *A definir per l'autor del projecte. Com a norma general els àmbits de parterre i altres camins secundaris no estaran il·luminats d'acord amb les "Recomanacions d'ordenació ambiental de l'enllumenat per a la protecció del medi nocturn, llei 6/2001.*

- *En els trams de carrer o zones que constitueixen perllongació d'altres realitzades en fases anteriors recents, les característiques de la instal·lació seran les mateixes de les fases anteriors.*

3A.04.03 TIPOLOGIA DE COLUMNES I DE LLUMINÀRIES:

Es preveuen un únic tipus de columna:

Bàcul de igual característiques als existents, de 7000mm d'alçada i 350mm de sortint.

H7000 S3500 R2400 D88 E5
Alçada de bàcul 7000mm, sortint 3500mm, radi 2400, diàmetre a la part superior 88mm,
amb maneguet, tal i com es veu en el dibuix

Lluminària tipus LunaLed, LUNA PA (FL.05/90) 17L 3000K 33W (O,70A)



Este documento ha sido firmado por Rosa Maria Torra Reventós a las 07:08 del día 06/03/2023 y por Rosa Maria Torra Reventós a las 07:09 del día 06/03/2023. Mediante el código de verificación segura 4W1L1L1F6K2M4A0305O8 puede comprobar la validez de la firma electrónica de los documentos firmados en la dirección web que le proporciona la entidad emisora de este documento.

Altres criteris genèrics que són d'aplicació:

Criteris de disseny

Instal·lacions existents
L'execució d'urbanització de zones en les que hi ha enllumenat públic han de preveure mantenir en servei l'enllumenat existent mentre es realitzen les obres.
Si no és possible mantenir la instal·lació actual, s'haurà de preveure una provisional que mantingui en funcionaments els punts de llum existents.
En el cas de que la zona a urbanitzar substitueixi només una part d'un d'enllumenat existent, s'haurà de preveure la instal·lació necessària, generalment tub i cable, per donar-li continuïtat a l'enllumenat que no es modifica, durant l'execució de les obres i després.

Escomesa
Es la part de la instal·lació que uneix la línia de baixa tensió de companyia, caixa general de protecció (CGP), amb el quadre de comandament de la instal·lació. La CGP s'ubicarà a l'interior d'un armari d'acer inoxidable. Si l'armari que conté la CGP va adossat al d'enllumenat tindrà la mateixa alçada i fondària que aquest.
En el cas que per les dimensions de la nova instal·lació es consideri possible la connexió a una existent, es consultarà al Servei de Manteniments de Via Pública, responsable de l'enllumenat públic, que dictaminarà si això es possible i en quin punt de la instal·lació s'ha de grafiar la connexió.
En cas necessari, i atès que la potencia utilitzada és molt petita, es pot projectar en la mateixa escomesa de l'enllumenat la del control i comandament del rec. En aquest cas s'haurà de preveure en el projecte de legalització per tal de ser autoritzada per l'EIC.

Quadre de comandament
Es l'element de la instal·lació que controla i protegeix la instal·lació.
Serà del tipus normalitzat per l'Ajuntament, d'acer inoxidable sense pintar amb tancaments normalitzats. (clau JIS).
Contindrà els mòduls amb comptador electrònic multifunció, programat per a la tarifa que correspongui en el moment de la contractació, la qual la decidirà el departament d'Infraestructura Urbana, estabilitzador - regulador de tensió de 30 kVA, els elements de telegestió de la instal·lació, del modelo URBILUX de la marca ARELSA amb mòdem GSM, normalitzat per l'Ajuntament.
La potencia màxima a contractar per quadre serà de 30 kW i 6 línies de sortida com a màxim.
En el cas que s'hagi de fer una sortida per al control i comandament del rec, el quadre s'haurà de projectar amb una sortida independent de les de l'enllumenat, connectada a la sortida de ICP i protegida amb un interruptor magnetotèrmic, i un diferencial de 30 mA. de sensibilitat. El quadre del programador estarà adossat al d'enllumenat, i disposarà de les seves pròpies proteccions, es a dir, que les proteccions col·locades en el quadre d'enllumenat només protegiran la línia de connexió entre els dos quadres.

Suports
Seran subministrats per empreses de reconeguda solvència al sector i homologats.
Llevat d'instal·lacions en zones especials de la ciutat, i per tal de facilitar el manteniment, seran de tipus estàndard, galvanitzats i sense pintar i preferentment d'alçades inferiors a 12 metres.
En el cas de suports troncocònics o cilíndrics d'una sola secció, no tindran soldadures transversals, es a dir, seran d'una sola peça.
En el cas de suports troncocònics el gruix de la xapa d'acer serà de 3 mm fins a 8 metres d'alçada i de 4 mm. fins a 12 metres d'alçada.
Quan els suports es projectin en una zona sense pavimentar, s'haurà de protegir la base amb morter per a que l'acer no estigui en contacte amb la terra.
Tot punt de llum ha de ser accessible per vehicle de manteniment, camió cistella, per paviment resistent. En àmbit de parcs és preferible la ubicació dels punts de llum en zones de camins per assegurar la seva accessibilitat
El projecte ha de preveure la seva numeració

Lluminàries
Seran de marca de reconeguda solvència al sector, s'ajustaran a la norma UNE-EN-60.598-2-3 i els projectors a la UNE-EN-60.598-2-5.
Seran sempre tancades, allotjaran en el seu interior l'equip d'encesa de la làmpada i s'obriran sempre per la part superior.
L'equip òptic serà estanc i no serà necessari obrir-lo per canviar la làmpada.
El conjunt lluminària-equip d'encesa projectat haurà de complir la directiva europea de compatibilitat electromagnètica, pel que s'haurà d'indicar l'exigència de l'entrega per part del proveïdor amb equip d'encesa incorporat.
Les lluminàries en les condicions d'instal·lació, hauran de complir la normativa sobre contaminació lumínica, per la qual cosa el percentatge de flux emès pel hemisferi superior, (Fehs) serà inferior al 10%.
Les lluminàries hauran de permetre la substitució de la làmpada prevista en els càlculs, per altre d'una potència un nivell inferior o superior, per exemple una lluminària per làmpada de 150W ha de poder portar una de 100 W o de 250 W.
No es projectarà cap tipus de lluminària a una alçada inferior a 3 metres, perquè aquest tipus de lluminàries, "balizas", projectors encastats en el paviment, etc. són molt vulnerables al vandalisme i una vegada trencats representen un perill per les persones i pel funcionament de la resta de la instal·lació.
Si en algun cas puntual s'ha de preveure la instal·lació d'un projector accessible per il·luminar algun element ornamental, haurà de disposar d'una reixa de protecció que no permeti tocar el vidre de tancament, ja que assoleix temperatures molt elevades.
Els projectors que es prevegin instal·lar a menys de 8 metres d'alçària, en parcs o zones perifèriques propenses al vandalisme, s'hauran de preveure amb una reixa de protecció subministrada pel mateix fabricant del projector.

Làmpades
Seran de marca de reconeguda solvència al sector.
Preferentment es projectarà la instal·lació de làmpades de vapor de sodi alta pressió (VSAP).
Les làmpades projectades seran del tipus tubular u ovoide, segons s'estableixi en els estudis luminotècnics.
Llevat de casos molt especials, s'evitarà projectar instal·lacions amb làmpades de llum blanca i/o de baix rendiment lumínic, halogenurs, fluorescents, etc.
Les làmpades que per la seva encesa necessiten arrencador, aquest sempre serà extern, es a dir, no incorporat a la làmpada.

Equips
Seran de marca de reconeguda solvència al sector.
Els dos elements que componen l'equip d'encesa, reactància, arrencador, seran sempre independents i es preveuran ja instal·lats en les lluminàries quan aquestes siguin subministrades pel proveïdor . Si excepcionalment es preveu instal·lar-los en la columna, hauran de ser per a muntatge exterior, amb grau de protecció mínim IP54 segons norma UNE 20.324 i IK 8 segons UNE-EN 50.102.
Es calcularà sempre el condensador de la capacitat suficient per aconseguir un factor de potència superior a 0,90. Totes les lluminàries amb làmpades de descàrrega han de portar condensador.

Instal·lació
A partir del quadre general de distribució es definiran les línies d'alimentació als punts de llum emprant cable tetrapolar 0,6/1KV de la secció establerta en els càlculs elèctrics.
Si en un mateix projecte conviuen làmpades de VSAP amb VMCC i/o fluorescents, es preveuran alimentades per línies diferents, per tal de no crear problemes a l'hora de aplicar la regulació de tensió en capçalera.
Com a norma general la secció es calcularà de manera que la màxima caiguda de tensió en el extrem de la línia sigui com a màxim del 2 %.

Àrea de Cohesió Territorial, Desenvolupament Urbà, Seguretat i Civisme
SERVEI D'OBRES PÚBLIQUES, PARCS I JARDINS I MANTENIMENTS

Els cables seran tetrapolars fins al últim punt de llum.
Tots els punts de llum es definiran protegits de forma individual contra curtcircuits mitjançant fusibles instal·lats a la mateixa caixa de derivació, col·locada en cada punt de llum.
Les línies subterrànies es preveuran protegides mitjançant tub de polietilè de doble paret de 75 mm de diàmetre interior, una línia per tub, col·locat a l'interior d'una rasa de 0,40 x 0,60 m. quan hagi de discórrer per vorera o per zones sense trànsit de vehicles. Es col·locarà cinta de senyalització a 0,25 cm. per sobre del tub
Als encreuaments de calçada, el tub de polietilé es projectarà allotjat a l'interior d'un passatubs de polietilè de doble paret de 160 mm de diàmetre interior a una profunditat mínima lliure d'un metre.
A la vorera en cada extrem de la travessada de calçada, es preveurà un pericó de registre de 0,40 x 0,40 x 0,60 m. amb marc i tapa de fossa, no es preveuran en el pendent dels passos deprimits, per tal d'evitar relliscades i/o que siguin trepitjats pels vehicles.
Paral·lelament als circuits subterranis i per l'exterior dels tubs de protecció del cables, es projectarà un circuit de protecció de cable de coure nu de 35 mm2 de secció, que unirà totes les parts metàl·liques de la instal·lació.
A cada suport ancorat al terra es preveurà un elèctrode de posada a terra en acer courejat de 2 metre de longitud i 16 mm de diàmetre (pica), o bé una placa de 0,25 m2 de superfície total de contacte. En zones urbanes o on es prevegi que pot haver serveis, s'haurà de col·locar obligatòriament una placa en lloc de pica.
Si algun tram de la canalització està previst a menys de 15 metres d'un centre de transformació, el cable de protecció es col·locarà aïllat i anirà, per dintre del tub de protecció, així mateix als suports que estiguin a menys d'aquesta distància no se'ls preveurà placa de terra.
En àmbit de parcs, per a un concepte de claretat constructiva, detecció i reconeixement del traçat d'instal·lacions, cal procurar que tot el traçat de la xarxa d'enllumenat ha d'anar preferentment sota dels itineraris pavimentats. Es procurarà que totes les tapes de serveis, estiguin conseqüentment damunt de la superfície pavimentada
En tots els elements metàl·lics, que tinguin electricitat, col·locats a menys de 2 metres de distància d'un punt de llum o del quadre de comandament, s'haurà de preveure la seva connexió al circuit de protecció de la instal·lació d'enllumenat. Els elements que no disposin d'electricitat, bancs, papereres, etc. no s'haurà de preveure la seva connexió a l'esmentat circuit de protecció.

Legalització i Contractació
El projecte ha de preveure la legalització de l'obra executada per part de l'instal·lador de l'obra.

Línia per a connexions puntuals
En Places i Parcs s'ha de preveure línia per a connexions puntuals, format per canalització des de davant d'una CGP fins al possible punt de servei.
El tipus de conductor i característiques del cablejat de la instal·lació es definiran en el moment de l'encàrrec per part del Servei d'Obres Públiques.

Criteris durant l'execució de l'obra o per a la recepció

Escomesa
Una vegada iniciades les obres d'urbanització, en el termini més breu possible s'han de demanar els subministraments d'electricitat per a l'enllumenat públic, semàfors, aigua per a rec, hidrants contra incendis, etc.
Les sol·licituds es faran des de la secció d'Infraestructura urbana i es necessitaran les següents documentacions:

Electricitat
Plànol d'ubicació del comptador. DIN A3 ó DIN A4.
Potència necessària.
Tensió de subministrament, monofàsica o trifàsica, 220V o 380V.

Una vegada feta la sol·licitud la companyia corresponent facilita el pressupost, en el termini aproximat d'1 a 1,5 mesos. La secció d'Infraestructura urbana ho farà arribar al tècnic corresponent del servei d'obres que s'encarrega que es pagui a la companyia i aquest facilitarà a infraestructura urbana el justificant del pagament realitzat, necessari per a la posterior contractació.

Legalització i Contractació
Quan estigui finalitzada la instal·lació d'enllumenat públic, l'instal·lador presentarà de forma immediata, a la secció d'Infraestructura Urbana el projecte o memòria de legalització, segons la potència, per a la signatura la següent documentació:
Un exemplar del projecte o memòria, firmat pel tècnic i visat si és necessari.
Certificat de la instal·lació, signat.
Certificat de final d'obra, signat i visat
Contracte de manteniment signat, si cal (signa l'Ajuntament) o Certificat de garantia.
Full ELEC-1. (la signa l'Ajuntament)
Full ELEC-5, signada pel tècnic

Un cop signada la documentació, només es signa el full ELEC-1 i el contracte de manteniment, es torna a l'instal·lador per portar-la a l'EIC (Entitat d'Inspecció i Control). Una vegada signada per l'EIC es tornarà a infraestructura urbana la documentació següent:
Un exemplar del projecte o memòria
Certificat de la instal·lació.
Certificat de final d'obra.
Contracte de manteniment .
Full ELEC-1.
Full ELEC-5.

Amb aquesta documentació, i el justificant del pagament dels drets d'escomesa, la secció d'Infraestructura urbana anirà a contractar el subministrament.
Una vegada contractat, la companyia inspeccionarà la instal·lació en el termini aproximat d'una setmana, i podrà posar-se en servei la instal·lació i realitzar les proves i mesures necessàries.
Amb el plànol del projecte de legalització, la secció d'Infraestructura urbana confeccionarà el plànol de numeració dels punts de llum, que facilitarà l'instal·lador per a que pugui realitzar la numeració.

Este documento ha sido firmado por Rosa Maria Torra Reventós a las 07:08 del día 06/03/2023 y por Rosa Maria Torra Reventós a las 07:09 del día 06/03/2023. Mediante el código de verificación segura 4W1L1L1F6K2M4A0305O8 puede comprobar la validez de la firma electrónica de los documentos firmados en la dirección web que le proporciona la entidad emisora de este documento.

3A.04.02 REG,

Només s'afegirà un nou sector de reg a la xarxa de reg existent, per tant tant la capçalera com la xarxa primària ja està executada, només s'afegirà un sector de reg per a la planta arbustiva i s'allargarà un sector d'arbrat per a regar els arbres de nova plantació.

Capçalera:
Es troba al costat de la nova àrea de jocs, segons indiquen els plànols i les fotografies que es troben en els plànols. Cal afegir que la xarxa de reg es doble: amb un comptador d'aigua regenerada que alimenta una anella tancada que ressegueix a mitja alçada tot el parc, i un comptador d'aigua potable que alimenta una línia curta a la cota superior, que serveix tant per a les fonts d'aigua potable, com els jocs d'aigua com el reg aeri.

Xarxa primària de rec:
La xarxa primària a la que s'ha de connectar aquest nou sector de reg és la de l'aigua regenerada.

Xarxa secundària de reg:
La xarxa secundària de reg comença a cada una de les electrovàlvules que regula cada un dels sectors de reg. Cada sector de reg, té situat el seu aparellatge dins de cada arqueta. Les arquetes s'han de construir segons l'esquema donat i de manera entenedora de tal manera que es faciliti el manteniment amb la comprensió del funcionament de tota la xarxa de rec a partir de la visió de l'arqueta.
Cada sector de rec anirà en una arqueta de rec diferent. Tots els sectors de rec tenen la seva alimentació amb tub de 50mm.
Les arquetes van amb tapa de rec doble, segons detall aportat. Els fons de les arquetes seran perforades amb llit de grava. Les arquetes aniran arrebossades amb morter abans de col·locar dins l'aparellatge. Abans d'iniciar la construcció de les arquetes es demanarà l'aprovació de l'aparellatge per part de la DF.

Arquetes sectorials de rec per degoteig: Dins de cada arqueta trobem clau de pas, filtre, electrovàlvula, i reductor de pressió i tub d'alimentació dels degoters. Les arquetes aniran en la ubicació indicada en els plànols. Quan les arquetes estiguin en zona pavimentada aniran provistes de passatubs de doble diàmetre que els tubs que les hagin de travessar, mínim PE 110, per canonades de 50mm. Tots els accessoris alliberats de morter per facilitar el desmuntatge de tots els accessoris.

La xarxa secundària, un cop surt de l'arqueta del sector de reg corresponent es traça per parterre. Tub col•lector dels degoters: tub de polietilè de baixa densitat, 10 atmosferes de 25, 32 o 40 mm de diàmetre, segons plànols i diàmetre de l'electrovàlvula.

Tub de degoteig: tub de polietilè de baixa densitat de color marró, de 4 atmosferes de pressió màxima de treball, de 17mm de diàmetre, en trams de longitud màxima 80m, resistent a les radiacions UV, amb goters termosoldats per la part interior de 2.3l/h, cada 40cm, i membrana de compensació EPDM per a col•locar soterrat i distància entre tech-line prevista en 0.40m.

En els casos on el sector de reg es troba sensiblement més alt que l'electrovàlvula corresponent (més de 3m d'alçada) cal posar una vàlvula anti-retorn per a protegir l'electrovàlvula del cop d'ariet. Veure plànol de detall.

En els casos on el sector de reg es troba sensiblement més baix que l'electrovàlvula corresponent (més de 3m d'alçada) cal posar una vàlvula anti-sifó per a permetre l'entrada controlada d'aire dins de la xarxa secundària quan s'ha tancat l'electrovàlvula i s'està buidant el sector de reg. Veure plànol de detall.

Elements de protecció del reg:
Tub-dren flexible coarrugat de PVC, de 50cm de diàmetre nominal i 3mm de gruix i 2m de llarg, muntat com a canalització soterrada per a protecció de xarxa de degoteig arbrat i recobert de sorra, per a protecció de les anelles de reg per degoteig de l'arbrat

Àrea de Cohesió Territorial, Desenvolupament Urbà, Seguretat i Civisme
SERVEI D'OBRES PÚBLIQUES, PARCS I JARDINS I MANTENIMENTS

Tubular rígida per a protecció de conduccions de xarxa primària i de xarxa de boques de reg, diàmetre com a mínim doble que la canonada a protegir, en zones pavimentades, així com la sortida de les electrovàlvules i fins arribar al parterre

Altres criteris genèrics que són d'aplicació:

Criteris de càlcul
La xarxa estarà sectoritzada per a un cabal màxim d'escomesa de 12 m3/h.
Es consultarà a la Cia. la pressió de subministre de l'aigua.
Pèrdua de càrrega màxima admissible de la instal·lació 20%
La velocitat màxima de l'aigua 1,5 m/s
La pressió màxima de treball en els sectors de goters 2 kg/cm2.

Criteris de disseny
Tot el reg ha de ser automàtic.
S'ha de dissenyar la xarxa considerant que es pugui alimentar d'aigua regenerada.
Es farà reunió prèvia amb els Serveis Tècnics Municipals i la Cia d'aigua CASSA per tal de determinar l'existència de xarxa d'aigua regenerada a la zona d'actuació o previsió de desenvolupament de la xarxa en un futur.
En tota instal·lació de reg es projectarà material homologat i certificat, autoritzat pels Serveis Tècnics de l'Ajuntament de Sabadell.
Tot el material de canonada serà de polietilé, amb franja de color per a aigua regenerada.
La pressió nominal prevista de les canonades serà de forma general de 10 atm., tot i que en alguns i sota autorització de tècnics de Parcs i Jardins es podran projectar canonades de 6 atm
Les canonades que vagin per sota de zones pavimentades hauran d'estar previstes a l'interior de pas de serveis (passa-tubs) tub corrugat de polietilè amb un diàmetre el doble del de la canonada de reg i cada 25 m. de paviment un pericó de registre, de manera que puguin ser manipulades sense necessitat de trencar el paviment.
Pel que fa a les rases, en les canonades de subministrament seran de fondària mínima entre 30 i 40 cm. i es col·locaran amb solera de sorra de 10 cm.
En els casos que el sector de reg es troba sensiblement més alt que l'electrovàlvula corresponent, igual o superior a 3 m., cal posar una vàlvula anti-retorn per a protegir
D'una sola escomesa i per mitjà una bateria de distribució es sectoritzarà el reg en funció del elements a regar. No podran projectar-se en un mateix sector elements de reg diferents (difusors i aspersors, diferents models aspersors o difusors,...).
Elements de distribució d'aigua han d'anar senyalitzats quan s'abasteixen amb aigua regenerada

Degoters
Tots els arbres han de disposar de reg per degoteig, amb una anella de d. 17 i degoters autocompensants de 2,3 l/h.
En tota instal·lació de reg amb goteig, es projectarà primer clau de pas, després un filtre, després l'electrovàlvula i després un regulador de pressió, al final de línia, s'instal·larà una vàlvula de rentat. Aquesta anirà ubicada en pericó de PVC de dimensions mínimes de 20 cm x 20 cm , destinada per a aquest fi
En els casos que el sector dels degoters es troba sensiblement més baix que l'electrovàlvula corresponent, igual o superior a 3 m., cal posar una vàlvula anti-sifònica per a protegir.
Els goters dels arbres es col·locaran enterrats entre 10 i 15 cm de fondària i l'anella de reg anirà envoltada de tub de drenatge i envoltada de sorra.

Aspersors i difusors
Les zones enjardinades amb gespa han de disposar de xarxa de regatge amb difusors, del tipus emergent, i aconseguir un triple solapament en cada punt de manera que la pluviometria en un mateixa fase de reg tingui un coeficient d'uniformitat igual o superior al 75 %. Això generalment s'aconsegueix amb una distribució en quadrat dels elements de reg, on el radi que mullen els aspersors és la distància entre ells.
Els difusors i aspersors no poden ubicar-se a més de 10cm enllà del límit del parterre.
En les zones susceptibles, on així s'indiqui per part dels tècnics de Parcs i Jardins de l'Ajuntament, tant els difusors com els aspersors es projectaran amb un sistema antivandàlic consistent en un tub de PVC envoltant l'element i collat amb un morter
En els casos que el sector de reg es troba sensiblement més alt que l'electrovàlvula corresponent, igual o superior a 3 m., cal posar una vàlvula anti-retorn per a protegir
En els casos que el sector de reg tingui en gran desnivell, igual o superior a 3 m., els aspersors situat a la part inferior han de disposar de vàlvula de drenatge incorporada.

Bateria de distribució i electrovàlvules
S'ha d'instal·lar filtre d'anelles de fàcil manteniment i regulador de pressió de manòmetre de lectura ràpida.
Abans de cada electrovàlvula s'instal·larà clau de pas
Tots els pericons es projectaran amb una dimensió mínima de 50 cm x 50 cm com per poder manipular tots els elements instal·lats. Aquests hauran de ser de fàcil manipulació, tindran una base de grava amb sortida d'aigua, aniran arrebossats i lliscats interiorment i a la tapa es preveurà la següent inscripció: Ajuntament de Sabadell – Parcs i Jardins o similar.

Programadors
Els programadors seran elèctrics. Els programadores seran Dialog + de Rain Bird o similar i es preveuran amb un mòdem gsm i un caudalímetre per tal de poder ser telegestionats directament per Parcs i Jardins. En espais de petites dimensions, amb escàs consum d'aigua o on per les seves característiques no sigui viable connectar el programador a xarxa elèctrica es podran projectar programadors a piles que hauran de ser tipus T-BOS Radio de Rain Bird o similar.
Els conductors d'unió del programador a les electrovàlvules, seran de secció mínim 1,5 mm2 per a longituds fins a 100m, i de 2,5 mm2 per longituds superiors.
El conductor anirà per interior de tub de polietilè corrugat de doble capa d.40 mm. interior.

Escomesa elèctrica i d'aigua
En el cas que el projecte hi hagi prevista escomesa elèctrica i quadre d'enllumenat nou, es tindrà en compte una sortida per a la línia d'alimentació del programador elèctric de la xarxa de reg.
Si es té en consideració a l'hora de projectar el QM de l'EP, es pot col·locar el programador en el conjunt, sempre i quant tinguin portelles separades.
En el cas que no hi hagi possibilitat d'alimentar el programador elèctric des de cap altre element, s'haurà de procedir a la petició d'escomesa elèctrica.

Xarxa de boques de reg
Cal repartir diverses boques de reg -cada 100m- aproximadament- per al regatge manual, homologat pels Serveis Tècnics de l'Ajuntament.
La xarxa de boques de reg ha d'anar sectoritzada des de la bateria de sectorització, amb clau de pas a l'inici de la xarxa.
El tipus de boca de reg ha de ser monobloc.

Este documento ha sido firmado por Rosa Maria Torra Reventós a las 07:08 del día 06/03/2023y por Rosa Maria Torra Reventós a las 07:09 del día 06/03/2023. Mediante el código de verificación segura 4W1L1L1F6K2M4A0305O8 puede comprobar la validez de la firma electrónica de los documentos firmados en la dirección web que le proporciona la entidad emisora de este documento.

3A.05.- JARDINERIA.

Es preveu la creació un nou punt d'infiltració en el lateral del camí. A més a més, es plantaran 35 unitats d'arbres: 4 trèmols, 13 roures de fulla petita, 2 cirerers de Santa Llúcia, 12 alzines multitronc, 1 tamariu exemplar ,un ginjoler, un ametller.

3A.06.- MOBILIARI: QUIOSC I PÈRGOLA.

3A.06.01 QUIOSC.

El quiosc triat és de la mateixa sèrie que d'altres situats a la ciutat, com seria el Quiosc Habana de Microarquitectura, referència tipus *62.25.33.BDA-cte* S'ha triat un model que inclou: mòdul de bar amb tres cares d'atenció al públic, office i serveis higiènics adaptats destinats a l'ús del públic en general i magatzem extern per tal de poder allotjar els jocs de bany durant la temporada hivernal. La superfície útil és de 15.90m2, amb una envolvent exterior de 6,26x2,54x2,60m. Estructura feta amb perfileria d'acer galvanitzat en calent per immersió segons norma UNE 37-508, UPNS100 qualitat S235JR, revestiment exterior en HPL de 10mm i revestiment interior en HPL 4mm. Colors a definir per DF.

Prèviament al seu subministrament caldrà fer el replanteig, l'enderroc del paviment en l'àmbit, les escomeses de serveis, i la llosa de fonamentació que estableix la fitxa de característiques.

Altres criteris genèrics que són o poden ser d'aplicació:

El mobiliari urbà ha d'estar constituït per elements preferiblement estandaritzats, fabricats per cases de reconeguda solvència que garantitzin les reposicions d'elements fruït de vandalisme o envelliment.
Tot mobiliari o element que estigui format per elements de fusta, aquesta serà certificada amb el segell FSC.

Criteris bàsics:
La ubicació del mobiliari urbà ha de permetre sempre l'existència d'una banda de pas lliure d'obstacles d'una amplada mínima (correspon al seu punt més estret) de 90 cm, recomanable un mínim de 120 cm. També s'ha de tenir en compte la intensitat de circulació de vianants d'aquestes vies. En els canvis de direcció, l'amplada lliure de pas ha de permetre inscriure un cercle d'150 cm de diàmetre i de 180 cm en els itineraris en què es preveu un ús massiu o en els de doble sentit de circulació.
El mobiliari s'ha d'instal·lar preferentment alineat fora de la zona de pas, encaixat entre parterres, escocells, zones enjardinades o d'altres elements urbans i a les zones de descans com a eixamplament de l'itinerari, per tal d'evitar que el vianant hagi de serpentejar o caminar en ziga-zaga.
La distancia mínima entre la calçada i l'element de mobiliari ha de ser de 40 cm. com a protecció de possibles impactes, excepte les pilones.
L'alçada lliure d'obstacles ha de ser de 220 cm. quan aquesta sigui inferior i que sobresurti de la façana mes de 15 cm., en itineraris adaptats, ha de tenir com a mínim un element fix i perimetral sobre el paviment de 15 cm d'alçària perquè pugui ser detectat pels invidents, com per exemple espais sota una escala, balcons, etc.
Els elements que hagin de ser accessibles manualment estaran situats a una alçada entre 90 cm i 140 cm d'alçada.
S'ha de deixar lliure l'espai de les parades de bus (tant per a les maniobres dels autobusos com per a l'espera, pujada i baixada dels usuaris).
S'evitaran els elements amb arestes vives.
Els elements de mobiliari que disposin de fixació mecànica, han d'anar collats a la solera de formigó de la base del paviment.

Bancs
El seient ha de tenir una alçària de 45 cm i una profunditat de 50 cm, es recomanable que tinguin respatller i recolzabraços a ambdós costats amb una alçaria sobre el seient de 20 a 25 cm, sota el seient disposarà de prou espai lliure per poder col·locar els peus i facilitar que es pugui aixecar una persona.
Aquestes recomanacions generals, es poden adaptar a criteri del projectista no impedint la col·locació d'altres tipus de bancs.
Preferentment s'han d'instal·lar sobre superfície sensiblement anivellada, pavimentada i antilliscant.
Es recomana preveure un espai lliure per a ubicar usuaris de cadires de rodes o cotxets infantils.

Taules
El taulell tindrà una alçària entre 72 i 80 cm.
Preferentment s'han d'instal·lar sobre superfície sensiblement anivellada, pavimentada i antilliscant. La plataforma a on s'ubica la taula ha de tenir el sobre ample suficient per a ubicar usuaris de cadires de rodes o cotxets infantils.

Papereres
S'han de col·locar en espais transitats i on siguin més necessàries: parades d'autobús, sortida de les escoles, a prop d'àrees de jocs, a banda i banda d'un pas de vianants.
Han de ser fàcilment localitzables per afavorir-ne la utilització.
El model de paperera serà preferentment el de dues potes amb un cilindre basculant
Es descarta de posar-ne en espais on es vulgui evitar l'aparcament de vehicles, atesa la seva fragilitat.

Jardineres
S'aconsella no fer ús d'aquests elements per a espais on es vulgui evitar l'aparcament, atès que aquests elements són susceptibles de ser moguts.
S'aconsella fer ús d'aquests elements en places i espais ubicats a sobre d'estructures soterrades, com ara aparcaments soterranis
Les jardineres preferiblement han de disposar de reg automàtic.

Fonts aigua potable
Han d'estar ubicades a un màxim de 25 m. de la xarxa general i han de disposar de comptador propi.
La ubicació de font públiques ha de ser en llocs estratègics d'ús, com ara zona de jocs infantils, zones de pas, ...

Àrea de Cohesió Territorial, Desenvolupament Urbà, Seguretat i Civisme
SERVEI D'OBRES PÚBLIQUES, PARCS I JARDINS I MANTENIMENTS

S'han d'instal·lar sense canvi de nivell respecte al paviment circumdant i no poden contenir elements sortints en zones de pas si no es projecten en planta.
L'accionament ha de ser de fàcil maneig. Cal evitar les fonts que s'accionen amb el peu per l'escassa durabilitat d'aquests elements.
Les fonts tindran una clau de pas per poder regular el cabal o tancar-la, al seu interior, o si no es possible en un pericó registrable al seu costat.
El desguàs de la font serà de d. mínim 150 mm

Baranes
Les baranes metàl·liques han de ser galvanitzades, els conjunt ha d'anar mecanitzat de forma que estan prohibides les col·locació a obra amb soldadures i posteriors utilitzacions de pintures galvàniques.

Pilones
(mirar annex de detalls constructius)
Han de complir el decret d'accessibilitat

Senyalització
Es senyalitzaran amb la senyalització corresponent: àrees enjardinades, usos permesos i usos no permesos.

3A.06.02 MOBILIARI URBÀ. PÈRGOLA

La pèrgola triada és model HABANA *d'Urbadis-Microarquitectura, ref. PER2*, pèrgola de tres mòduls, mides 5 x 5 x 3,5 metres; estructura en acer galvanitzat en calent per immersió segons norma UNE 37-508, IPNS140 qualitat S235JR, umbracle amb graelles de fusta de pi de Flandes amb llistons 45 x45 amb tractament autoclau (Buit-Pressió-Buit segons norma UNE 21-152-86) hidròfug i fungicida que cobreix riscos de nivells 1,2,3,4 (segons norma EN335-2). Amb certificat d'origen PEFC.

3A.07.01 INSTAL·LACIONS DE SERRALLERIA

Inclou totes les baranes de la zona de jocs d'aigua, de la nova zona d'accés al dipòsit així com d'altres d'escales i passamans.

A la zona de jocs d'aigua es preveu que la barana, així com l'embocadura de metall que ha de conformar la sortida de les aigües provinents de la zona de jocs de manipulació configuri una certa imatge zoomorfa.

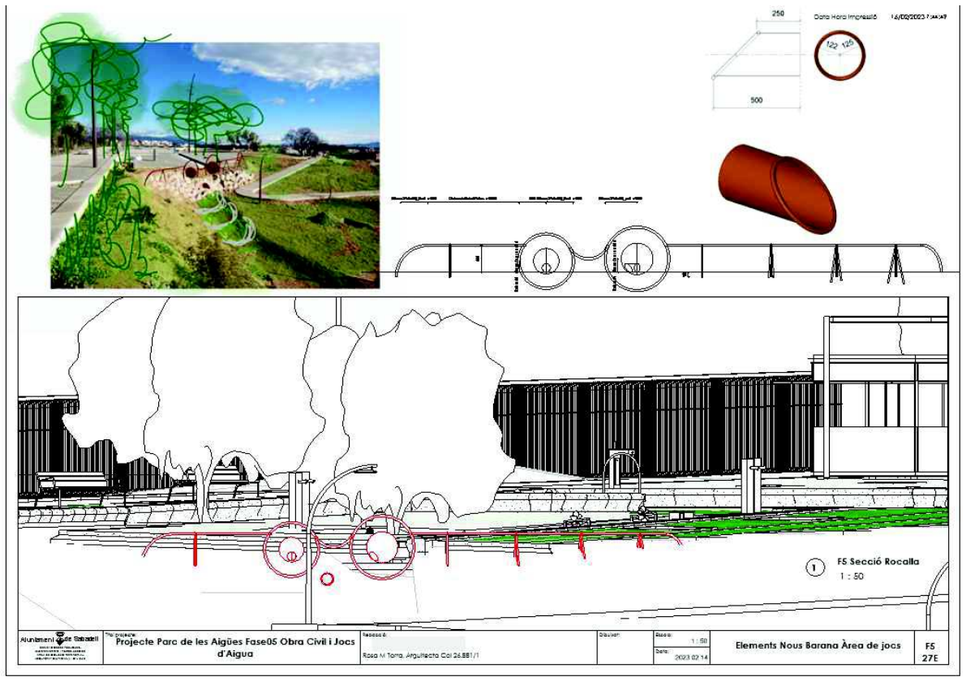

Este documento ha sido firmado por Rosa Maria Torra Reventós a las 07:08 del día 06/03/2023y por Rosa Maria Torra Reventós a las 07:09 del día 06/03/2023. Mediante el código de verificación segura 4W1L1L1F6K2M4A0305O8 puede comprobar la validez de la firma electrónica de los documentos firmados en la dirección web que le proporciona la entidad emisora de este documento.

3A.08 SERVEIS AFECTATS

No es preveuen

Àrea de Cohesió Territorial, Desenvolupament Urbà, Seguretat i Civisme
SERVEI D'OBRES PÚBLIQUES, PARCS I JARDINS I MANTENIMENTS

3B. LOT JOCS D'AIGUA

3B.01.01 INSTAL·LACIONS PELS JOCS D'AIGUA

Les escomeses elèctriques i de subministrament d'aigua potable als jocs ja estan previstes i executades dins de les zones ja pavimentades. Només cal fer les cales de descobriment dels tubs a les zones pavimentades, i les esteses de canalitzacions a les zones que es pavimentaran amb aquest projecte (Lot Obra Civil).

3B.01.02 MOBILIARI URBÀ. JOCS D'AIGUA

Hi haurà jocs de 2 tipus: Jocs de bany (2 circuits) i jocs de manipulació (3 circuits).
Els jocs de bany seran desmuntables durant l'hivern, i, quedaran els que són voluminosos desats dins del magatzem del quiosc. Els jocs de manipulació quedaran muntats tot l'any, i, en principi funcionaran tot l'any, a no ser que quedin tancats els seus circuits d'alimentació de l'aigua, que estan comandats també cadascun per una electrovàlvula independent.

Els jocs de bany estaran constituïts per 2 circuits independents, i es regularan i es programaran de forma independent.
Circuit 01: controlador *Smartpoint* 1, amb 9 emissors d'aigua en total disposats de la següent manera: 6 ruixadors arran de terra *Spraylink Jet núm 1*, 1 ruixador paraigües *Ombrello núm 3* i 1 ruixador paraigües *Ombrello núm 1*,. 1 ruixador paraigües *Ombrello Twirl núm 1*

Circuit 02: controlador *Smartpoint* 2 amb 7 emissors d'aigua en total, *Spraylink Arch* 6 unitats i un ruixador helicoidal *Helico*.

Són emissors que es desmuntaran els següents: *Ombrello núm 3*, *Ombrello núm 1*, *Ombrello Twirl* i Helico. La resta d'emissors no són volumètrics i porten un tap a l'hivern.

Els jocs de bany, quedaran regulats i programats mitjançant un programador elèctric. El programador quedarà allotjat dins del magatzem del quiosc. Els jocs de bany funcionaran en temporada estival, segons horari establert per l'Ajuntament.

Els jocs de manipulació consta de 3 circuits independents:

Circuit 01: Bomba accionada mitjançant el pes dels nens, que es connecta a 3 elements emissors d'aigua situats a la taula de jocs, Emissor aigua inoxidable de doll fluix i brida petita, *BDU 5.18830* + 2 unitats emissors de doll fort i brida petita *BDU 5.18835*, que s'activaran de forma aleatòria segons els moviments dels infants que l'accionin*, Bomba basculant inoxidable BDU 5.18600*

Circuit 02: Funcionarà per gravetat mitjançant l'aigua de les fonts. Es tracta de 2 comportes de diferent forma d'acer inoxidable, una unitat de comporta batent circular *BDU 5.28033* i una altra comporta de bloqueig de mitja lluna *BDU 5.28032* d'un molinet d'aigua de culleres grans *BDU 5.15920*

Circuit 03. Bomba que s'acciona també per l'acció dels nens, amb un emissor direccional, que els infants poden mullar a 360º, model tipus Bomba Splash BDU 5.18060 amb el dipòsit d'aigua regulador instal·lat a sota del mateix joc, *BDU 5.18052*, i Vàlvula de bola per a omplir i buidar el toll d'aigua d'acer inoxidable *BDU 5.20950*

Els equipaments de joc s'hauran d'instal·lar seguint les instruccions del fabricant, tenint en compte l'alçada de caiguda de cada un dels elements i respectant les distàncies de seguretat que s'han de mantenir respecte als altres aparells.
Tots els elements de joc instal·lats compliran amb les actuals normatives UNE-EN 1176.

Este documento ha sido firmado por Rosa María Torra Reventós a las 07:08 del día 06/03/2023y por Rosa María Torra Reventós a las 07:09 del día 06/03/2023
Mediante el código de verificación segura 4W1L1L1F6K2M4A0305O8 puede comprobar la validez de la firma electrónica de los documentos firmados en la dirección web que le proporciona la entidad emisora de este documento.

Aquests elements hauran de tenir el corresponent certificat d'homologació, que acrediti que han estat fabricats en compliment amb les exigències de la norma. Aquests certificats han d'estar emesos per una entitat reconeguda per l'Entitat Nacional d'Acreditació (ENAC) o entitat equivalent.

.

Els jocs s'hauran de col·locar horitzontalment, independentment del pendent del paviment de la zona de joc, hauran de tenir la marca de la línia del terra (cota 0).

Els elements auxiliars instal·lats dins o al voltant de les àrees de joc hauran de complir amb els requisits referits a l'atrapament, sortints i cantells continguts als apartats 4.2.5. i 4.2.7. de la Norma UNE-EN 1176-1, així com amb els requisits d'estabilitat estructural continguts en l'apartat 4.2.2.

Tant l'àrea de joc com cada un dels seus elements hauran d'estar certificats.

Altres criteris genèrics que són d'aplicació:

Àrees de jocs

Totes les àrees de jocs de complir la normativa vigent.
Es recomana una distància mínima de seguretat entre la calçada i la zona o àrea de joc de l'amplada de la vorera i 3 metres més.
La vegetació adjacent a les àrees de jocs s'evitarà les espècies que puguin resultar tòxiques, amb punxes o perilloses pels nens.
Els elements en superficie que per la seva duresa representin un perill pels usuaris, com ara arbres, bancs, ..., és considerarà que tenen una àrea de seguretat d'1 m.
Preferentment no hi haurà fanals a l'interior de les àrees de jocs.
No estan permesos els registres de xarxes elèctriques, clavegueram o altres serveis.
S'ha de justificar el gruix de paviment utilitzat en funció de l'alçada de la caiguda dels jocs.
Referent a les vorades, podran ser de fusta o peces tipus jardí de punt rodó de formigó convenientment ancorades.
L'àrea s'haurà de senyalitzar segons rètol indicat per la Direcció Facultativa.

Jocs

Els jocs infantils seran nous i inclouran totes les instruccions necessàries per a la seva correcta instal·lació així com els corresponents certificats i garanties. Per a cada joc s'informarà dels paviments, gruixos i condicions d'instal·lació i manteniment que són adequats tenint en compte l'alçada de caiguda lliure, les distàncies de seguretat que s'han de mantenir respecte altres elements i la normativa vigent.
Els requisits que hauran de complir són: Disposar de Segell de Qualitat acceptat per l'"Entidad Nacional de Acreditación" (ENAC), per al sector "Productos Manofacturados", productes "Equipamiento de áreas y campos de juego" o entitat equivalent.
Els jocs hauran d'anar identificats amb una placa o distintiu on consti el nom i la direcció del fabricant, la referència de l'element, l'any i el número de fabricació i la data de la norma vigent.
Els elements que continguin fusta han de trobar-se lliures de defectes, com ara estelles i nusos. I, hauran de disposar d'un certificat de gestió forestal acreditat com per exemple FSC (Forest Stewardship Council), DGQA (Distintiu de Garantia de Qualitat de la Generalitat de Catalunya), PEFC (Sistema Paneuropeu de Certificació forestal) o equivalent.
Tots els jocs instal·lats tindran un període de garantia per a tots els materials de com a mínim 2 anys i certificat d'existència de recanvis durant 10 anys.
Els tobogans es col·locaran amb la rampa de descens orientada entre el nord-est i el nord-oest per evitar un escalfament excessiu provocat pels raigs del sol.
Els jocs han de preveure'ls horitzontals, independentment del pendent del paviment de la zona de joc.

Paviments amortidors

Els paviments amortidors, de les àrees de jocs infantils, s'adaptaran a la part de la normativa europea UNE-EN 1176-1 referent als revestiments de les superfícies de les zones de joc. De manera que a sota dels equips amb una caiguda lliure per sobre de 600 mm i a tots els elements amb moviment forçat, s'ha d'utilitzar obligatòriament un revestiment superficial amortidor cobrint la totalitat de l'àrea d'impacte.
No han de presentar arestes ni materials perillosos. El seu gruix dependrà de l'alçada de caiguda específica de cada equipament de joc i del material esmorteïdor que es faci servir.
Aquest material tot i que pot ser de diverses natures, en cada cas, serà indicat pels tècnics de la secció de Parcs i Jardins d'aquest Ajuntament.
Preferentment els paviments a utilitzar de sorra fina rentada (grans de 0.5-5mm). El gruix mínim serà de 40cm i s'assegurarà un correcte drenatge.
En el cas que el paviment sigui de sorra o ull de perdiu, la superfície serà horitzontal, amb un pendent màxim de l'1-2%.
El paviment de cautxú a utilitzar serà continu, porós i sense juntes, s'instal·larà 'in situ' en diversos gruixos depenen de l'alçada de caiguda específica de cada equipament de joc.
S'instal·larà sobre paviment dur net o sobre una base granular compactada.
El material ha de ser de qualitat i cal tenir en compte les condicions meteorològiques alhora de la instal·lació.
S'ha de garantir l'evacuació superficial de l'aigua per sota de la capa de cautxú permeable. Si el cautxú està anivellat amb la superfície que l'envolta, s'ha de construir un drenatge per sota del cautxú i connectar-lo a la xarxa de clavegueram. Si el cautxú està per sobre del paviment que l'envolta, s'haurà de garantir l'evacuació de l'aigua per sota del cautxú cap als embornals que es projectin o als ja existents.
El cautxú ha de tenir el corresponent certificat d'homologació a partir dels assaigs efectuats per a la obtenció del HIC depenent del gruix del material, i segons les especificacions de la norma UNE-EN 1177. El fabricant ha de lliurar aquests certificats.
Queda a criteri de la Direcció Facultativa l'acceptació dels materials, que es rebutjaran una vegada col·locats si es detecta qualsevol defecte.
El color, el gruix i les característiques del material seran les que indiqui la Direcció Facultativa a l'obra.

Tancament de les àrees de joc

A les àrees previstes per a nens menors de 6 anys i les que tinguin qualsevol punt del seu perímetre a menys de 15 metres de la calçada, es preveurà envoltar-les per una tanca de fusta amb les característiques especificades següents:
La tanca de les àrees de jocs tindrà una alçada mínima de 80 cm, amb una porta com a mínim i que s'obri cap en fora.
Els materials que s'utilitzaran seran de fusta de pi tractada (cupertizat-autoclau), de primera qualitat, tractada i certificada. El conjunt de la tanca ha de complir amb els requisits referits a l'atrapament, sortints i cantells de la norma. Han de ser estables i no escalables.
Tots els cantells, tant de les lamel·les com dels muntants, han de ser arrodonits.
Les portes dels tancaments han de tenir com a mínim 90 cm d'amplada lliure de pas. Han d'estar integrades per lames, travessers o elements iguals que els de la resta de la tanca, subjectades per frontisses antiatrapament d'acer galvanitzat i amb una corda per tancar l'àrea.
En el cas que sigui necessari instal·lar sòcol a la tanca, aquest anirà ancorat longitudinalment a les lamel·les, cilindres o troncs quadrats. El sòcol tindrà una alçada mínima de 15 cm, un gruix mínim de 2,2cm i estarà enrasat amb el paviment per tal d'impedir la sortida del paviment disgregat de l'interior de l'àrea de jocs.

Queda a criteri de la Direcció Facultativa l'acceptació dels materials, que es rebutjaran una vegada col·locats si es detecta qualsevol defecte.
La situació i disposició de la tanca serà la que indiqui la Direcció Facultativa a l'obra.

Documentació que s'ha de lliurar en el moment de la recepció de la obra:

- *Plànol de l'àrea de jocs amb la llegenda identificativa dels equipaments de joc (nom, model, referència).*
- *Plànol de muntatge dels jocs infantils.*
- *Manual de funcionament, d'inspecció i manteniment.*
- *Tipus i qualitat del materials dels jocs.*
- *Certificació de qualitat dels materials (origen de la fusta...).*
- *Àmbits de seguretat dels equipaments dels jocs.*
- *Edat indicada dels usuaris dels elements de joc.*
- *Senyalització dels elements de joc.*
- *Garantia per defectes de fabricació (mínim 2 anys).*
- *Garantia per defectes de la instal·lació (mínim 2 anys).*
- *Garantia de subministrament d'elements dels equipaments de joc per a possibles reposicions (mínim 10 anys).*
- *Certificació de compliment de la normativa UNE-EN 1176 de cada element de joc.*
- *Certificació del paviment de cautxú (HIC).*
- *Instruccions per al manteniment i inspecció del cautxú.*

Certificat del conjunt de l'àrea de jocs i de tots els seus elements, per una entitat reconeguda per l'ENAC o entitat equivalent.

Este documento ha sido firmado por Rosa María Torra Reventós a las 07:08 del día 06/03/2023y por Rosa María Torra Reventós a las 07:09 del día 06/03/2023. Mediante el código de verificación segura 4W1L1L1F6K2M4A0305O8 puede comprobar la validez de la firma electrónica de los documentos firmados en la dirección web que le proporciona la entidad emisora de este documento.

3.6 SERVEIS AFECTATS

No es preveuen

3.7 SEGURETAT I SALUT

D'acord amb l'Estudi de Seguretat i Salut, amb el seu propi pressupost de seguretat i salut corresponent.

4. BARRERES ARQUITECTÒNIQUES

El projecte garanteix l'accés de persones amb mobilitat reduïda a tot l'àmbit. Cal assenyalar que l'àrea de jocs d'aigua és inclusiva, doncs s'han previst el gaudi compartit amb les persones de mobilitat reduïda.

5. PROGRAMA DE TREBALL DE LES OBRES

Cal tenir en compte a l'hora de planificar el diagrama de les tasques d'execució, per un costat l'obligatorietat de deixar sempre habilitat un recorregut de vehicles per accedir tant a l'edifici de servei d'ATLL, com al dipòsit..

FASE 5 PARC DE LES AIGÜES

	MES 01	MES 02	MES 03	MES 04	MES 05	MES 06
LOT 1: OBRA CIVIL						
LOT 2: JOCS D'AIGUA						

6. TERMINI D'EXECUCIÓ,

El termini d'execució previst de les obres és de 6 mesos pel Lot Obra Civil, 3 mesos pel Lot Jocs d'Aigua.

Àrea de Cohesió Territorial, Desenvolupament Urbà, Seguretat i Civisme
SERVEI D'OBRES PÚBLIQUES, PARCS I JARDINS I MANTENIMENTS

7. PROGRAMA DE CONTROL DE QUALITAT

Descripció dels elements a controlar.

8. CLASSIFICACIÓ DEL CONTRACTISTA

Classificació del contractista per poder licitar a l'obra segons el Reglament General de la Llei de Contractes de les Administracions Públiques segons el grup i subgrup corresponent.

	TERMINI	PEM	PEC, sense IVA	Categoria	PEC
1.1 Obra Civil	6 mesos	521.970,04	621.144,35	Categoria 3	751.584,66
1.2 Jocs d'Aigua	3 mesos	174.619,06	207.796,68	Categoria 2	251.433,98
TOTAL		**696.589,10**	**828.941,03**		**1.003.018,64**

Les categories previstes són:

LOT 1 Obra civil , PEC 751.584,66 €, PEC SENSE IVA 621.144,35€, Categoria 3

Grups de classificació:

- Grup G, Vials i pistes, subgrup 6, Obres viàries sense qualificació Especial, **categoria 3**

LOT 2 Jocs D'Aigua, PEC 251.433,98 €, PEC SENSE IVA 207.796,68€, Categoria 2

Grups de classificació, no obligatòria donat que l'import és inferior a 500.000€.

- Grup G, Vials i pistes, subgrup 6, Obres viàries sense qualificació Especial, **categoria 2**

Artículo 26. L'expressió de la quantia s'efectua per referència al valor estimat del contracte, quan la durada d'aquest sigui igual o inferior a un any, i per referència al seu valor mitjà anual, quan es tracti de contractes de durada superior. Categorías de clasificación de los contratos de obras. Los contratos de obras se clasifican en categorías según su cuantía. La expresión de la cuantía se efectuará por referencia al valor estimado del contrato, cuando la duración de éste sea igual o inferior a un año, y por referencia al valor medio anual del mismo, cuando se trate de contratos de duración superior. Las categorías de los contratos de obras serán las siguientes: – Categoría 1, si su cuantía es inferior o igual a 150.000 euros. – Categoría 2, si su cuantía es superior a 150.000 euros e inferior o igual a 360.000 euros. – Categoría 3, si su cuantía es superior a 360.000 euros e inferior o igual a 840.000 euros. – Categoría 4, si su cuantía es superior a 840.000 euros e inferior o igual a 2.400.000 euros. – Categoría 5, si su cuantía es superior a 2.400.000 euros e inferior o igual a cinco millones de euros. – Categoría 6, si su cuantía es superior a cinco millones de euros. Las categorías 5 y 6 no serán de aplicación en los subgrupos pertenecientes a los grupos I, J y K. Para dichos subgrupos la máxima categoría de clasificación será la categoría 4, y dicha categoría será de aplicación a los contratos de dichos subgrupos cuya cuantía sea superior a 840.000 euros.»

9. JUSTIFICACIÓ DE PREUS

En l'annex es relacionen els elements simples i la descomposició de cadascuna de les partides d'obra que s'han utilitzat al projecte.
Els preus corresponents als elements simples, mà d'obra, materials i maquinària s'han obtingut principalment de les bases de preus de l'Institut de Tecnologia de la Construcció de Catalunya, de l'aplicació dels convenis laborals vigents i directament de les llistes de preus de subministradors i instal·ladors.
Les despeses indirectes mínimes són del 3.00%.

Este documento ha sido firmado por Rosa Maria Torra Reventós a las 07:08 del día 06/03/2023y por Rosa Maria Torra Reventós a las 07:09 del día 06/03/2023. Mediante el código de verificación segura 4W1L1L1F6K2M4A0305O8 puede comprobar la validez de la firma electrónica de los documentos firmados en la dirección web que le proporciona la entidad emisora de este documento.

10. PRESSUPOST

Per l'elaboració dels preus s'ha partit d'informació per via directa, és a dir, a partir d'industrials del ram. Els preus de la mà d'obra són actuals, d'acord amb el conveni col·lectiu de la construcció.
Els preus de les partides tenen despeses fixes d'obra per atendre al cost dels mitjans auxiliars directes que són necessaris per executar la unitat d'obra.
Es considera que el cost de la mà d'obra indirecta, forma part de les despeses generals de l'empresa que es carreguen a part, d'acord amb les disposicions establertes.

L'import del contracte global com a Pressupost d'Execució Material és de 696.589,10€ (SIS-CENTS NORANTA SIS MIL CINC-CENTS VUITANTA NOU EUROS AMB DEU CÈNTIMS)

L'import del contracte global com a Pressupost d'Execució per Contracte és de 1.003.018,64 € (UN MILIÓ TRES MIL DIVUIT EUROS AMB SEIXANTA-QUATRE CÈNTIMS).

El Pressupost per a Coneixement de l'Administració IVA INCLÒS és de 1.003.018,64 € (UN MILIÓ TRES MIL DIVUIT EUROS AMB SEIXANTA-QUATRE CÈNTIMS).

Àrea de Cohesió Territorial, Desenvolupament Urbà, Seguretat i Civisme
SERVEI D'OBRES PÚBLIQUES, PARCS I JARDINS I MANTENIMENTS

11. EQUIP REDACTOR DEL PROJECTE

La redacció d'aquest projecte s'ha finalitzat al febrer de 2023, pels tècnics municipals del Servei d'Obres Públiques de l'Àrea de Cohesió Territorial, Desenvolupament Urbà i Civisme de l'Ajuntament de Sabadell.

Redacció:
Rosa M. Torra Reventós
Arquitecta Superior col·legiada 26.881/1. Graduada Superior en Paisatge

Carlos Fernández Alonso, pressupost i estudi de seguretat i salut
Enginyer d'edificació.

Coordinació:
Cristina López Herrero
Arquitecta Superior, Cap del Servei d'Obres Públiques

Sabadell, febrer de 2023

Els autors del Projecte:

Rosa Maria Torra Reventós - DNI 43684046P (TCAT)
Firmado digitalmente por Rosa Maria Torra Reventós - DNI 43684046P (TCAT)
Fecha: 2023.03.06 07:09:02 +01'00'

Rosa M. Torra Reventós
Arquitecta col·legiada 26.881/1

PROJECTE D'OBRES D'URBANITZACIÓ DEL PARC DE LES AIGÜES FASE 5: OBRA CIVIL I JOCS D'AIGUA **32**/ 37

06/03/2023. Mediante el código de verificación segura 4W1L1L1F6K2M4A0305O8 puede comprobar la validez de la firma electrónica de los documentos

A. MEMÒRIA

ANNEXES

ANNEX 1. JUSTIFICACIÓ DE PREUS
ANNEX 2. ENDERROCS. EXPROPIACIONS
ANNEX 3. CARTOGRAFIA. TOPOGRAFIA.
ANNEX 4. ESTUDI GEOTÈCNIC.
DETERMINACIÓ CBR. GRANULOMETRIA.
ANNEX 5. SERVEIS AFECTATS.
ANNEX 6. CÀLCUL ELEMENTS ESTRUCTURALS.
ANNEX 7. GEOMETRIA DEL TRAÇAT DE VIALS. COORDENADES.
ANNEX 8. XARXA DE SANEJAMENT. DIMENSIONAT HIDRÀULIC.
ANNEX 9. XARXA DE RECOLLIDA PNEUMÀTICA.
ANNEX 10. XARXA DE SERVEIS. PROJECTES DE COMPANYIES:
ABASTAMENT D'AIGUA, GAS, ELECTRICITAT B.,M.,A.TENSIÓ),
TELEFONIA I XARXA DE TELECOMUNICACIONS
ANNEX 11. VIALITAT. PROJECTE DE SECCIONS DE FERMS
ANNEX 12. PROJECTE D'ENLLUMENAT PÚBLIC
ANNEX 13. PROJECTE DE LA XARXA DE REG
ANNEX 14. PROJECTE DE SEMAFORITZACIÓ
ANNEX 15. COMPLIMENT DE LA LLEI DE SUPRESSIÓ DE LES BARRERES
ARQUITECTÒNIQUES.
ANNEX 16. COMPLIMENT DE LA NORMATIVA CONTRAINCENDIS

B. PLEC DE CONDICIONS

Els projectes han de complir el que estableix el Plec de Condicions Tècniques de l'Ajuntament de Sabadell.

2.1. PLEC DE CONDICIONS TÈCNIQUES GENERALS
2.2. PLEC DE CONDICIONS TÈCNIQUES PARTICULARS
Característiques tècniques dels bens i dels materials
Criteri d'amidament i abonament de cada una de les unitats en que es descompon el pressupost
Nombre de les unitats a subministrar
Procedència dels materials naturals
Assaigs per comprovar les condicions de l'obra
Normes per elaborar les diferents unitats d'obra
Abonaments de les partides alçades
Proves previstes per a la recepció.

C. PRESSUPOST

3.1. QUADRE DE PREUS NÚM 1
3.2. QUADRE DE PREUS NÚM 2
3.3. AMIDAMENTS
3.4. PRESSUPOST D'EXECUCIÓ MATERIAL
3.5. PRESSUPOST BASE DE LICITACIÓ
3.6. PRESSUPOST PER A CONEIXEMENT DE L'ADMINISTRACIÓ

Este documento ha sido firmado por Rosa Maria Torra Reventós a las 07:08 del día 06/03/2023y por Rosa Maria Torra Reventós a las 07:09 del día 06/03/2023 en la dirección web que le proporciona la entidad emisora de este documento.

Àrea de Cohesió Territorial, Desenvolupament Urbà, Seguretat i Civisme
SERVEI D'OBRES PÚBLIQUES, PARCS I JARDINS I MANTENIMENTS

D.- PLÀNOLS

Número de Plànol	Nom del Plànol
F5 01	Emplaçament
F5 02	Planejament vigent
F5 03	Serveis existents. Companyies. CASSA 01
F5 04	Serveis existents. Companyies. CASSA 02
F5 05	Serveis existents. Companyies. ENDESA AT 01
F5 06	Serveis existents. Companyies. ENDESA AT 02
F5 07	Serveis existents. Companyies. ENDESA BT 01
F5 08	Serveis existents. Companyies. ENDESA BT 02
F5 09	Serveis existents. Companyies. GAS NATURAL 01
F5 10	Serveis existents. Companyies. GAS NATURAL 02
F5 11	Serveis existents. Companyies. ONO 01
F5 12	Serveis existents. Companyies. ONO 02
F5 13	Serveis existents. Companyies. TELEFÒNICA 01
F5 14	Serveis existents. Companyies. TELEFÒNICA 02
F5 15A	Estat Actual 1 de 2
F5 15B	Estat Actual 2 de 2
F5 16A	Fotografies Estat actual 1 de 3
F5 16B	Fotografies Estat actual 2 de 3
F5 16C	Fotografies Estat actual 3 de 3
F5 17A	Estat Actual Serveis Existents a l'Àrea de Jocs 1 de 2
F5 17B	Estat Actual Serveis Existents a l'Àrea de Jocs 2 de 2
F5 17C	Estat Actual Fotografies Estesa de Serveis
F5 17D	Estat Actual Serveis Existents Fotografies interior Arquetes Jocs Aigua
F5 17E	Estat Actual Serveis Existents Fotografies Interiors Arquetes
F5 18	Elements Nous 1 de 2
F5 19	Elements Nous 2 de 2
F5 20A	Instal·lacions noves Jocs d'Aigua Sanejament
F5 21A	Enllumenat
F5 21B	Instal·lacions Noves Enllumenat

Este documento ha sido firmado por Rosa Maria Torra Reventós a las 07:08 del día 06/03/2023y por Rosa Maria Torra Reventós a las 07:09 del día 06/03/2023. Mediante el código de verificación segura 4W1L1L1F6K2M4A0305O8 puede comprobar la validez de la firma electrónica de los documentos firmados en la dirección web que le proporciona la entidad emisora de este documento.

F5 22A	Elements Nous Paviment Àrea Jocs d'Aigua 1 de 2
F5 22B	Elements Nous Paviment Àrea Jocs d'Aigua 2 de 2
F5 22C	Elements Nous Paviment Peces Especials Granit i Escocells 1 de 5
F5 22D	Elements Nous Paviment Peces Especials Granit i Escocells 2 de 5
F5 22E	Elements Nous Paviment Peces Especials Granit i Escocells 3 de 5
F5 22F	Elements Nous Paviment Peces Especials Granit i Escocells 4 de 5
F5 22G	Elements Nous Paviment Peces Especials Granit i Escocells 5 de 5
F5 23A	Vials. Ordenació general Camí Nou
F5 23B	Vials. Replanteig Camí Nou
F5 23C	Vials. Secció Camí Nou
F5 23D	Vials. Seccions de ferm
F5 23E	Vials. Arranjament de paviments
F5 23F	Vials. Medicions paviments i vorades
F5 24A	Detalls Quiosc Amb Serveis Higiènics i Magatzem Planta General
F5 24B	Detalls Quiosc Amb Serveis Higiènics i Magatzem Planta
F5 24C	Detalls Quiosc Amb Serveis Higiènics i Magatzem Alçat
F5 24D	Detalls Quiosc Amb Serveis Higiènics i Magatzem Planta Fonamentació
F5 24E	Detalls Quiosc Amb Serveis Higiènics i Magatzem Escomeses de serveis
F5 24F	Detalls Quiosc Amb Serveis Higiènics i Magatzem Pèrgola
F5 24G	Detalls Quiosc Amb Serveis Higiènics i Magatzem Fonaments Pèrgola
F5 25A	Jardineria 1 de 2
F5 25B	Jardineria 2 de 2
F5 26	Tancament de protecció de la biodiversitat
F5 27A	Elements Nous Baranes Escales Vistes 3D 1 de 2
F5 27B	Elements Nous Baranes Escales Vistes 3D 2 de 2
F5 27C	Elements Nous Baranes Escales Detalls
F5 27D	Elements Nous Baranes Escales Amidaments
F5 27E	Elements Nous Barana Àrea de jocs
F5 28	Elements Nous Llistat de Jocs d'Aigua

F5 29A	Elements Nous Planta Jocs D'Aigua
F5 29B	Elements Jocs d'Aigua de Bany
F5 29C	Detalls Jocs d'aigua. Hèlix aigua Desmuntable a l'hivern
F5 29D	Detalls Jocs d'aigua. Paraigües ruixador 01 Desmuntable a l'hivern
F5 29E	Detalls Jocs d'aigua. Paraigües ruixador 02 Desmuntable a l'hivern
F5 29F	Detalls Jocs d'aigua. Paraigües ruixador 03 Desmuntable a l'hivern
F5 29G	Detalls Jocs d'aigua. Ruixador 01 Amb tap d'hivern
F5 29H	Detalls Jocs d'aigua. Ruixador 02 Amb tap d'hivern
F5 29I	Detalls Jocs d'aigua. Smartpoint
F5 29J	Elements Jocs d'Aigua de Manipulació
F5 29K	Detalls Jocs d'aigua. Circuit 01. Bomba basculant
F5 29L	Detalls Jocs d'aigua. Circuit 01. Emissors d'aigua 1
F5 29M	Detalls Jocs d'aigua. Circuit 01. Emissors d'aigua 2
F5 29N	Detalls Jocs d'aigua. Circuit 02. Molinet d'aigua
F5 29O	Detalls Jocs d'aigua. Circuit 02. Comporta inox 1
F5 29P	Detalls Jocs d'aigua. Circuit 02. Comporta inox 2
F5 29Q	Detalls Jocs d'aigua. Circuit 03. Bomba cap de bolet direccional
F5 29R	Detalls Jocs d'aigua. Muntatge Bomba d'Alimentació del Bolet direccional
F5 29S	Detalls Jocs d'aigua. Circuit 03. Vàlvula de bola
F5 29T	Detalls Jocs d'aigua Vistes
F5 30ESS	Implantació i Tancaments provisionals

Este documento ha sido firmado por Rosa María Torra Reventós a las 07:08 del día 06/03/2023y por Rosa Maria Torra Reventós a las 07:09 del día 06/03/2023. Mediante el código de verificación segura 4W1L1L1F6K2M4A0305O8 puede comprobar la validez de la firma electrónica de los documentos firmados en la dirección web que le proporciona la entidad emisora de este documento.

D. PLÀNOLS

-SITUACIÓ. EMPLAÇAMENT.
-ESTRUCTURA DE LA PROPIETAT
-INFORMACIÓ URBANÍSTICA.
-ENDERROCS
-ESTAT ACTUAL. ÀMBIT I SUPERFÍCIE.
-ESTAT ACTUAL. TOPOGRÀFIC.
-ESTAT ACTUAL. XARXES DE SANEJAMENT, ABASTAMENT D'AIGUA, GAS, ELECTRICITAT, TELECOMUNICACIONS.
-EXPROPIACIONS I OCUPACIONS TEMPORALS.
-SERVEIS AFECTATS.
-DEFINICIÓ GEOMÈTRICA. REPLANTEIG. COTES MODIFICADES.
-MOVIMENT DE TERRES.
En parcs i jardins i projectes complexos a nivell de topografia, plànol de corbes de nivell i d'evacuació superficial de les aigües.
-PLANTA D'ORDENACIÓ.
Plànol d'accessibilitat de vehicles. Camió de bombers en compliment de CTE DB-Si5 "Intervención de Bomberos"
-ALÇATS I FAÇANES.
-PAVIMENTACIÓ I AFERMAT.
-PERFILS LONGITUDINALS. DETALLS CONSTRUCTIUS.
-PERFILS TRANSVERSALS. DETALLS CONSTRUCTIUS.
-OBRA CIVIL. DETALLS CONSTRUCTIUS: PLANTA I SECCIONS.
-INSTAL.LACIONS I. XARXA DE SANEJAMENT. DETALLS CONSTRUCTIUS.
-INSTAL.LACIONS II. XARXA DE RECOLLIDA PNEUMÀTICA. DETALLS CONSTRUCTIUS.
-INSTAL.LACIONS III. XARXA D'AIGUA POTABLE. DETALLS CONSTRUCTIUS, HIDRANTS. *Compliment del decret 241/1994 de 16 de juliol, sobre condicionants urbanistics i de protecció contra incendis en els edificicis, complementaris de la NBE-CPI/9*
-INSTAL.LACIONS IV. XARXA D'ENERGIA ELÈCTRICA. XARXA D'ALTA, MITGA I BAIXA TENSIÓ. DETALLS CONSTRUCTIUS.
-INSTAL.LACIONS V. XARXA DE TELECOMUNICACIONS. DETALLS CONSTRUCTIUS
-INSTAL.LACIONS VI. XARXA DE GAS. DETALLS CONSTRUCTIUS
-INSTAL.LACIONS VII. ENLLUMENAT PUBLIC. DETALLS CONSTRUCTIUS
-INSTAL.LACIONS VIII. XARXA DE REG. DETALLS CONSTRUCTIUS
-SENYALITZACIÓ HORITZONTAL I VERTICAL. DETALLS CONSTRUCTIUS
-SEMAFORITZACIÓ. DETALLS CONSTRUCTIUS.
-TRAVESSADES. ENCREUAMENTS. DETALLS CONSTRUCTIUS.
-PLÀNOL DE PARALELISMES DE SERVEIS. DETALLS CONSTRUCTIUS.
-MOBILIARI URBÀ. DETALLS CONSTRUCTIUS I DEL MOBILIARI. ÀREES DE JOC I SEGURETAT. SENYALITZACIÓ.
-JARDINERIA. *Expressió espècies, densitat i presentació. Marcs de plantació*
-SUPRESSIÓ DE BARRERES ARQUITECTÒNIQUES URBANITZACIÓ

E.- ESTUDI BÀSIC O ESTUDI DE SEGURETAT I SALUT

MEMÒRIA I ANNEXES.
PLEC DE CONDICIONS.
PRESSUPOST
DOCUMENTACIÓ GRÀFICA.

Este documento ha sido firmado por Rosa Maria Torra Reventós a las 07:08 del día 06/03/2023y por Rosa Maria Torra Reventós a las 07:09 del día 06/03/2023. Mediante el código de verificación segura 4W1L1L1F6K2M4A0305O8 puede comprobar la validez de la firma electrónica de los documentos firmados en la dirección web que le proporciona la entidad emisora de este documento.

ÀNNEX 1: ESTUDI LUMÍNIC

06/03/2023. Mediante el código de verificación segura 4W1L1L1F6K2M4A0305O8 puede comprobar la validez de la firma electrónica de los documentos

INDUSTRIAS DE ILUMINACIÓN ROURA, S.A.
Avda. Mar Mediterrani, 10
08130 Sta. Perpetua de Mogoda
Barcelona

Proyecto elaborado por Departamento Técnico
Teléfono (+34) 935 448 361
Fax (+34) 935 740 136
e-Mail tecnico@iluminacionroura.es

Parc de les aigües / Superficie de cálculo 19 / Isolíneas (E, perpendicular)

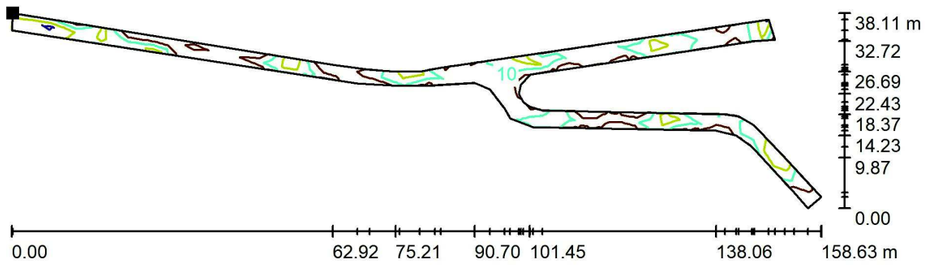

Valores en Lux, Escala 1 : 1135

Situación de la superficie en la escena exterior:
Punto marcado:
(375.601 m, 272.855 m, 0.000 m)

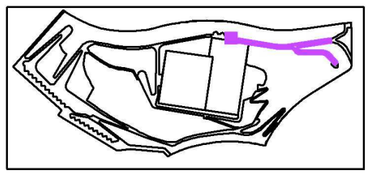

Trama: 63 x 15 Puntos

E_m [lx]	E_{min} [lx]	E_{max} [lx]	E_{min} / E_m	E_{min} / E_{max}
11	6.95	15	0.651	0.458

ESTUDI LUMINOTÈCNIC

ROURA

27.09.2022

INDUSTRIAS DE ILUMINACIÓN ROURA, S.A.
Avda. Mar Mediterrani, 10
08130 Sta. Perpetua de Mogoda
Barcelona

Proyecto elaborado por Departamento Técnico
Teléfono (+34) 935 448 361
Fax (+34) 935 740 136
e-Mail tecnico@iluminacionroura.es

Parc de les aigües / Superficie de cálculo 19 / Gráfico de valores (E, perpendicular)

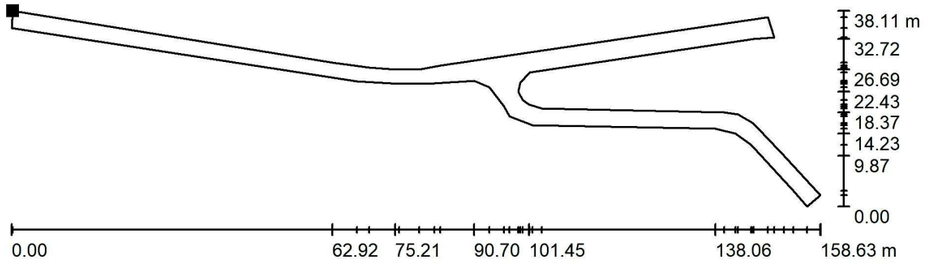

Valores en Lux, Escala 1 : 1135

No pudieron representarse todos los valores calculados.

Situación de la superficie en la escena exterior:
Punto marcado:
(375.601 m, 272.855 m, 0.000 m)

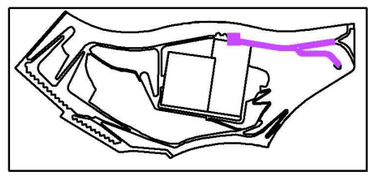

Trama: 63 x 15 Puntos

E_m [lx]	E_{min} [lx]	E_{max} [lx]	E_{min} / E_m	E_{min} / E_{max}
11	6.95	15	0.651	0.458

Este documento ha sido firmado por Rosa María Torra Reventós a las 07:08 del día 06/03/2023y por Rosa María Torra Reventós a las 07:09 del día 06/03/2023 firmados en la dirección web que le proporciona la entidad emisora de este documento.

Este documento ha sido firmado por Rosa Maria Torra Reventós a las 07:08 del día 06/03/2023y por Rosa Maria Torra Reventós a las 07:09 del día 06/03/2023. Mediante el código de verificación segura 4W1L1L1F6K2M4A0305O8 puede comprobar la validez de la firma electrónica de los documentos firmados en la dirección web que le proporciona la entidad emisora de este documento.

ANNEXE 2: FITXES URBANITZACIÓ

Este documento ha sido firmado por Rosa Maria Torra Reventós a las 07:08 del día 06/03/2023y por Rosa Maria Torra Reventós a las 07:09 del día 06/03/2023. Mediante el código de verificación segura 4W1L1L1F6K2M4A0305O8 puede comprobar la validez de la firma electrónica de los documentos firmados en la dirección web que le proporciona la entidad emisora de este documento.

Este documento ha sido firmado por Rosa Maria Torra Reventós a las 07:08 del día 06/03/2023y por Rosa Maria Torra Reventós a las 07:09 del día 06/03/2023. Mediante el código de verificación segura 4W1L1L1F6K2M4A0305O8 puede comprobar la validez de la firma electrónica de los documentos firmados en la dirección web que le proporciona la entidad emisora de este documento.

01 - ELEMENTS D'URBANITZACIÓ
01-00 ITINERARI ACCESSIBLE

GENERALITATS

1.REAL DECRETO 1890/2008, de 14 de novembre, pel qual s'aprova el REGLAMENTO DE EFICIENCIA ENERÉTICA en instal.lacions d'enllumenat exterior i les sees Instruccions tècniques comlementaries EA–01 a EA–07

1.ORDEN VIV/561/2010, de l'1 de febrer, per la que es desenvolupa el document tècnic de condicions bàsiques d'accessibilitat i no discriminació per l'accés i utilització dels espais públics urbanitzats

3. Decret 82/2005, de 3 de maig pel qual s'aprova el Reglament de desenvolupament de la Llei 6/2001, de 31 de maig, d'ordenació ambiental de l'enllumenat per a la protecció del medi nocturn.

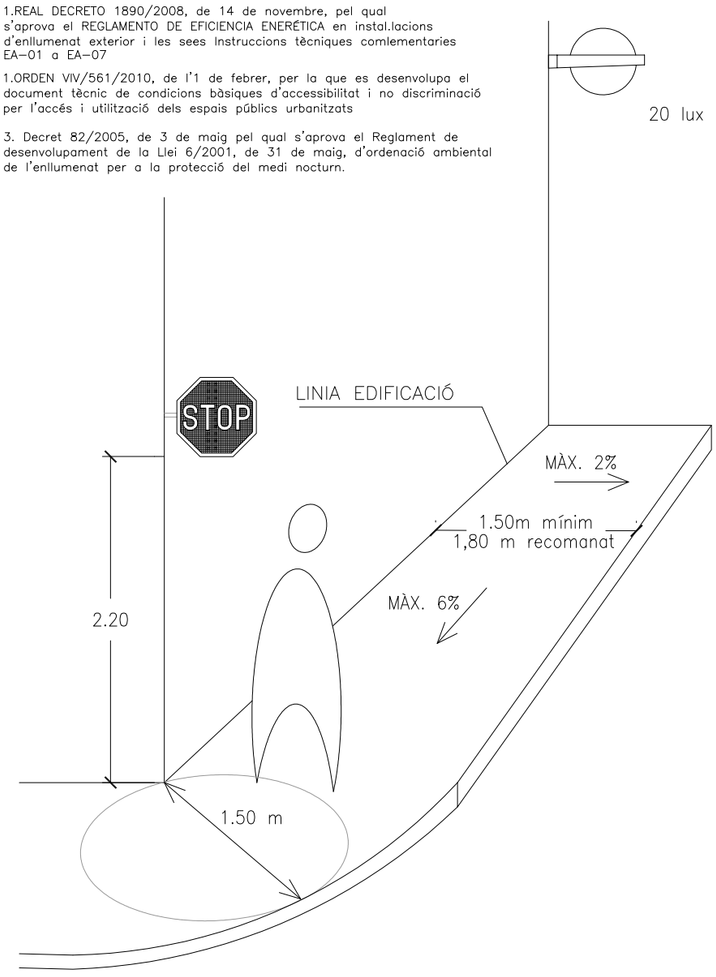

DATA JULIOL 2011
ESCALA 1 : 50
Ajuntament de Sabadell
SERVEI D'OBRES PÚBLIQUES
REFERÈNCIA ITINERARI ACCESSIBLE 01-00-01

01 - ELEMENTS D'URBANITZACIÓ
01-00 ITINERARI ACCESSIBLE

ITINERARI EN VORERES AMPLES

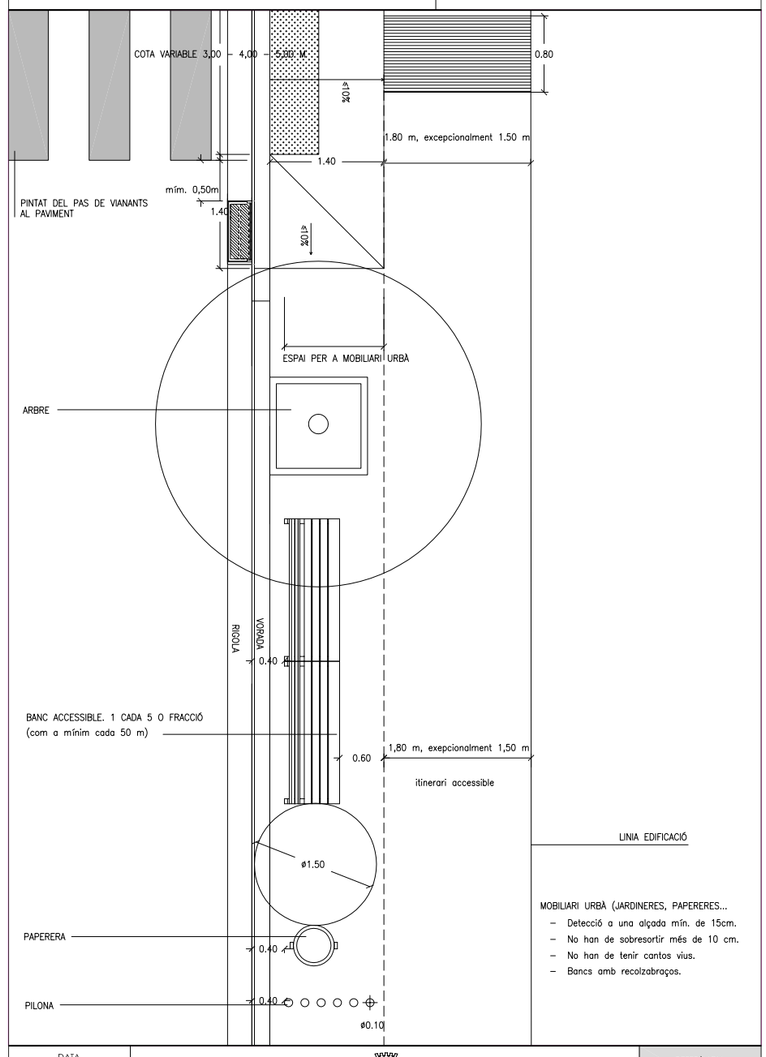

DATA JULIOL 2011
ESCALA 1 : 50
Ajuntament de Sabadell
SERVEI D'OBRES PÚBLIQUES
REFERÈNCIA ITINERARI ACCESSIBLE 01-00-02

01 - ELEMENTS D'URBANITZACIÓ
01-00 ITINERARI ACCESSIBLE

ITINERARI EN VORERES ESTRETES

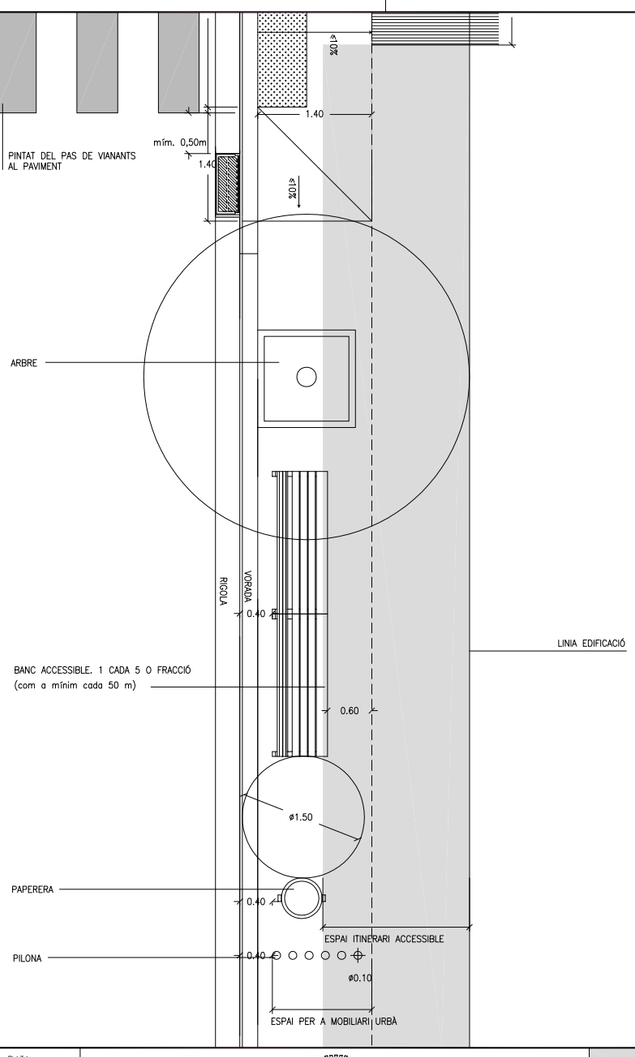

DATA JULIOL 2011
ESCALA 1 : 50
Ajuntament de Sabadell
SERVEI D'OBRES PÚBLIQUES
REFERÈNCIA ITINERARI ACCESSIBLE 01-00-03

01 - ELEMENTS D'URBANITZACIÓ
01-00 ITINERARI ACCESSIBLE

ITINERARI EN VORERES AMB DOBLE LÍNIA D'ARBRES

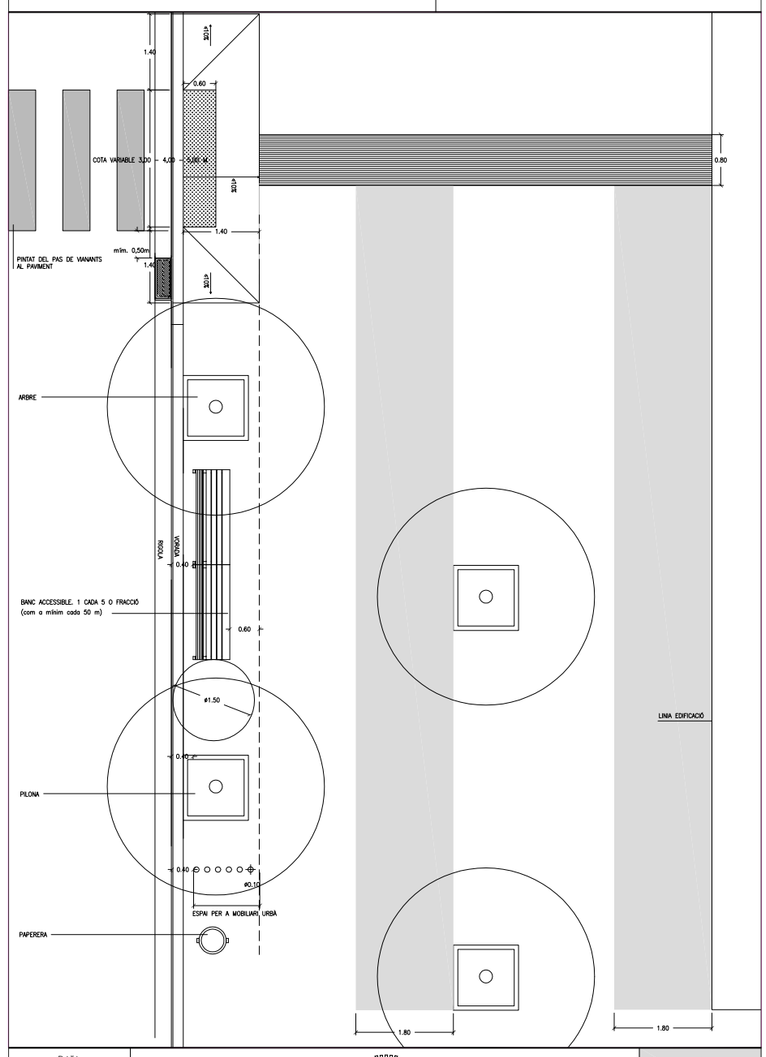

DATA JULIOL 2011
ESCALA 1 : 75
Ajuntament de Sabadell
SERVEI D'OBRES PÚBLIQUES
REFERÈNCIA ITINERARI ACCESSIBLE 01-00-04

Este documento ha sido firmado por Rosa Maria Torra Reventós a las 07:08 del día 06/03/2023y por Rosa Maria Torra Reventós a las 07:09 del día 06/03/2023. Mediante el código de verificación segura 4W1L1L1F6K2M4A0305O8 puede comprobar la validez de la firma electrónica de los documentos firmados en la dirección web que le proporciona la entidad emisora de este documento.

01 - ELEMENTS D'URBANITZACIÓ
01-00 ITINERARI ACCESSIBLE

MOBILIARI ACCESSIBLE

BANCS

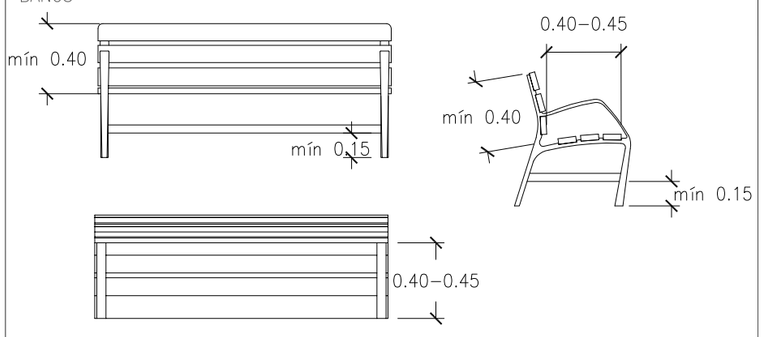

JARDINERES

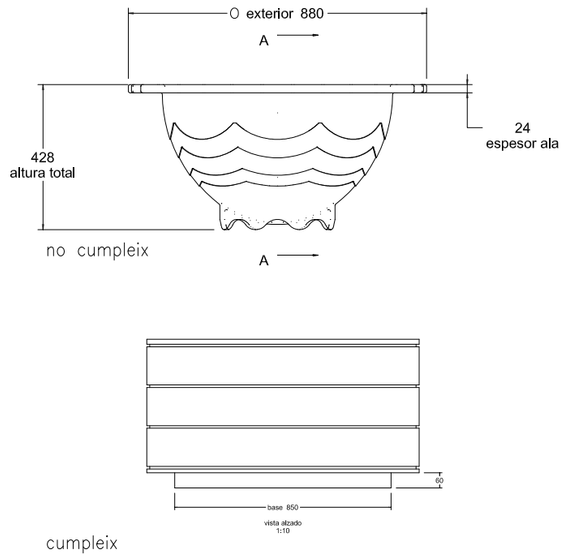

cumpleix

DATA		REFERÈNCIA
JULIOL 2011	Ajuntament de Sabadell SERVEI D'OBRES PÚBLIQUES	ITINERARI ACCESSIBLE 01-00-05
ESCALA 1 : 25		

01 - ELEMENTS D'URBANITZACIÓ
01-01 GUALS DE VIANANTS

GUALS DE VIANANTS
EN VORERES ENTRE 1.50 I 1.80 M D'AMPLE

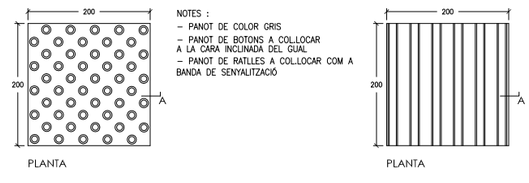

PANOT DE BOTONS E: 1/5

PANOT DE RATLLES E: 1/5



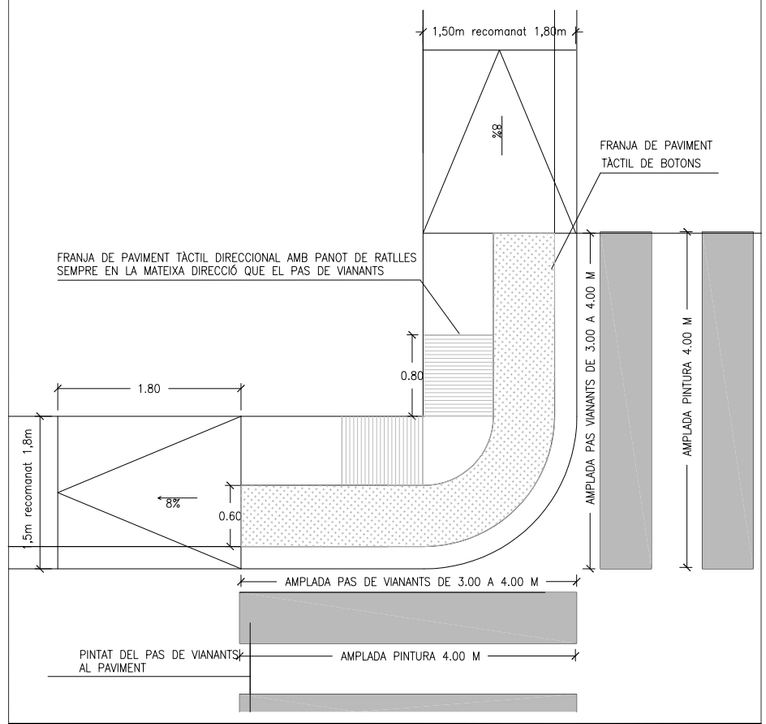

DATA		REFERÈNCIA
JULIOL2011	Ajuntament de Sabadell SERVEI D'OBRES PÚBLIQUES	ITINERARI ACCESSIBLE 01-01-01
ESCALA 1 : 50		

01 - ELEMENTS D'URBANITZACIÓ
01-01 GUALS DE VIANANTS

GUALS DE VIANANTS
EN VORERES ENTRE 3.10 I 3.40 M

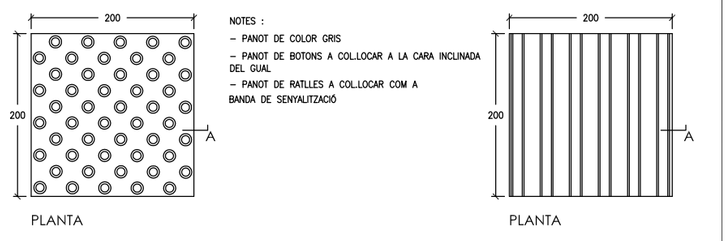

PANOT DE BOTONS E: 1/5

PANOT DE RATLLES E: 1/5



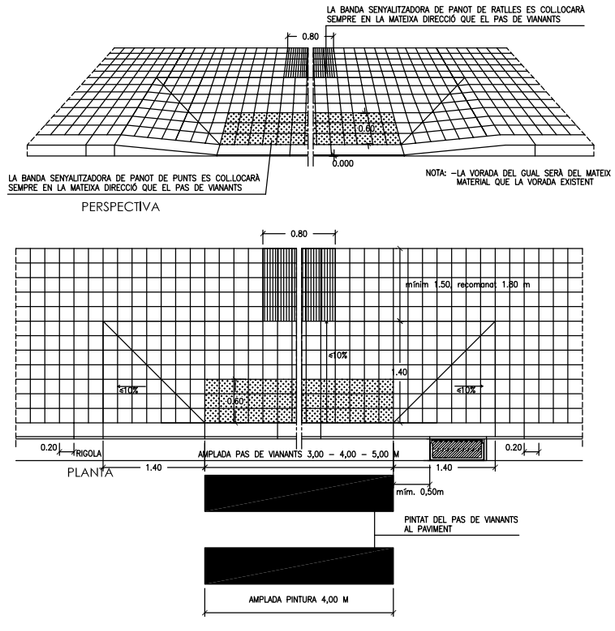

DATA		REFERÈNCIA
JULIOL 2011	Ajuntament de Sabadell SERVEI D'OBRES PÚBLIQUES	
ESCALA 1 : 50		

01 - ELEMENTS D'URBANITZACIÓ
01-01 GUALS DE VIANANTS

GUALS DE VIANANTS
EN VORERES INFERIORS A 1.50 M

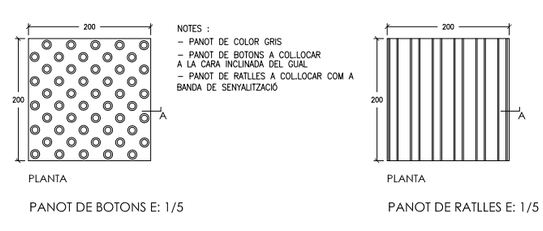

PANOT DE BOTONS E: 1/5

PANOT DE RATLLES E: 1/5



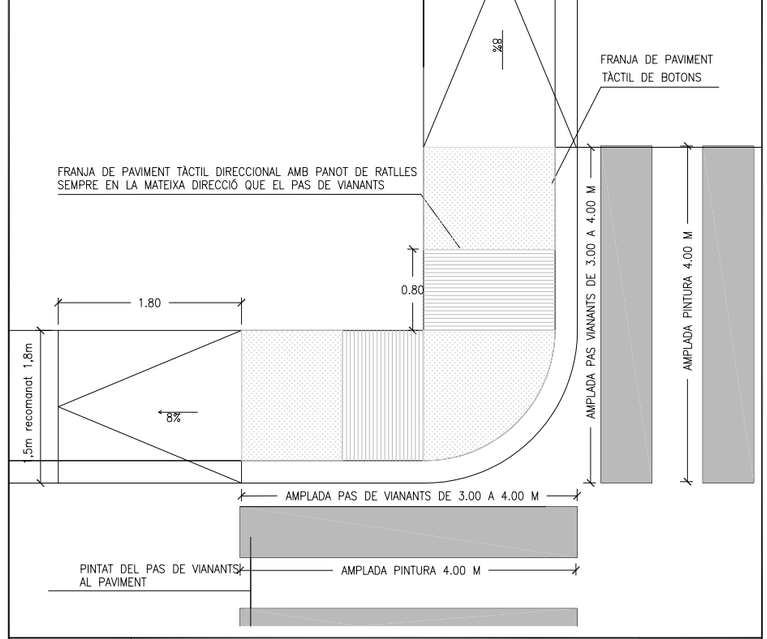

DATA		REFERÈNCIA
JULIOL2011	Ajuntament de Sabadell SERVEI D'OBRES PÚBLIQUES	ITINERARI ACCESSIBLE 01-01-03
ESCALA 1 : 50		

Este documento ha sido firmado por Rosa Maria Torra Reventós a las 07:08 del día 06/03/2023y por Rosa Maria Torra Reventós a las 07:09 del día 06/03/2023. Mediante el código de verificación segura 4W1L1L1F6K2M4A0305O8 puede comprobar la validez de la firma electrónica de los documentos firmados en la dirección web que le proporciona la entidad emisora de este documento.

01 - ELEMENTS D'URBANITZACIÓ
01-01 GUALS DE VIANANTS

GUALS DE VIANANTS
EN VORERES INFERIORS A 1.50 M

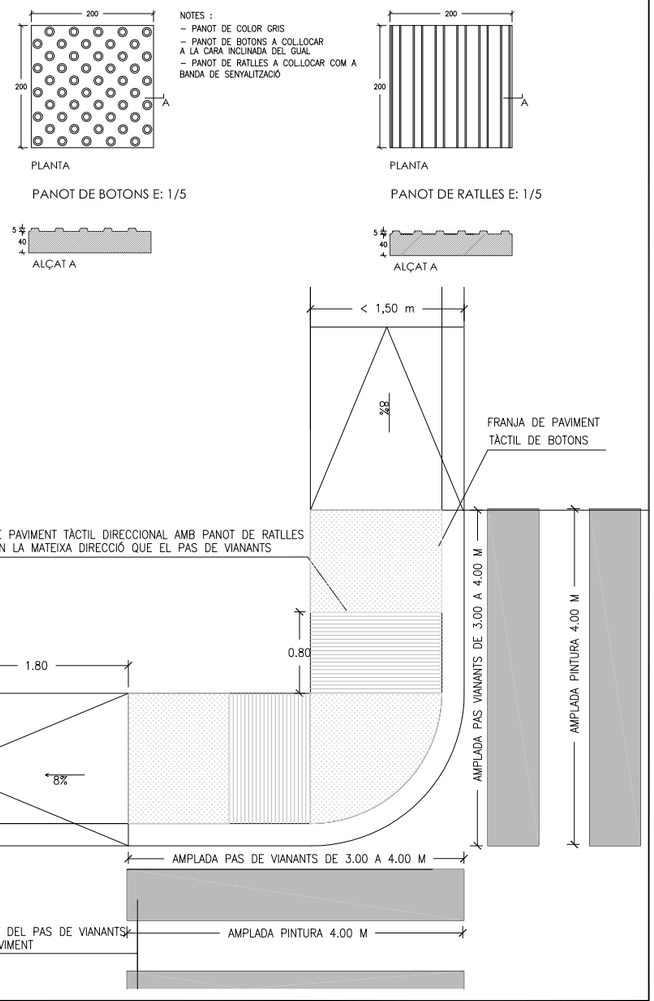

DATA		REFERÈNCIA
JULIOL2011	Ajuntament de Sabadell SERVEI D'OBRES PÚBLIQUES	ITINERARI ACCESSIBLE 01-01-03
ESCALA 1 : 50		

01 - ELEMENTS D'URBANITZACIÓ
01-01 GUALS DE VIANANTS

PAS DE VIANANTS AMB GUAL
EN VORERES ENTRE 1.50 I 1.80 M

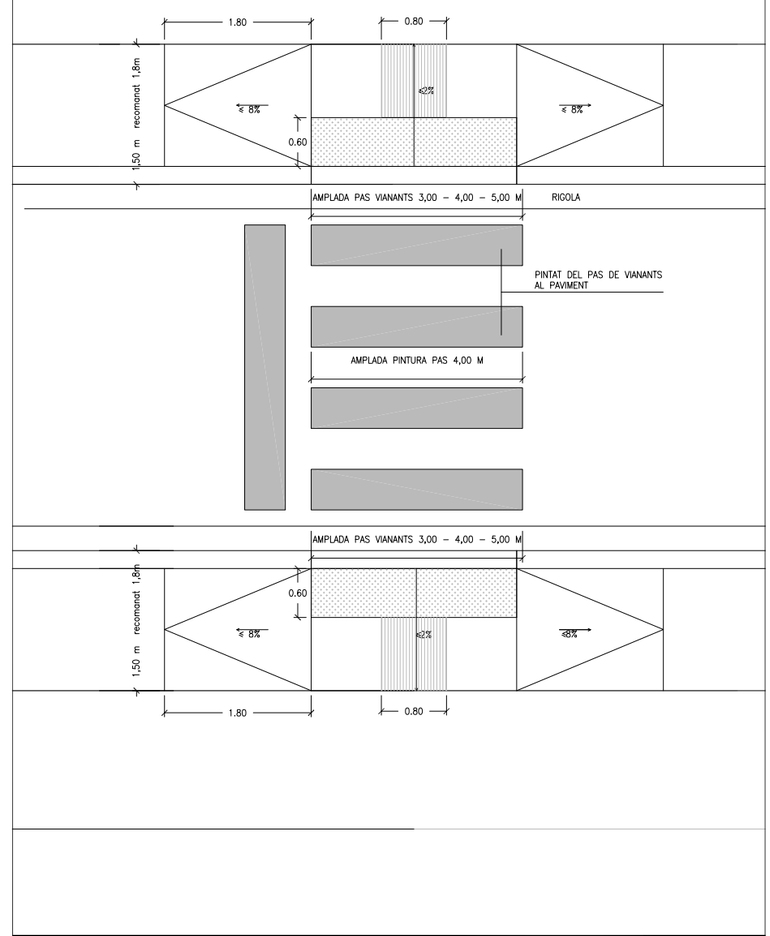

DATA		REFERÈNCIA
JULIOL 2011	Ajuntament de Sabadell SERVEI D'OBRES PÚBLIQUES	ITINERARI ACCESSIBLE 01-01-04
ESCALA 1 : 20		

01 - ELEMENTS D'URBANITZACIÓ
01-01 GUALS DE VIANANTS

PAS DE VIANANTS AMB GUAL
EN VORERES ENTRE 3.10 I 3.40 M

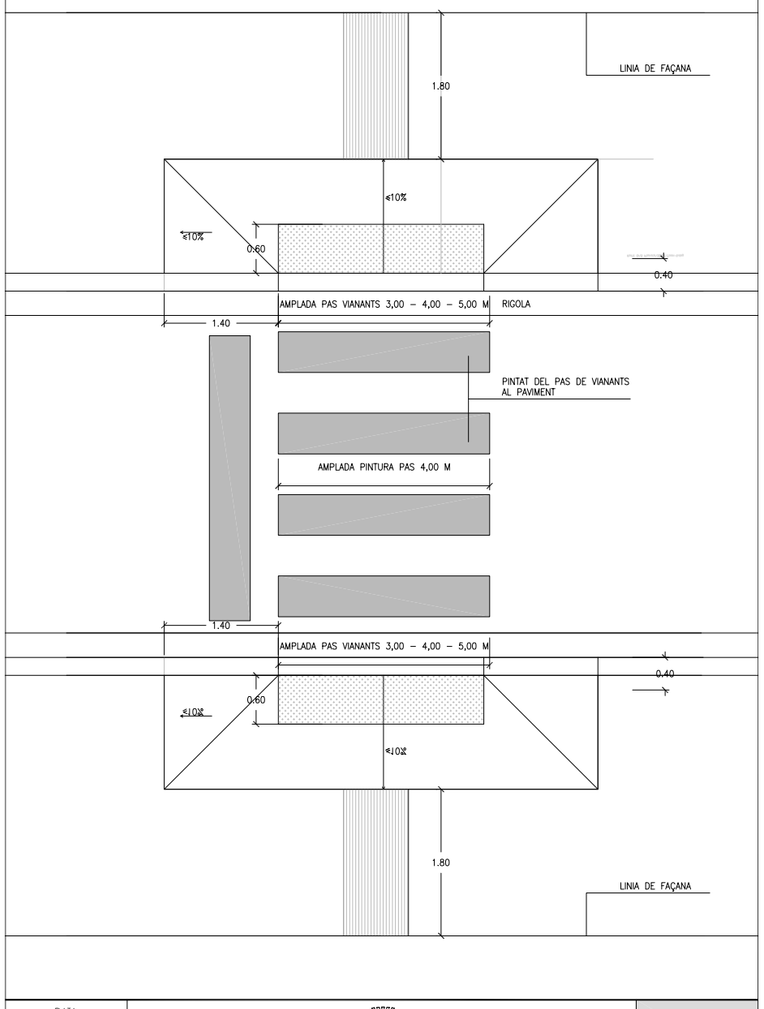

DATA		REFERÈNCIA
JULIOL 2011	Ajuntament de Sabadell SERVEI D'OBRES PÚBLIQUES	ITINERARI ACCESSIBLE 01-01-05
ESCALA 1 : 20		

01 - ELEMENTS D'URBANITZACIÓ
01-01 GUALS DE VIANANTS

CRUÏLLA AMB PAS DE VIANANTS AMB GUAL
EN VORERES ENTRE 1.50 I 1.80 M

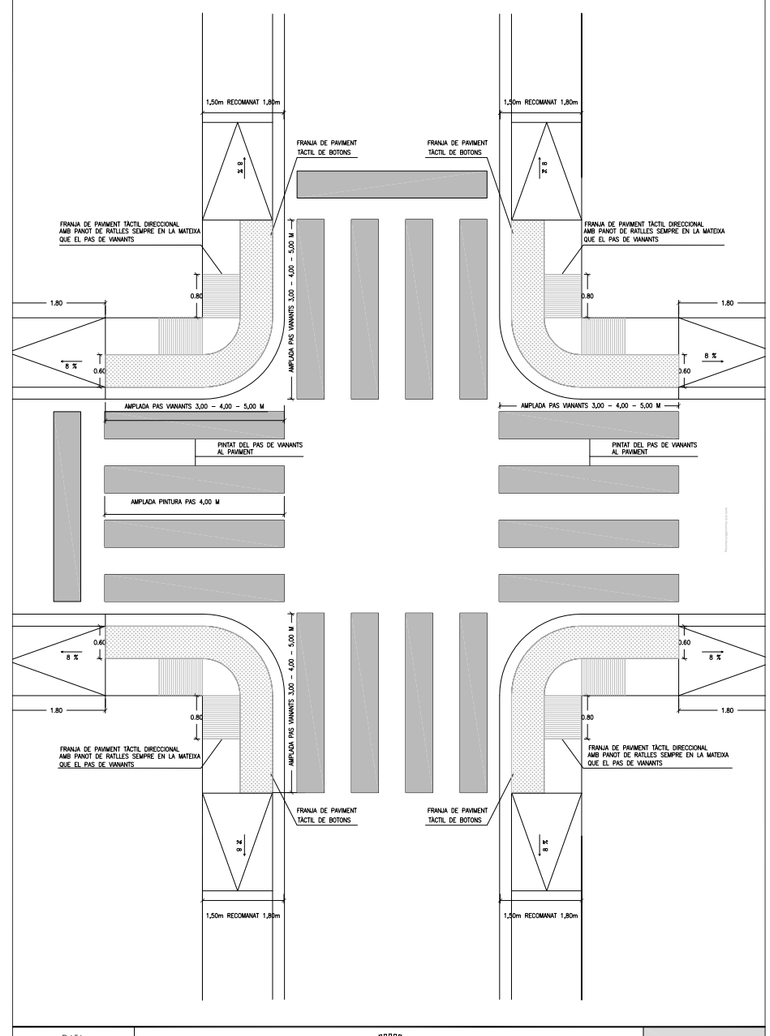

DATA		REFERÈNCIA
JULIOL 2011	Ajuntament de Sabadell SERVEI D'OBRES PÚBLIQUES	ITINERARI ACCESSIBLE 01-01-06
ESCALA 1 : 75		

Este documento ha sido firmado por Rosa Maria Torra Reventós a las 07:08 del día 06/03/2023y por Rosa Maria Torra Reventós a las 07:09 del día 06/03/2023. Mediante el código de verificación segura 4W1L1L1F6K2M4A0305O8 puede comprobar la validez de la firma electrónica de los documentos firmados en la dirección web que le proporciona la entidad emisora de este documento.

01 - ELEMENTS D'URBANITZACIÓ
01-01 GUALS DE VIANANTS

CRUÏLLA AMB PAS DE VIANANTS
AMB GUAL EN VORERES ENTRE 3.10 I 3.40 M

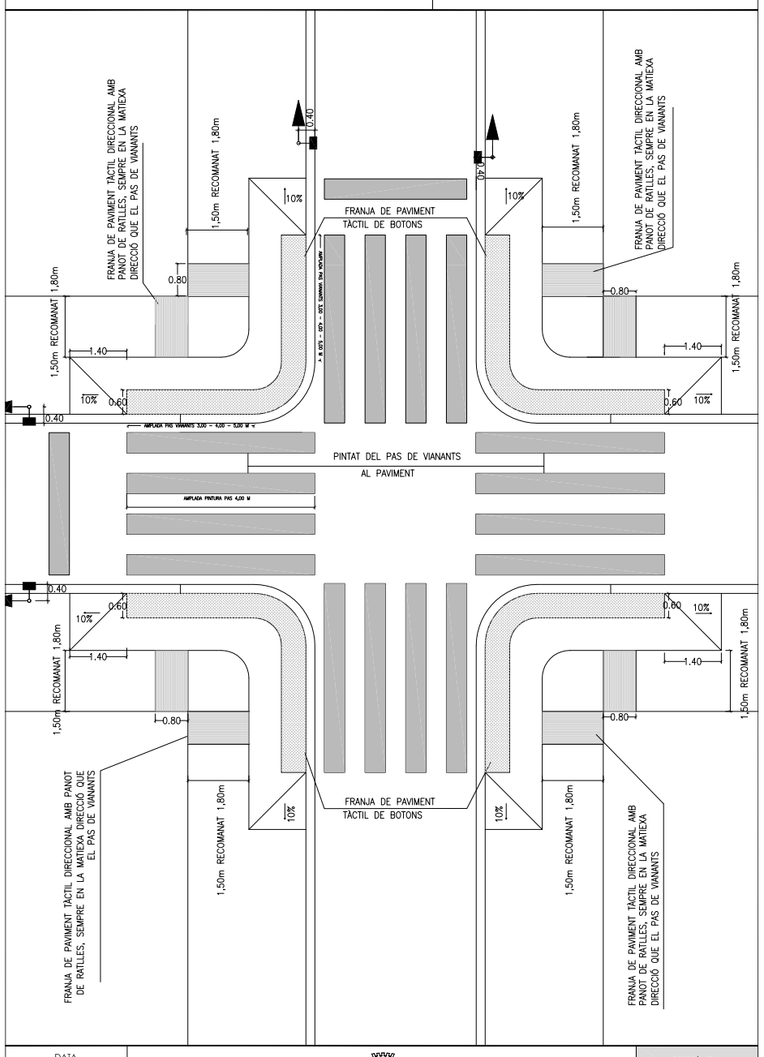

DATA
JULIOL 2011
ESCALA
1 : 75

Ajuntament de Sabadell
SERVEI D'OBRES PÚBLIQUES

REFERÈNCIA
ITINERARI ACCESSIBLE
01-01-07

01 - ELEMENTS D'URBANITZACIÓ
01-01 GUALS DE VIANANTS

GUAL DE VIANANTS EN ILLETES
AL MATEIX NIVELL DE VORERA

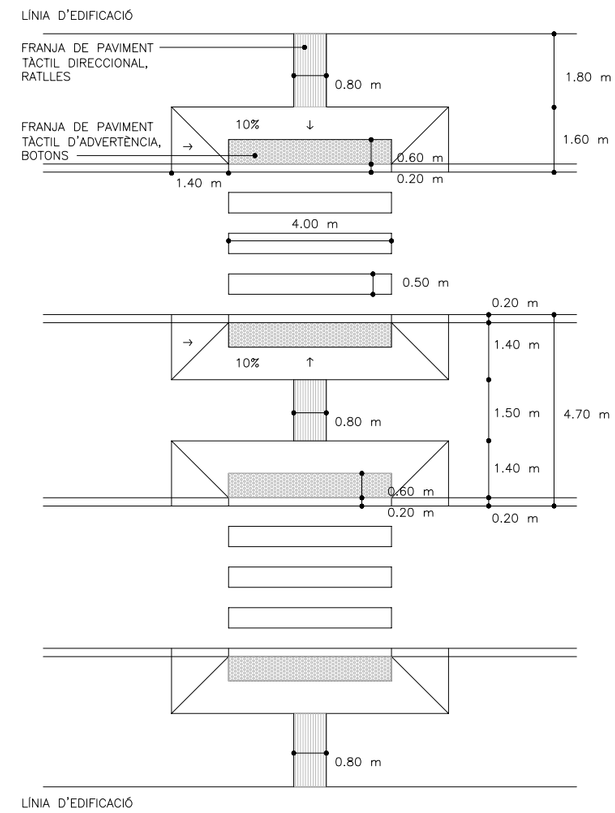

DATA
JULIOL 2011
ESCALA
1 : 100

Ajuntament de Sabadell
SERVEI D'OBRES PÚBLIQUES

REFERÈNCIA
ITINERARI ACCESSIBLE
01-01-08

01 - ELEMENTS D'URBANITZACIÓ
01-01 GUALS DE VIANANTS

GUAL DE VIANANTS EN ILLETES
ENRASADES A NIVELL DE CALÇADES

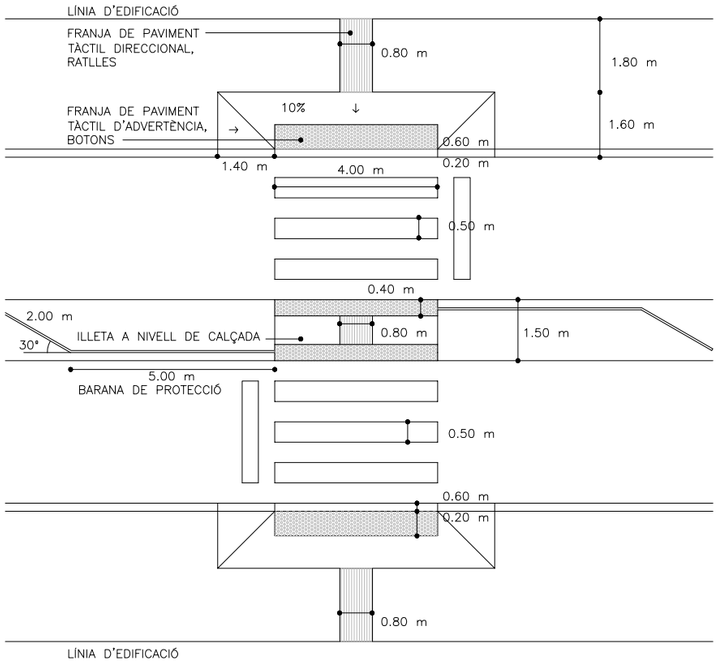

DATA
JULIOL 2011
ESCALA
1 : 100

Ajuntament de Sabadell
SERVEI D'OBRES PÚBLIQUES

REFERÈNCIA
ITINERARI ACCESSIBLE
01-01-09

01 - ELEMENTS D'URBANITZACIÓ
01-02 GUALS DE VEHICLES

AMPLADA GUALS

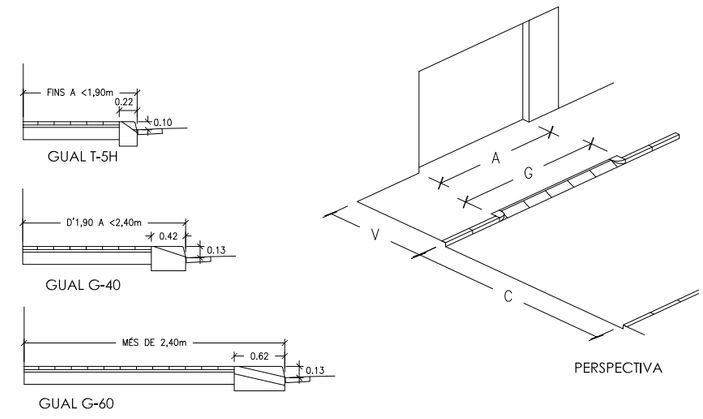

MODELS DE GUALS I AMPLADES DE VORERA

VORERA -V-	CALÇADA -C-	MODEL GUAL	AMPLADA PORTA -A-	AMPLADA MÀXIMA GUAL -G-	OBSERVACIONS
FINS A <1,90m	2.80m	T-5H	DE 2.70 a 3.20m	A + 50% A=G	
			MÉS DE 3.20m	A + 25% A=G	
	3.20m	T-5H	DE 2.70 a 3.20m	A + 50% A=G	
			MÉS DE 3.20m	A + 25% A=G	
	≥ DE 5.50m	T-5H	DE 2.70 a 3.20m	A + 25% A=G	
			MÉS DE 3.20m	A + 25% A=G	
D'1.90 A <2.40m	2.80m	G-40	DE 2.70 a 3.20m	A + 50% A=G	
			MÉS DE 3.20m	A + 25% A=G	
	3.20m	G-40	DE 2.70 a 3.20m	A + 50% A=G	
			MÉS DE 3.20m	A + 25% A=G	
	≥ DE 5.50m	G-40	DE 2.70 a 3.20m	A + 50% A=G	
			MÉS DE 3.20m	A + 25% A=G	
MÉS DE 2.40m	2.80m	G-60	DE 2.70 a 3.20m	A + 50% A=G	
			MÉS DE 3.20m	A + 25% A=G	
	3.20m	G-60	DE 2.70 a 3.20m	A + 50% A=G	
			MÉS DE 3.20m	A + 25% A=G	
	≥ DE 5.50m	G-60	DE 2.70 a 3.20m	A + 50% A=G	
			MÉS DE 3.20m	A + 25% A=G	

DATA
JULIOL 2011
ESCALA
1 : 50

Ajuntament de Sabadell
SERVEI D'OBRES PÚBLIQUES

REFERÈNCIA
01-02-01

Este documento ha sido firmado por Rosa Maria Torra Reventós a las 07:08 del día 06/03/2023y por Rosa Maria Torra Reventós a las 07:09 del día 06/03/2023. Mediante el código de verificación segura 4W1L1L1F6K2M4A0305O8 puede comprobar la validez de la firma electrónica de los documentos firmados en la dirección web que le proporciona la entidad emisora de este documento.

01 - ELEMENTS D'URBANITZACIÓ
01-02 - GUALS DE VEHICLES

GUALS DE VEHÍCLE T-5H

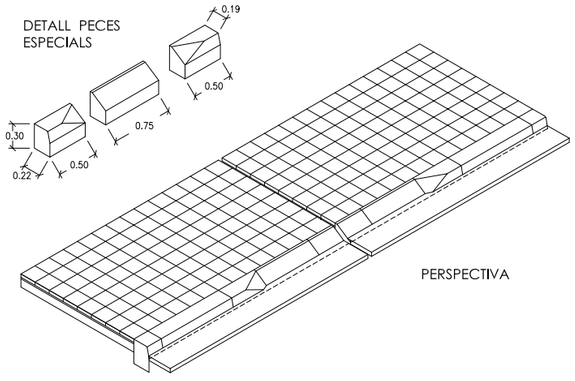

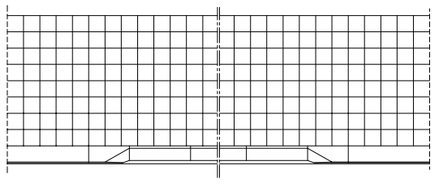

NOTA:
- EL GUAL SERÀ DE FORMIGÓ PREFABRICAT Ó DE PEDRA NATURAL, IGUAL QUE LA VORADA EXISTENT
- LA BASE DE FORMIGÓ DE LA VORERA SERÀ DE 20 cm. DE GRUIX EN TOTA L'AMPLADA DEL GUAL
- LA VORERA SERÀ AMB PAVIMENT DEFINIT EN RPOJECTE I ES COL.LOCARÀ A TRUC DE MACETA AMB MORTER PASTAT

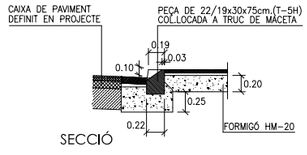

SECCIÓ

DATA		REFERÈNCIA
JULIOL 2011	Ajuntament de Sabadell SERVEI D'OBRES PÚBLIQUES	01-02-02
ESCALA 1 : 50		

01 - ELEMENTS D'URBANITZACIÓ
01-02 - GUALS DE VEHICLES

GUALS DE VEHÍCLE G-40

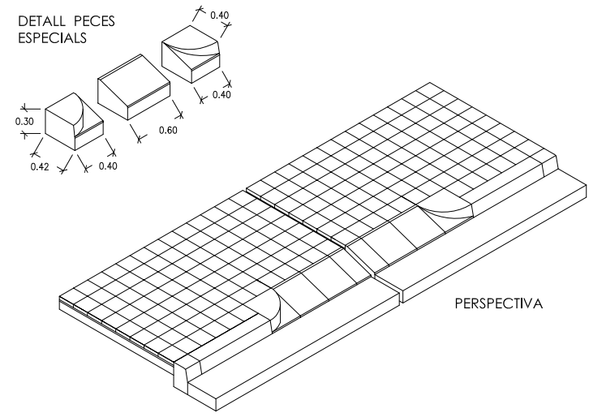

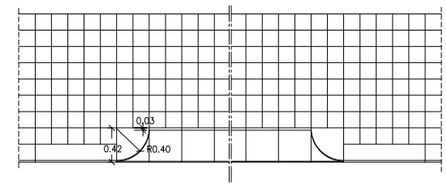

NOTA:
- EL GUAL SERÀ DE FORMIGÓ PREFABRICAT Ó DE PEDRA NATURAL, IGUAL QUE LA VORADA EXISTENT
- LA BASE DE FORMIGÓ DE LA VORERA SERÀ DE 20 cm. DE GRUIX EN TOTA L'AMPLADA DEL GUAL
- LA VORERA SERÀ AMB PAVIMENT DEFINIT EN RPOJECTE I ES COL.LOCARÀ A TRUC DE MACETA AMB MORTER PASTAT

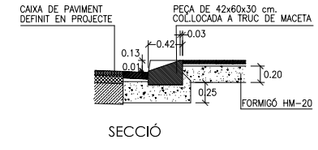

SECCIÓ

DATA		REFERÈNCIA
JULIOL 2011	Ajuntament de Sabadell SERVEI D'OBRES PÚBLIQUES	01-02-03
ESCALA 1 : 50		

01 - ELEMENTS D'URBANITZACIÓ
01-02 - GUALS DE VEHICLES

GUALS DE VEHÍCLES - G60

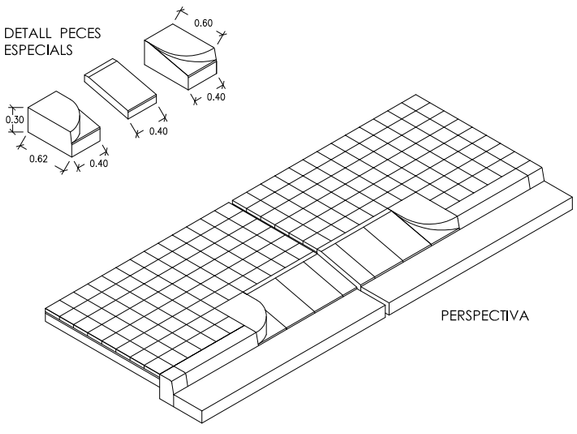

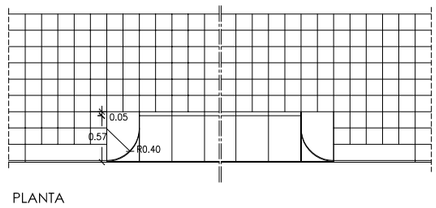

NOTA:
- EL GUAL SERÀ DE FORMIGÓ PREFABRICAT Ó DE PEDRA NATURAL, IGUAL QUE LA VORADA EXISTENT
- LA BASE DE FORMIGÓ DE LA VORERA SERÀ DE 20 cm. DE GRUIX EN TOTA L'AMPLADA DEL GUAL
- LA VORERA SERÀ AMB PAVIMENT DEFINIT EN RPOJECTE I ES COL.LOCARÀ A TRUC DE MACETA AMB MORTER PASTAT

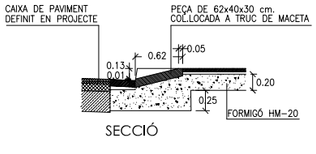

SECCIÓ

DATA		REFERÈNCIA
JULIOL 2011	Ajuntament de Sabadell SERVEI D'OBRES PÚBLIQUES	01-02-04
ESCALA 1 : 50		

01 - ELEMENTS D'URBANITZACIÓ
01-03 - VORADES I RIGOLES

VORERA TIPUS

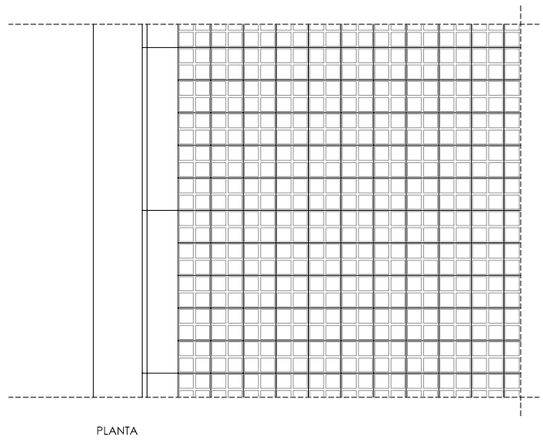

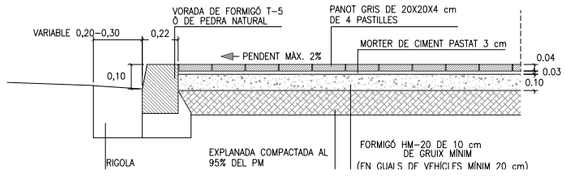

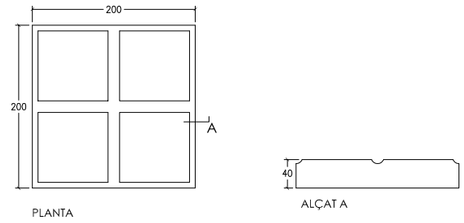

PANOT DE 4 PASTILLES E: 1/5

DATA		REFERÈNCIA
JULIOL 2011	Ajuntament de Sabadell SERVEI D'OBRES PÚBLIQUES	01-03 -01
ESCALA 1 : 25		

Este documento ha sido firmado por Rosa Maria Torra Reventós a las 07:08 del día 06/03/2023y por Rosa Maria Torra Reventós a las 07:09 del día 06/03/2023. Mediante el código de verificación segura 4W1L1L1F6K2M4A0305O8 puede comprobar la validez de la firma electrónica de los documentos firmados en la dirección web que le proporciona la entidad emisora de este documento.

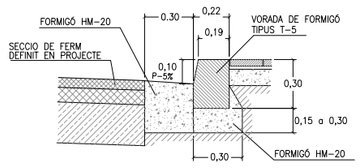

VORADA T-5 + RIGOLA DE FORMIGÓ

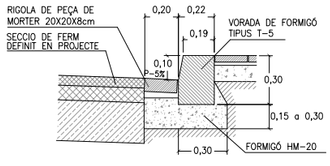

VORADA T-5 + RIGOLA DE MORTER 20X20

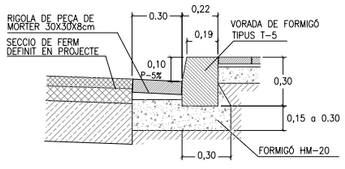

VORADA T-5 + RIGOLA DE MORTER 30X30

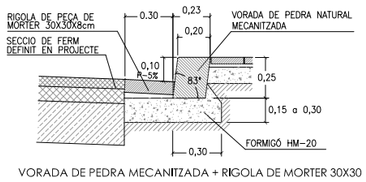

VORADA DE PEDRA MECANITZADA + RIGOLA DE MORTER 30X30

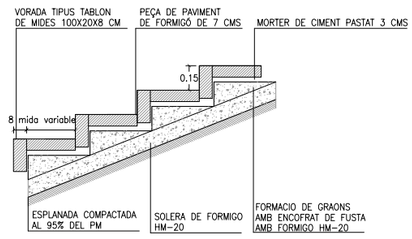

SECCIÓ

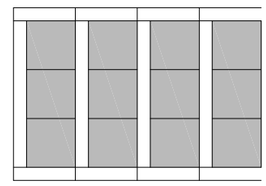

PLANTA

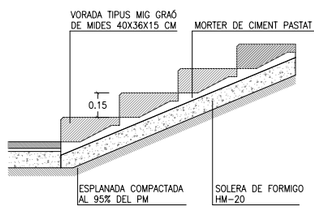

SECCIÓ

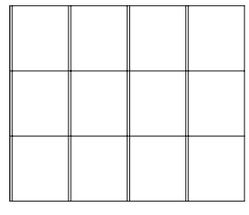

PLANTA

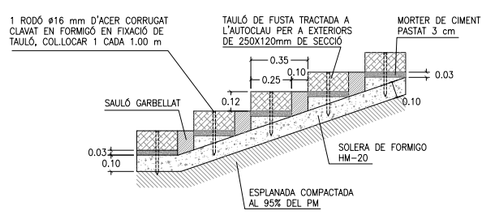

SECCIÓ

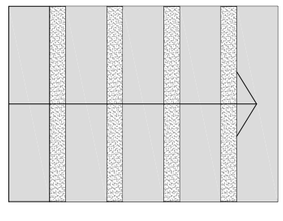

PLANTA

Este documento ha sido firmado por Rosa Maria Torra Reventós a las 07:08 del día 06/03/2023y por Rosa Maria Torra Reventós a las 07:09 del día 06/03/2023. Mediante el código de verificación segura 4W1L1L1F6K2M4A0305O8 puede comprobar la validez de la firma electrónica de los documentos firmados en la dirección web que le proporciona la entidad emisora de este documento.

01 - ELEMENTS D'URBANITZACIÓ
01-03 - VORADES I RIGOLES

VORADA METÀL.LICA
PLETINA ENRASADA

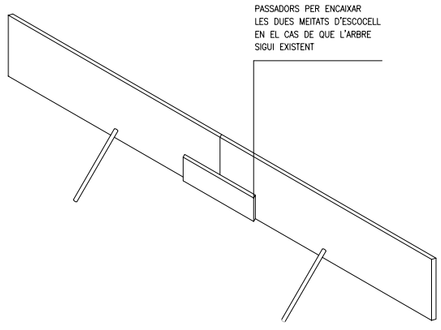

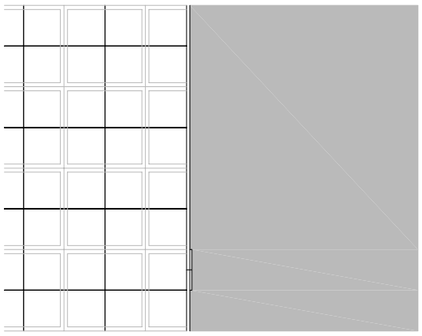

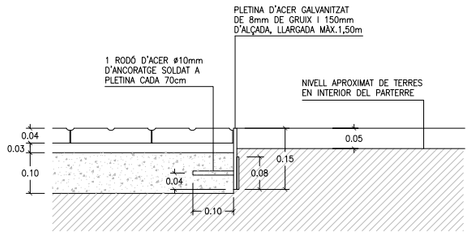

SECCIÓ -A-
E. 1:10

DATA		REFERÈNCIA
GENER 2008	Ajuntament de Sabadell SERVEI D'OBRES PÚBLIQUES	01-03-06
ESCALA 1 : 10		

01 - ELEMENTS D'URBANITZACIÓ
01-03 - VORADES I RIGOLES

VORADA DE PLETINA METÀL.LICA
SOBRESORTINT

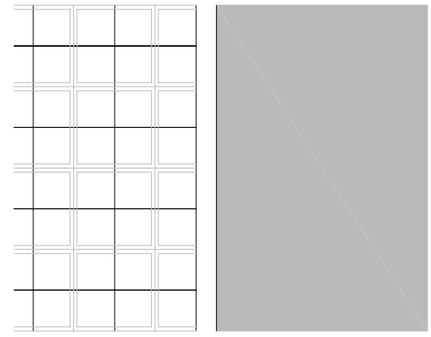

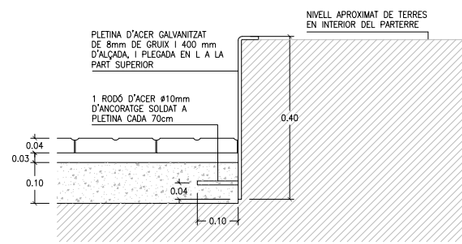

SECCIÓ -A-
E. 1:10

DATA		REFERÈNCIA
GENER 2011	Ajuntament de Sabadell SERVEI D'OBRES PÚBLIQUES	01-03-07
ESCALA 1 : 10		

01 - ELEMENTS D'URBANITZACIÓ
01-04 - ESCOCELLS

ESCOCELL TIPUS FIOL

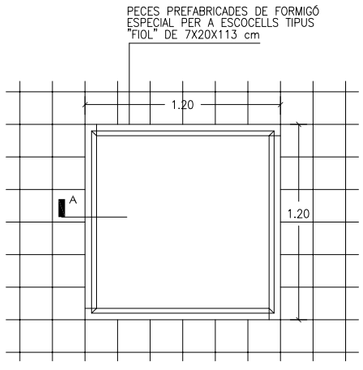

PLANTA ESCOCELL DE 1.20X1.20
E. 1:25

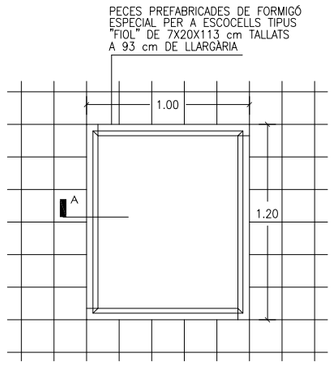

PLANTA ESCOCELL DE 1.20X1.00
E. 1:25

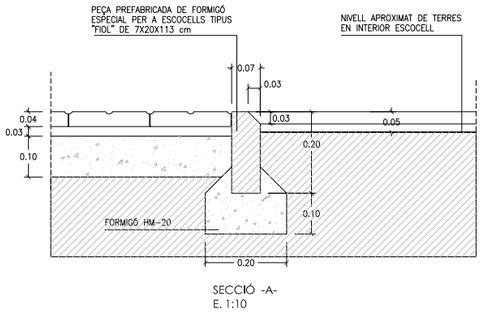

SECCIÓ -A-
E. 1:10

DATA		REFERÈNCIA
JULIOL 2011	Ajuntament de Sabadell SERVEI D'OBRES PÚBLIQUES	01-04-01
ESCALA 1 : 25 1 : 10		

01 - ELEMENTS D'URBANITZACIÓ
01-04 - ESCOCELLS

ESCOCELL DE PLETINA METÀL.LICA

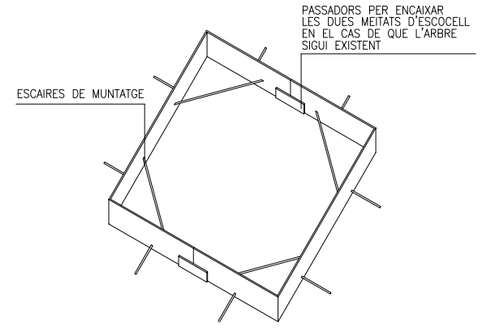

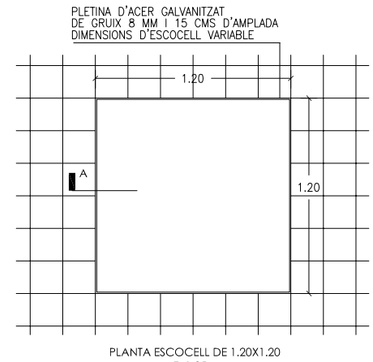

PLANTA ESCOCELL DE 1.20X1.20
E. 1:25

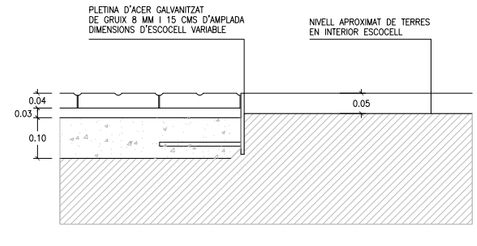

SECCIÓ -A-
E. 1:10

DATA		REFERÈNCIA
JULIOL 2011	Ajuntament de Sabadell SERVEI D'OBRES PÚBLIQUES	01-04-02
ESCALA 1 : 25 1 : 10		

Este documento ha sido firmado por Rosa Maria Torra Reventós a las 07:08 del día 06/03/2023y por Rosa Maria Torra Reventós a las 07:09 del día 06/03/2023. Mediante el código de verificación segura 4W1L1L1F6K2M4A0305O8 puede comprobar la validez de la firma electrónica de los documentos firmados en la dirección web que le proporciona la entidad emisora de este documento.

01 - ELEMENTS D'URBANITZACIÓ
01-04 - ESCOCELLS

ESCOCELL DE FOSA SENSE PINTAR

LES MIDES EXISTENTS DE LES 4 PECES QUE FORMEN L'ESCOCELL SÓN:

1000 MM
1200 MM
1400 MM
1600 MM



PLETINA DE FOSA SENSE PINTAR
DIMENSIONS D'ESCOCELL VARIABLE
SEGONS TAMANY DE PECES DE REFERÈNCIA

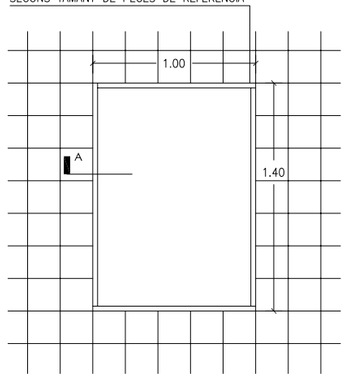

PLANTA ESCOCELL DE 1.40X1.00
E. 1:25

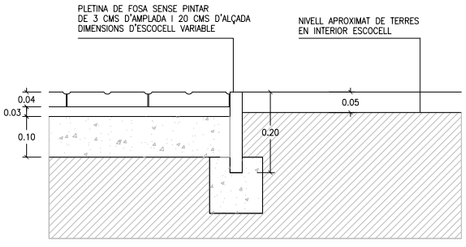

SECCIÓ -A-
E. 1:10

DATA		REFERÈNCIA
JULIOL 2011	Ajuntament de Sabadell SERVEI D'OBRES PÚBLIQUES	01-04-03
ESCALA 1 : 25 1 : 10		

01 - ELEMENTS D'URBANITZACIÓ
01-05 -PAVIMENTS

CALÇADA

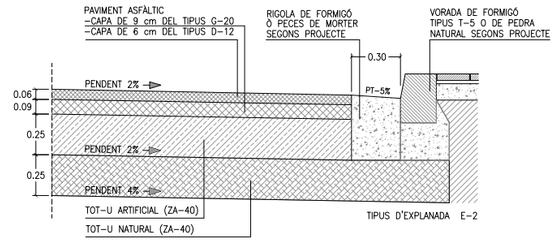

CATEGORÍA DE TRANSIT T-3 SECCIÓ Nº 322

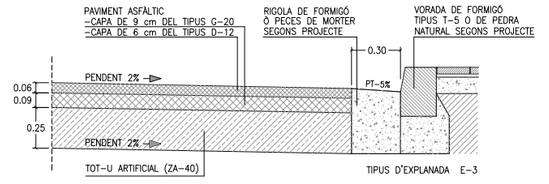

CATEGORÍA DE TRANSIT T-3 SECCIÓ Nº 332

DETALLS DE SECCIONS DE FERMS

Segons O.M. de 23 Maig 1989
"Instrucción 6.1-IC y 6.2-IC de la Dirección General de Carreteras"

DATA		REFERÈNCIA
JULIOL 2011	Ajuntament de Sabadell SERVEI D'OBRES PÚBLIQUES	01-05-01
ESCALA 1 : 25		

01 - ELEMENTS D'URBANITZACIÓ
01-05 -PAVIMENTS

TIPUS PANOT

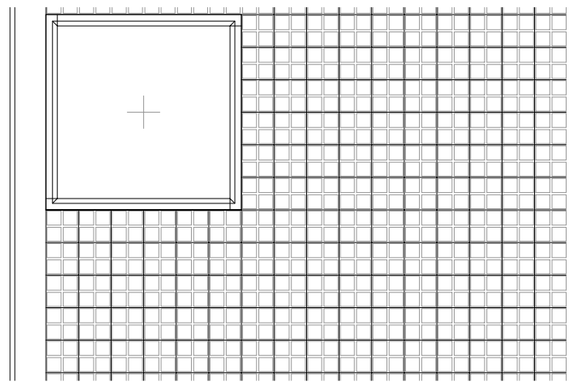

PLANTA

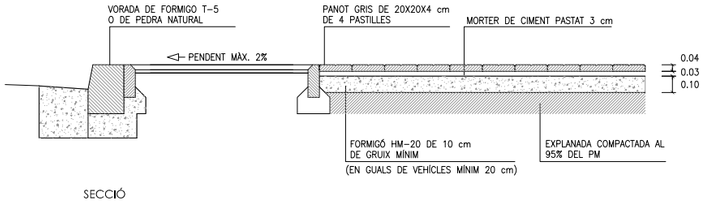

SECCIÓ

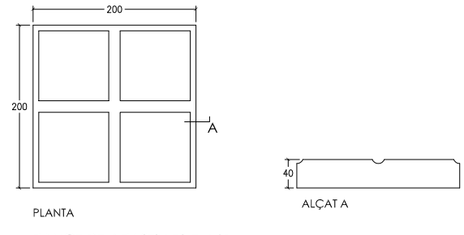

PLANTA ALÇAT A

PANOT DE 4 PASTILLES E: 1/5

DATA		REFERÈNCIA
JULIOL 2011	Ajuntament de Sabadell SERVEI D'OBRES PÚBLIQUES	01-05-02
ESCALA 1 : 25		

01 - ELEMENTS D'URBANITZACIÓ
01-05 -PAVIMENTS

TIPUS PREFABRICAT DE FORMIGÓ

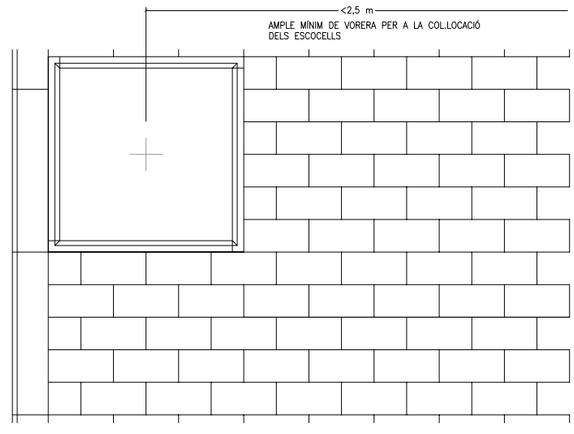

PLANTA

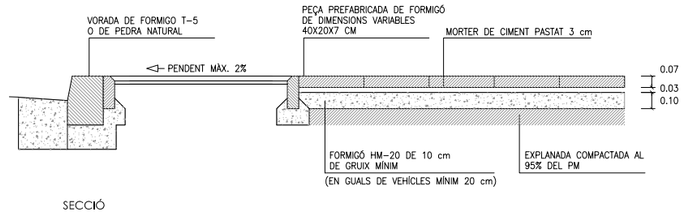

SECCIÓ

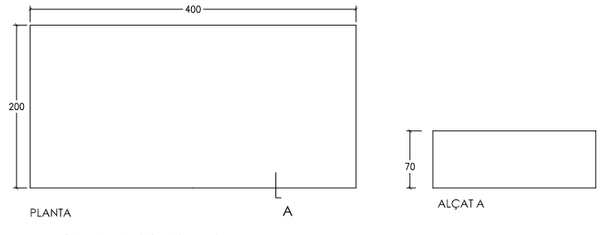

PLANTA ALÇAT A

PANOT DE 4 PASTILLES E: 1/5

DATA		REFERÈNCIA
JULIOL 2011	Ajuntament de Sabadell SERVEI D'OBRES PÚBLIQUES	01-05-03
ESCALA 1 : 25		

Este documento ha sido firmado por Rosa Maria Torra Reventós a las 07:08 del día 06/03/2023y por Rosa Maria Torra Reventós a las 07:09 del día 06/03/2023. Mediante el código de verificación segura 4W1L1L1F6K2M4A0305O8 puede comprobar la validez de la firma electrónica de los documentos firmados en la dirección web que le proporciona la entidad emisora de este documento.

01 - ELEMENTS D'URBANITZACIÓ
01-05 -PAVIMENTS

TIPUS MIXTE PREFABRICAT DE FORMIGÓ-GESPA



PLANTA

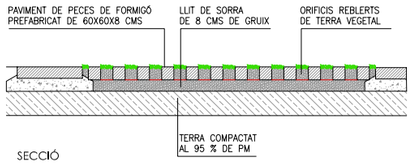

SECCIÓ

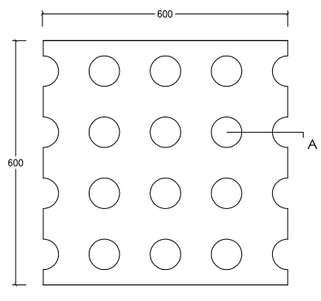

PLANTA

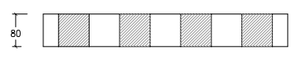

SECCIÓ PEÇA TOSCANA E: 1/10

DATA		REFERÈNCIA
JULIOL 2011	Ajuntament de Sabadell SERVEI D'OBRES PÚBLIQUES	01-05-04
ESCALA 1 : 25		

01 - ELEMENTS D'URBANITZACIÓ
01-05 -PAVIMENTS

TIPUS SAULÓ I SORRA

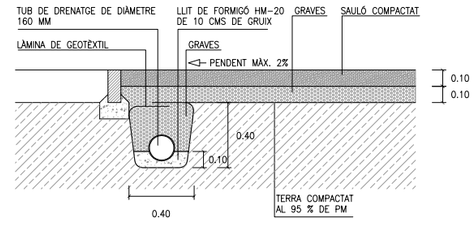

SECCIÓ DE PAVIMENT TIPUS SAULÓ

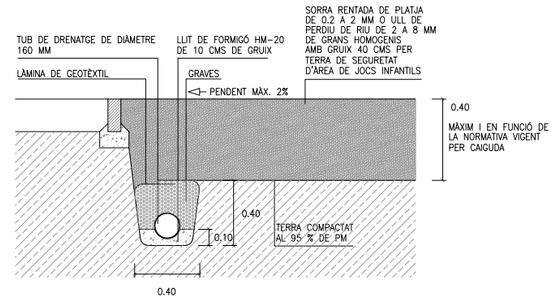

SECCIÓ DE PAVIMENT TIPUS SORRA EN ÀREES DE JOC

DATA		REFERÈNCIA
ABRIL 2004	Ajuntament de Sabadell SERVEI D'OBRES PÚBLIQUES	01-05-05
ESCALA 1 : 25		

01 - ELEMENTS D'URBANITZACIÓ
01-05 -PAVIMENTS

TIPUS FORMIGÓ CONTINU

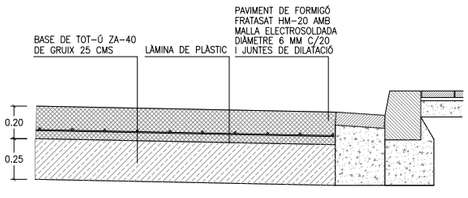

PAVIMENT EN APARCAMENTS DE FORMIGÓ CONTINU FRATASAT

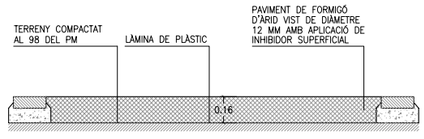

PAVIMENT EN CAMINS PEATONALSDE FORMIGÓ CONTINU RENTAT

NOTA:

- SEMPRE QUE EL PAVIMENT DE FORMIGÓ HAGI DE SOPORTAR TRÀNSIT RODAT S'INCORPORARÀ MALLA ELECTROSOLDADA
- EL FORMIGÓ ES TALLARA CADA 20-25 M2 I LES DISTÀNCIES MAI DERAN SUPERIOR A 5 M
- ES PODRAN INCORPORAR AL FORMIGÓ FIBRAS DE POLIÈSTER SEGONS PROJECTE

DATA		REFERÈNCIA
JULIOL 2011	Ajuntament de Sabadell SERVEI D'OBRES PÚBLIQUES	01-05-06
ESCALA 1 : 25		

01 - ELEMENTS D'URBANITZACIÓ
01-05 -PAVIMENTS

TIPUS CAUTXÚ

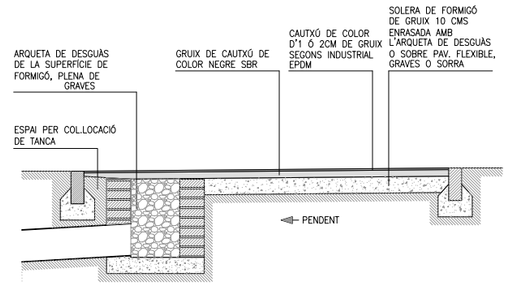

SECCIÓ TIPUS AMB PAVIMENT DE CAUTXÚ ENRASAT AMB LA RESTA DEL PAVIMENT

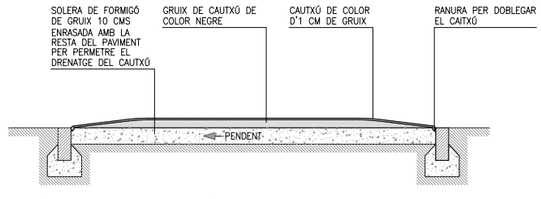

SECCIÓ TIPUS AMB BASE DE FORMIGÓ ENRASADA AMB LA RESTA DEL PAVIMENT

ALÇADA DE CAIGUDA	GRUIX DE PAVIMENT
>= 3.0 M	14 CM
>= 2.5 M	10 CM
>= 2.0 M	8 CM
>= 1.6 M	6 CM
>= 1.4 M	5 CM
>= 1.3 M	4 CM
>= 0.6 M	2 CM

GRUIX DE CAUTXÚ ORIENTATIU SEGONS ALÇADA DE CAIGUDA DEL JOC INFANTIL
A COMPROVAR SEGONS ASSAIG ALÇADA CAIGUDA CRÍTICA (HIC)

DATA		REFERÈNCIA
JULIOL 2011	Ajuntament de Sabadell SERVEI D'OBRES PÚBLIQUES	01-05-07
ESCALA 1 : 25		

Este documento ha sido firmado por Rosa Maria Torra Reventós a las 07:08 del día 06/03/2023y por Rosa Maria Torra Reventós a las 07:09 del día 06/03/2023. Mediante el código de verificación segura 4W1L1L1F6K2M4A0305O8 puede comprobar la validez de la firma electrónica de los documentos firmados en la dirección web que le proporciona la entidad emisora de este documento.

01 - ELEMENTS D'URBANITZACIÓ
01-06 RAMPES

RAMPES ACCESSIBLES

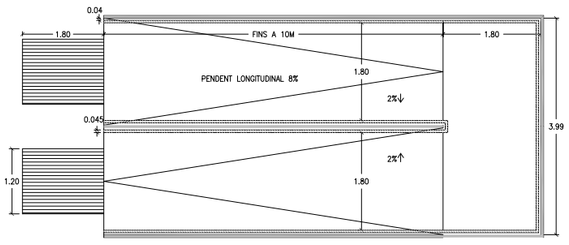

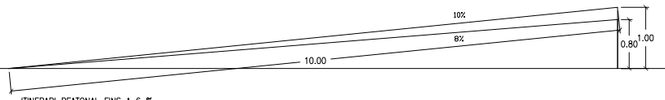

ITINERARI PEATONAL FINS A 6 %
LONGITUD DEL TRAM < 10 m
PENDENT LONGITUDINAL ≤ 10 % SI L < 3 M
PENDENT LONGITUDINAL ≤ 8 % SI L ENTRE 3 M I 10 M

PASSAMÀ

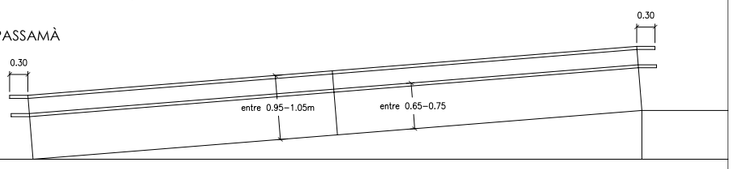

AMB RAMPA < 4m

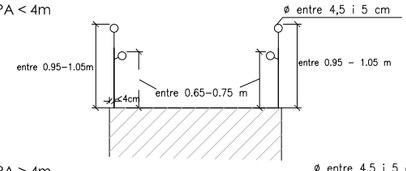

AMB RAMPA > 4m

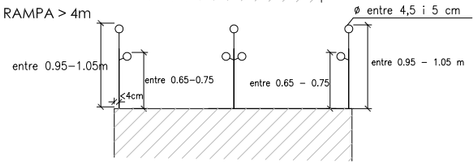

DATA		REFERÈNCIA
ABRIL 2011	Ajuntament de Sabadell SERVEI D'OBRES PÚBLIQUES	01-06-01
ESCALA 1 : 75		

01 - ELEMENTS D'URBANITZACIÓ
01-07 ESCALES

ESCALES PRACTICABLES

ALÇAT

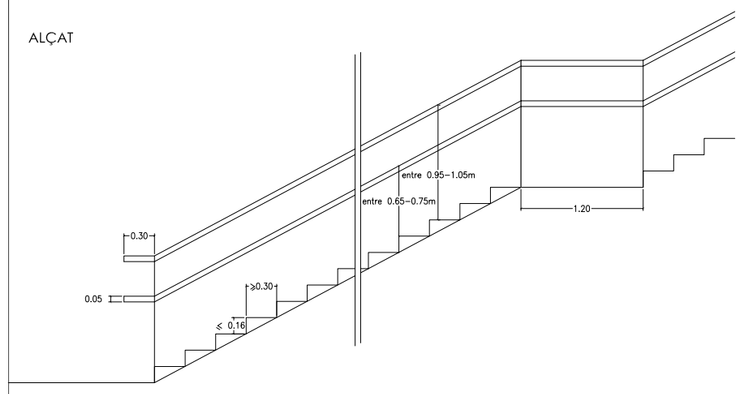

PLANTA

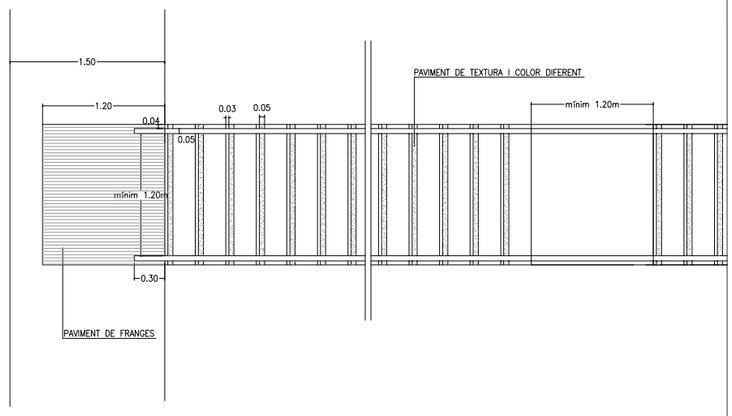

NOTA: NÚMERO DE GRAONS SEGUITS ENTRE 3 I 12
AMPLADA ESCALA > 4 M, ES COL.LOCARÀ PASSAMÀ DOBLE CENTRAL

DATA		REFERÈNCIA
ABRIL 2011	Ajuntament de Sabadell SERVEI D'OBRES PÚBLIQUES	01-07-01
ESCALA 1 : 25		

01 - ELEMENTS D'URBANITZACIÓ
01-08 ROTONDES

ROTONDES REMUNTABLES



SECCIÓ A-A'

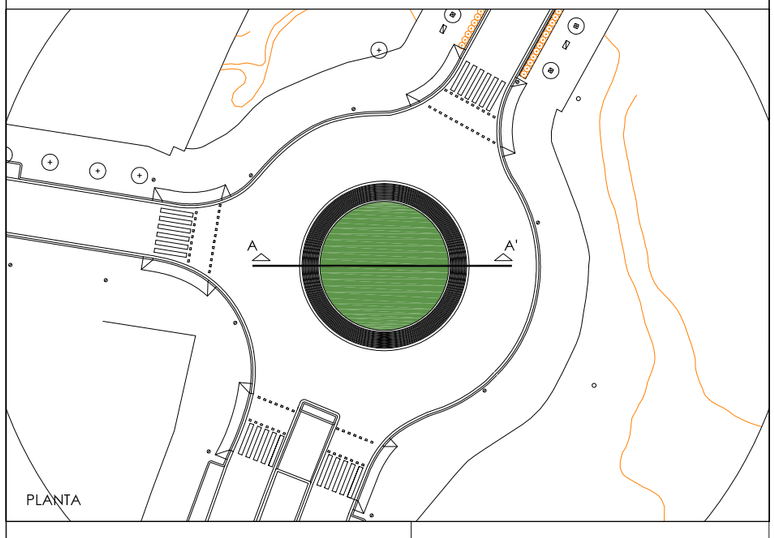

PLANTA

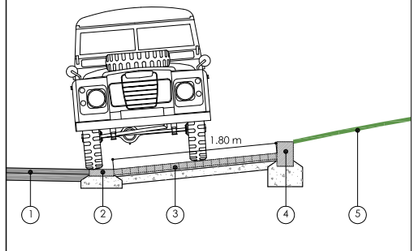

SECCIÓ CONSTRUCTIVA

MATERIALS

1. PAVIMENT BITUMINÓS

2. RIGOLA BLANCA DE 30X30X8 CMS SOBRE LLIT DE FORMIGÓ

3. LLAMBORDA DE FORMIGÓ PREFABRICAT DE DIMENSIONS 10X20X7 CMS COL·LOCADA AMB 3 CMS DE FORMIGÓ I SOBRE SOLERA DE FORMIGÓ DE 10 CM DE FORMIGÓ

4. VORADA DE FORMIGÓ PREFABRICAT DE DIMENSIONS 20X30X100 CMS COL·LOCADA SOBRE LLIT DE FORMIGÓ

5. ROTONDA PLANTADA AMB GESPA

*LA ROTONDA TINDRÀ UNA FRANJA REMUNTABLE D'APROXIMADAMENT 1.80 M PER PODER–LA MANTENIR

DATA		REFERÈNCIA
JULIOL 2011	Ajuntament de Sabadell SERVEI D'OBRES PÚBLIQUES	01-08-01
ESCALA 1 : 200 - 1:100 - 1:50		

02 - INSTAL·LACIONS URBANES I SERVEIS
02-01-INSTAL·LACIONS URBANES: SANEJAMENT

RASES PER TUB DE FORMIGÓ

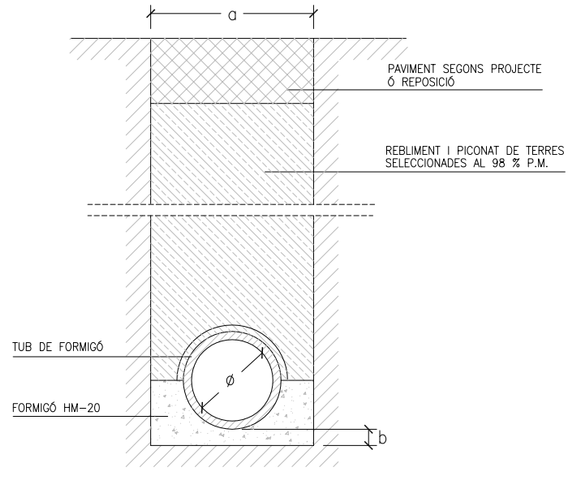

DETALL RASA CLAVEGUERA

ø	RASA (a)	SOLERA (b)
30	0,60	0,10
40	0,80	0,10
50	1,00	0,10
60	1,00	0,10
80	1,20	0,15
100	1,40	0,15

DATA		REFERÈNCIA
JULIOL 2011	Ajuntament de Sabadell SERVEI D'OBRES PÚBLIQUES	02-01-01
ESCALA 1 : 25		

Este documento ha sido firmado por Rosa Maria Torra Reventós a las 07:08 del día 06/03/2023y por Rosa Maria Torra Reventós a las 07:09 del día 06/03/2023. Mediante el código de verificación segura 4W1L1L1F6K2M4A0305O8 puede comprobar la validez de la firma electrónica de los documentos firmados en la dirección web que le proporciona la entidad emisora de este documento.

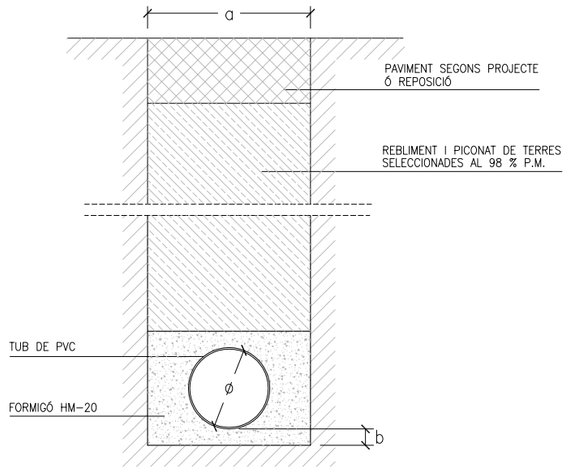

DETALL RASA CLAVEGUERA

ø	RASA (a)	SOLERA (b)
30	0,60	0,10
40	0,80	0,10
50	1,00	0,10
60	1,00	0,10
80	1,20	0,15
100	1,40	0,15

MIDES MÉS HABITUALS DE TUBS DE PVC

ø Ext mm	SN-2		SN-4		SN-8	
	ø Int	Esp	ø Int	Esp	ø Int	Esp
110			103.6	3.2	103.6	3.2
125			118.6	3.9	117.6	3.7
160	153.6	3.2	152.0	4.0	150.6	4.7
200	192.2	3.9	190.2	4.9	188.2	5.9
250	240.2	4.9	237.6	6.2	235.4	7.3
315	302.6	6.2	299.6	7.7	298.6	9.2
400	384.2	7.9	380.4	9.8	376.6	11.7
500	480.4	9.8	475.2	12.3	470.8	14.6
630	605.4	12.3	599.2	15.4	593.2	18.4

DATA JULIOL 2011 | ESCALA 1 : 25 | Ajuntament de Sabadell SERVEI D'OBRES PÚBLIQUES | REFERÈNCIA 02-01-02

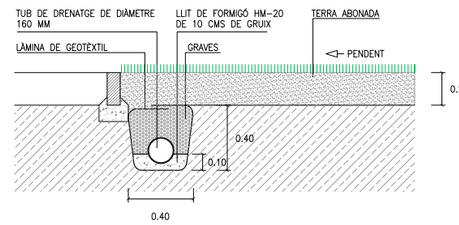

SECCIÓ TIPUS JARDINERA

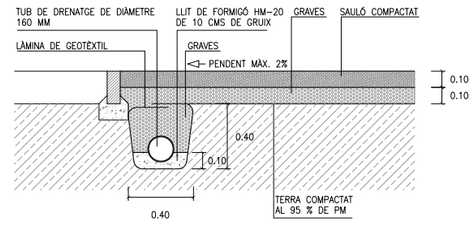

SECCIÓ DE PAVIMENT TIPUS SAULÓ

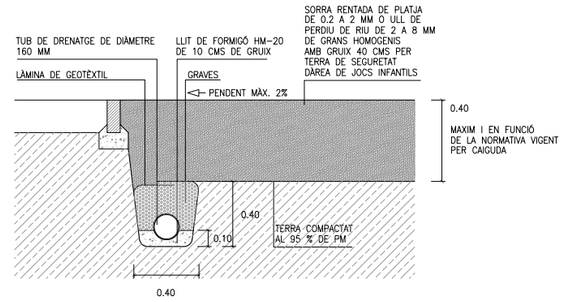

SECCIÓ DE PAVIMENT TIPUS SORRA

DATA JULIOL 2011 | ESCALA 1 : 25 | Ajuntament de Sabadell SERVEI D'OBRES PÚBLIQUES | REFERÈNCIA 02-01-03

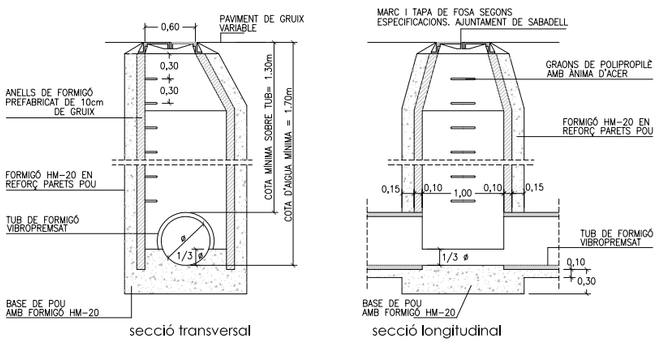

DETALL POU DE REGISTRE

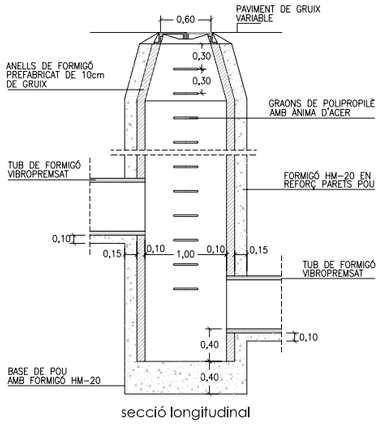

DETALL POU DE REGISTRE DE SALT

DATA FEBRER 2008 | ESCALA 1 : 25 | Ajuntament de Sabadell SERVEI D'OBRES PÚBLIQUES | REFERÈNCIA 02-01-04

*NOTA: TOTES LES REIXEN D'EMBORNALS HAURAN DE TENIR UNA ALÇADA DE 10 CMS O SUPERIOR

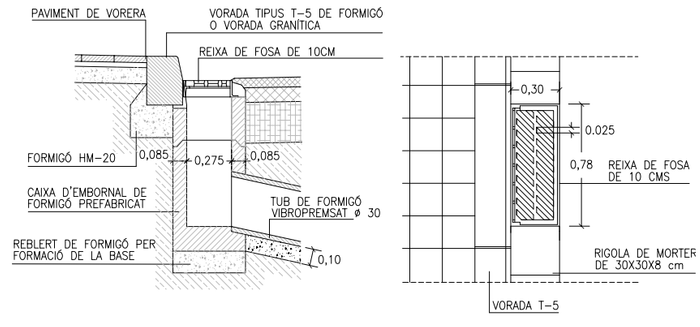

DETALL D'EMBORNAL DE VIAL

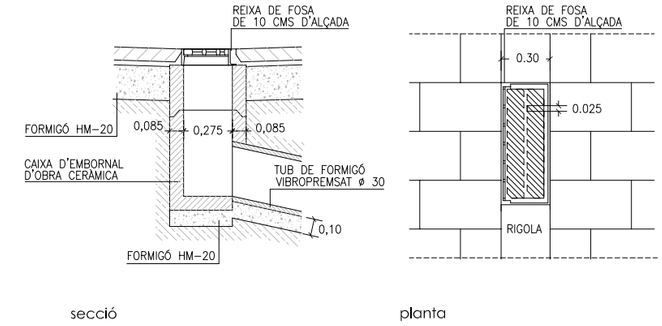

DETALL D'EMBORNAL REIXA INTERCEPTORA

NOTA: REIXES EN ITINERARI ACCESSIBLE DIÀMETRE MÀX. 1 CM

DATA JULIOL 2011 | ESCALA 1 : 25 | Ajuntament de Sabadell SERVEI D'OBRES PÚBLIQUES | REFERÈNCIA 02-01-05

Este documento ha sido firmado por Rosa Maria Torra Reventós a las 07:08 del día 06/03/2023y por Rosa Maria Torra Reventós a las 07:09 del día 06/03/2023. Mediante el código de verificación segura 4W1L1L1F6K2M4A0305O8 puede comprobar la validez de la firma electrónica de los documentos firmados en la dirección web que le proporciona la entidad emisora de este documento.

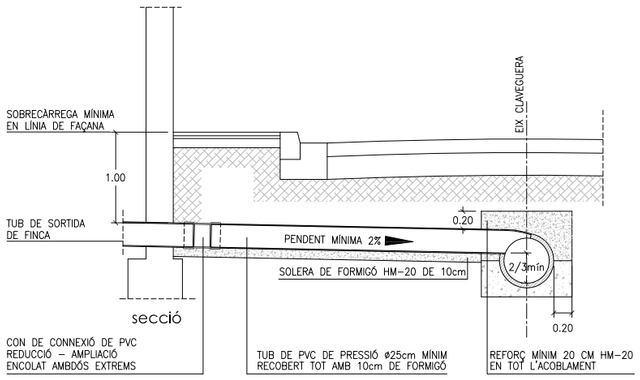

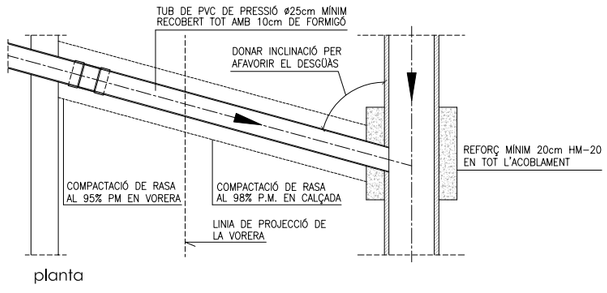

DETALL CONNEXIÓ TIPUS
A XARXA DE SANEJAMENT

DATA		REFERÈNCIA
JULIOL 2011	Ajuntament de Sabadell SERVEI D'OBRES PÚBLIQUES	02-01-06
ESCALA ----		

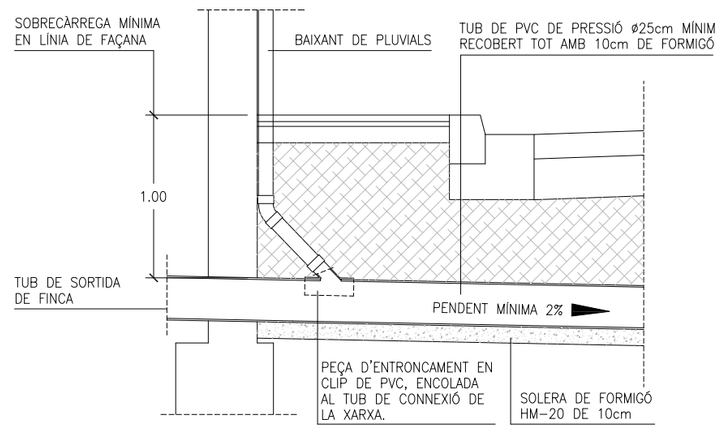

DETALL DE CONNEXIÓ
DE BAIXANT DE PLUVIALS

DATA		REFERÈNCIA
JULIOL 2011	Ajuntament de Sabadell SERVEI D'OBRES PÚBLIQUES	02-01-07
ESCALA 1 : 25		

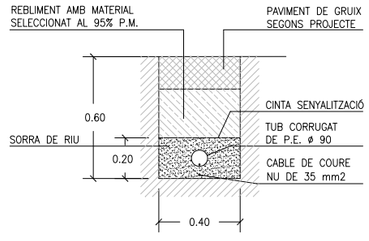

SECCIÓ DE CANALITZACIÓ

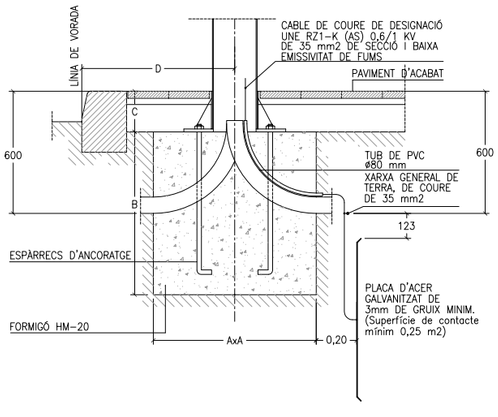

FONAMENT DE FANAL SEGONS ALÇADA

CARACTERÍSTIQUES				
ALÇADA BÀCUL O COLUMNA	3m-4m-5m	6m-7m-8m	9m-10m-11m	12m
DIMENSIÓ A	0,60x0,60	0,80x0,80	0,80x0,80	1,00x1,00
DIMENSIÓ B	0,60	0,80	1,00	1,30
DIMENSIÓ C	0,20	0,20	0,20	0,20
ESPÀRRECS D'ANCORATGE	Diàmetre i llargària segons detalls columnes ò bàculs			
DIST. "D" MÍNIMA	0,60	0,60	0,60	0,80

DATA		REFERÈNCIA
JULIOL 2011	Ajuntament de Sabadell SERVEI D'OBRES PÚBLIQUES	02-02-01
ESCALA 1:20		

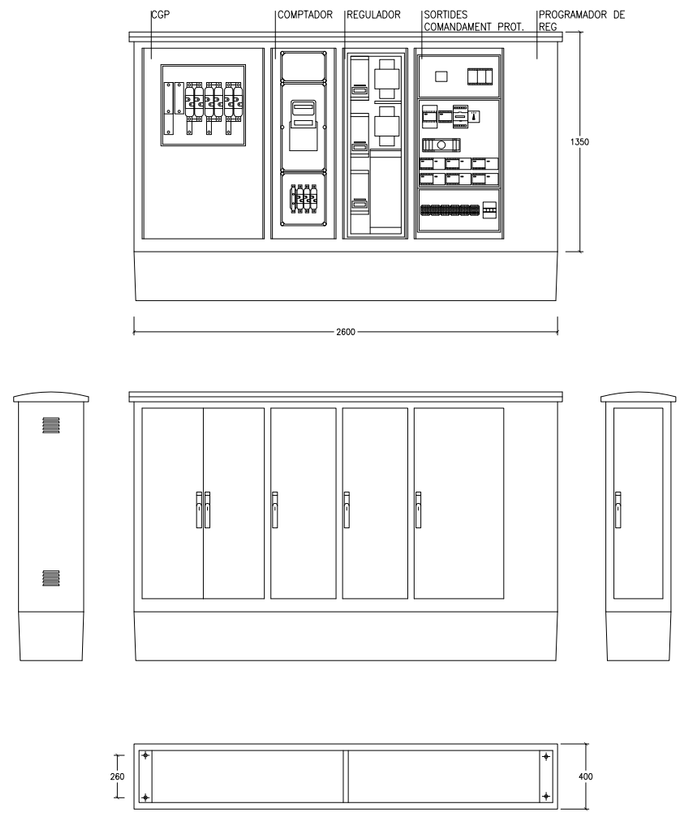

QUADRE TIPUS CITI-15 R SBD+SEC400
(Amb mòduls per allotjar caixa de seccionament i programador de reg elèctric)

ARMARI D'ACER INOXIDABLE AMB CAIXA DE SECCIONAMENT DE 400A. CAIXA GENERAL DE PROTECCIÓ DE COMPANYIA AMB BASES FUSIBLES APR 100 A III+SECCIONADOR NEUTRE. COMPTADOR ELECTRONIC DIRECTE PER TOT TIPUS DE CONTRACTACIONS INCLOSA V.O AMB CODI DE BARRES. INTERRUPTOR GENERAL AUTOMÀTICTETRAPOLAR SEGONS POTÈNCIA CONTRACTADA D'UN MÀXIM DE 63 A. 1 COMPTADOR TRIPOLAR DE 80 A EN ACI. 1 PROTECTOR CONTRA DESCÀRREGUES ATMOSFÈRIQUES MITJANÇANT DESCARREGADORS DE GAS DE CLASE "C". 1 INTERRUPTOR MANUAL DE POTENCIA 63 A. BORNES DE SORTIDA PER CABLE FINS 35 MM2 DE SECCIO. IL.LUMINACIÓ INTERIOR I PRESA DE TENSIÓ DE 220V. 16A PROTEGIDA AMB MAGNETOTÈRMIC I DIFERENCIAL 300MA. ESTABILITZADOR-REDUCTOR ESTÀTIC FINS 45 KVA. AMB CONNEXIÓ AL SISTEMA PER BUS 485. SISTEMA DE CONTROL CENTRLITZAT URBILUX GSM/GPRS AMB ANTENAINCORPORADA EN EL QUADRE. PROGRAMAT EN FÀBRICA I PERSONALITZAT PER UN EMPLAÇAMENT DEFINITIU. CABLEJAT GENERAL 750V AFUMEX SECCIONS: CIRCUIT ENTRADA 16 MMM2, SOTIDES 6 MM2.

DATA		REFERÈNCIA
JULIOL 2011	Ajuntament de Sabadell SERVEI D'OBRES PÚBLIQUES	02-02-02
ESCALA 1:25		

Este documento ha sido firmado por Rosa Maria Torra Reventós a las 07:08 del día 06/03/2023y por Rosa Maria Torra Reventós a las 07:09 del día 06/03/2023. Mediante el código de verificación segura 4W1L1L1F6K2M4A0305O8 puede comprobar la validez de la firma electrónica de los documentos firmados en la dirección web que le proporciona la entidad emisora de este documento.

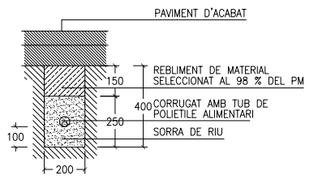

SECCIÓ DE CANALITZACIÓ
EN PAVIMENT

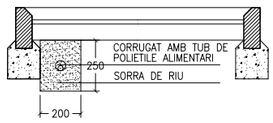

SECCIÓ DE CANALITZACIÓ
EN ESCOCELL

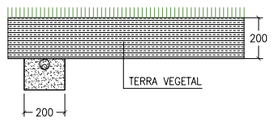

SECCIÓ DE CANALITZACIÓ
EN ZONA ENJARDINADA

DATA		REFERÈNCIA
JULIOL 2011	Ajuntament de Sabadell SERVEI D'OBRES PÚBLIQUES	02-03-01
ESCALA 1:20		

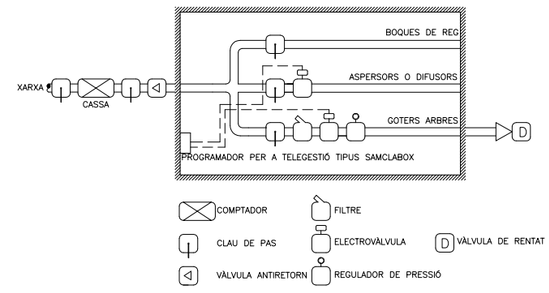

ESQUEMA D'ARQUETA DE REG

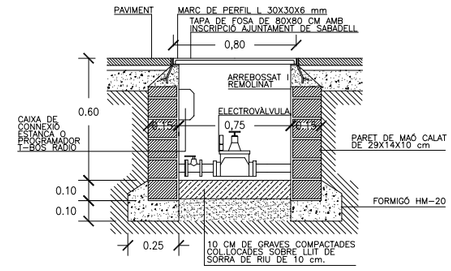

ARQUETA DE REG AMB
PROGRAMADOR A PILES

DATA		REFERÈNCIA
JULIOL 2011	Ajuntament de Sabadell SERVEI D'OBRES PÚBLIQUES	02-03-02
ESCALA 1:20		

*NOTA: TOTS ELS TUBS DE REG SERAN DE POLIETILÉ ALIMENTARI

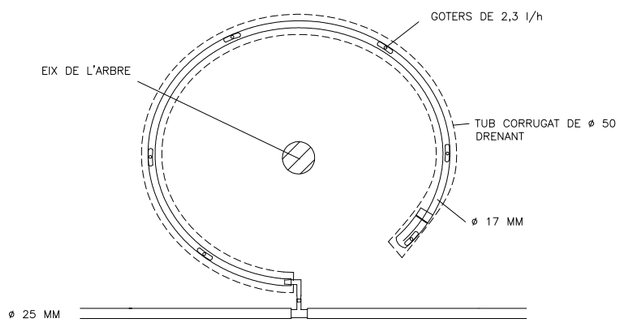

ANELLA OBERTA DE GOTEIG PER ARBRES

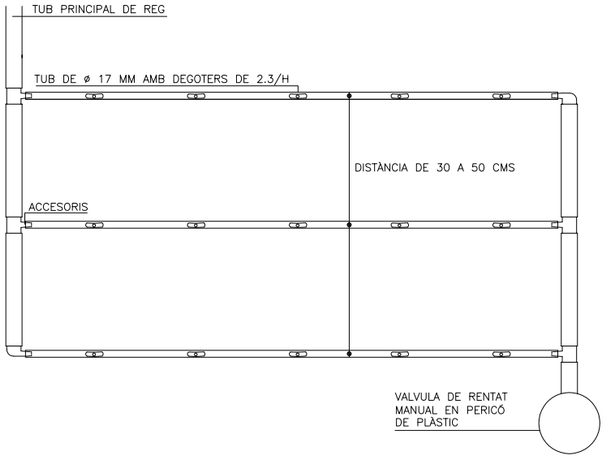

PINTA DE GOTEIG PER PARTERRES

DATA		REFERÈNCIA
JULIOL 2011	Ajuntament de Sabadell SERVEI D'OBRES PÚBLIQUES	02-03-03
ESCALA 1:10		

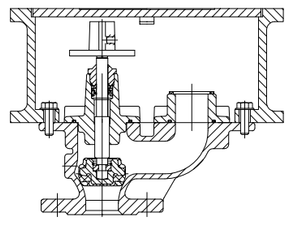

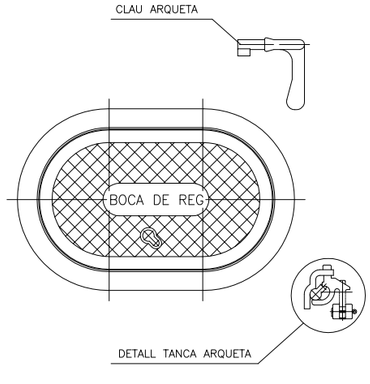

*NOTA: LES BOQUES DE REG SERAN COMPACTES DE FOSA, PINTADES AMB DUES CAPES DE PINTURA EPOXI I DE MIDES APROXIMADES 31X21X25 AMB RACORD TIPUS BARCELONA DE 45 MM, AMB CLAU DE PAS, PANY DE BRONZO I CLAU, RESISTENT AL PAS DE VEHICLES PESATS I AMB TANCAMENT DE EPDM.

DATA		REFERÈNCIA
JULIOL 2011	Ajuntament de Sabadell SERVEI D'OBRES PÚBLIQUES	02-03-04
ESCALA 1:5		

Este documento ha sido firmado por Rosa Maria Torra Reventós a las 07:08 del día 06/03/2023y por Rosa Maria Torra Reventós a las 07:09 del día 06/03/2023. Mediante el código de verificación segura 4W1L1L1F6K2M4A0305O8 puede comprobar la validez de la firma electrónica de los documentos firmados en la dirección web que le proporciona la entidad emisora de este documento.

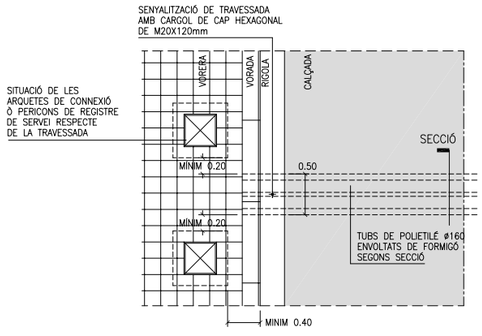

DETALL PLANTA TRAVESSADA
E. 1:50

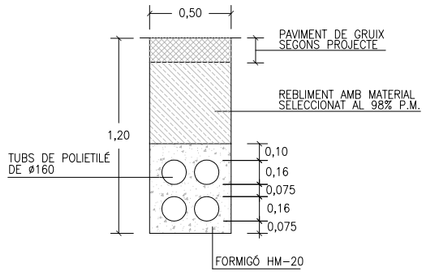

SECCIÓ RASA TRAVESSADA
E. 1:25

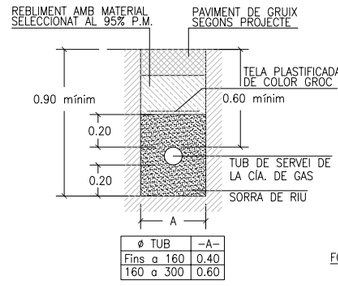

ø TUB	-A-
Fins a 160	0.40
160 a 300	0.60

SECCIÓ DE CANALITZACIÓ DE GAS EN VORERA

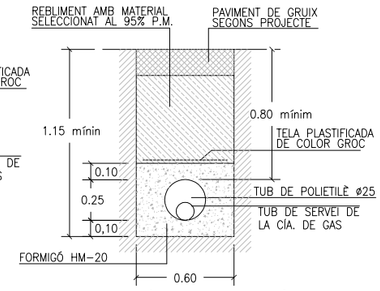

SECCIÓ DE CANALITZACIÓ DE GAS EN CALÇADA

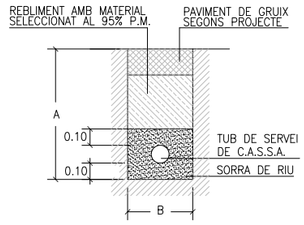

SECCIÓ DE CANALITZACIÓ D'AIGUA EN VORERA

ø TUB	A	B
100	1,00	0,40
150	1,10	0,60
200	1,20	0,60
300	1,40	0,60

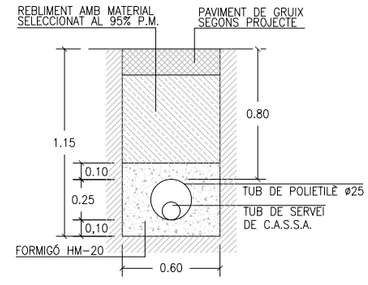

SECCIÓ DE CANALITZACIÓ D'AIGUA EN CALÇADA

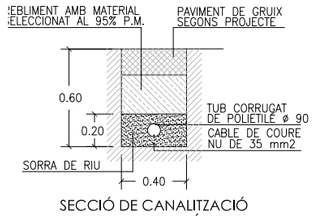

SECCIÓ DE CANALITZACIÓ D'ENLLUMENAT PÚBLIC

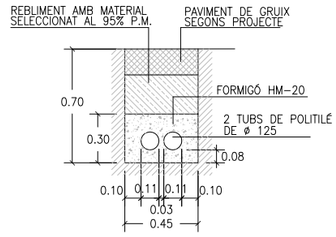

SECCIÓ DE CANALITZACIÓ XARXA DE TELEFÒNICA

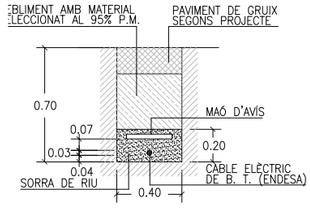

SECCIÓ DE CANALITZACIÓ XARXA DE BAIXA TENSIÓ

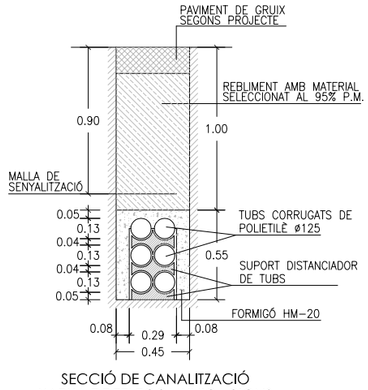

SECCIÓ DE CANALITZACIÓ XARXA DE TELECOMUNICACIONS

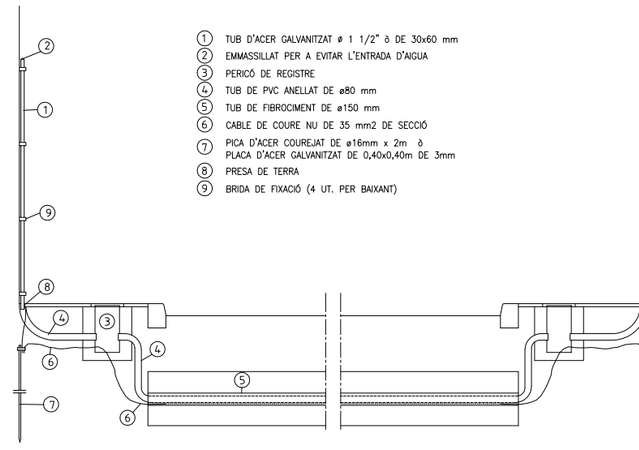

INSTAL·LACIÓ DE BAIXANTS
E. 1:50

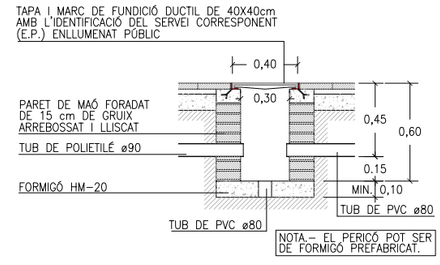

PERICÓ DE REGISTRE
E. 1:25

Este documento ha sido firmado por Rosa Maria Torra Reventós a las 07:08 del día 06/03/2023y por Rosa Maria Torra Reventós a las 07:09 del día 06/03/2023. Mediante el código de verificación segura 4W1L1L1F6K2M4A0305O8 puede comprobar la validez de la firma electrónica de los documentos firmados en la dirección web que le proporciona la entidad emisora de este documento.

03-ELEMENTS URBANS PER A LA PROTECCIÓ DE VIANANTS
03-01 BARANES

DESNIVELLS

ALÇADA DE CAIGUDA

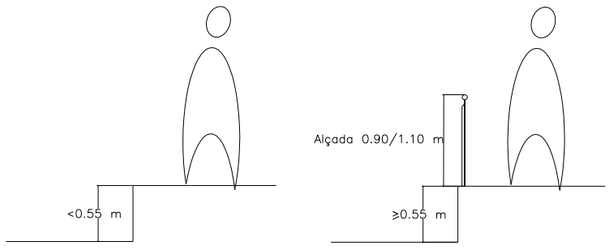

BARANA

Amb alçades de caigudes entre 0.55 cm a 6 m, l'alçada de la barana serà de 0.9 m

Amb alçades de caigudes superiors a 6 m, l'alçada de la barana serà de 1.10 m

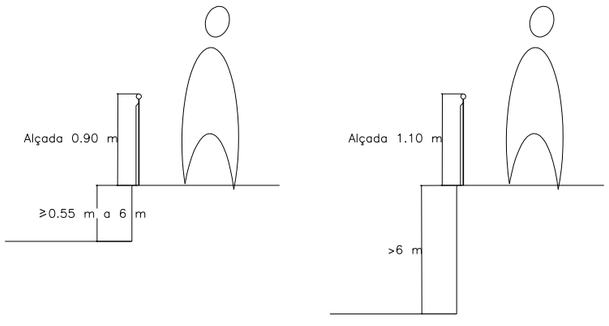

DATA		REFERÈNCIA
JULIOL 2011	Ajuntament de Sabadell SERVEI D'OBRES PÚBLIQUES	03-01-00
ESCALA 1 : 25		

03-ELEMENTS URBANS PER A LA PROTECCIÓ DE VIANANTS
03-01 BARANES

BARANA TIPUS ACCESSIBLE

*NOTA: LES BARANES SERAN PREFERENTMENT GALVANITZADES. DE NO SER AIXÍ PORTARAN DUES CAPES D'IMPRIMACIÓ TIPUS PINTURA EPOXI I DUES CAPES D'ACABAT DE PINTURA ESPECIAL PER ELEMENTS METÀL.LICS COM PINTURES TIPUS FORJA, ETC

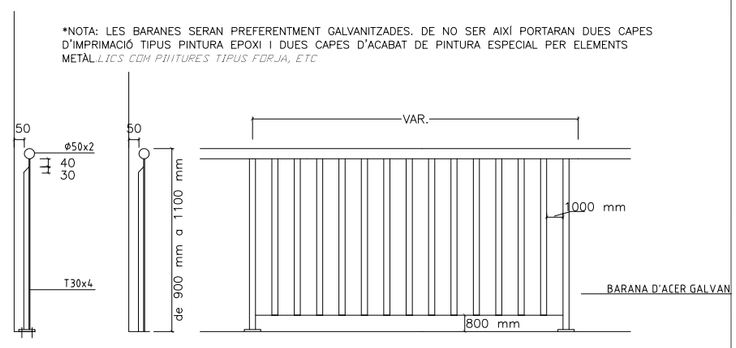

DETALL DE TIPUS DE FIXACIÓ A TERRA DE BARANA TIPUS
E. 1:10



BARANA FORMADA PER TUB DE PASSAMÀ RODÓ DE ø 50 I 2 MM DE GRUIX I MUNTANTS FORMATS PER PERFILS TIPUS T DE 30X4 MM, ANCORATS A TERRA SEGONS DETALL

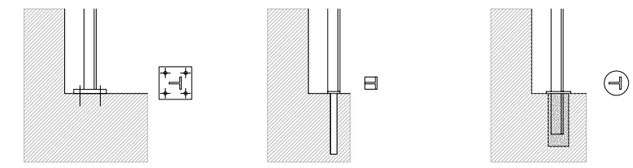

BARANA COLLADA A TERRA MITJANÇANT 4 TACS

BARANA COLLADA A TERRA AMB RESINA EPOXI MITJANÇANT BARRA COARRUGADA ø 16 SOLDADA A BASE DE BARANA FORMAT PER PLETINA QUADRADA DE 30X30 MM I 5 MM DE GRUIX

BARANA COLLADA A TERRA MITJANÇANT ENCASTAMENT DEL MATEIX PERFIL DINTRE DE FORAT EXECUTAT AMB MÀQUINA TIPUS HILTI I OMPLIMENT DEL FORAT PER FORMACIÓ DE DAU. TAPAT DEL FORAT MITJANÇANT DISC CIRCULAR MÒVIL DE DIÀMETRE 60 MM I 5 MM DE GRUIX AMB BUIDAT DEL PERFIL EN T AMB LÀSER

DATA		REFERÈNCIA
JULIOL 2011	Ajuntament de Sabadell SERVEI D'OBRES PÚBLIQUES	03-01-01
ESCALA 1 : 20		

03-ELEMENTS URBANS PER A LA PROTECCIÓ DE VIANANTS
03-01 BARANES

BARANA TIPUS PASSAMÀ

*NOTA: LES BARANES SERAN PREFERENTMENT GALVANITZADES. DE NO SER AIXÍ PORTARAN DUES CAPES D'IMPRIMACIÓ TIPUS PINTURA EPOXI I DUES CAPES D'ACABAT DE PINTURA ESPECIAL PER ELEMENTS METÀL.LICS COM PINTURES TIPUS FORJA, ETC

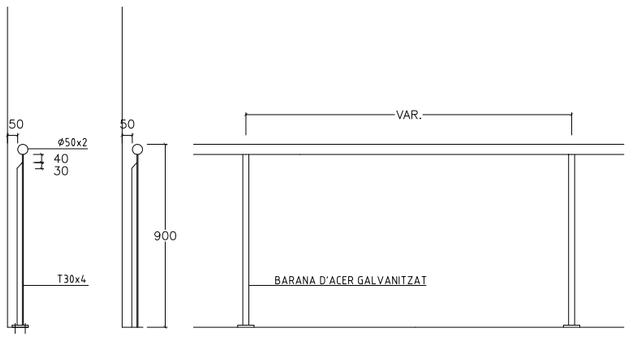

BARANA FORMADA PER TUB DE PASSAMÀ RODÓ DE ø 50 I 2 MM DE GRUIX I MUNTANTS FORMATS PER PERFILS TIPUS T DE 30X4 MM, ANCORATS A TERRA SEGONS DETALL

DETALL DE TIPUS DE FIXACIÓ A TERRA DE BARANA TIPUS
E. 1:10

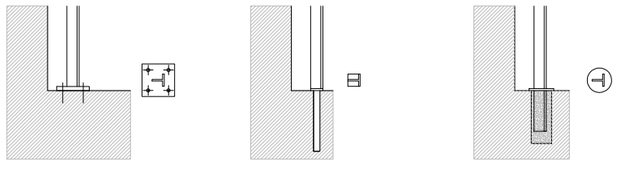

BARANA COLLADA A TERRA MITJANÇANT 4 TACS

BARANA COLLADA A TERRA AMB RESINA EPOXI MITJANÇANT BARRA COARRUGADA ø 16 SOLDADA A BASE DE BARANA FORMAT PER PLETINA QUADRADA DE 30X30 MM I 5 MM DE GRUIX

BARANA COLLADA A TERRA MITJANÇANT ENCASTAMENT DEL MATEIX PERFIL DINTRE DE FORAT EXECUTAT AMB MÀQUINA TIPUS HILTI I OMPLIMENT DEL FORAT PER FORMACIÓ DE DAU. TAPAT DEL FORAT MITJANÇANT DISC CIRCULAR MÒVIL DE DIÀMETRE 60 MM I 5 MM DE GRUIX AMB BUIDAT DEL PERFIL EN T AMB LÀSER

DATA		REFERÈNCIA
JULIOL 2011	Ajuntament de Sabadell SERVEI D'OBRES PÚBLIQUES	03-01-02
ESCALA 1 : 20		

03 - ELEMENTS URBANS PER A LA PROTECCIÓ DE VIANANTS
03-01 BARANES

BARANA TIPUS PARCS CAN LLONG

*NOTA: LES BARANES SERAN PREFERENTMENT GALVANITZADES. DE NO SER AIXÍ PORTARAN DUES CAPES D'IMPRIMACIÓ TIPUS PINTURA EPOXI I DUES CAPES D'ACABAT DE PINTURA ESPECIAL PER ELEMENTS METÀL.LICS COM PINTURES TIPUS FORJA, ETC

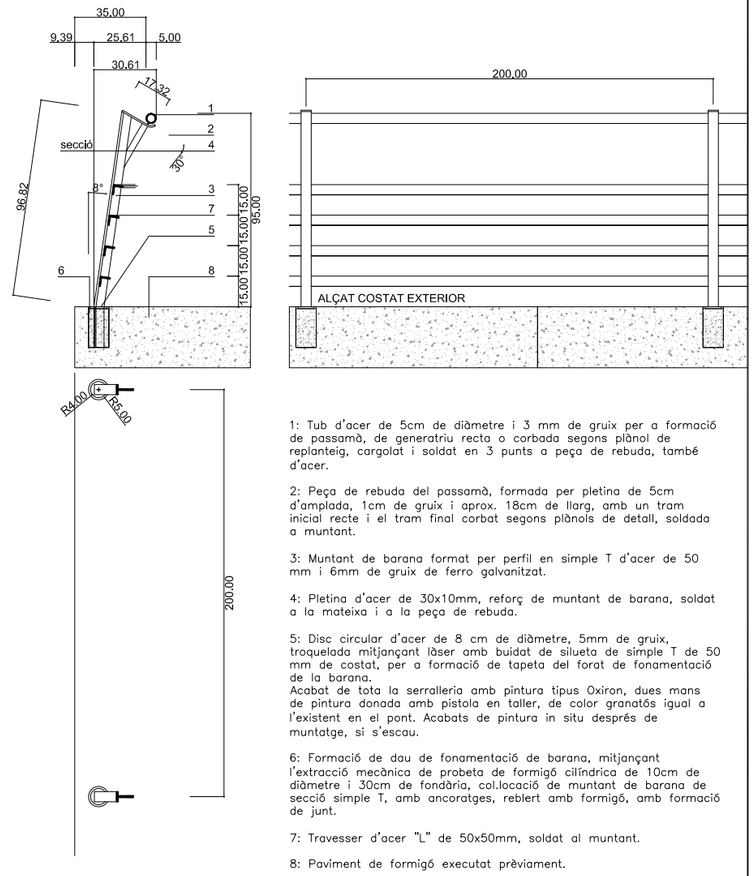

1: Tub d'acer de 5cm de diàmetre i 3 mm de gruix per a formació de passamà, de generatriu recta o corbada segons plànol de replanteig, cargolat i soldat en 3 punts a peça de rebuda, també d'acer.

2: Peça de rebuda del passamà, formada per pletina de 5cm d'amplada, 1cm de gruix i aprox. 18cm de llarg, amb un tram inicial recte i el tram final corbat segons plànols de detall, soldada a muntant.

3: Muntant de barana format per perfil en simple T d'acer de 50 mm i 6mm de gruix de ferro galvanitzat.

4: Pletina d'acer de 30x10mm, reforç de muntant de barana, soldat a la mateixa i a la peça de rebuda.

5: Disc circular d'acer de 8 cm de diàmetre, 5mm de gruix, troquelada mitjançant làser amb buidat de silueta de simple T de 50 mm de costat, per a formació de tapeta del forat de fonamentació de la barana.
Acabat de tota la serralleria amb pintura tipus Oxiron, dues mans de pintura donada amb pistola en taller, de color granatós igual a l'existent en el pont. Acabats de pintura in situ després de muntatge, si s'escau.

6: Formació de dau de fonamentació de barana, mitjançant l'extracció mecànica de probeta de formigó cilíndrica de 10cm de diàmetre i 30cm de fondària, col.locació de muntant de barana de secció simple T, amb ancoratges, reblert amb formigó, amb formació de junt.

7: Travesser d'acer "L" de 50x50mm, soldat al muntant.

8: Paviment de formigó executat prèviament.

DATA		REFERÈNCIA
JULIOL 2011	Ajuntament de Sabadell SERVEI D'OBRES PÚBLIQUES	03-01-03
ESCALA 1 : 20		

Este documento ha sido firmado por Rosa Maria Torra Reventós a las 07:08 del día 06/03/2023y por Rosa Maria Torra Reventós a las 07:09 del día 06/03/2023. Mediante el código de verificación segura 4W1L1L1F6K2M4A0305O8 puede comprobar la validez de la firma electrónica de los documentos firmados en la dirección web que le proporciona la entidad emisora de este documento.

03 - ELEMENTS URBANS PER A LA PROTECCIÓ DE VIANANTS
03-01 BARANES

BARANA TIPUS PARTERRE
CAN LLONG

*NOTA: LES BARANES SERAN PREFERENTMENT GALVANITZADES. DE NO SER AIXÍ PORTARAN DUES CAPES D'IMPRIMACIÓ TIPUS PINTURA EPOXI I DUES CAPES D'ACABAT DE PINTURA ESPECIAL PER ELEMENTS METÀL:LICS COM PINTURES TIPUS FORJA, ETC

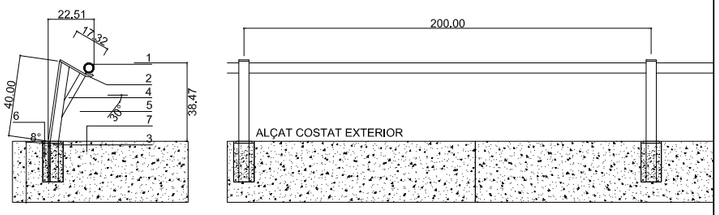

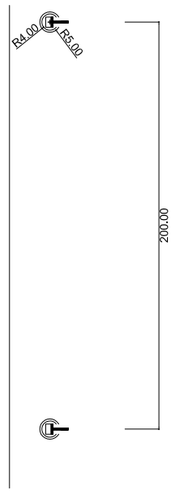

1: Tub d'acer de 5cm de diàmetre i 3 mm de gruix per a formació de passamà, de generatriu recta o corbada segons plànol de replanteig, cargolat i soldat en 3 punts a peça de rebuda, també d'acer.

2: Peça de rebuda del passamà, formada per pletina de 5cm d'amplada, 1cm de gruix i aprox. 18cm de llarg, amb un tram inicial recte i el tram final corbat segons plànols de detall, soldada a muntant.

3: Muntant de barana format per perfil en simple T d'acer de 50 mm i 6mm de gruix de ferro galvanitzat.

4: Pletina d'acer de 30x10mm, reforç de muntant de barana, soldat a la mateixa i a la peça de rebuda.

5: Disc circular d'acer de 8 cm de diàmetre, 5mm de gruix, troquelada mitjançant làser amb buidat de silueta de simple T de 50 mm de costat, per a formació de tapeta del forat de fonamentació de la barana.
Acabat de tota la serralleria amb pintura tipus Oxiron, dues mans de pintura donada amb pistola en taller, de color granatós igual a l'existent en el pont. Acabats de pintura in situ després de muntatge, si s'escau.

6: Formació de dau de fonamentació de barana, mitjançant l'extracció mecànica de probeta de formigó cilíndrica de 10cm de diàmetre i 30cm de fondària, col.locació de muntant de barana de secció simple T, amb ancoratges, reblert amb formigó, amb formació de junt.

4: Travesser d'acer "L" de 50x50mm, soldat al muntant.

8: Paviment de formigó executat prèviament.

DATA		REFERÈNCIA
JULIOL 2011	Ajuntament de Sabadell SERVEI D'OBRES PÚBLIQUES	03-01-04
ESCALA 1 : 20		

03-ELEMENTS URBANS PER A LA PROTECCIÓ DE VIANANTS
03-02 TANQUES DE JOCS INFANTILS

TANCA DE TUTORS DE FUSTA
SENSE SUPORT

*NOTA: TOTES LES TANQUES D'ÀREES DE JOCS INFANTILS TINDRAN UNA SEPARACIÓ ENTRE TUTORS DE COM A MÀXIM 80 MM. ELS DIÀMETRES DE LES FUSTES OSCIL.LARAN ENTRE 70, 80, 90, 100 I 120 MM DE DIÀMETRE. ELS TUTORS TAMBÉ PODRAN SER DE SECCIÓ QUADRADA.

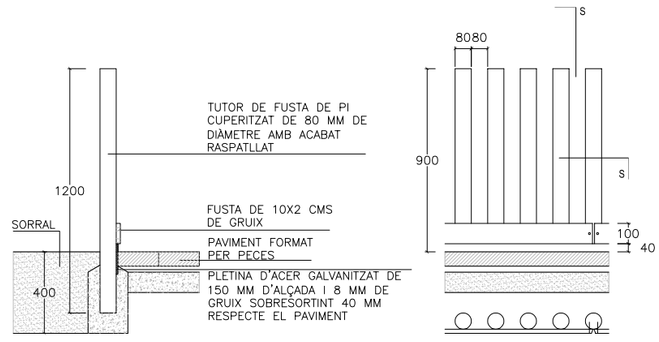

DETALL DE TANCA DE JOCS TIPUS AMB RODONS DE FUSTA DE DIÀMETRE 80 MM

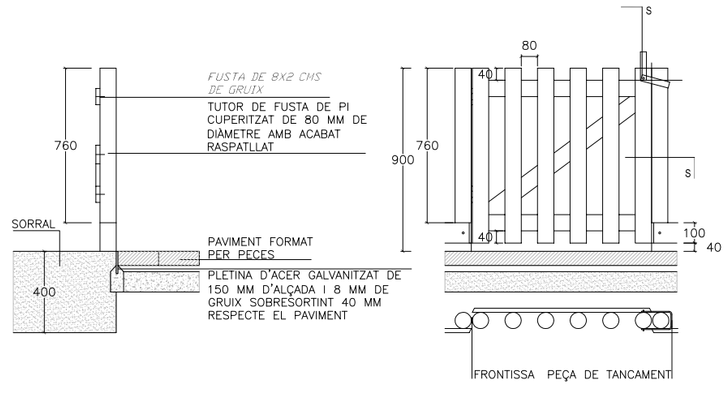

DETALL DE PORTA DE TANCA DE JOCS TIPUS AMB RODONS DE FUSTA DE DIÀMETRE 80 MM

DATA		REFERÈNCIA
JULIOL 2011	Ajuntament de Sabadell SERVEI D'OBRES PÚBLIQUES	03-02-01
ESCALA 1 : 20		

03-ELEMENTS URBANS PER A LA PROTECCIÓ DE VIANANTS
03-02 TANQUES DE JOCS INFANTILS

TANCA DE TUTORS DE FUSTA AMB SUPORT PICA RODONA I QUADRADA

*NOTA: TOTES LES TANQUES D'ÀREES DE JOCS INFANTILS TINDRAN UNA SEPARACIÓ ENTRE TUTORS DE COM A MÀXIM 80 MM. ELS DIÀMETRES DE LES FUSTES OSCIL.LARAN ENTRE 70, 80, 90, 100 I 120 MM DE DIÀMETRE. ELS TUTORS TAMBÉ PODRAN SER DE SECCIÓ QUADRADA

–TUTOR DE FUSTA DE PI CUPERITZAT O FUSTA TROPICAL
–SUPORT METÀL.LIC DE SECCIÓ QUADRADA O RODONA

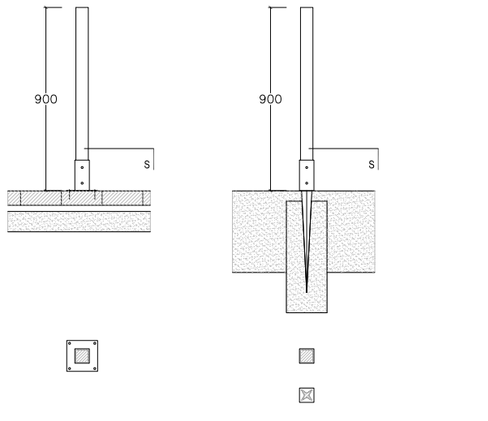

DETALL D'ANCLATGES PER TERRA DUR

DETALL D'ANCLATGES PER TERRA TOU

PLETINA QUADRADA	PLETINA PUNTA QUADRADA	PLETINA RODONA	PLETINA PUNTA RODONA
71X71X150 MM	71X71X750 MM	Ø 81X150 MM	Ø 81X150X750 MM
91X91X150 MM	91X91X750 MM	Ø 100X150 MM	Ø 100X150X750 MM
120X120X150 MM	120X120X750 MM		

DATA		REFERÈNCIA
JULIOL 2011	Ajuntament de Sabadell SERVEI D'OBRES PÚBLIQUES	03-02-02
ESCALA 1 : 20		

03-ELEMENTS URBANS PER A LA PROTECCIÓ DE VIANANTS
03-02 TANQUES DE JOCS INFANTILS

TANCA DE FUSTA TIPUS ANGLÈS

① Lamel.la de fusta de pi cuperitzat de mínim 80 mm d'amplada i 22 mm de gruix
② Muntant de fusta de 80x80 mm secció quadrada
③ Sistema tancament portes amb pletina de fixació

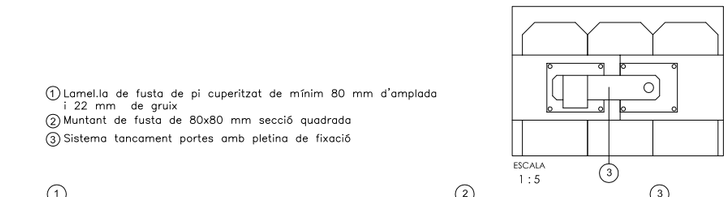

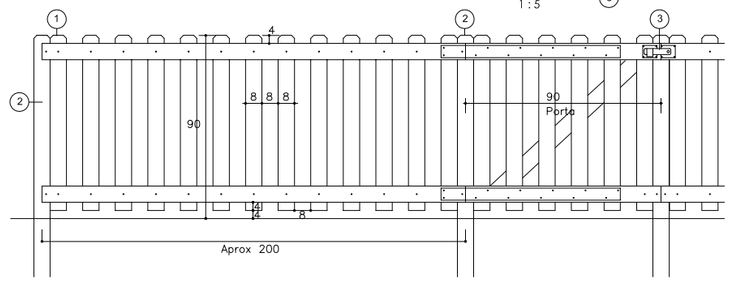

DETALL DE TANCA DE JOCS TIPUS ANGLÈS

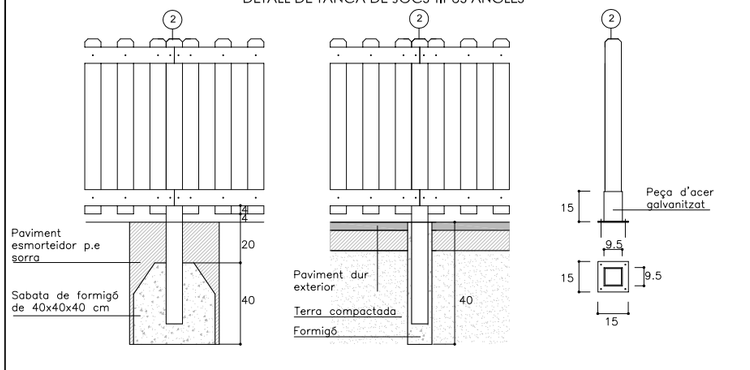

A - Secció d'acoratge a paviment de sauló o terra

B - Secció d'acoratge a paviment dur

C -Peça d'acer galvanitzat per ancoratge a paviment dur que no es pugui perforar

SECCIONS D'ANCORATGE TA TERRA

DATA		REFERÈNCIA
JULIOL 2011	Ajuntament de Sabadell SERVEI D'OBRES PÚBLIQUES	03-02-03
ESCALA 1 : 20		

Este documento ha sido firmado por Rosa Maria Torra Reventós a las 07:08 del día 06/03/2023y por Rosa Maria Torra Reventós a las 07:09 del día 06/03/2023. Mediante el código de verificación segura 4W1L1L1F6K2M4A0305O8 puede comprobar la validez de la firma electrónica de los documentos firmados en la dirección web que le proporciona la entidad emisora de este documento.

03-ELEMENTS URBANS PER A LA PROTECCIÓ DE VIANANTS
03-03 PILONES

PILONA DIÀMETRE 10 MM

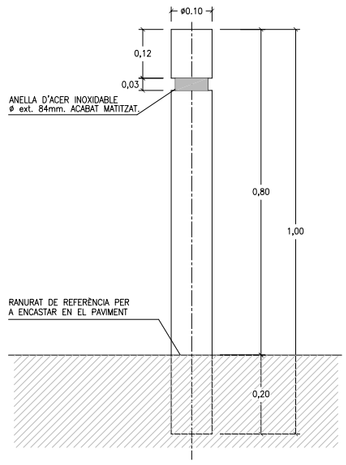

PILONA DE FOSA DE ø10 cm
ACABAT PINTAT AMB IMPRIMACIÓ
FOSFATANT ANTIOXIDANT I OXIRON
NEGRE FERRIC

PILONA DE FOSA DE 10 CM DE Ø

DATA: JULIOL 2011
ESCALA: 1 : 10
Ajuntament de Sabadell
SERVEI D'OBRES PÚBLIQUES
REFERÈNCIA: 03-03-01

03-ELEMENTS URBANS PER A LA PROTECCIÓ DE VIANANTS
03-03 PILONES

PILONA DIÀMETRE 8 CM

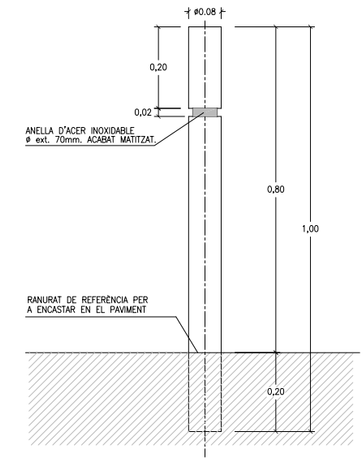

PILONA DE TUB D'ACER DE
ø 8CM I DE 6MM DE GRUIX
ACABAT PINTAT AMB IMPRIMACIÓ
FOSFATANT ANTIOXIDANT I OXIRON
NEGRE FERRIC

PILONA D'ACER DE 8 CM DE Ø

DATA: JULIOL 2011
ESCALA: 1 : 10
Ajuntament de Sabadell
SERVEI D'OBRES PÚBLIQUES
REFERÈNCIA: 03-03-02

04-ELEMENTS URBANS DE SENYALITZACIÓ
04-01RÈTOLS ESPAI PÚBLIC

RÈTOLS GENÈRICS DE RECOMANACIONS DE LES ÀREES DE JOC



RÈTOL DE DIMENSIONS DE 30X30 CM Ó 30X40 CMS

DATA: JULIOL 2011
ESCALA: 1 : 50
Ajuntament de Sabadell
SERVEI D'OBRES PÚBLIQUES
REFERÈNCIA: 04-01-01

04-ELEMENTS URBANS DE SENYALITZACIÓ
04-02 RÈTOLS D'OBRA

RÈTOL D'OBRA DE L'AJUNTAMENT DE SABADELL

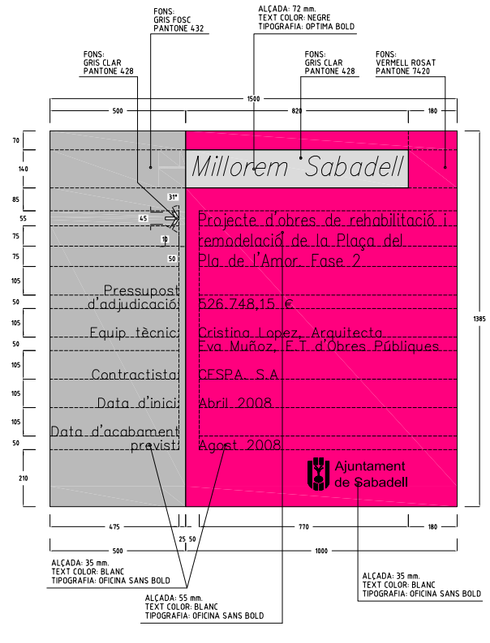

RÈTOL DE DIMENSIONS 150X131 MM

DATA: JULIOL 2011
ESCALA: 1 : 15
Ajuntament de Sabadell
SERVEI D'OBRES PÚBLIQUES
REFERÈNCIA: 04-02-01

Este documento ha sido firmado por Rosa Maria Torra Reventós a las 07:08 del día 06/03/2023y por Rosa Maria Torra Reventós a las 07:09 del día 06/03/2023. Mediante el código de verificación segura 4W1L1L1F6K2M4A0305O8 puede comprobar la validez de la firma electrónica de los documentos firmados en la dirección web que le proporciona la entidad emisora de este documento.

05-ELEMENTS URBANS D'ENLLUMENAT PÚBLIC
05-01 COLUMNES

COLUMNA TIPUS NIKOLSON

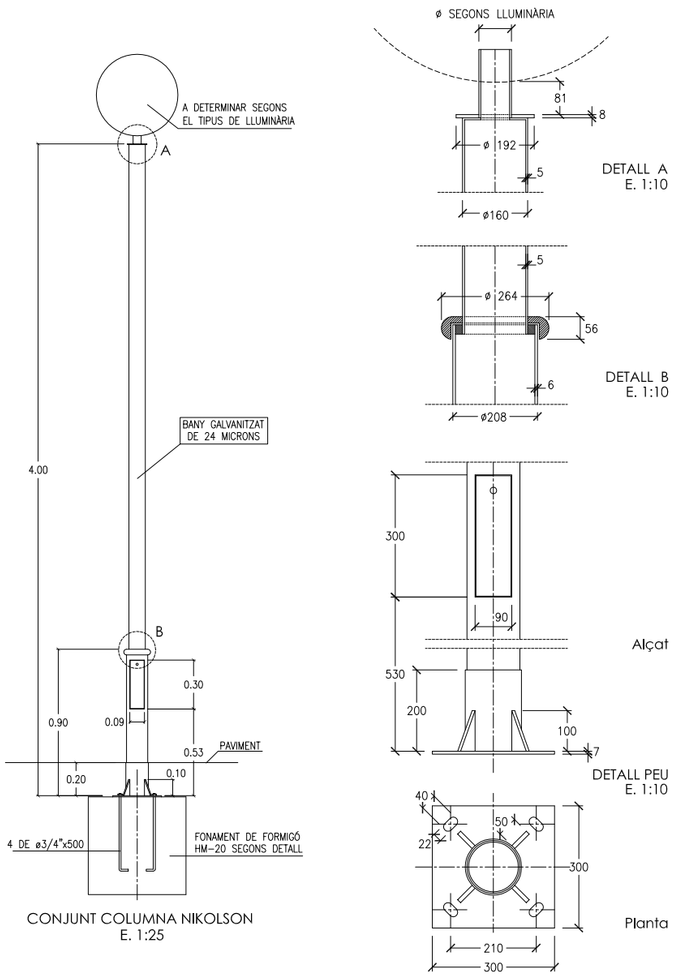

CONJUNT COLUMNA NIKOLSON
E. 1:25

DATA		REFERÈNCIA
JULIOL 2011	Ajuntament de Sabadell SERVEI D'OBRES PÚBLIQUES	05-01-01
ESCALA 1 : 25 1:10		

05-ELEMENTS URBANS D'ENLLUMENAT PÚBLIC
05-01 COLUMNES

COLUMNA TIPUS PRIM

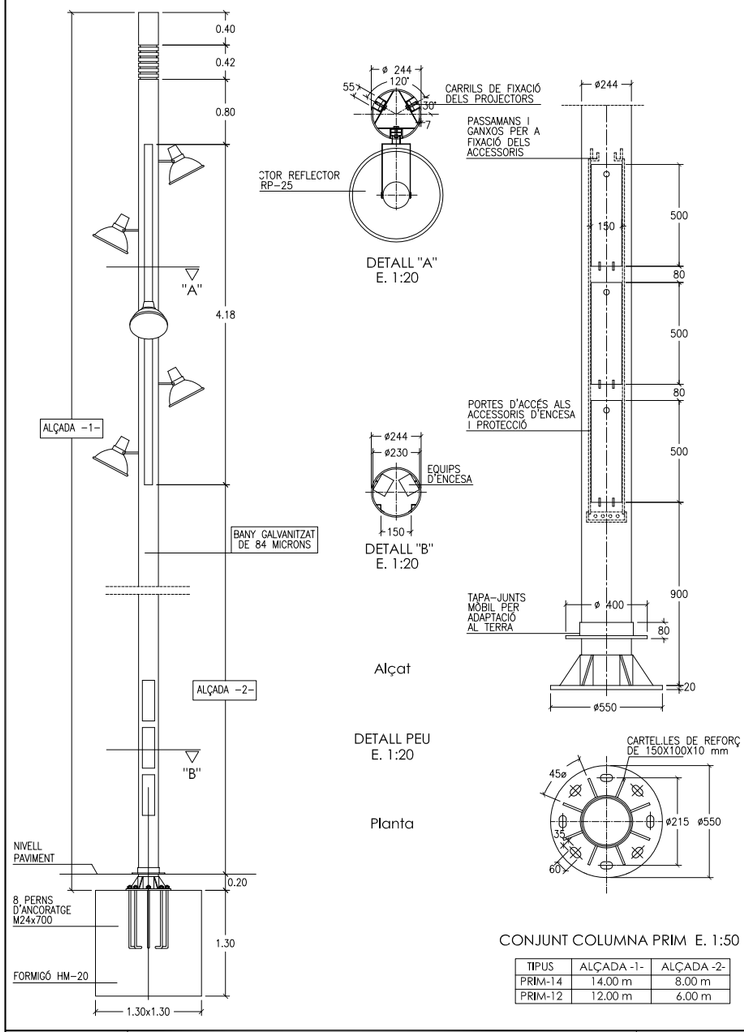

CONJUNT COLUMNA PRIM E. 1:50

TIPUS	ALÇADA -1-	ALÇADA -2-
PRIM-14	14.00 m	8.00 m
PRIM-12	12.00 m	6.00 m

DATA		REFERÈNCIA
JULIOL 2011	Ajuntament de Sabadell SERVEI D'OBRES PÚBLIQUES	05-01-02
ESCALA 1 : 50 1:20		

05-ELEMENTS URBANS D'ENLLUMENAT PÚBLIC
05-01COLUMNES

COLUMNA TIPUS PINEDA
12.00 METRES

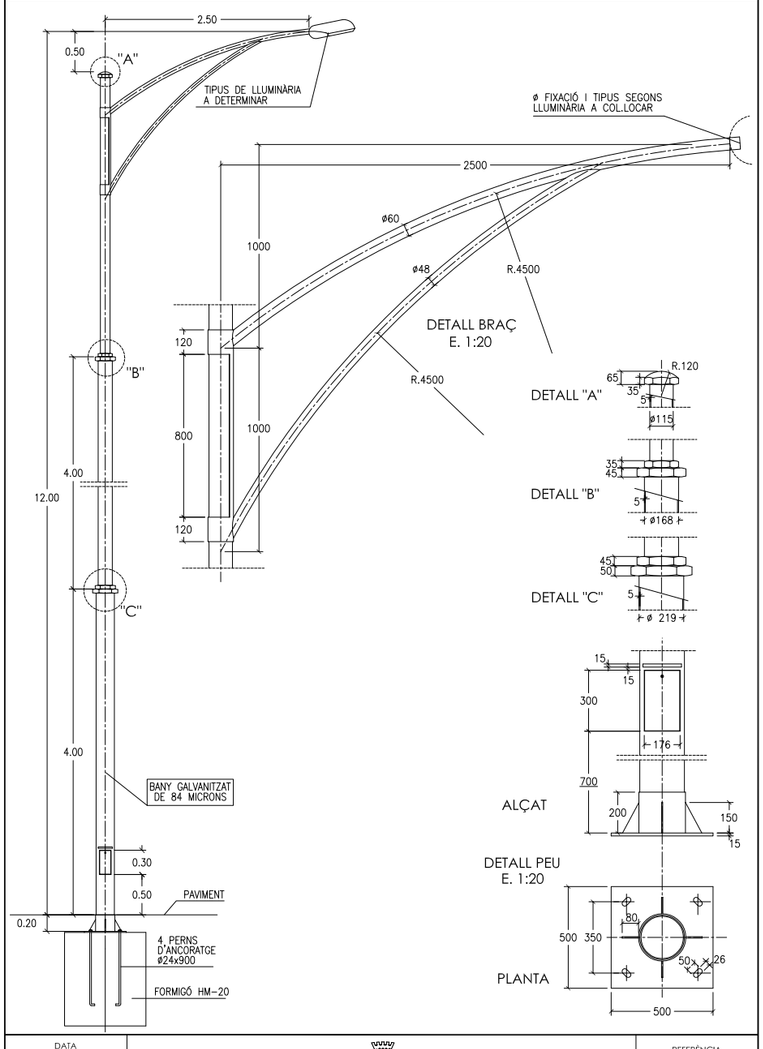

DATA		REFERÈNCIA
JULIOL 2011	Ajuntament de Sabadell SERVEI D'OBRES PÚBLIQUES	05-01-03
ESCALA 1 : 50 1:20		

05-ELEMENTS URBANS D'ENLLUMENAT PUBLIC
05-02 BÀCULS

BÀCUL TRONCOCÒNIC

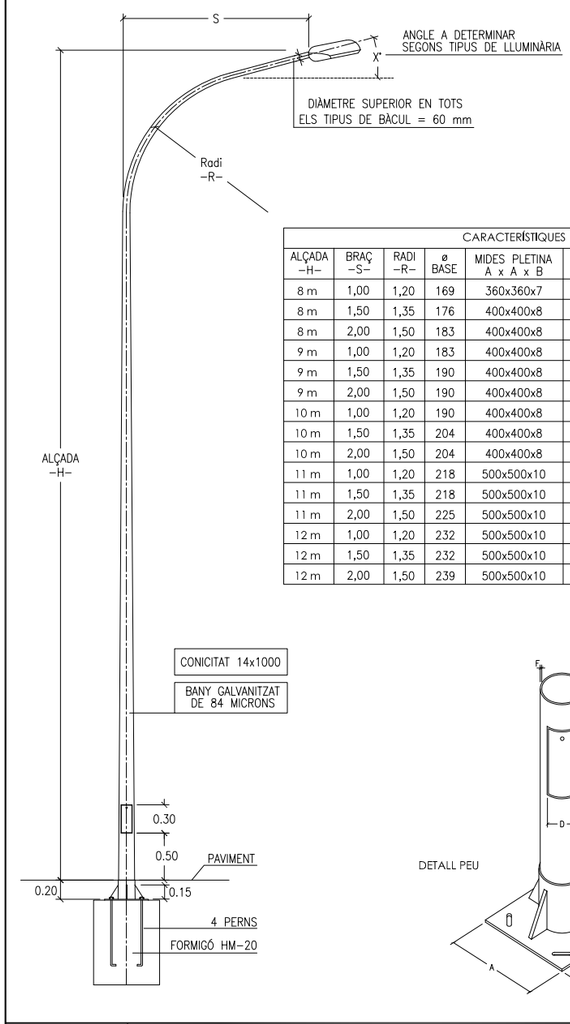

CARACTERÍSTIQUES							
ALÇADA -H-	BRAÇ -S-	RADI -R-	ø BASE	MIDES PLETINA A x A x B	PORTA C x D	PERNS ø x llarg.	GRUIX F
8 m	1,00	1,20	169	360x360x7	300x135	3/4"x650	4
8 m	1,50	1,35	176	400x400x8	300x135	3/4"x650	4
8 m	2,00	1,50	183	400x400x8	300x135	3/4"x650	4
9 m	1,00	1,20	183	400x400x8	300x135	3/4"x650	4
9 m	1,50	1,35	190	400x400x8	300x135	3/4"x650	4
9 m	2,00	1,50	190	400x400x8	300x135	3/4"x650	4
10 m	1,00	1,20	190	400x400x8	300x135	1"x 750	4
10 m	1,50	1,35	204	400x400x8	300x135	1"x 750	4
10 m	2,00	1,50	204	400x400x8	300x135	1"x 750	4
11 m	1,00	1,20	218	500x500x10	300x135	1"x 750	4
11 m	1,50	1,35	218	500x500x10	300x135	1"x 750	4
11 m	2,00	1,50	225	500x500x10	300x135	1"x 750	4
12 m	1,00	1,20	232	500x500x10	300x135	1"x 750	4
12 m	1,50	1,35	232	500x500x10	300x135	1"x 750	4
12 m	2,00	1,50	239	500x500x10	300x135	1"x 750	4

DATA		REFERÈNCIA
JULIOL 2011	Ajuntament de Sabadell SERVEI D'OBRES PÚBLIQUES	05-02-01
ESCALA 1 : 100		

Este documento ha sido firmado por Rosa Maria Torra Reventós a las 07:08 del día 06/03/2023y por Rosa Maria Torra Reventós a las 07:09 del día 06/03/2023. Mediante el código de verificación segura 4W1L1L1F6K2M4A0305O8 puede comprobar la validez de la firma electrónica de los documentos firmados en la dirección web que le proporciona la entidad emisora de este documento.

05-ELEMENTS URBANS D'ENLLUMENAT PUBLIC
05-02 BÀCULS

BÀCUL ARCO

ARCO R1

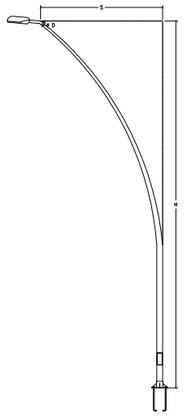

ARCO R2

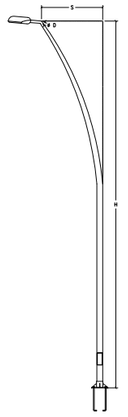

ARCO R3

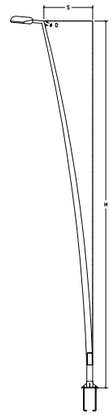

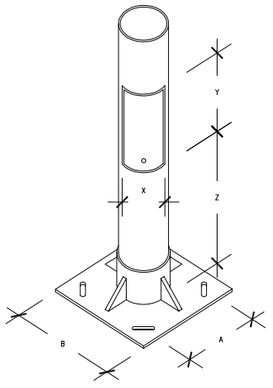

DADES TÈCNIQUES

ARCO R1

			PUERTA			PLACA			
ALÇADA m	ø mm	S mm	X mm	y mm	z mm	A m	B mm	Metrica	Longitud
9 m	60	3000	130	300	550	285	400	M22	600
10 m	60	3500	135	300	550	285	400	M22	600
11 m	60	4000	140	300	550	285	400	M22	600
-	-	-	-	-	-	-	-	-	-

ARCO R2

			PUERTA			PLACA			
ALÇADA m	ø mm	S mm	X mm	y mm	z mm	A m	B mm	Metrica	Longitud
8 m	60	1500	120	300	550	285	400	M22	600
9 m	60	1500	125	300	550	285	400	M22	600
10 m	60	2000	130	300	550	285	400	M22	600
11 m	60	2000	135	300	550	285	400	M22	600

ARCO R3

			PUERTA			PLACA			
ALÇADA m	ø mm	S mm	X mm	y mm	z mm	A m	B mm	Metrica	Longitud
8 m	60	600	120	300	550	285	400	M22	600
9 m	60	1200	125	300	550	285	400	M22	600
10 m	60	1500	130	300	550	285	400	M22	600
11 m	60	1500	135	300	550	285	400	M22	600

DATA		REFERÈNCIA
ABRIL 2008	Ajuntament de Sabadell SERVEI D'OBRES PÚBLIQUES	05-02-02
ESCALA 1 : 100		

05-ELEMENTS URBANS D'ENLLUMENAT PUBLIC
05-02 BÀCULS

BÀCUL FUL

PROJECTOR

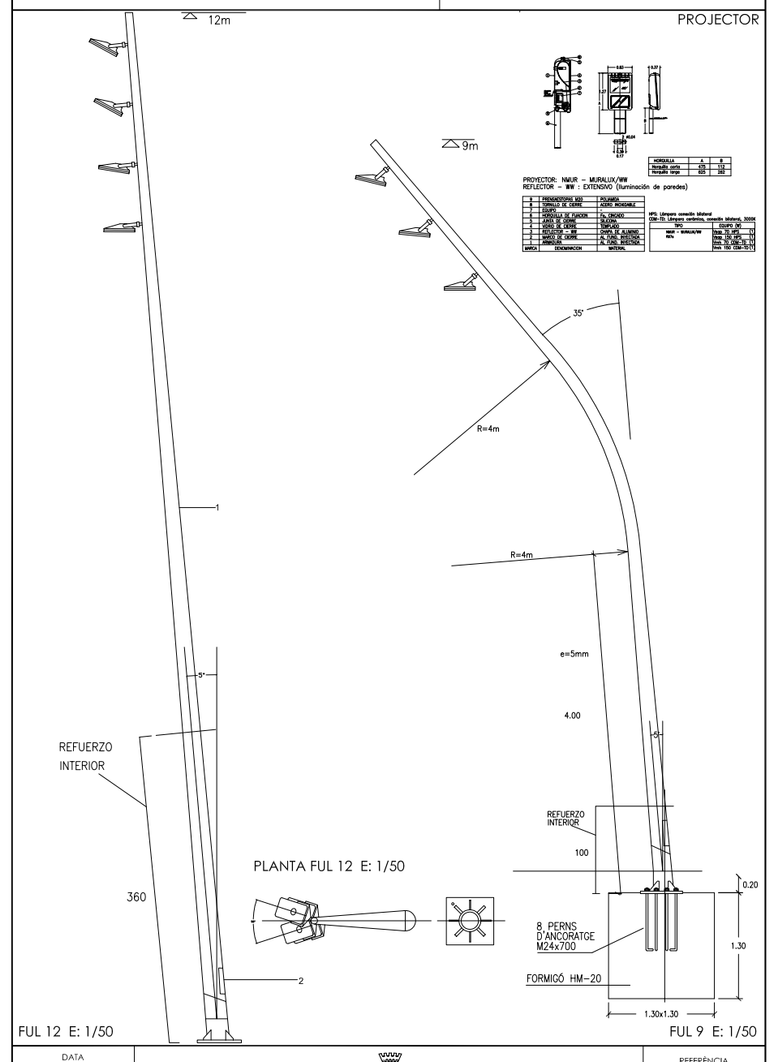

DATA		REFERÈNCIA
JULIOL 2011	Ajuntament de Sabadell SERVEI D'OBRES PÚBLIQUES	05-02-03
ESCALA 1 : 100		

05-ELEMENTS URBANS D'ENLLUMENAT PUBLIC
05-02 BÀCULS

BÀCUL CANYA

CARACTERISTICAS

1. columna troncocónica (conicidad 12,5 %) de acero corten (e=5mm)
2. puertas de registro y cerramiento con llave de tubo rectangular.
3. placa de fijación con 8 cartelas y anillo de refuerzo. pernos roscados de anclaje ø30mm con doble tuerca y arandelas de acero inox.
4. proyectores circulares de revolución parabólica tipo IEP-pr-31/ae, 150-250w. carcasa de aluminio y soporte de acero inoxidable.
5. cimentación con dado de hormigón

Tipos de proyectores:

*Proyector IEP PR-31 Equipo 250w.V.S.A.P ø500. Ref. AE-01681.
*Proyector IEP PR-31 Equipo 150w.V.S.A.P ø590.

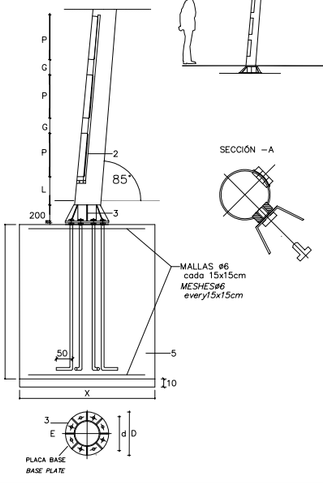

COLUMNAS columns		H=12 m	H=15 m
	ø SUP	88 mm	102 mm
	ø INF	238 mm	290 mm
	L	300 mm	300 mm
PUERTAS REGISTRO inspection hatch		2	3
	P 500 mm M 150 mm G 80 mm		
PLACA BASE base plate			
	pernos (8)	M-22x700	M-22x700
	D 550mm d 430mm E 15mm		
CIMENTACIÓN (dim. orientativas) foundation (approx. dimensions)			
	X	150 cm	150 cm
	Y	150 cm	220 cm
	Z	150 cm	180 cm
PROYECTORES projectors		4	6

DATA		REFERÈNCIA
JULIOL 2011	Ajuntament de Sabadell SERVEI D'OBRES PÚBLIQUES	05-02-04
ESCALA 1 : 100 1 : 20		

05-ELEMENTS URBANS D'ENLLUMENAT PUBLIC
05-02 BÀCULS

BÀCUL VIA LÀCTEA MODEL DOBLE

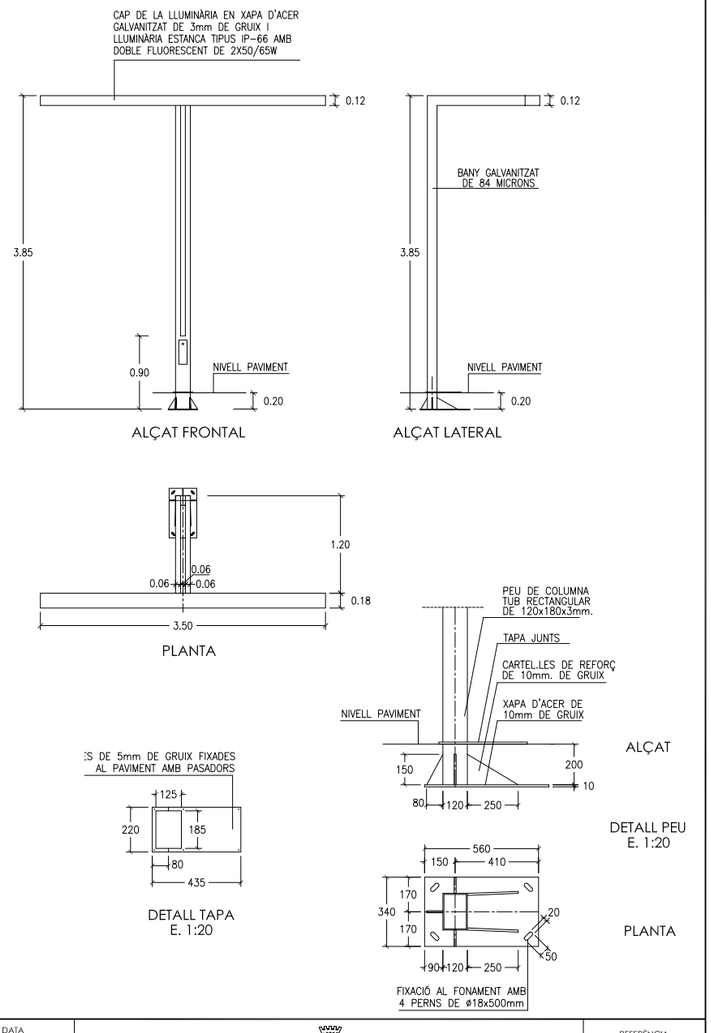

DATA		REFERÈNCIA
JULIOL 2011	Ajuntament de Sabadell SERVEI D'OBRES PÚBLIQUES	05-03-02
ESCALA 1 : 50 1:20		

Este documento ha sido firmado por Rosa Maria Torra Reventós a las 07:08 del día 06/03/2023y por Rosa Maria Torra Reventós a las 07:09 del día 06/03/2023. Mediante el código de verificación segura 4W1L1L1F6K2M4A0305O8 puede comprobar la validez de la firma electrónica de los documentos firmados en la dirección web que le proporciona la entidad emisora de este documento.

05-ELEMENTS URBANS D'ENLLUMENAT PUBLIC
05-03 FANALS

VIA LÀCTEA
MODEL SIMPLE

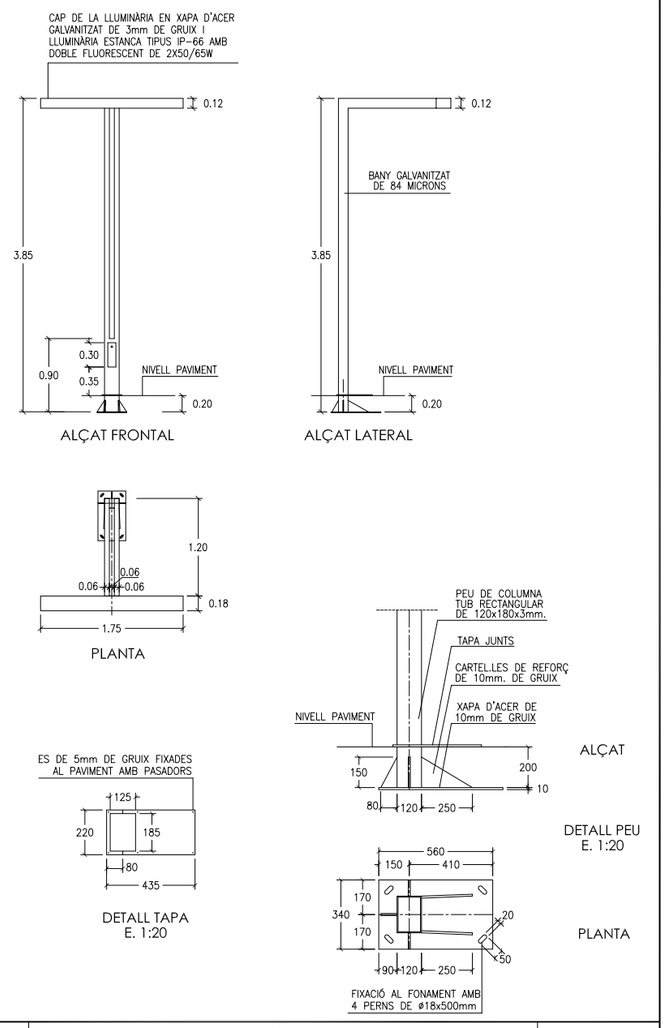

DATA		REFERÈNCIA
JULIOL 2011	Ajuntament de Sabadell SERVEI D'OBRES PÚBLIQUES	05-03-01
ESCALA 1 : 50 1:20		

05 - ELEMENTS URBANS D'ENLLUMENAT PUBLIC
05 -03 - FANALS

FANAL VIA ALEXANDRA

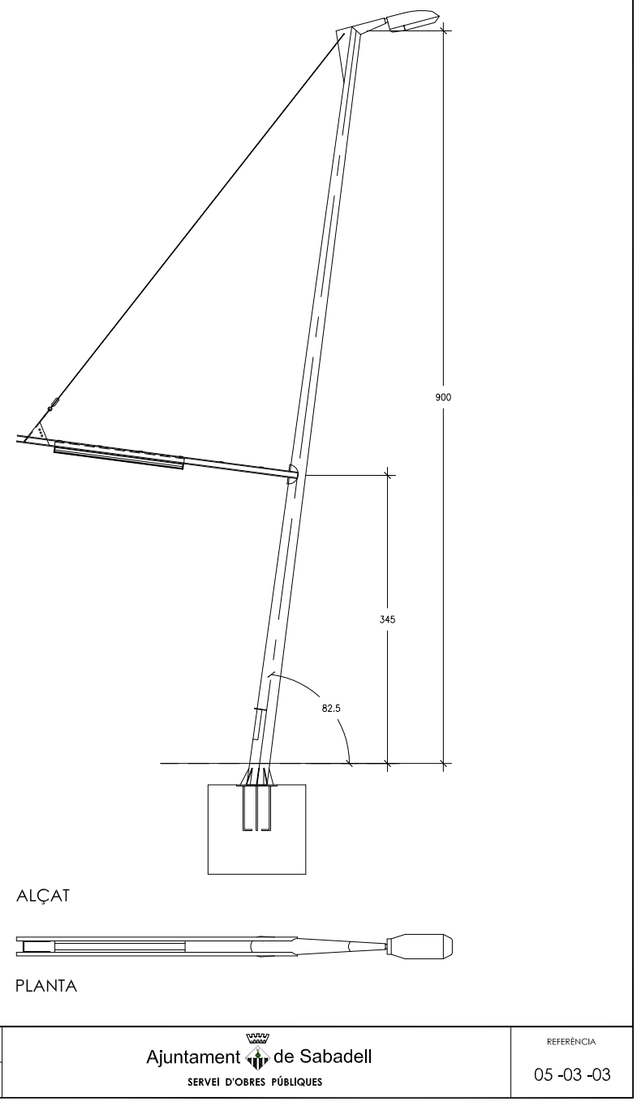

DATA		REFERÈNCIA
JULIOL 2011	Ajuntament de Sabadell SERVEI D'OBRES PÚBLIQUES	05 -03 -03
ESCALA 1 : 50		

05 - ELEMENTS URBANS D'ENLLUMENAT PUBLIC
05 -03 - FANALS

FANAL VIA ALEXANDRA

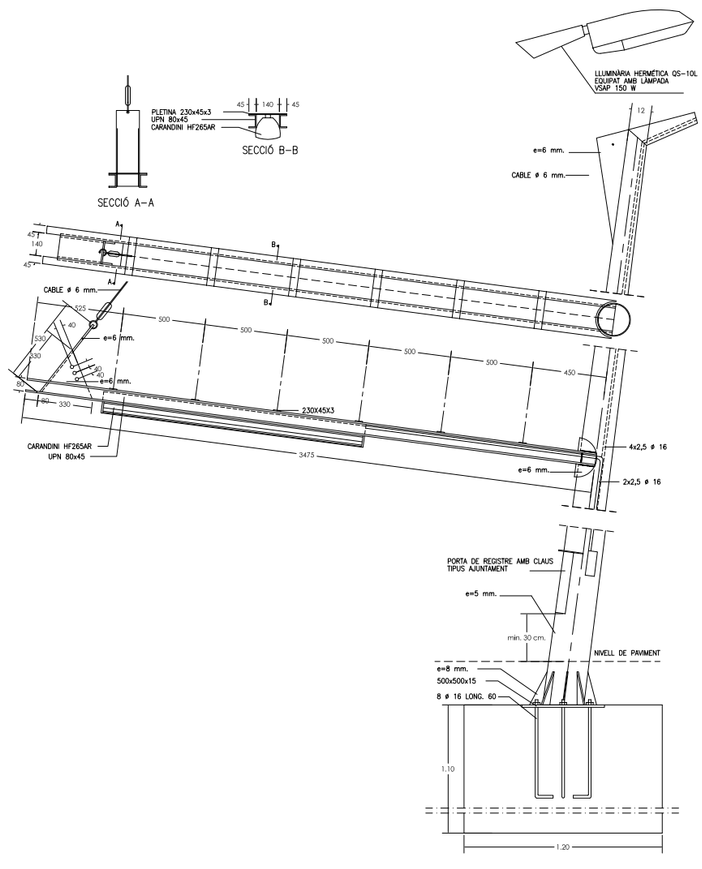

DATA		REFERÈNCIA
JULIOL 2011	Ajuntament de Sabadell SERVEI D'OBRES PÚBLIQUES	05 -03 -03
ESCALA 1 : 25		

05 - ELEMENTS URBANS D'ENLLUMENAT PÚBLIC
05-03 - FANALS

FANAL TIPUS TIL

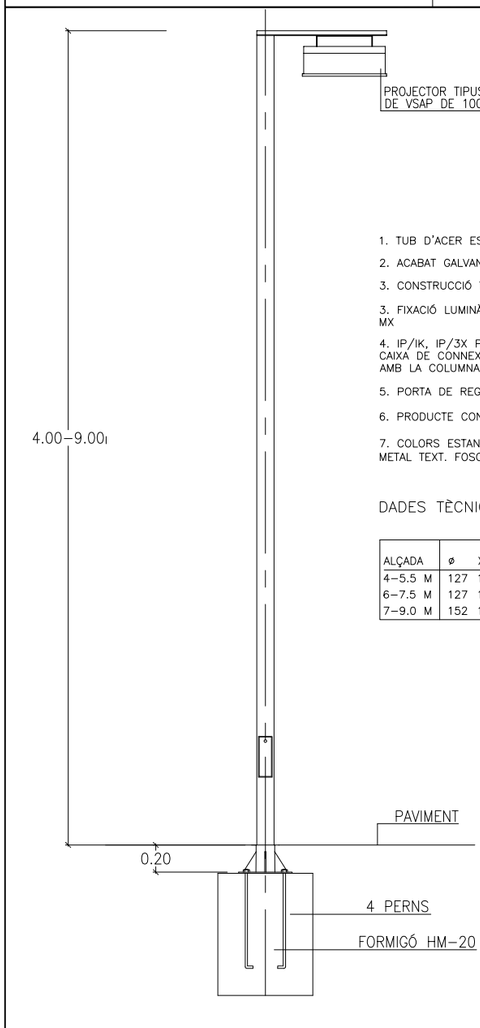

1. TUB D'ACER ESTRUCTURAL I PLACA D'ACER AMB CARTELES
2. ACABAT GALVANITZAT PER INMERSIÓ EN CALENT
3. CONSTRUCCIÓ TUB DE SECCIÓ CIRCULAR
3. FIXACIÓ LUMINÀRIA, FIXACIÓ PER PROJECTOR TAOS SX O TAOX MX
4. IP/IK, IP/3X PER ACONSEGUIR IP 44 ÉS NECESARI UTILITZAR CAIXA DE CONNEXIONS INTERNA AMB IP44, NO SUMINISTRADA AMB LA COLUMNA IK-10
5. PORTA DE REGISTRE ENRADA AMB REFORÇ INTERIOR
6. PRODUCTE CONFORME A NORMA EN 40-5
7. COLORS ESTANADR GALVANITZAT I PINTAT NEGRE FORJA GRIS METAL TEXT. FOSC. ESÈCIALS: GALVANITZAT I PINTAT COLOR RAL.

DADES TÈCNIQUES

ALÇADA	ø	Porta X	Y	Z	Placa A	B	Perns Mètrica	Long
4-5.5 M	127	100	300	700	210	300	M20	500
6-7.5 M	127	100	300	700	300	400	M22	600
7-9.0 M	152	100	300	700	300	400	M22	600

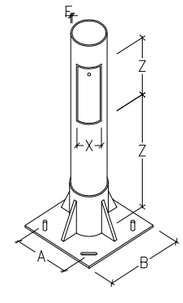

DATA		REFERÈNCIA
JULIOL 2011	Ajuntament de Sabadell SERVEI D'OBRES PÚBLIQUES	05-03-04
ESCALA 1 : 30		

Este documento ha sido firmado por Rosa Maria Torra Reventós a las 07:08 del día 06/03/2023y por Rosa Maria Torra Reventós a las 07:09 del día 06/03/2023. Mediante el código de verificación segura 4W1L1L1F6K2M4A0305O8 puede comprobar la validez de la firma electrónica de los documentos firmados en la dirección web que le proporciona la entidad emisora de este documento.

05 - ELEMENTS URBANS D'ENLLUMENAT PÚBLIC
05-03 - FANALS

FANAL TIPUS ARAMIS

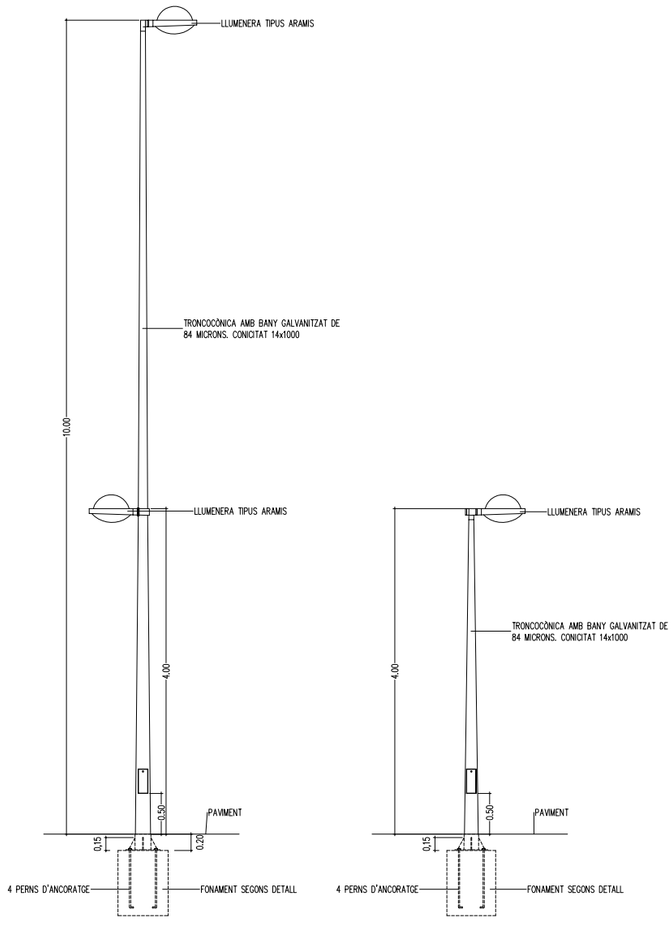

DATA		REFERÈNCIA
JULIOL 2011	Ajuntament de Sabadell SERVEI D'OBRES PÚBLIQUES	05-03-05
ESCALA 1 : 50		

05 - ELEMENTS URBANS D'ENLLUMENAT PÚBLIC
05-03 - FANALS

FANAL ROUREDA

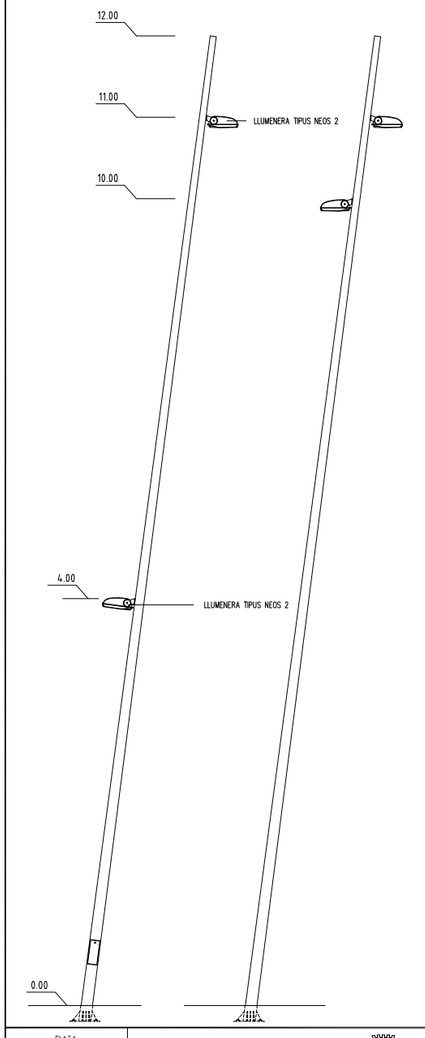

1. COLUMNA TRONCOCÒNICA DE 12 M D'ALÇADA AMB XAPA D'ACER AL CARBONI D'ACER GALVANITZAT PER INMERSIÓ EN CALENT. INCLINACIÓ DE LA COLUMNA 8° RESPECTE LA VERTICAL

2. FIXACIÓ DE LA LUMINÀRIA MITJANÇANT MANIPULACIÓ DE LA COLUMNA.

3. PROJECTOR TIPUS NEOS 2

ESTRUCTURA: COS D'ALUMINI INJECTAT
PROTECTOR: VIDRE PLA
HERMETICITAT DEL BLOC ÒPTIC: IP 66
RESISTÈNCIA ALS IMPACTES: IK 08
REFLECTOR: ALUMINI 99,5%
FIXACIÓ: FORQUILLA
CLASE ELÈCTRICA: CLASE 1
PES SENSE EQUIP: 5 KG
LÀMPADES: SAP 70-150 W, HAL 35-250 W
COSMOWHITW 60-140 W
OPCIONS: PARALÚMENES, VIDRES COLOREJATS, TANCA DE SEGURETAT, VIDRE ESTRUCTURAT, REIXETA ANTIVANDÀLICA, FIXACIÓ EN CORONACIÓ (ø 60 MM), CLASE II, FUSIBLES, FIXACIÓ A TUB ø 60 MM) REFLECTORS

	NEOS 2
H	140 MM
L1	390 MM
L2	441 MM
L3	398 MM

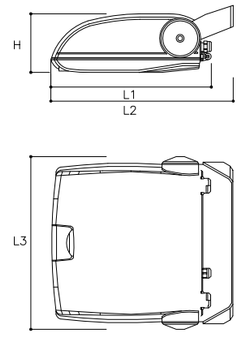

DATA		REFERÈNCIA
JULIOL 2011	Ajuntament de Sabadell SERVEI D'OBRES PÚBLIQUES	05-03-06
ESCALA 1 : 50 1 : 20		

05 - ELEMENTS URBANS D'ENLLUMENAT PÚBLIC
05-03 - FANALS

FANAL KUMA F08

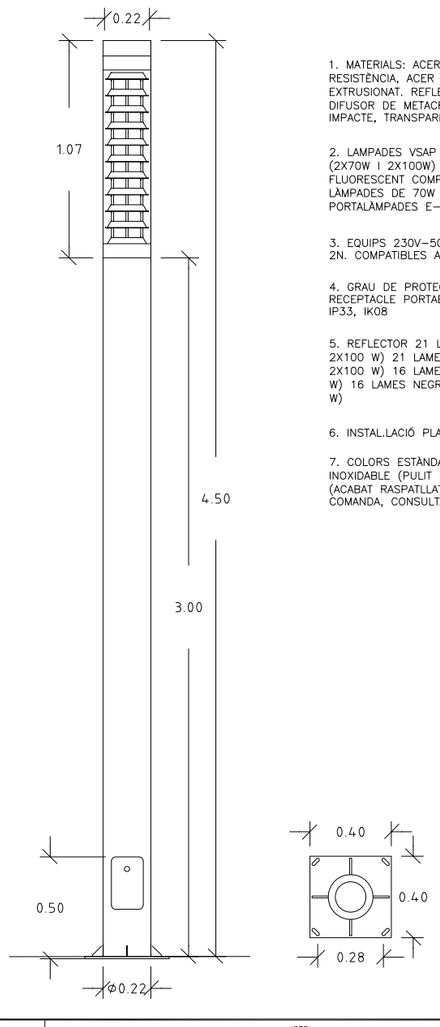

1. MATERIALS: ACER PINTAT AMB RESINES D'ALTA RESISTÈNCIA, ACER INOXIDABLE AISI 316 O ALUMINI EXTRUSIONAT. REFLECTOR D'ALUMINI ANODITZAT. DIFUSOR DE METACRILAT D'ALTA RESISTÈNCIA AL IMPACTE, TRANSPARENT O METACRILAT OPAL

2. LAMPADES VSAP OVOIDE (2X70W I 2X100W) VMH (2X70W I 2X100W) VM OVOIDE (2X80W I 2X125) FLUORESCENT COMPACTE (4X55W). UTILITZAR LÀMPADES DE 70W SENSE ARRENCADOR INCORPORAT. PORTALÀMPADES E-27 E-40 I 2GII

3. EQUIPS 230V-50HZ. VERSIONS EN DOBLE NIVELL 2N. COMPATIBLES AMB LAMPADES VSAP-VMH

4. GRAU DE PROTECCIÓ IP54 GRUP ÒPTIC IP44 RECEPTACLE PORTAEQUIPS CLASE I IK 10 ALUMINI AS: IP33, IK08

5. REFLECTOR 21 LAMES FSHINST 22.27% (VSAP 2X100 W) 21 LAMES NEGRES FSHINST 5% (VSAP 2X100 W) 16 LAMES DE FSHINST 25% (VSAP 2X100 W) 16 LAMES NEGRES FSHINST 14.5% (VSAP 2X100 W)

6. INSTAL.LACIÓ PLACA AMB CARTELES

7. COLORS ESTÀNDAR NEGRE FORJA, ACER INOXIDABLE (PULIT BRILLANT) O ALUMINI EXTRUSIONAT (ACABAT RASPATLLAT) ALTRES COLORS SOTA COMANDA, CONSULTAR QUANTITATS I PREUS

DATA		REFERÈNCIA
JULIOL 2011	Ajuntament de Sabadell SERVEI D'OBRES PÚBLIQUES	05-03-07
ESCALA 1 : 20		

05 - ELEMENTS URBANS D'ENLLUMENAT PÚBLIC
05-03 - FANALS

FANAL DELPHI CAN DEU

-Cos òptic en alumini sotmés a procés de fosfocromatització, dues capes de fons, tancat a la part superior per un vidre sòdic-càlcic, templat, espesor 4 mm, transparaent; cable de retenció espiroidal d'acer galvanitzat. Junta de goma silicona, reflector en alumini laminat espesor 1,5 mm sotmés a procés d'anoditzat espesor 5-6 micres, fixat amb dos cargols d'acer inoxidable; portalàmpades fixat al reflector amb suport d'alumini.

-Placa portacomponents extraible d'alumini, grup d'alimentació; amb condensador de compensació antiexplosió, terminals de connexió ràpida.

-El fluxe lumínic emés cap al hemisferi superior del sistema en posició horitzontal és nul.

-Braç per instal.lar en columna i com aplic regulable, d'alumini extrusionat. Permet l'orientació 3°, 7,5° i 12°

-IP66 IK07

-Homologació IMQ-ENEC

-IMQ Performance

-Clase F

-Clase d'aillament II

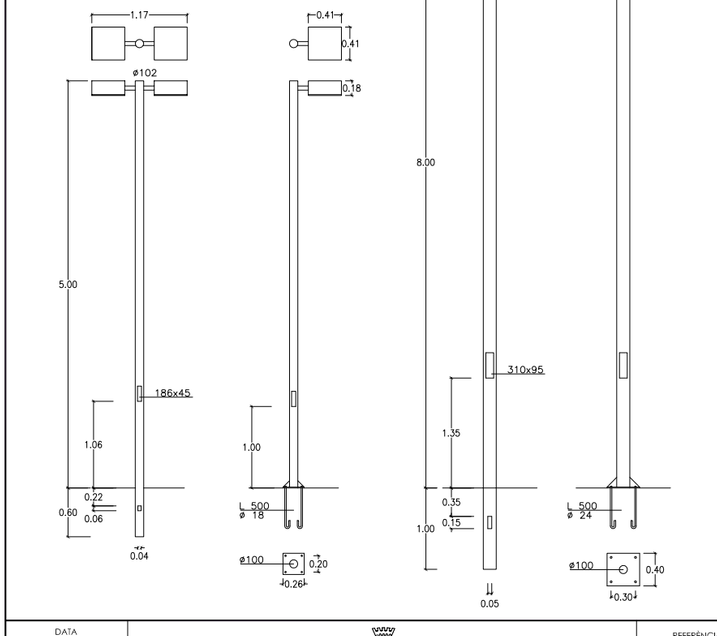

DATA		REFERÈNCIA
JULIOL 2011	Ajuntament de Sabadell SERVEI D'OBRES PÚBLIQUES	05-03-08
ESCALA 1 : 50		

Este documento ha sido firmado por Rosa Maria Torra Reventós a las 07:08 del día 06/03/2023y por Rosa Maria Torra Reventós a las 07:09 del día 06/03/2023. Mediante el código de verificación segura 4W1L1L1F6K2M4A0305O8 puede comprobar la validez de la firma electrónica de los documentos firmados en la dirección web que le proporciona la entidad emisora de este documento.

05 - ELEMENTS URBANS D'ENLLUMENAT PÚBLIC
05-03 - FANALS

FANAL VORAMAR-CEMENTIRI VELL

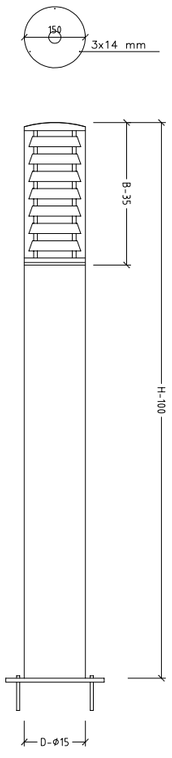

1. BASE: Fundició d'alumini i acer inoxidable
2. REFLECTOR: Lames reflectores antienlluernament, en alumini
3. FUST: Cilíndric, d'alumini extrusionat i acer inoxidable
4. DIFUSOR: Policarbonat, antivandàlic, opal o transparent
5. REMAT: Tapa superior en acer inoxidable
6. PROTECCIÓ: Òptica: IP-54/IK07. Aillament: CL I.
7. ACABATS: Negre o gris oxiron o acer inoxidable pulit
8. VM 80w. Vsap 70w. VMH 70w. Fluor compact 13-26 w
9. OPCIONS: Altres dimensions de fust sota comanda
10. FIXACIÓ: Veure detall en quadre de dimensions. No es subministren perns d'ancoratge
11. APLICACIONS: Balissa dissenyada per a entorns públics i privats. Admet la instal.lació de làmpades de descàrrega i de fluorescència compacta

MODELO	H	B	ø	Difusor	Kg
VORAMAR-1	630	250	150-200	150-200	4.5
VORAMAR-1 INOX.					8.0
VORAMAR-2	1365	350	150-200	150-200	7,5
VORAMAR-2 INOX.					14,0

DATA		REFERÈNCIA
JULIOL 2011	Ajuntament de Sabadell SERVEI D'OBRES PÚBLIQUES	05-03-09
ESCALA 1 : 10		

05 - ELEMENTS URBANS D'ENLLUMENAT PÚBLIC
05-03 - FANALS

FANAL TIPUS PLA DE L'AMOR

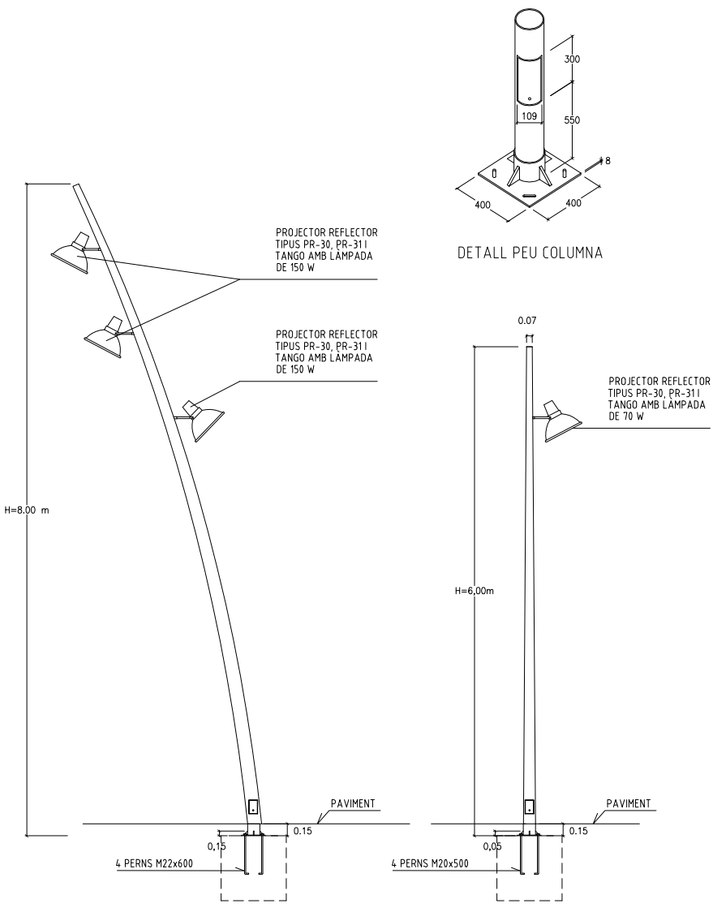

DATA		REFERÈNCIA
JULIOL 2011	Ajuntament de Sabadell SERVEI D'OBRES PÚBLIQUES	05-03-10
ESCALA 1 : 50		

05 - ELEMENTS URBANS D'ENLLUMENAT PÚBLIC
05-04 - FANAL MURAL

FANAL FO-14 CEMENTIRI VELL

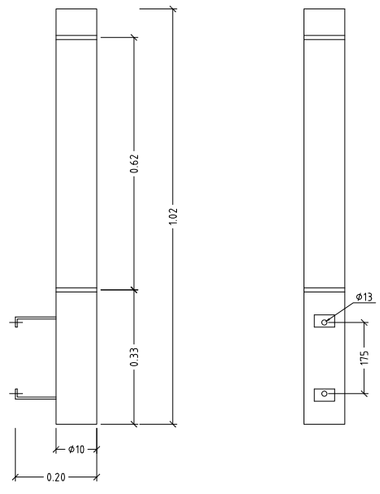

ALÇATS

1. MATERIALS: Fust d'acer zincat i pintat amb resines d'alta resistència. Acer inoxidable AISI 316. Difusor metacrilat opal
2. LÀMPADES: fluorescent estàndar (2x18W) Fluorescent compacta (2x36W) Portalàmpades G-13 i 2G-11. Es sumnistra sense làmpades.
3. EQUIPS: 230V-50 Hz
4. GRAU DE PROTECCIÓ: IP54 grup òptic, IP44 receptacle portaequips. Clase I. IKO 8
5. INSTAL.LACIÓ: ENIF SW, ENIF BW I ENIF GW
6. CERTIFICACIONS: Conforme normas EN-60598-1 & 2-3 i EN 40-2
7. COLORS: Estàndar, negre forja, gris forja o acer inoxidable. Altres colors sota comanda

DATA		REFERÈNCIA
JULIOL 2011	Ajuntament de Sabadell SERVEI D'OBRES PÚBLIQUES	05-04-01
ESCALA 1 : 10		

05 - ELEMENTS URBANS D'ENLLUMENAT PÚBLIC
05-04 - FANAL MURAL

FANAL OA-400. CENTRE

1- CARCASSA ESTANCA D'ALUMINI
2- MARC DE TANCAMENT D'ALUMINI I VIDRE TREMPAT
3- SUPORT DE FIXACIÓ D'ALUMINI
4- BRAÇ DE FIXACIÓ A PARET D'ALUMINI
5- PORTALÀMPADES

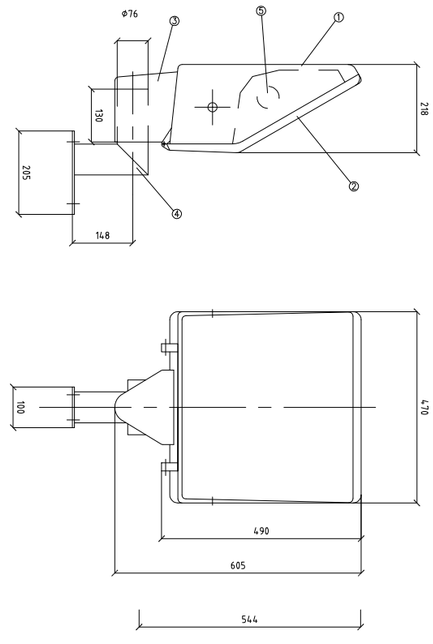

DATA		REFERÈNCIA
JULIOL 2011	Ajuntament de Sabadell SERVEI D'OBRES PÚBLIQUES	05-04-02
ESCALA 1 : 10		

Este documento ha sido firmado por Rosa Maria Torra Reventós a las 07:08 del día 06/03/2023y por Rosa Maria Torra Reventós a las 07:09 del día 06/03/2023. Mediante el código de verificación segura 4W1L1L1F6K2M4A0305O8 puede comprobar la validez de la firma electrónica de los documentos firmados en la dirección web que le proporciona la entidad emisora de este documento.

06 - ELEMENTS DE MOBILIARI URBÀ
06-01 - BANCS

BANC NEOROMÀNTIC

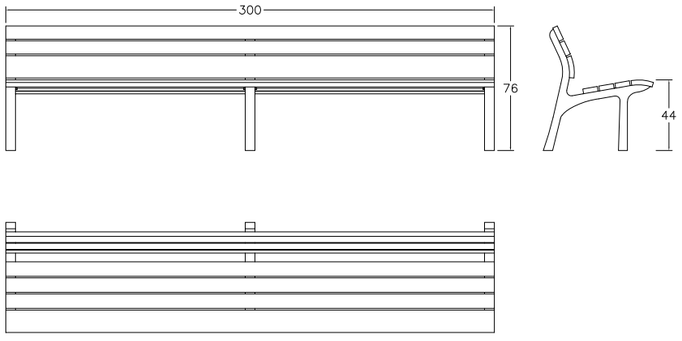

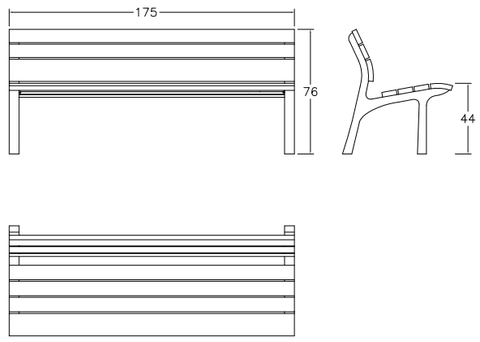

1. POTES DE FOSA D'ALUMINI ACABAT GRANALLAT

2. SEIENT I RESPATLLER FORMAT PER LLISTONS DE FUSTA MASSISSA DE 30 MM DE GRUIX I LONGITUTS VARIABLES, DE FUSTA TROPICAL AMB BLOQUEJADOR DE TANINOS O PI ROIG TRACTAT A L'AUTOCALU.

3. ELS CARGOLS D'ANCORATGE DELS LLISTONS SÓN D'ACER AMB PROTECCIÓ ANTIOXIDANT

4. L'ANCORATGE A TERRA ES REALITZA MITJANÇANT DOS PERNS D'ACER PER POTA, TRACTATS AMB PROTECCIÓ ANTIOXIDANT, QUE S'INTRODUEIXEN EN ELS ORIFICIS PREVIAMENT REALITZATS EN EL PAVIMENT I REBLERTS AMB RESINA EPOXI, CIMENT RÀPID O SIMILAR.

DATA		REFERÈNCIA
JULIOL 2011	Ajuntament de Sabadell SERVEI D'OBRES PÚBLIQUES	06-01-01
ESCALA 1 : 25		

06 - ELEMENTS DE MOBILIARI URBÀ
06-01 - BANCS

BANC SABADELL

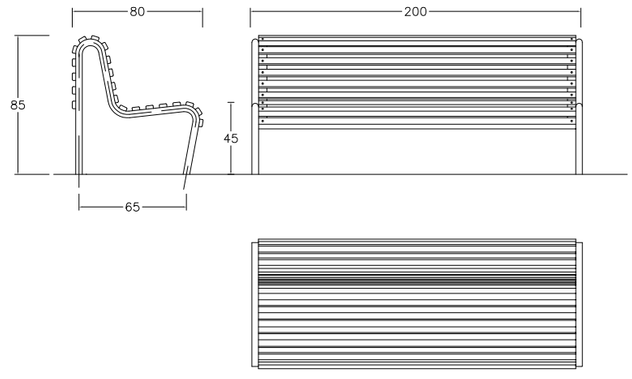

1. ESTRUCTURA DE FERRO ZINCAT ELECTROLITIC I PINTAT RAL 9006 DE TU DE ø40X2 MM

2. SEIENT I RESPATLLET FORMAT PER 20 DELGUES DE FUSTA DE GUINEA ENVERNISSADA DE 35X45 MM. EXISTEIX LA VARIANT DEL SEIENT I RESPATLLER DE FERRO ZINCAT ELECTROLITIC RAL 9006

DATA		REFERÈNCIA
JULIOL 2011	Ajuntament de Sabadell SERVEI D'OBRES PÚBLIQUES	06-01-02
ESCALA 1 : 25		

06 - ELEMENTS DE MOBILIARI URBÀ
06-01 - BANCS

BANC NEOLIVIANO

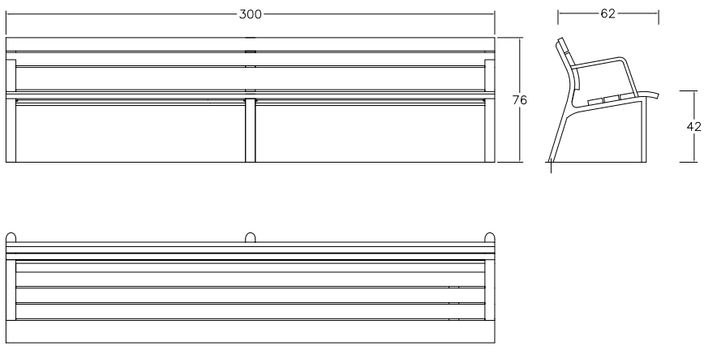

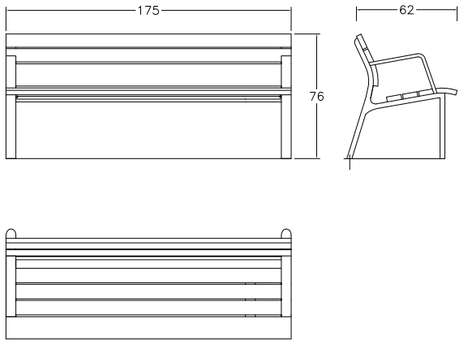

1. POTES DE FOSA D'ALUMINI ACABAT GRANALLAT AMB PROTECCIÓ ANTIOXIDANT

2. SEIENT I RESPATLLER FORMAT PER LLISTONS DE FUSTA MASSISSA DE 30 MM DE GRUIX I LONGITUTS VARIABLES, DE FUSTA TROPICAL AMB BLOQUEJADOR DE TENINOS O PI ROIG TRACTAT A L'AUTOCLAU.

3. ELS CARGOLS D'ANCORATGES DELS LLISTONS ÉS D'ACER AMB PROTECCIÓ ANTIOXIDANT

3. L'ANCORATGE A TERRA ES REALITZA MITJANÇANT DOS PENS D'ACER PER POTA, TRACTATS AMB PROTECCIÓ ANTIOXIDANT, QUE S'INTRODUEIXEN EN ELS ORIFICIS PREVIAMENT REALITZATS EN EL PAVIMENT I REBLERTS AMB RESINA EPOXI, CIMENT RÀPID O SIMILAR.

DATA		REFERÈNCIA
JULIOL 2011	Ajuntament de Sabadell SERVEI D'OBRES PÚBLIQUES	06-01-03
ESCALA 1 : 25		

06 - ELEMENTS DE MOBILIARI URBÀ
06-01 - BANCS

BANC DOM

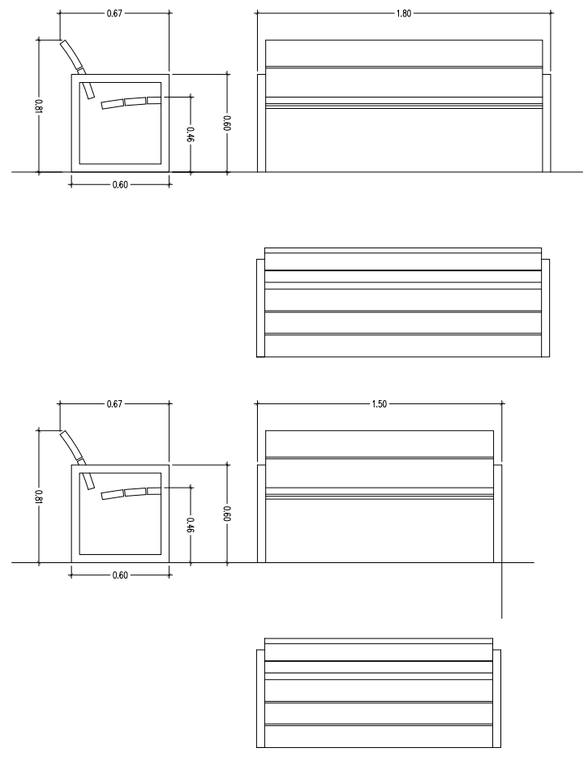

MATERIALS

1. TAULONS DE 30 MM DE GRUIX DE FUSTA DE BOLONDO O PI DE FLANDES TRACTAT A L'AUTOCLAU.

2. POTES AMB BRAÇOS DE TUB D'ACER.

3. CARGOLS D'ACER INOXIDABLE

ACABATS

1. FUSTA: DUES CAPES DE BARNÍS A L'AIGUA

2. METALL: ZINCAT I PINTAT AL FORN MICROTEXTURAT COLOR PLATA

DATA		REFERÈNCIA
JULIOL 2011	Ajuntament de Sabadell SERVEI D'OBRES PÚBLIQUES	06-01-04
ESCALA 1 : 25		

Este documento ha sido firmado por Rosa Maria Torra Reventós a las 07:08 del día 06/03/2023y por Rosa Maria Torra Reventós a las 07:09 del día 06/03/2023. Mediante el código de verificación segura 4W1L1L1F6K2M4A0305O8 puede comprobar la validez de la firma electrónica de los documentos firmados en la dirección web que le proporciona la entidad emisora de este documento.

06 - ELEMENTS DE MOBILIARI URBÀ
06-01 - BANCS

BANC NEOBARCINO

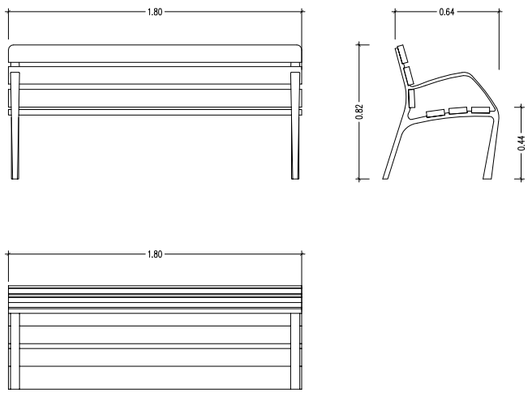

MATERIAL:	ESTRUCTURA DE FUNDICIÓ DÚCTIL. SIS TAULONS DE SECCIÓ 110X35 MM DE FUSTA TROPICAL. CARGOLS D'ACER INOXIDABLE.
ACABATS:	ESTRUCTURA AMB TRACTAMENT "FERRUS FDB", PROCÉS PROTECTOR DEL FERRO QUE GARANTITZA UNA ÒPTIMA RESISTÈNCIA A LA CORROSIÓ AMB RESULTATS SUPERIORS A 300 HORES DE BOIRA SALINA, ACABAT COLOR GRIS FORJA. MADERA TROPICAL TRACTADA AMB "LIGNUS FDB" PROTECTOR FUNGICIDA, INSECTICIDA E HIDRÒFUG. ACABAT COLOR NATURAL
ANCORATGE RECOMANAT:	CARGOLS DE FIXACIÓ AL TERRA M10 SEGONS SUPERFÍCIE I PROJECTE
OPCIONAL:	SOTA COMANDA ES POT SUBMINISTRAR FUSTA AMB CERTIFICAT FSC.

DATA		REFERÈNCIA
JULIOL 2011	Ajuntament de Sabadell SERVEI D'OBRES PÚBLIQUES	06-01-05
ESCALA 1 : 25		

06 - ELEMENTS DE MOBILIARI URBÀ
06-01 - BANCS

BANC MODO

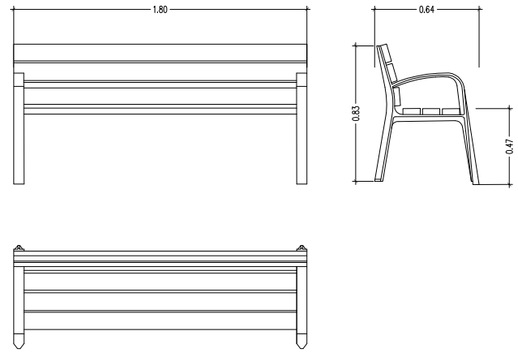

MATERIALS

1. PEUS DE FOSA
2. FUSTA TROPICAL
3. TRACTAMENT PROTECTOR FUNGICIDA, INSECTICIDA E HIDRÒFUG
4. CARGOLS D'ACER GALVANITZAT
5. PEUS ROSCATS PER CARGOLS D'ANCORATGE
6. PEUS IMPRIMACIÓ MÉS OXIRON

DATA		REFERÈNCIA
JULIOL 2011	Ajuntament de Sabadell SERVEI D'OBRES PÚBLIQUES	06-01-06
ESCALA 1 : 25		

06 - ELEMENTS DE MOBILIARI URBÀ
06-01 - BANCS

BANC TRAMET

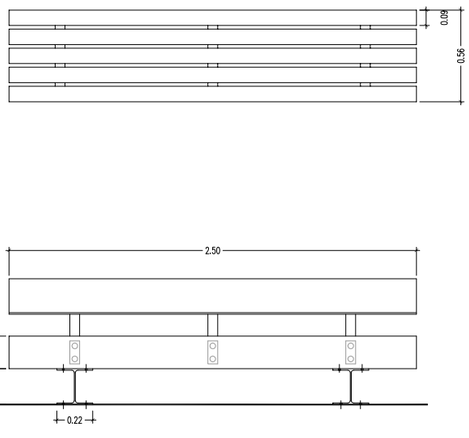

MATERIAL	FUSTA DE PI DE FLANDES
	PERFILS D'ACER PINTATS DE NEGRE
ACABAT	TRACTAMENT A L'AUTOCLAU I PROTECCIÓ FUNGICIDA
COL.LOCACIÓ	ANCORAT MITJANÇANT TACS D'EXPANSIÓ
PES	260 KG/275 KG
PALET	70X260/4 UNITATS

DATA		REFERÈNCIA
JULIOL 2011	Ajuntament de Sabadell SERVEI D'OBRES PÚBLIQUES	06-01-07
ESCALA 1 : 25		

06 - ELEMENTS DE MOBILIARI URBÀ
06-01 - BANC

BANC NEOROMÀNTIC COLOR

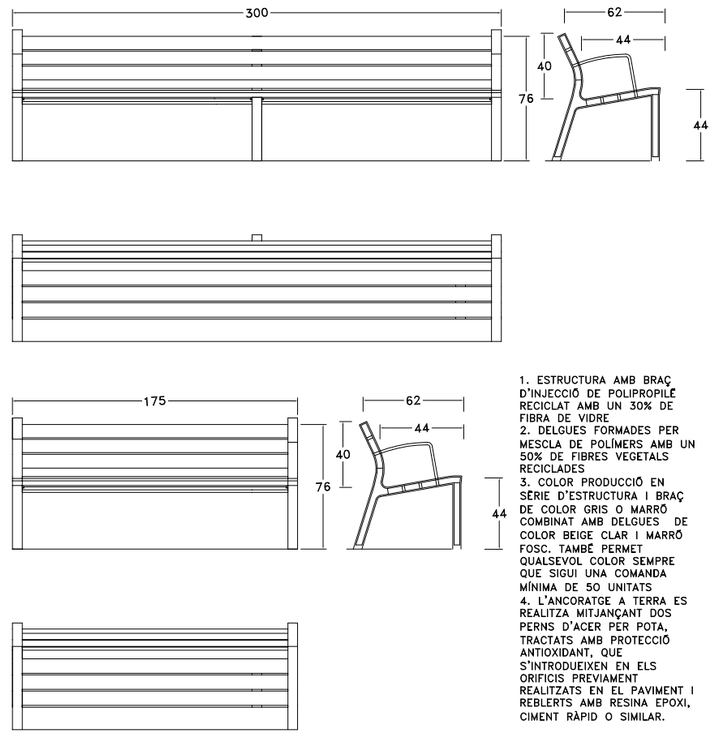

1. ESTRUCTURA AMB BRAÇ D'INJECCIÓ DE POLIPROPILÈ RECICLAT AMB UN 30% DE FIBRA DE VIDRE
2. DELGUES FORMADES PER MESCLA DE POLÍMERS AMB UN 50% DE FIBRES VEGETALS RECICLADES
3. COLOR PRODUCCIÓ EN SÈRIE D'ESTRUCTURA I BRAÇ DE COLOR GRIS O MARRÓ COMBINAT AMB DELGUES DE COLOR BEIGE CLAR I MARRÓ FOSC. TAMBÉ PERMET QUALSEVOL COLOR SEMPRE QUE SIGUI UNA COMANDA MÍNIMA DE 50 UNITATS
4. L'ANCORATGE A TERRA ES REALITZA MITJANÇANT DOS PERNS D'ACER PER POTA, TRACTATS AMB PROTECCIÓ ANTIOXIDANT, QUE S'INTRODUEIXEN EN ELS ORIFICIS PREVIAMENT REALITZATS EN EL PAVIMENT I REBLERTS AMB RESINA EPOXI, CIMENT RÀPID O SIMILAR.

DATA		REFERÈNCIA
JULIOL 2011	Ajuntament de Sabadell SERVEI D'OBRES PÚBLIQUES	06-01-08
ESCALA 1 : 25		

Este documento ha sido firmado por Rosa Maria Torra Reventós a las 07:08 del día 06/03/2023y por Rosa Maria Torra Reventós a las 07:09 del día 06/03/2023. Mediante el código de verificación segura 4W1L1L1F6K2M4A0305O8 puede comprobar la validez de la firma electrónica de los documentos firmados en la dirección web que le proporciona la entidad emisora de este documento.

06 - ELEMENTS DE MOBILIARI URBÀ
06-02 - BANQUES

BANCA DOM

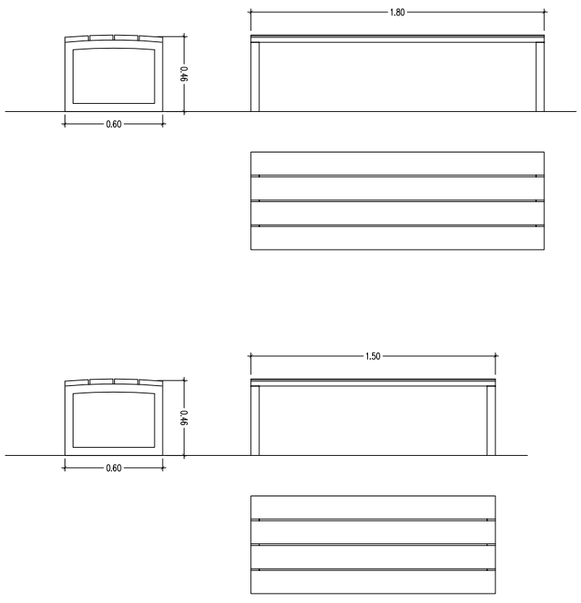

MATERIALS

1. TAULONS DE 30 MM DE GRUIX DE FUSTA DE BOLONDO O PI DE FLANDES TRACTAT A L'AUTOCLAU.
2. POTES AMB BRAÇOS DE TUB D'ACER.
3. CARGOLS D'ACER INOXIDABLE

ACABATS

1. FUSTA: DUES CAPES DE BARNÍS A L'AIGUA
2. METALL: ZINCAT I PINTAT AL FORN MICROTEXTURAT COLOR PLATA

DATA		REFERÈNCIA
JULIOL 2011	Ajuntament de Sabadell SERVEI D'OBRES PÚBLIQUES	06-02-01
ESCALA 1 : 25		

06 - ELEMENTS DE MOBILIARI URBÀ
06-02 - BANQUES

BANCA CANET

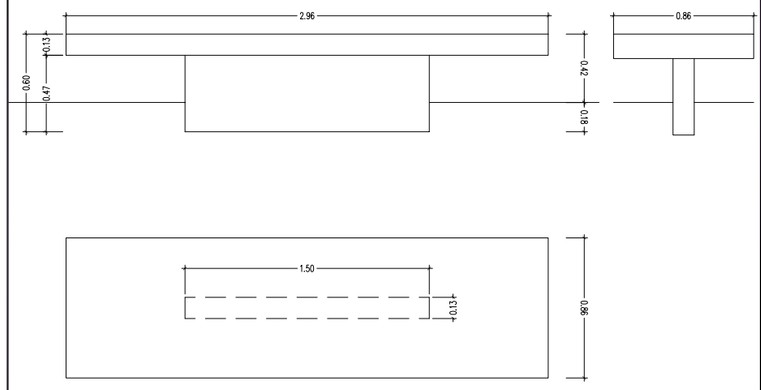

MATERIAL	1. FORMIGÓ ARMAT
COLOR	2. GRIS GRANIT / BEIGE
ACABAT	3. DECAPAT E HIDROFUGAT
COL.LOCACIÓ	4. ENCASTAT
PES	5. 1000 KG
PALET	6. 80X300

DATA		REFERÈNCIA
JULIOL 2011	Ajuntament de Sabadell SERVEI D'OBRES PÚBLIQUES	06-02-02
ESCALA 1 : 25		

06 - ELEMENTS DE MOBILIARI URBÀ
06-02 - BANQUES

BANCA LEVIT 400

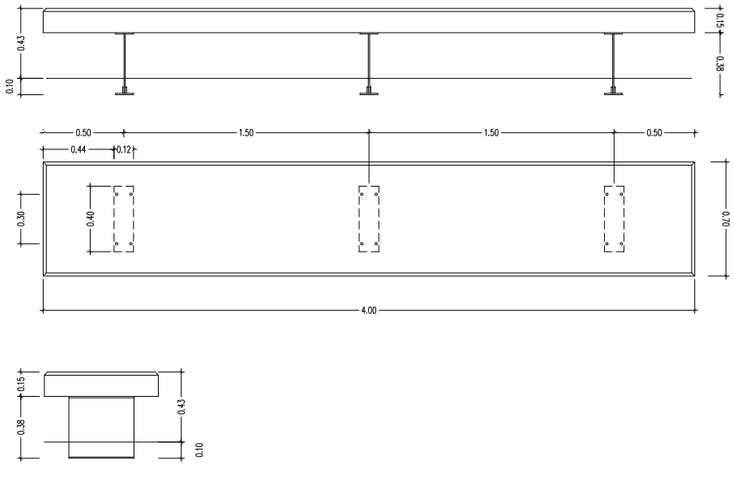

MATERIAL	1. PEDRA CALISSA SANT VICENÇ / FORMIGÓ ARMAT
ACABAT	2. PULIT / PULIT E HIDROFUGAT
COLOR	3. COLOR PROPI DE LA PEDRA / GRIS CLAR / NEGRE FORMIGÓ
SOPORT	4. PERFILS D'ACER INOXIDABLE AISI 316
COL.LOCACIÓ	5. ANCORAT AMB TACS D'EXPANSIÓ
PES	6. 350 KG/ML (PEDRA) / 1000 KG (FORMIGÓ)
PALET	7. 80X300

DATA		REFERÈNCIA
OCTUBRE 2011	Ajuntament de Sabadell SERVEI D'OBRES PÚBLIQUES	06-02-03
ESCALA 1 : 25		

06 - ELEMENTS DE MOBILIARI URBÀ
06-02 - BANQUES

BANCA PRISMA

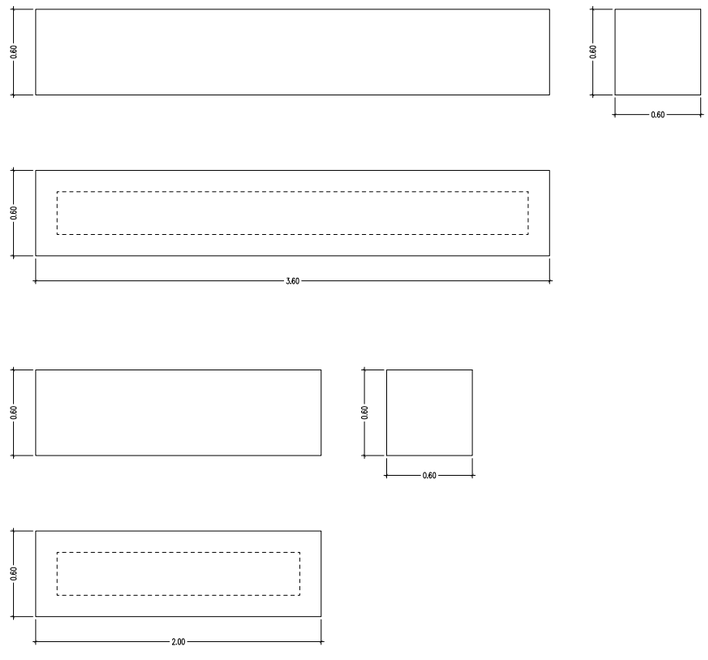

MATERIAL	1. FORMIGÓ EN MASA
COLOR ESTÀNDAR	2. BLANC, GRIS, NEGRE
TEXTURA	3. DECAPADA LLISA
ACABAT	4. HIDROFUGAT
PES APROXIMAT	5. (A) 935 KG / (B) 1800 KG
COL.LOCACIÓ	6. RECOLZAT
DISSENY	7. EQUIP INTERN

DATA		REFERÈNCIA
JULIOL 2011	Ajuntament de Sabadell SERVEI D'OBRES PÚBLIQUES	06-02-04
ESCALA 1 : 25		

Este documento ha sido firmado por Rosa Maria Torra Reventós a las 07:08 del día 06/03/2023y por Rosa Maria Torra Reventós a las 07:09 del día 06/03/2023. Mediante el código de verificación segura 4W1L1L1F6K2M4A0305O8 puede comprobar la validez de la firma electrónica de los documentos firmados en la dirección web que le proporciona la entidad emisora de este documento.

06 - ELEMENTS DE MOBILIARI URBÀ
06-02 - BANQUES

BANCA TRAMET

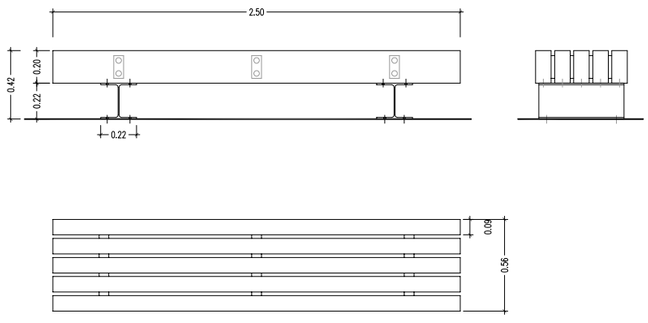

MATERIAL	FUSTA DE PI DE FLANDES
	PERFILS D'ACER PINTATS DE NEGRE
ACABAT	TRACTAMENT A L'AUTOCLAU I PROTECCIÓ FUNGICIDA
COL.LOCACIÓ	ANCORAT MITJANÇANT TACS D'EXPANSIÓ
PES	260 KG/275 KG
PALET	70X260/4 UNITATS

DATA		REFERÈNCIA
JULIOL 2011	Ajuntament de Sabadell SERVEI D'OBRES PÚBLIQUES	06-02-05
ESCALA 1 : 25		

06 - ELEMENTS DE MOBILIARI URBÀ
06-02 - BANQUES

BANCA CAN LLONG

DETALL PECES PREFABRICADES DE FORMIGÓ

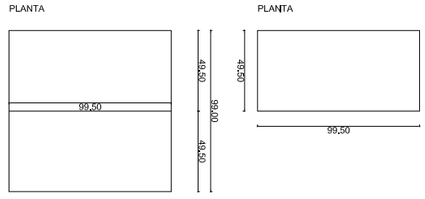

BANC RECTE

Llarg: 99,50, amplada 99,50, alçada 45+12

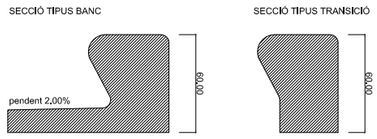

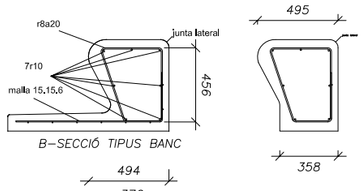

MATERIAL	1. FORMIGÓ EN MASA
COLOR STANDAR	2. GRIS
TEXTURA	3. LLISA
COL.LOCACIO	4. RECOLZAT
DISSENY	5. ROSA M. TORRA

DATA		REFERÈNCIA
JULIOL 2011	Ajuntament de Sabadell SERVEI D'OBRES PÚBLIQUES	06-02-06
ESCALA 1 : 25		

06 - ELEMENTS DE MOBILIARI URBÀ
06-03 - CADIRES

CADIRA NEOROMÀNTICA

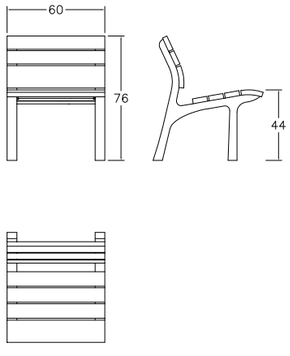

1. POTES DE FOSA D'ALUMINI ACABAT GRANALLAT

2. SEIENT I RESPATLLER FORMAT PER LLISTONS DE FUSTA MASSISSA DE 30 MM DE GRUIX I LONGITUTS VARIABLES, DE FUSTA TROPICAL AMB BLOQUEJADOR DE TANINOS O PI ROIG TRACTAT A L'AUTOCALU.

3. ELS CARGOLS D'ANCORATGE DELS LLISTONS SÓN D'ACER AMB PROTECCIÓ ANTIOXIDANT

4. L'ANCORATGE A TERRA ES REALITZA MITJANÇANT DOS PERNS D'ACER PER POTA, TRACTATS AMB PROTECCIÓ ANTIOXIDANT, QUE S'INTRODUEIXEN EN ELS ORIFICIS PREVIAMENT REALITZATS EN EL PAVIMENT I REBLERTS AMB RESINA EPOXI, CIMENT RÀPID O SIMILAR.

DATA		REFERÈNCIA
JULIOL 2011	Ajuntament de Sabadell SERVEI D'OBRES PÚBLIQUES	06-03-01
ESCALA 1 : 25		

06 - ELEMENTS DE MOBILIARI URBÀ
06-02 - CADIRES

CADIRA NEOLIVIANA

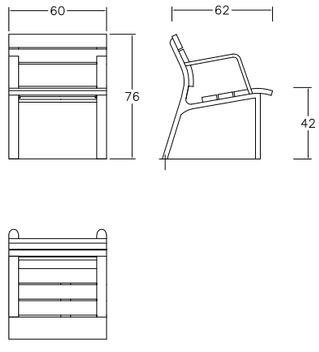

1. POTES DE FOSA D'ALUMINI ACABAT GRANALLAT AMB PROTECCIÓ ANTIOXIDANT

2. SEIENT I RESPATLLER FORMAT PER LLISTONS DE FUSTA MASSISSA DE 30 MM DE GRUIX I LONGITUTS VARIABLES, DE FUSTA TROPICAL AMB BLOQUEJADOR DE TANINOS O PI ROIG TRACTAT A L'AUTOCLAU.

3. ELS CARGOLS D'ANCORATGES DELS LLISTONS ÉS D'ACER AMB PROTECCIÓ ANTIOXIDANT

3. L'ANCORATGE A TERRA ES REALITZA MITJANÇANT DOS PERNS D'ACER PER POTA, TRACTATS AMB PROTECCIÓ ANTIOXIDANT, QUE S'INTRODUEIXEN EN ELS ORIFICIS PREVIAMENT REALITZATS EN EL PAVIMENT I REBLERTS AMB RESINA EPOXI, CIMENT RÀPID O SIMILAR.

DATA		REFERÈNCIA
JULIOL 2011	Ajuntament de Sabadell SERVEI D'OBRES PÚBLIQUES	06-03-02
ESCALA 1 : 25		

Este documento ha sido firmado por Rosa Maria Torra Reventós a las 07:08 del día 06/03/2023y por Rosa Maria Torra Reventós a las 07:09 del día 06/03/2023. Mediante el código de verificación segura 4W1L1L1F6K2M4A0305O8 puede comprobar la validez de la firma electrónica de los documentos firmados en la dirección web que le proporciona la entidad emisora de este documento.

06 - ELEMENTS DE MOBILIARI URBÀ
06-03 - CADIRES

CADIRA BARCINO

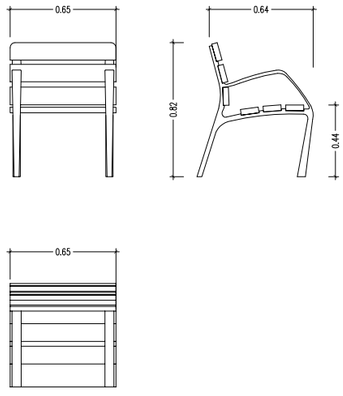

MATERIAL: ESTRUCTURA DE FUNDICIÓ DÚCTIL. SIS TAULONS DE SECCIÓ 110X35 MM DE FUSTA TROPICAL. CARGOLS D'ACER INOXIDABLE.

ACABATS: ESTRUCTURA AMB TRACTAMENT "FERRUS FDB", PROCÉS PROTECTOR DEL FERRO QUE GARANTITZA UNA ÒPTIMA RESISTÈNCIA A LA CORROSIÓ AMB RESULTATS SUPERIORS A 300 HORES DE BOIRA SALINA, ACABAT COLOR GRIS FORJA. MADERA TROPICAL TRACTADA AMB "LIGNUS FDB" PROTECTOR FUNGICIDA, INSECTICIDA E HIDRÒFUG. ACABAT COLOR NATURAL

ANCORATGE RECOMANAT: CARGOLS DE FIXACIÓ AL TERRA M10 SEGONS SUPERFÍCIE I PROJECTE

OPCIONAL: SOTA COMANDA ES POT SUBMINISTRAR FUSTA AMB CERTIFICAT FSC.

DATA		REFERÈNCIA
JULIOL 2011	Ajuntament de Sabadell SERVEI D'OBRES PÚBLIQUES	06-03-03
ESCALA 1 : 25		

06 - ELEMENTS DE MOBILIARI URBÀ
06-04 - CADIRES

CADIRA MODO

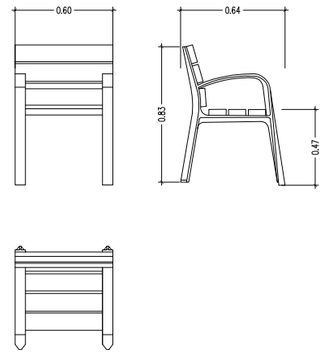

MATERIALS

1. PEUS DE FOSA
2. FUSTA TROPICAL
3. TRACTAMENT PROTECTOR FUNGICIDA, INSECTICIDA E HIDRÒFUG
4. CARGOLS D'ACER GALVANITZAT
5. PEUS ROSCATS PER CARGOLS D'ANCORATGE
6. PEUS IMPRIMACIÓ MÉS OXIRON

DATA		REFERÈNCIA
JULIOL 2011	Ajuntament de Sabadell SERVEI D'OBRES PÚBLIQUES	06-03-04
ESCALA 1 : 25		

06 - ELEMENTS DE MOBILIARI URBÀ
06-03 - CADIRA

CADIRA NEOROMÀNTICA COLOR

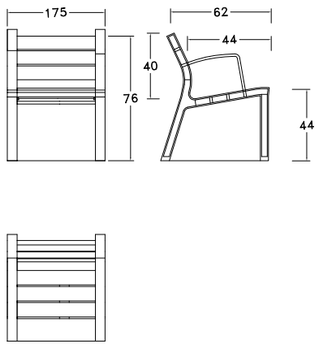

1. ESTRUCTURA AMB BRAÇ D'INJECCIÓ DE POLIPROPILÈ RECICLAT AMB UN 30% DE FIBRA DE VIDRE
2. DELGUES FORMADES PER MESCLA DE POLÍMERS AMB UN 50% DE FIBRES VEGETALS RECICLADES
3. COLOR PRODUCCIÓ EN SÈRIE D'ESTRUCTURA I BRAÇ DE COLOR GRIS O MARRÓ COMBINAT AMB DELGUES DE COLOR BEIGE CLAR I MARRÓ FOSC. TAMBÉ PERMET QUALSEVOL COLOR SEMPRE QUE SIGUI UNA COMANDA MÍNIMA DE 50 UNITATS
4. L'ANCORATGE A TERRA ES REALITZA MITJANÇANT DOS PERNS D'ACER PER POTA, TRACTATS AMB PROTECCIÓ ANTIOXIDANT, QUE S'INTRODUEIXEN EN ELS ORIFICIS PREVIAMENT REALITZATS EN EL PAVIMENT I REBLERTS AMB RESINA EPOXI, CIMENT RÀPID O SIMILAR.

DATA		REFERÈNCIA
JULIOL 2011	Ajuntament de Sabadell SERVEI D'OBRES PÚBLIQUES	06-03-05
ESCALA 1 : 25		

06 - ELEMENTS DE MOBILIARI URBÀ
06-04 - PAPERERES

PAPERERA TRABUCABLE BARCELONA DIÀMETRE 50 CM

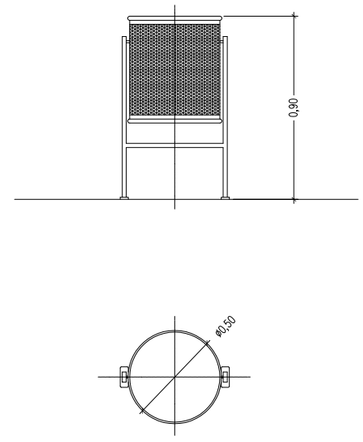

PAPERERA METÀL·LICA TRABUCABLE DE 50 CMS DE DIÀMETRE I 90 CMS D'ALÇADA, AMB PEUS DE TUB D'ACER DE 50X20 MM PINTADA

DATA		REFERÈNCIA
JULIOL 2011	Ajuntament de Sabadell SERVEI D'OBRES PÚBLIQUES	06-04-01
ESCALA 1 : 20		

Este documento ha sido firmado por Rosa Maria Torra Reventós a las 07:08 del día 06/03/2023y por Rosa Maria Torra Reventós a las 07:09 del día 06/03/2023. Mediante el código de verificación segura 4W1L1L1F6K2M4A0305O8 puede comprobar la validez de la firma electrónica de los documentos firmados en la dirección web que le proporciona la entidad emisora de este documento.

06 - ELEMENTS DE MOBILIARI URBÀ
06-04 - PAPERERES

PAPERERA TRABUCABLE STIL
DIÀMETRE 35 CM

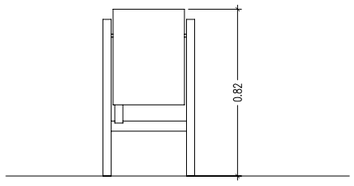

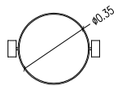

MATERIALS DE XAPA D'ACER PINTAT DE COLOR PLATA O BRONZE

FIXACIÓ AL TERRA AMB CARGOLS

CAPACITAT 45 L

DISPOSA DE CENDRER INTEGRAT

DISPOSA DE SISTEMA PER SOSTENIR LA BOSSA D'ESCOMBRERIES

DATA		REFERÈNCIA
JULIOL 2011	Ajuntament de Sabadell SERVEI D'OBRES PÚBLIQUES	06-04-02
ESCALA 1 : 20		

06 - ELEMENTS DE MOBILIARI URBÀ
06-05 - FONTS

GENERALITATS
INSTAL·LACIÓ FONTS

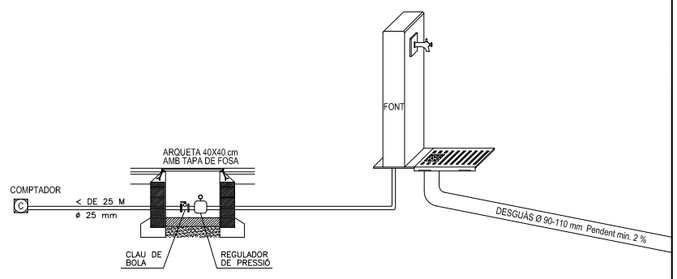

ESCOMESA D'AIGUA



DETALL DE REIXA

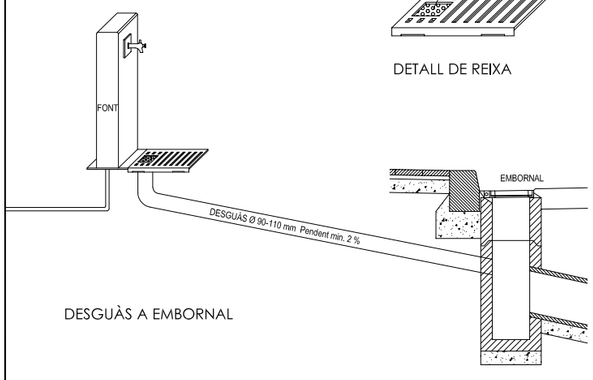

DESGUÀS A EMBORNAL

DATA		REFERÈNCIA
JULIOL 2011	Ajuntament de Sabadell SERVEI D'OBRES PÚBLIQUES	06-05-00
ESCALA 1 : 30		

06 - ELEMENTS DE MOBILIARI URBÀ
06-05 - FONTS

FONT BARCINO

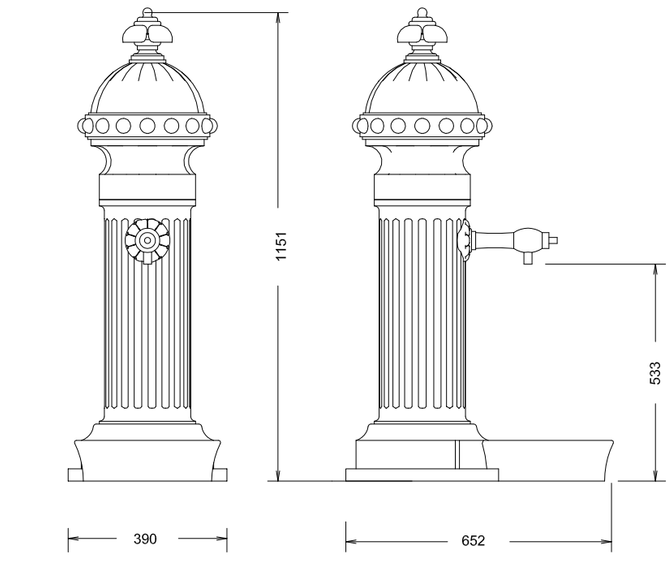

MATERIALS

1. PEÇA DE FOSA DE FERRO
2. AIXETA DE LLAUTÓ AMB MECANISMES
3. CAPA D'IMPRIMACIÓ + OXIRON AL FORN
4. ALÇADA 1 M

DATA		REFERÈNCIA
JULIOL 2011	Ajuntament de Sabadell SERVEI D'OBRES PÚBLIQUES	06-05-01
ESCALA 1 : 10		

06 - ELEMENTS DE MOBILIARI URBÀ
06-05 - FONTS

FONT ATLANTIDA

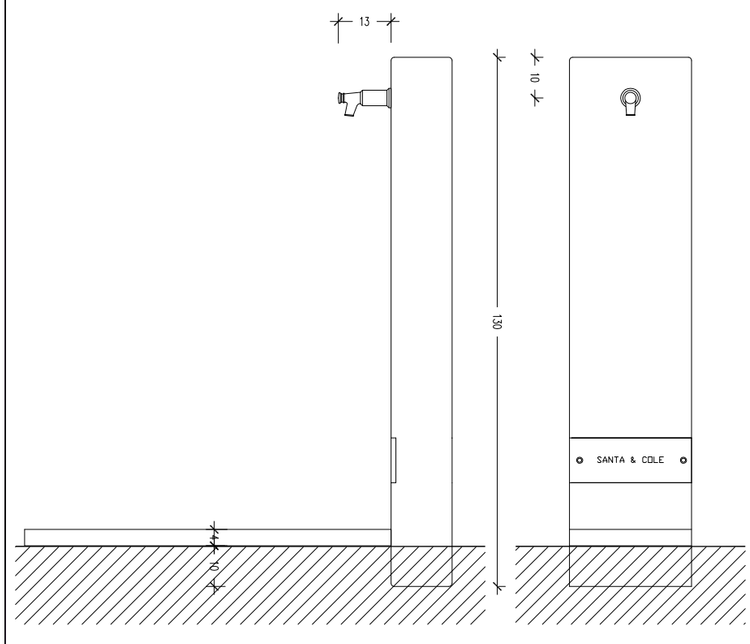

MATERIALS

1. PEÇA DE FOSA DE FERRO AMB PROTECCIÓ ANTIOXIDANT I PINTAT DE COLOR NEGRE
2. REIXA DE FOSA DE FERRO PINTADA DE COLOR NEGRE RECOLZADA SOBRE UN MARC D'ACER GALVANITZAT EN CALENT
3. AIXETA DE FOSA DE LLAUTÓ D'UNA PULÇADA
4. ES SUMINISTRA EN DUES PARTS: UNA PART LA PEÇA PRISMÀTICA DE FOSA I UNA ALTRA LES REIXES
5. PEUS ROSCATS PER CARGOLS D'ANCORATGE
6. PEUS IMPRIMACIÓ MÉS OXIRON

DATA		REFERÈNCIA
JULIOL 2011	Ajuntament de Sabadell SERVEI D'OBRES PÚBLIQUES	06-05-02
ESCALA 1 : 10		

Este documento ha sido firmado por Rosa Maria Torra Reventós a las 07:08 del día 06/03/2023y por Rosa Maria Torra Reventós a las 07:09 del día 06/03/2023. Mediante el código de verificación segura 4W1L1L1F6K2M4A0305O8 puede comprobar la validez de la firma electrónica de los documentos firmados en la dirección web que le proporciona la entidad emisora de este documento.

06 - ELEMENTS DE MOBILIARI URBÀ
06-05 FONTS

FONT DUAL

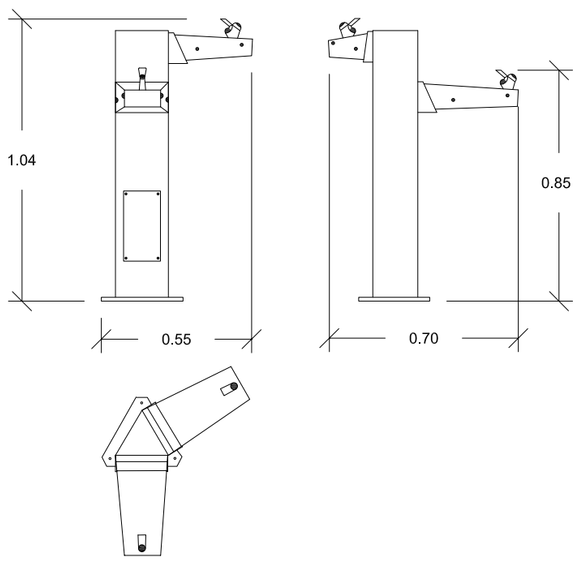

MATERIAL: columna triangular amb inoxidable, amboica d'acer inoxidable i decoració amb fusta

ACABADOS: Inox brillant i satinat. fusta tractada amb protector "LIGNUS fdb" fungicida, insecticida i hidrófug.

ANCLATGE RECOMANAT: Cargolada mitjantçant 3 perns d'expanció M12

DATA		REFERÈNCIA
JULIOL 2011	Ajuntament de Sabadell SERVEI D'OBRES PÚBLIQUES	06-05-03
ESCALA 1 : 20		

06 - ELEMENTS DE MOBILIARI URBÀ
06-05 - FONTS

FONT MOE

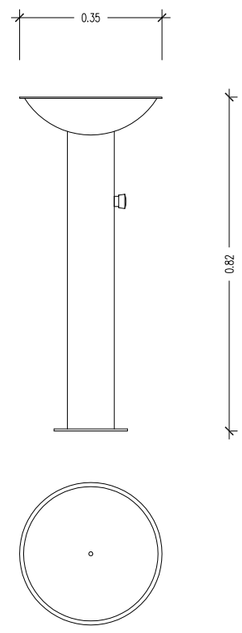

MATERIALS

1. PEÇA TOTALMENT D'ACER INOXIDABLE
2. BROLLADOR DE BRONZE
3. AIXETA DE DESACTIVACIÓ RETARDADA
4. ACCESIBLE A PERSONES AMB CADIRA DE RODES
5. BASE ENCASTADA AL TERRA I COS CARGOLAT A AQUESTA
6. ALÇADA 0.82 M

DATA		REFERÈNCIA
JULIOL 2011	Ajuntament de Sabadell SERVEI D'OBRES PÚBLIQUES	06-05-03
ESCALA 1 : 10		

06 - ELEMENTS DE MOBILIARI URBÀ
06-05 FONTS

FONT CAUDAL

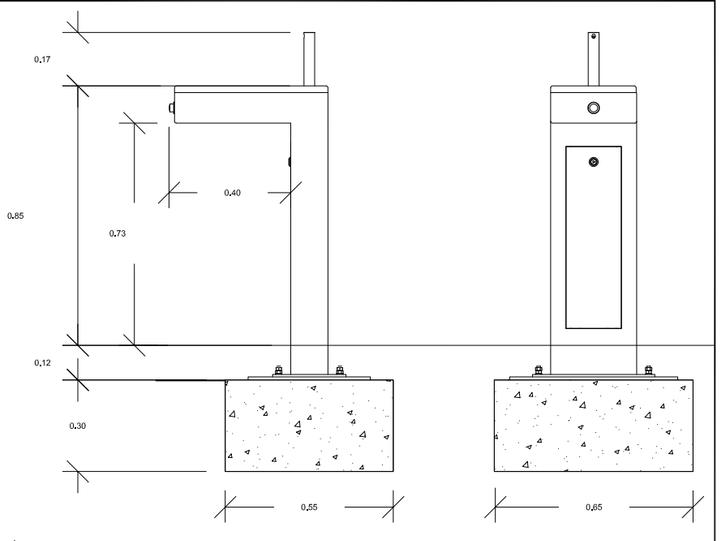

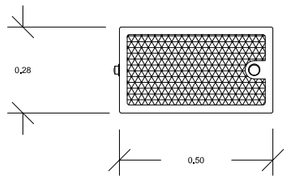

SOPORT: Fabricat en acer dolç, zincat i pintuta en pols color marró tipus corten

REIXA D'EVACUACIÓ DE L'AIGUA I SAFATA INTERIOR: Fabricats en acer inoxidable. La reixa d'evacuació té un acabat arenat i lacat.

AIXETA I PULSADOR: De llautó acabat cromat mate. Inclou controlador de presió i regulació de fluxe per optimitzar i economitzar al màxim el consum d'aigua.

La font s'entrega muntada, s'adjunten les instruccions de la instal.lació. La placa base s'empotra juntament amb els perns a 12 cm del nivell del terra i posteriorment es fixa la font. La placa base i perns s'entreguen per separat de la font.

No necessita manteniment, exceptuant l'habitual pel pulsador.

DATA		REFERÈNCIA
JULIOL 2011	Ajuntament de Sabadell SERVEI D'OBRES PÚBLIQUES	06-05-04
ESCALA 1 : 20		

06 - ELEMENTS DE MOBILIARI URBÀ
06-05 - FONTS

FONT MINUS

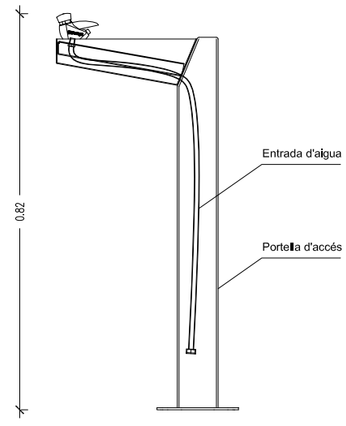

VISTA LATERAL

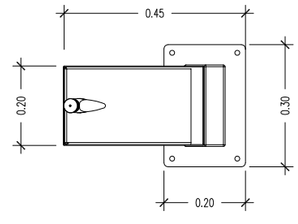

VISTA EN PLANTA

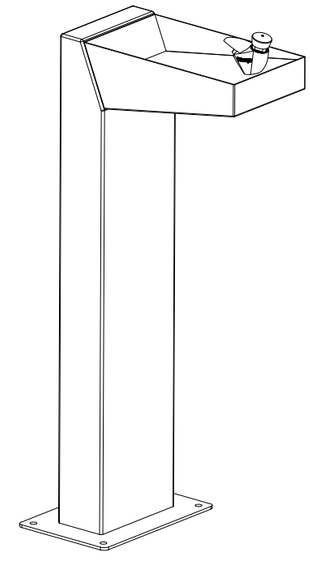

MATERIALS

1. COS D'ACER I PINTAT EPOXI AL FORN
2. CUBETA D'ACER INOXIDABLE 304, ACABAT SATINAT
3. ANCORATGE M10X100 (NO SUMINISTRAT)
4. AIXETA AMB PULSADOR TEMPORITZAT AMB REGULACIÓ DE CABDAL
5. CON.NEXIO D'ENTRADA DE 1/2 PULÇADA

DATA		REFERÈNCIA
JULIOL 2011	Ajuntament de Sabadell SERVEI D'OBRES PÚBLIQUES	06-05-04
ESCALA 1 : 10		

Este documento ha sido firmado por Rosa Maria Torra Reventós a las 07:08 del día 06/03/2023y por Rosa Maria Torra Reventós a las 07:09 del día 06/03/2023. Mediante el código de verificación segura 4W1L1L1F6K2M4A0305O8 puede comprobar la validez de la firma electrónica de los documentos firmados en la dirección web que le proporciona la entidad emisora de este documento.

06 - ELEMENTS DE MOBILIARI URBÀ
06-05 - FONTS

FONT SARASTRO

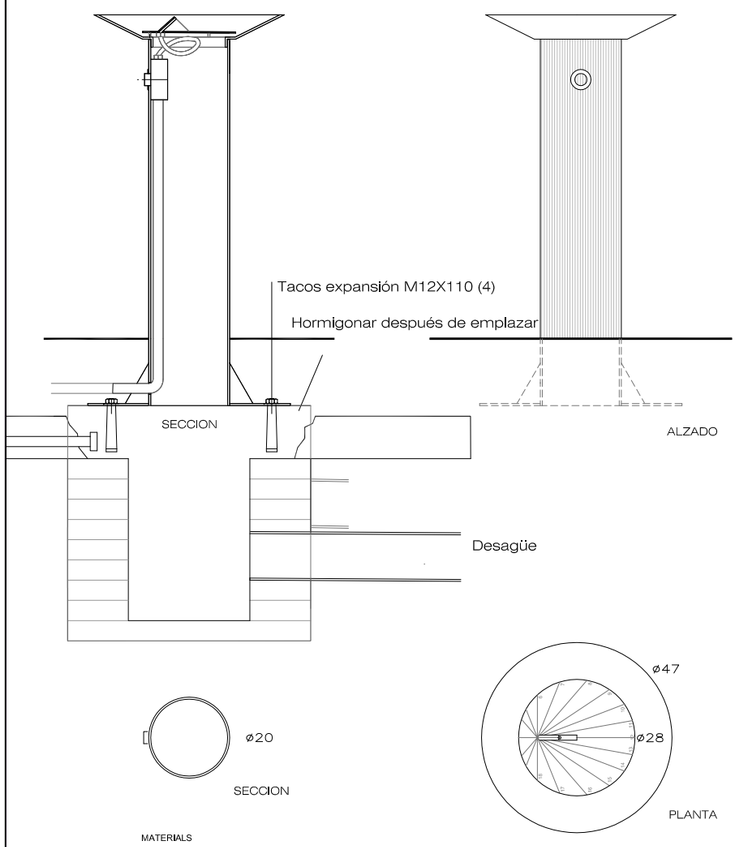

MATERIALS

1. PEÇA D'ACER INOXIDABLE AISI 316
2. TITAN-OXIRON ROJO 215. OPCIONAL: GAMA OXIRON/GAMA MARTELÉ
3. PULSADOR TEMPORITZAT CROMAT
4. ANCORATGE AMB CARGOLS

DATA		REFERÈNCIA
JULIOL 2011	Ajuntament de Sabadell SERVEI D'OBRES PÚBLIQUES	06-05-05
ESCALA 1 : 10		

06 - ELEMENTS DE MOBILIARI URBÀ
06-05 FONTS

FONT MINUS DOBLE

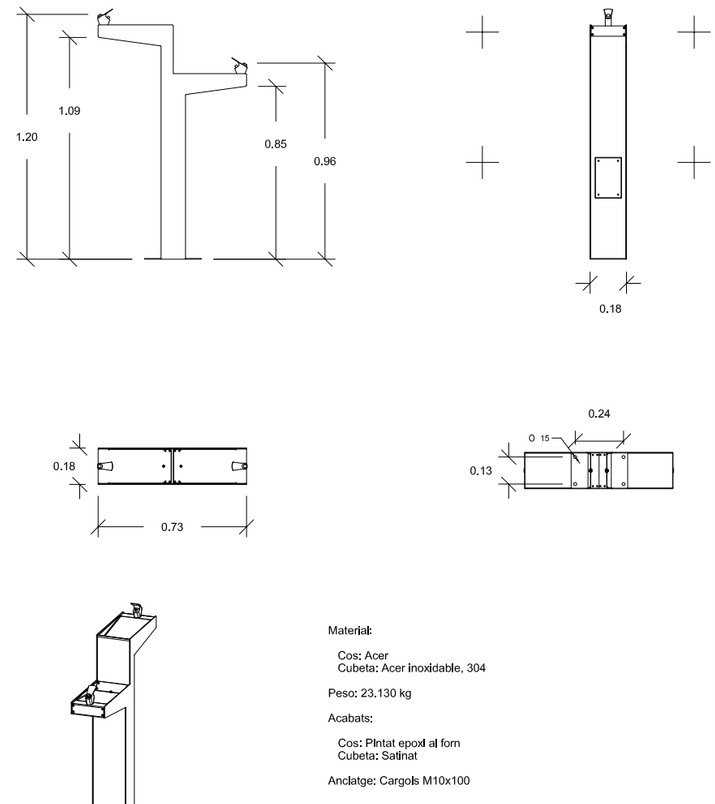

Material:

Cos: Acer
Cubeta: Acer inoxidable, 304

Peso: 23.130 kg

Acabats:

Cos: Pintat epoxi al forn
Cubeta: Satinat

Anclatge: Cargols M10x100

Característiques.

Aixeta pulsador temporitzat amb reguladó de cabal

Connexió d'entrada de 1/2 pulgada

DATA		REFERÈNCIA
JULIOL 2011	Ajuntament de Sabadell SERVEI D'OBRES PÚBLIQUES	06-05-07
ESCALA 1 : 20		

06 - ELEMENTS DE MOBILIARI URBÀ
06-06 - JARDINERES

HIDROJARDINERA

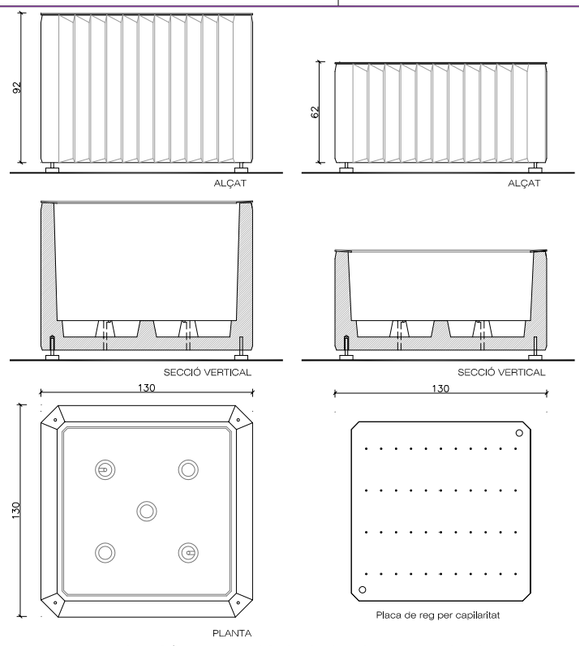

JARDINERA DE FORMIGÓ ARMAT DE COLOR GRIS DECAPAT I HIDROFUGAT
SISTEMA DE REG PER CAPILARITAT 'HOBBY FLOWER'

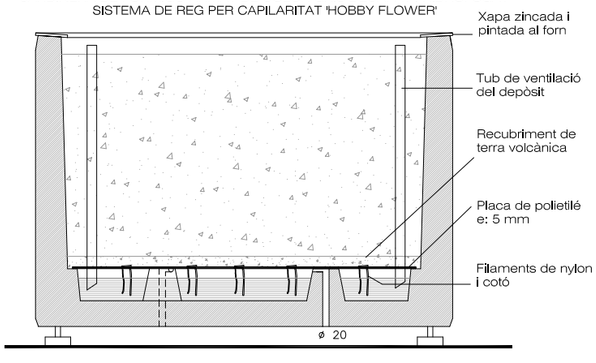

DATA		REFERÈNCIA
JULIOL 2011	Ajuntament de Sabadell SERVEI D'OBRES PÚBLIQUES	06-06-01
ESCALA 1 : 25		

06 - ELEMENTS DE MOBILIARI URBÀ
06-06 - JARDINERES

ESFÈRICA

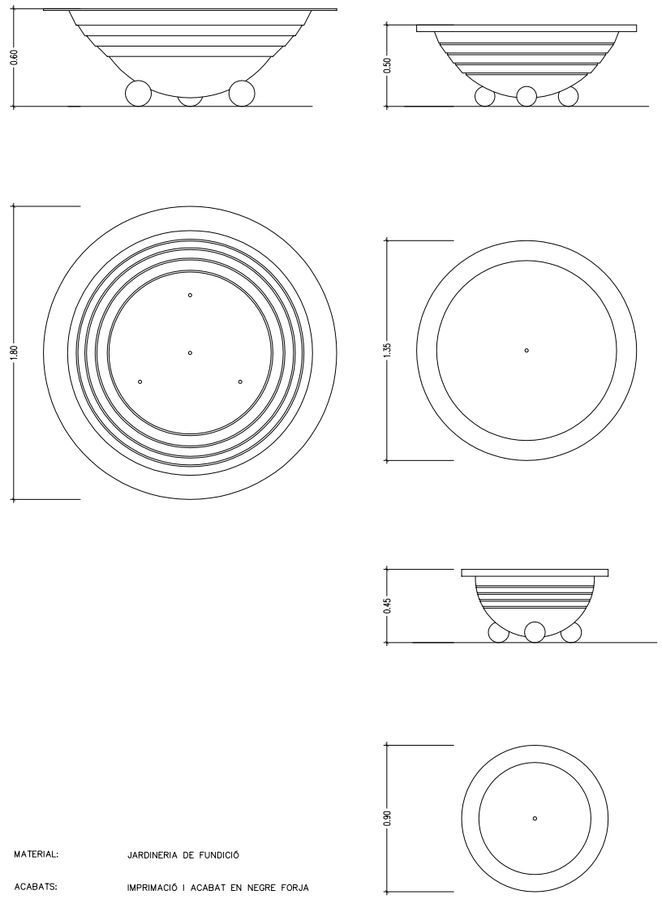

MATERIAL: JARDINERIA DE FUNDICIÓ

ACABATS: IMPRIMACIÓ I ACABAT EN NEGRE FORJA

DATA		REFERÈNCIA
JULIOL 2011	Ajuntament de Sabadell SERVEI D'OBRES PÚBLIQUES	06-06-02
ESCALA 1 : 25		

Este documento ha sido firmado por Rosa Maria Torra Reventós a las 07:08 del día 06/03/2023y por Rosa Maria Torra Reventós a las 07:09 del día 06/03/2023. Mediante el código de verificación segura 4W1L1L1F6K2M4A0305O8 puede comprobar la validez de la firma electrónica de los documentos firmados en la dirección web que le proporciona la entidad emisora de este documento.

06 - ELEMENTS DE MOBILIARI URBÀ
06-06 - JARDINERES

CLAUDIA

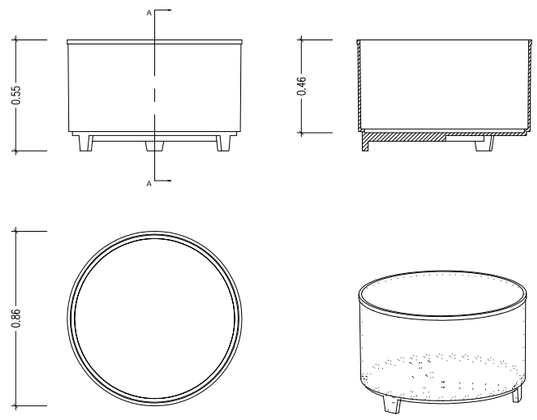

MATERIAL	1. FERRO, FOSA GRIS TIPUS 20
PES	2. 146.789 KG
TEXTURA	3. ACABAT PINTAT OXIRON

DATA: JULIOL 2011
ESCALA: 1 : 20

Ajuntament de Sabadell
SERVEI D'OBRES PÚBLIQUES

REFERÈNCIA: 06-06-03

06 - ELEMENTS DE MOBILIARI URBÀ
06-06 - JARDINERES

MADERA

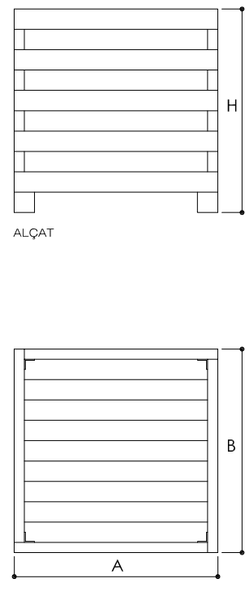

A	B	H
1800	600	450
1000	500	450
1000	1000	655
600	600	450
1000	1000	1000

DATA: JULIOL 2011
ESCALA: 1 : 20

Ajuntament de Sabadell
SERVEI D'OBRES PÚBLIQUES

REFERÈNCIA: 06-06-04

06 - ELEMENTS DE MOBILIARI URBÀ
06-07 - APARCABICICLETES

BICI-N

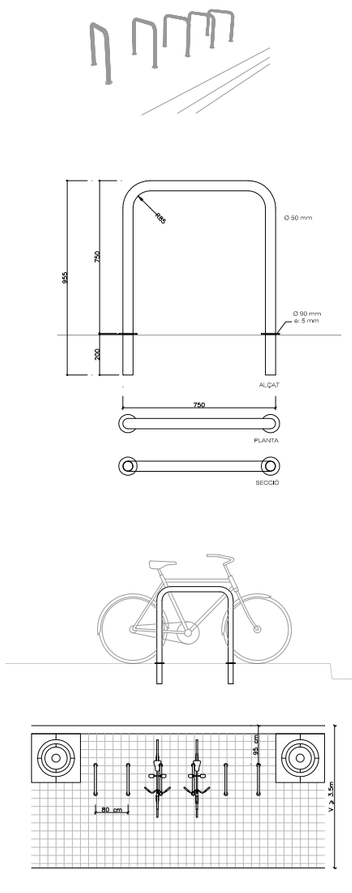

MATERIAL	ACER INOXIDABLE
COLOR	PROPI DEL MATERIAL
ACABAT	PULIT
COL·LOCACIÓ	EMPOTRAT

DATA: JULIOL 2011
ESCALA: 1 : 20

Ajuntament de Sabadell
SERVEI D'OBRES PÚBLIQUES

REFERÈNCIA: 06-07-01

06 - ELEMENTS URBANS DE MOBILIARI URBÀ
06-08 PARADES D'AUTOBUS

ABRI COX AUVENT

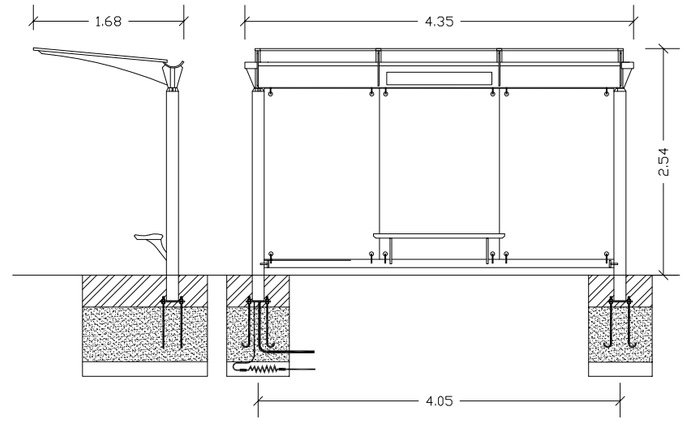

DATA: JULIOL2011
ESCALA: 1 : 50

Ajuntament de Sabadell
SERVEI D'OBRES PÚBLIQUES

REFERÈNCIA: 06-08-01

Este documento ha sido firmado por Rosa Maria Torra Reventós a las 07:08 del día 06/03/2023y por Rosa Maria Torra Reventós a las 07:09 del día 06/03/2023. Mediante el código de verificación segura 4W1L1L1F6K2M4A0305O8 puede comprobar la validez de la firma electrónica de los documentos firmados en la dirección web que le proporciona la entidad emisora de este documento.

07 - MOBILITAT
07-02 PLACES D'APARCAMENT

PLACES APARCAMENT MINUSVÀLID
PLACES EN DIAGOBAL/FILERA

PLACES RESERVADES EN DIAGONAL I AMB ACCÈS COMPARTIT

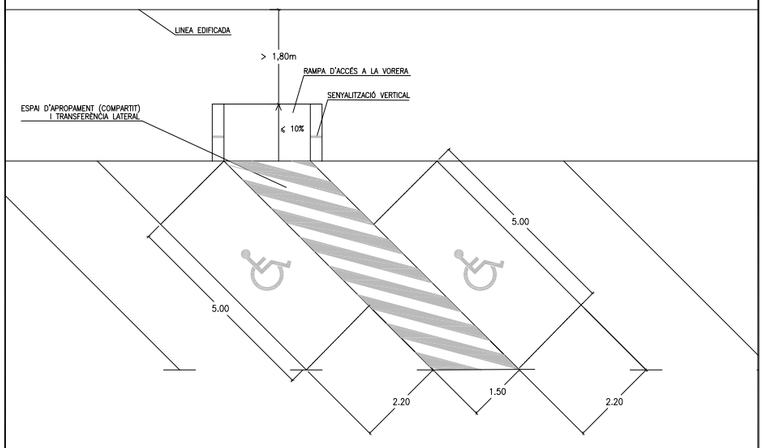

PLACES RESERVADES EN FILERA I AMB ACCÈS DES DEL PAS DE VIANANTS

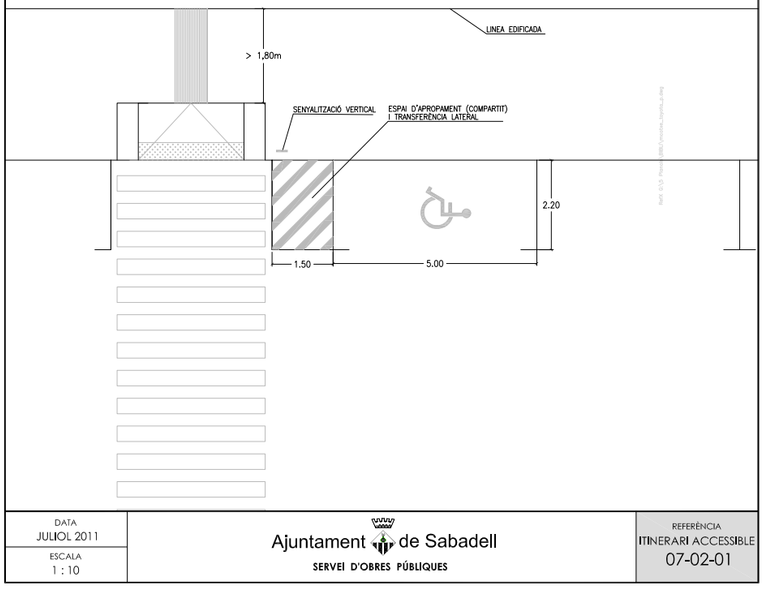

DATA		REFERÈNCIA
JULIOL 2011	Ajuntament de Sabadell	ITINERARI ACCESSIBLE
ESCALA 1 : 10	SERVEI D'OBRES PÚBLIQUES	07-02-01

07 - MOBILITAT
07-02 PLACES D'APARCAMENT

PLACES APARCAMENT MINUSVÀLID
PLACES EN DIAGOBAL/FILERA

PLACES RESERVADES EN DIAGONAL I AMB ACCÈS COMPARTIT

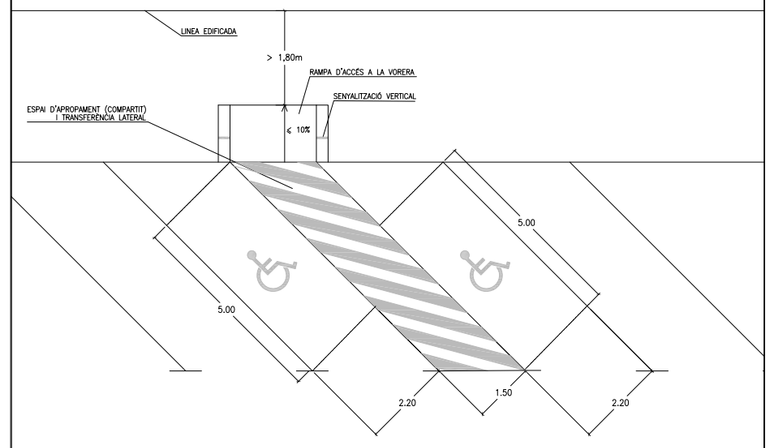

PLACES RESERVADES EN FILERA I AMB ACCÈS DES DEL PAS DE VIANANTS

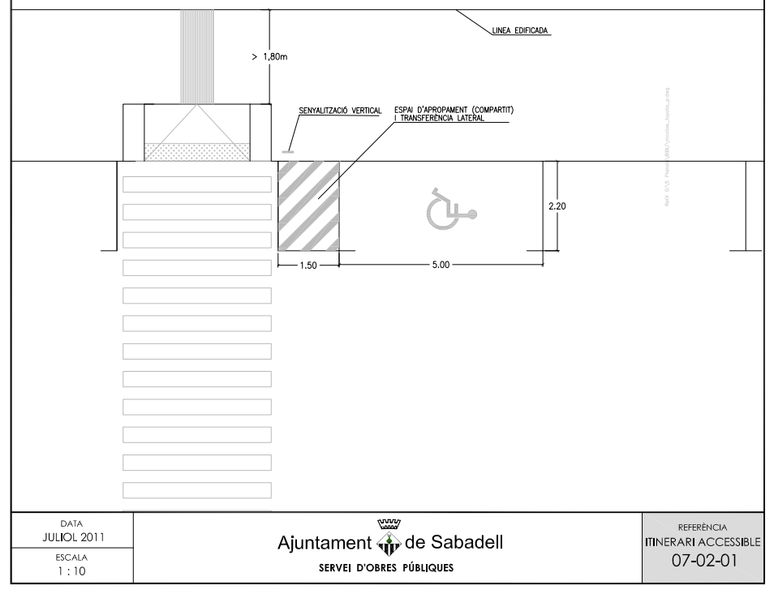

DATA		REFERÈNCIA
JULIOL 2011	Ajuntament de Sabadell	ITINERARI ACCESSIBLE
ESCALA 1 : 10	SERVEI D'OBRES PÚBLIQUES	07-02-01

Este documento ha sido firmado por Rosa Maria Torra Reventós a las 07:08 del día 06/03/2023y por Rosa Maria Torra Reventós a las 07:09 del día 06/03/2023. Mediante el código de verificación segura 4W1L1L1F6K2M4A0305O8 puede comprobar la validez de la firma electrónica de los documentos firmados en la dirección web que le proporciona la entidad emisora de este documento.

ESTUDI DE GESTIÓ DE RESIDUS

Este documento ha sido firmado por Rosa María Torra Reventós a las 07:08 del día 06/03/2023y por Rosa María Torra Reventós a las 07:09 del día 06/03/2023. Mediante el código de verificación segura 4W1L1L1F6K2M4A0305O8 puede comprobar la validez de la firma electrónica de los documentos firmados en la dirección web que le proporciona la entidad emisora de este documento.

INTRODUCCIÓ I AJUDA

Aquest document, que és un **Estudi de Gestió de Residus**, permet donar compliment al "Real Decreto 105/2008 , regulador de la producción y gestión de residuos de construcción y demolición", d'àmbit estatal i als decrets de la Generalitat: Decret 89/2010, ,pel qual s'aprova el programa de gestió de residus de la construcció de Catalunya i es regula la producció i gestió dels residus de la construcció i demolició, i al decret 21/2006 , d'Ecoeficiència

Mitjançant les pestanyes de la part inferior de la taula, es pot passar a l'apartat que calgui omplir, les dades parcials de cada apartat es traslladen a la Fitxa Resum, que caldrà imprimir i que figurarà com un apartat de la memòria del projecte.

Per facilitar l'accés als diferents apartats, s'ha dividit l'aplicació en quatre: **Enderroc**, **Excavació -Moviment de terres**, **Reforma-Rehabilitació** i **Ampliació**, cadascuna d'elles s'organitza en una o més pestanyes i permet introduir les dades dels diferents tipus o parts d'un projecte (rehabilitació, enderroc i ampliació).

Enderroc

L'apartat Enderroc (total i vials) , permet el càlcul dels residus de l'enderroc de tot un edifici o construcció, en base a la superfície de l'edifici a enderrocar i el tipus de construcció (p.ex. un annex a un pati). En funció de la superfície afectada, calcula els residus d'enderroc de vials (eliminar parts asfaltades...).

L'apartat **Enderroc (per partides)**, calcula els residus dels enderrocs que cal fer abans de la construcció (envans, cobertes...), introduint les partides d'obra una vegada fet l'amidament en projecte. Permet per a algunes partides la introducció de forma indistinta de dades en m^2 o en m^3

Excavació- Moviment de terres
Aquest apartat permet la introducció de les dades d'excavacions i moviments de terres i centralitza totes de dades referents a terres dins el projecte

Reforma- Rehabilitació

L'apartat Reforma-Rehabilitació, permet mitjançant un càlcul teòric, l'aproximació a una dada de superfície que assimila com a obra nova, i dóna com a resultat els residus que es generen quan s'executa la part d'obra nova de la rehabilitació (p.ex. la runa generada quan s'executen nous envans, paviments o sostres,..). Pel càlcul cal disposar de les dades de superfície de l'actuació i el tipus de rehabilitació.

Ampliació-Remuntes

L'apartat **Ampliació-Remuntes**, a partir de les dades de la superfície nova que es construeix, obté el residu generat en aquesta fase (p.ex. ampliació en un lateral d'un edifici)

Fitxa Resum

Aqui és on es traslladen les dades abans introduides i s'acaba de definir l'estudi de gestió de residus

Tipus, quantitats i codificació
Com a novetat sobre el document que fins ara era d'utilització, hi ha la possibilitat de decidir el tractament que es dóna als materials d'excavació i introdueix els codis de residu segons la legislació comunitària.

Minimització, gestió dins d'obra
Permet establir quines opcions de minimització de residus es duen a terme, des de fase de projecte fins a fase d'obra.

Facilita la concreció de les opcions de gestió de les terres i materials d'excavació.
En base al RD 105/2008, indica l'obligació o no de separació en obra, alhora que permet millorar en les fraccions a separar si el projecte així ho determina.

Gestió fora d'obra i pressupost
Per a cada tipus de residu, permet especificar quin gestor el tractarà, a través del link amb l'Agència Catalana de Residus, facilita l'obtenció dels codis de gestor.

El document incorpora un ventall de preus de gestió de runes, depenent de si és neta (runa separada) o bruta (runa barrejada), extret del que han facilitat els gestors de residus de Catalunya, també permet incorporar preus d'elements auxiliars (casetes, etc.) que en alguns casos poden modificar substancialment el pressupost; per a aquests elements cal definir un preu. Això permet l'obtenció ràpida d'un pressupost estimatiu de la gestió.

Documentació gràfica
El document presenta un apartat amb dimensions dels principals contenidors d'obra.

Plec de condicions tècniques
El document incorpora un plec de condicions, que caldrà personalitzar, i que es pretén ampliar proximament.

Fiança
Facilita el càlcul de la fiança establerta per el Decret 89/2010, que cal deixar a l'Ajuntament en el moment de la sol·licitud de llicència.
Documentació gràfica Annex 1

El decret estatal 105/2008, estableix que cal informació gràfica de com i on s'instal.laran els elements de recollida de residus a l'obra. Des de l'OCT es defensa que aquest document ha de ser l'Estudi de Seguretat i Salut, per tal de no duplicar informació i per als casos en que hi hagi un estudi bàsic de seguretat i salut (on no és obligatòria la documentació gràfica), caldria afegir un document annex, que fos un arxiu de dibuix amb la previsió d'ubicació de les instal·lacions de gestió de residus (contenidors, casetes, etc).

Este documento ha sido firmado por Rosa Maria Torra Reventós a las 07:08 del día 06/03/2023y por Rosa Maria Torra Reventós a las 07:09 del día 06/03/2023. Mediante el código de verificación segura 4W1L1L1F6K2M4A0305O8 puede comprobar la validez de la firma electrónica de los documentos firmados en la dirección web que le proporciona la entidad emisora de este documento.

ESTUDI DE GESTIÓ DE RESIDUS

Enderroc, Rehabilitació, Ampliació

REAL DECRETO 210/2018, Programa de prevenció i gestió de residus i recursos de Catalunya (PRECAT20)

REAL DECRETO 105/2008 , Regulador de la producció i gestió de residus de construcció i enderroc

DECRET 89/2010 (derogat parcialment i modificat), pel que s'aprova el Programa de gestió de residus de la construcció de Catalunya (PROGROC), es regula la producció i gestió dels residus de la construcció i demolició, i el cànon sobre la deposició controlada dels residus de la construcció.

DECRET 21/2006 Adopció de criteris ambientals i d'ecoeficiència als edificis

tipus
quantitats
codificació

IDENTIFICACIÓ DE L'EDIFICI

Obra:	PROJECTE PARC DE LES AIGÜES FASE05. OBRA CIVIL I JOCS D'AIGUA.		
Situació:	Parc de les Aigües		
Municipi :	SABADELL	**Comarca :**	VALLÈS OCCIDENTAL

AVALUACIÓ I CARACTERÍSTIQUES DELS RESIDUS

Materials d'excavació (es considerin o no residus, mesurats sense esponjament)

	Codificació residus LER Ordre MAM/304/2002	Pes	Volum
grava i sorra compacta		0,00	0,00
grava i sorra solta		0,00	0,00
argiles		1717,80	818,00
terra vegetal		0,00	0,00
pedraplè		0,00	0,00
terres contaminades	170503	0,00	0,00
altres		0,00	0,00
totals d'excavació		**1717,80 t**	**818,00 m³**

Destí de les terres i materials d'excavació

	no es considera residu reutilització				és residu abocador	
	mateixa obra		altra obra			
Els materials d'excavació que es reutilitzin a la mateixa obra o en una altra d'autoritzada, no es consideren residu sempre que el seu nou ús pugui ser acreditat. En una mateixa obra poden coexistir terres reutilitzades i terres portades a abocador	**si**		**no**		**no**	

Residus d'enderroc

	Codificació residus LER Ordre MAM/304/2002	Pes/m² (tones/m²)	Pes (tones)	Volum aparent/m² (m³/m²)	Volum aparent (m³)
obra de fàbrica	170102	0,542	0,000	0,512	0,000
formigó	170101	0,084	114,160	0,062	47,240
petris	170107	0,052	33,152	0,082	21,097
metalls	170407	0,004	58,875	0,001	7,500
fustes	170201	0,023	0,000	0,066	0,000
vidre	170202	0,001	0,000	0,004	0,000
plàstics	170203	0,004	0,000	0,004	0,000
guixos	170802	0,027	0,000	0,004	0,000
betums	170302	0,009	0,000	0,001	0,000
fibrociment	170605	0,010	0,000	0,018	0,000
definir altres:		-	0,000	-	0,000
Vorades i clavegueres		0,300	6,000	0,200	4,000
0		0,000	0,000	0,000	0,000
totals d'enderroc		0,7556	**212,19 t**	0,9544	**79,84 m³**

Residus de construcció

	Codificació re: Ordre MAM/304/2	Pes/m² (tones/m²)	Pes (tones)	Volum aparent/m² (m³/m²)	Volum aparent (m³)
sobrants d'execució		0,0500	0,0000	0,0896	0,0000
obra de fàbrica	170102	0,0150	0,0000	0,0407	0,0000
formigó	170101	0,0320	0,0000	0,0261	0,0000
petris	170107	0,0020	0,0000	0,0118	0,0000
guixos	170802	0,0039	0,0000	0,0097	0,0000
altres		0,0010	0,0000	0,0013	0,0000
embalatges		0,0380	0,0000	0,0285	0,0000
fustes	170201	0,0285	0,0000	0,0045	0,0000
plàstics	170203	0,0061	0,0000	0,0104	0,0000
paper i cartró	170904	0,0030	0,0000	0,0119	0,0000
metalls	170407	0,0004	0,0000	0,0018	0,0000
totals de construcció			**0,00 t**		**0,00 m³**

INVENTARI DE RESIDUS PERILLOSOS.

Dins l'obra s'han detectat aquests residus perillosos, els quals es separaran i gestionaran per separat per evitar que contaminin altres residus

Materials de construcció que contenen amiant	-	altres	especificar	-
Residus que contenen hidrocarburs	-		especificar	-
Residus que contenen PCB	-		especificar	-
Terres contaminades	-		especificar	-

ESTUDI DE GESTIÓ DE RESIDUS

Enderroc, Rehabilitació, Ampliació

minimització
gestió dins obra

MINIMITZACIÓ

PROJECTE. durant l'elaboració del projecte s'han près les següents mesures per tal de minimitzar els residus	
1.- S'ha previst reutilitzar en obra parts dels materials que es retiren	**si**
2.- S'han optimitzat les seccions resistents de pilars, jàsseres, parets, fonaments, etc.	-
3.- L'adequació de l'edifici al terreny, genera un equilibri de moviments de terres	-
4.- El sistema constructiu és industrialitzat i prefabricat, es munta en obra sense generar gairebé residus	-
5.-	-
6.-	-

OBRA. a l'obra es duran a terme les accions següents	
1.- Emmagatzematge adient de materials i productes	**si**
2.- Conservació de materials i productes dins el seu embalatge original fins al moment de la seva utilització	-
3.- Els materials granulars (graves, sorres, etc.) es dipositaran en contenidors rígids o sobre superfícies dures	**si**
4.-	-
5.-	-
6.-	-

ELEMENTS DE CONSTRUCCIÓ REUTILITZABLES

fusta en bigues reutilitzables	0,00 t		0,00	m³
fusta en llates, tarimes, parquets reutilitzables o reciclables	0,00 t		0,00	m³
acer en perfils reutilitzables	58,88 t		7,50	m³
altres :	0,00 t		0,10	m³
Total d'elements reutilitzables	58,88 t		**7,60**	**m³**

GESTIÓ (obra)

Terres

Excavació / Mov. terres	**Volum m³ (+20%)**	reutilització a la mateixa obra	reutilització a altra autoritzada	Terres per a l'abocador (m³)
terra vegetal	0	0,00	0,00	0,00
graves/ sorres/ pearapie	0	0,00	0,00	0,00
argiles	981,6	0,00	0,00	981,60
altres	0	0,00	0,00	0,00
terres contaminades	0			0,00
Total	**981,6**	**0,00**	**0,00**	**981,60**

SEPARACIÓ DE RESIDUS A OBRA. Cal separar individualitzadament en les fraccions seguents si la generació per cadascú d'ells a l'obra supera les quantitats de ...

R.D. 105/2008	**tones**	**Projecte**	**cal separar**	**tipus de residu**
Formigó	**80**	**114,16**	**si**	**inert**
Maons, teules i ceràmics	**40**	**0,00**	**no**	**inert**
Metalls	**2**	**58,88**	**si**	**no especial**
Fusta	**1**	**0,00**	**no**	**no especial**
Vidres	**1**	**0,00**	**no**	**no especial**
Plàstics	**0,50**	**0,00**	**no**	**no especial**
Paper i cartró	**0,50**	**0,00**	**no**	**no especial**
Especials*	**inapreciable**	**inapreciable**	**si**	**especial**

* Dins els residus especials hi ha inclosos els envasos que contenen restes de matèries perilloses, vernissos, pintures, disolvents, desencofrants, etc... i els materials que hagin estat contaminats per aquests. Tot i ser difícilment quantificables, estan presents a l'obra i es separaran i tractaran a part de la resta de residus

Malgrat no ser obligada per tots els tipus de residus, s'han previst operacions de destria i recollida selectiva dels residus a l'obra en contenidors o espais reservats pels següents residus

		R.D. 105/2008	**projecte***
Inerts	Contenidor per Formigó	**si**	**si**
	Contenidor per Ceràmics (maons,teules...)	**no**	**si**
No especials	Contenidor per Metalls	**si**	**si**
	Contenidor per Fustes	**no**	**no**
	Contenidor per Plàstics	**no**	**no**
	Contenidor per Vidre	**no**	**no**
	Contenidor per Paper i cartró	**no**	**no**
	Contenidor per Guixos i altres no especials	**no**	**no**
Especials	Perillosos (un contenidor per cada tipus de residu es	**si**	**si**

* A la cel·la **projecte** apareixen per defecte les dades del R.D. 105/2008. Es permet la posibilitat d'incrementar les fraccions que se separen, per poder-ne millorar la gestió, però **en cap cas es permet no separar si el R.D. ho obliga.**

Mediante el código de verificación segura 4W1L1L1F6K2M4A0305O8 puede comprobar la validez de la firma electrónica de los documentos
Este documento ha sido firmado por Rosa Maria Torra Reventós a las 07:08 del día 06/03/2023y por Rosa Maria Torra Reventós a las 07:09 del día 06/03/2023.
firmados en la dirección web que le proporciona la entidad emisora de este documento.

GESTIÓ (fora obra) els residus es gestionaran fora d'obra a:

Degut a la manca d'espai, les operacions de separació de residus les realitzarà fora de l'obra un gestor autoritzat	-
Instal·lacions de reciclatge i/o valorització	-
Dipòsit autoritzat de terres,enderrocs i runes de la construcció	-

Tipus de residu i Nom, adreça i codi de gestor del residu

tipus de residu	gestor	adreça	codi del gestor
RESIDUS DE CONSTRUCCIO	PUIGFEL, SA	Ctra. De Cerdanyola a Sant Cugat	E-815,03
		km. 3 - 08290 Cerdanyola del Vallès	

PRESSUPOST

S'ha considerat pel càlcul del pressupost estimatiu :	Costos*	
Les previsions de separació de l'apartat de **gestió** i :	Classificació a obra: entre **12-16 €/m³**	12,00
Un esponjament mig de tot tipus de residu del 35%	Transport: entre 5-8 **€/m³** (mínim 100 €)	5,00
La distància mitjana al abocador : 15 Km	Abocador: runa neta (separada): entre **4-10 €/m³**	4,00
Els residus especials i perillosos en bidons de 200 l.	Abocador: runa bruta (barrejat): entre **15-25 €/m³**	15,00
Contenidors de 5 m³ per cada tipus de residu	Especials**: **num. transports** a 200 €/ transport	0
Lloguer de contenidors inclòs en el preu	Gestor terres: entre **5-15 €/m³**	5,00
La gestió de terres inclou la seva caracterització***	Gestor terres contaminades: entre **70-90 €/m³**	70,00

* Els preus recollits per l'OCT s'han obtingut dels abocadors i valoritzadors de Catalunya, que han subministrat dades (2008-2009)
** Malgrat ser de difícil quantificació, sempre hi haurà residus especials a obra, per tant sempre caldrà una previsió de **nombre de transports** per la seva correcta gestió
*** La caracterització de terres o de qualsevol residu, permet saber amb exactitut quins elements contaminants o no, i amb quines proporcions hi són presents (dins el cost s'ha previst una caracterització, independentment del volum de terres. Cost de cada caracterització 1.000 euros)

RESIDU	Volum	Classificació	Transport	Valoritzador / Abocador	
Excavació	**m³ (+20%)**	**12,00 €/m³**	**5,00 €/m³**	**5,00 €/m³**	**70,00 €/m³**
Terres	981,60	22223,78	4908,00	8843,24	
Terres contaminades	0,00	-	-		0,00
				runa neta	**runa bruta**
Construcció	**m³ (+35%)**			**4,00 €/m³**	**15,00 €/m³**
Formigó	63,77	765,29	318,87	255,10	-
Maons i ceràmics	0,00	0,00	-	0,00	-
Petris barrejats	28,48	-	142,40	-	427,21
Metalls	10,13	121,50	50,63	40,50	-
Fusta	0,00	-	-	-	0,00
Vidres	0,00	-	-	-	0,00
Plàstics	0,00	-	-	-	0,00
Paper i cartró	0,00	-	-	-	0,00
Guixos i no especials	0,00	-	-	-	0,00
Altres	5,40	64,80	27,00	-	81,00
Perillosos Especials	0,00	0,00			0,00
		951,59	5.419,90	9.138,84	508,21

Elements Auxiliars

Casetes d'emmagatzematge	0,00
Compactadores	0,00
Matxucadora de petris	0,00
Altres tipus de contenidors (per contenir liquids, beurades de formigó, etc.)	0,00
	0,00
	0,00

El pressupost estimatiu de la gestió de residus és de : 16.018,53 €

El volum dels residus és de : 2.141,20 m³

El pressupost de la gestió de residus és de : 3.252,84 euros

DOCUMENTACIÓ GRÀFICA. INSTAL.LACIONS PREVISTES : TIPUS I DIMENSIONS DE CONTENIDORS DE RESIDUS PER OBRES

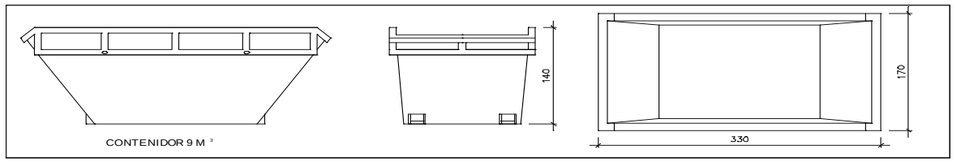

Contenidor 9 m³. Apte per a formigó, ceràmics, petris i fust unitats -

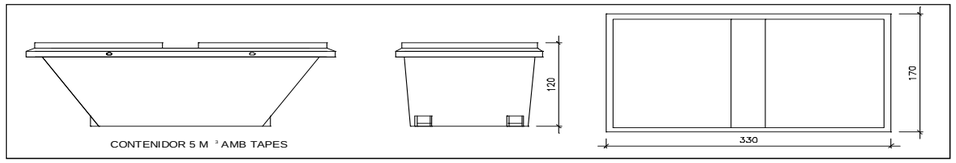

Contenidor 5 m³. Apte per a plàstics, paper i cartró, metalls i fusta unitats -

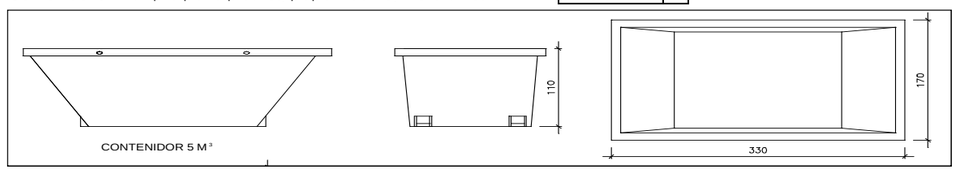

Contenidor 5 m³. Apte per a formigó, ceràmics, petris, fusta i metalls unitats -

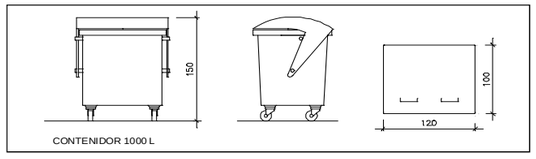

Contenidor 1000 L. Apte per a paper i cartró, plàstics unitats -

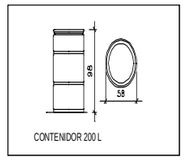

Bidó 200 L.Apte per a residus especials unitats -

El **Reial Decret 105/2008**, estableix que cal facilitar plànols de les instal·lacions previstes per a emmagatzematge, maneig, separació i altres operacions de gestió dels residus dins l'obra, si s'escau.

Donada la tipologia del projecte i per tal de no duplicar informació, aquests plànols d'instal·lacions previstes són a:

Estudi de Seguretat i Salut	si
Annex 1 d'aquest Estudi de Gestió de Residus	-

Posteriorment aquests plànols poden ser objecte d'adaptació a les característiques particulars de l'obra i els seus sistemes d'execució, previ acord de la direcció facultativa.

A més dels elements descrits, tal i com consta al pressupost, a l'obra hi haurà altres instal·lacions com :

Casetes d'emmagatzematge	-
Compactadores	-
Matxucadora de petris	-
Altres tipus de contenidors (per contenir liquids, beurades de formigó, etc..)	-
	-
	-

Este documento ha sido firmado por Rosa María Torra Reventós a las 07:08 del día 06/03/2023y por Rosa María Torra Reventós a las 07:09 del día 06/03/2023. Mediante el código de verificación segura 4W1L1L1F6K2M4A0305O8 puede comprobar la validez de la firma electrónica de los documentos firmados en la dirección web que le proporciona la entidad emisora de este documento.

Les operacions destinades a la tria, classificació, transport i disposició dels residus generats a obra, s'ajustaran al que determina el Pla de Gestió de Residus elaborat per el Contractista, aprovat per la Direcció Facultativa i acceptat per la Propietat.
Aquest Pla ha estat elaborat en base a l'Estudi de Gestió de Residus, que s'inclou al projecte.
Si degut a modificacions en l'execució de l'obra o d'altres, cal fer modificacions a la gestió en obra dels residus, aquestes modificacions es documentaran per escrit i seran aprovades si s'escau per la Direcció Facultativa i se'n donarà comunicació per a la seva acceptació a la Propietat.

IMPORT A DIPOSITAR DAVANT DEL GESTOR DE RESIDUS COM A GARANTIA DE LA GESTIO DE RESIDUS

DIPÒSIT SEGONS REAL DECRETO 210/2018

Per les característiques del projecte, de com s'executarà l'obra i donades les operacions de minimització abans descrites, el càlcul inicial de generació de residus, a efectes del càlcul de la fiança, s'estima que es podrà reduir en un percentatge del:

Previsió inicial de l'Estudi		Percentatge de reducció per minimització	Previsió final de l'Estudi
Total excavació (tones)	2061,36 T		**2061,36 T**
Total construcció i enderroc (tones)	153,31 T	0,00 %	**153,31 T**

Si per les previsions del Pla de gestió de residus (que ha d'elaborar el contractista), es modifiquen les previsions de generació de residus, per causa de modificació dels procediments de treball o en l'execució de les obres, aquest document s'actualitzarà i les noves dades es faran arribar a :

L'Ajuntament d'/de **SABADELL**

Càlcul de la fiança			
Residus d'excavació *	473,63 T	11 euros/T	5209,93 euros
Residus de construcció i enderroc *	174,07 T	11 euros/T	1914,77 euros
		PES TOTAL DELS RESIDUS	**647,7 Tones**
		Total fiança **	**7.124,70 euros**

* Trasvassar les dades dels totals d' excavació i construcció de la Previssió final de L'Estudi (apartat superior)
** Fiança mínima 150€

Este documento ha sido firmado por Rosa Maria Torra Reventós a las 07:08 del día 06/03/2023y por Rosa Maria Torra Reventós a las 07:09 del día 06/03/2023. Mediante el código de verificación segura 4W1L1L1F6K2M4A0305O8 puede comprobar la validez de la firma electrónica de los documentos firmados en la dirección web que le proporciona la entidad emisora de este documento.

]

Residus d'enderroc de construcció tipus : **habitatge d'obra de fàbrica**

Superfície a enderrocar 0 m^2

	Pes (tones/m^2)	Pes residus (tones)	Volum aparent (m^3/m^2)	Volum aparent (m^3)
obra de fàbrica	0,542	0	0,512	0
formigó	0,084	0	0,062	0
petris	0,052	0	0,082	0
metalls	0,004	0	0,0009	0
fustes	0,023	0	0,0663	0
vidre	0,0006	0	0,004	0
plàstics	0,004	0	0,004	0
altres	0,004	0	0,008	0
residu d'enderroc	0,7136	**0,00 t**	0,7392	**0,00 m^3**

Residus d'enderroc de construcció tipus: **habitatge d'estructura de formigó**

Superfície a enderrocar 0 m^2

	Pes (tones/m^2)	Pes residus (tones)	Volum aparent (m^3/m^2)	Volum aparent (m^3)
obra de fàbrica	0,338	0	0,3825	0
formigó	0,711	0	0,5253	0
petris	0,051	0	0,0347	0
metalls	0,016	0	0,0036	0
fustes	0,0017	0	0,0047	0
vidre	0,0016	0	0,001	0
plàstics	0,0008	0	0,007	0
betum	0,009	0	0,0012	0
altres	0,009	0	0,00153	0
residu d'enderroc	1,1381	**0,00 t**	0,96153	**0,00 m^3**

Residus d'enderroc de construcció tipus: **nau industrial d'obra de fàbrica**

Superfície a enderrocar 0,00 m^2

	Pes (tones/m^2)	Pes residus (tones)	Volum aparent (m^3/m^2)	Volum aparent (m^3)
obra de fàbrica	0,558	0	0,527	0
formigó	0,345	0	0,255	0
petris	0,035	0	0,024	0
metalls	0,0078	0	0,0017	0
fustes	0,023	0	0,0644	0
vidre	0,0008	0	0,0005	0
plàstics	0,0004	0	0,004	0
altres	0,006	0	0,001	0
residu enderroc	0,976	**0,00 t**	0,8776	**0,00 m^3**

Residus d'enderroc de vials (no inclou excavació de rases)

Superfície a enderrocar 0,00 m^2

	Pes (tones/m^2)	Pes residus (tones)	Volum aparent (m^3/m^2)	Volum aparent (m^3)
granulats	0,42	0,000	0,3	0,00
betums	0,195	0,000	0,25	0,00
altres	0,005	0,000	0,002	0,00
residu enderroc vials	0,62	**0,00 t**	0,552	**0,00 m^3**

Residus d'enderroc en rehabilitació: enderroc parcial (partides d'obra mesurades en m^3)

	Volum medició (m^3)	Densitat (tones/m^3)	Pes residus (tones)	Volum aparent (m^3)
obra de fàbrica massissa	0,00	1,8	0,00	0,00
obra de fàbrica perforada	0,00	1,5	0,00	0,00
obra de fàbrica buida	0,00	1,2	0,00	0,00
formigó armat	0,00	2,5	0,00	0,00
paret de mamposteria	0,00	2,6	0,00	0,00
metalls (acer)	7,50	7,85	58,88	7,50
fustes	0,00	0,8	0,00	0,00
definir altres:	0,00	0,0	0,00	0,00

Residus d'enderroc en rehabilitació: enderroc parcial (medició en m^2)

	Superfície de medició (m^2)	Volum (m^3/m^2)	Pes (tones/m^2)	Pes residus (tones)	Volum aparent (m^3)
parets i murs					
obra de fàbrica massissa : envà de 4-5 cm enguixat dues cares	0,00	0,065	0,105	0,00	0,00
obra de fàbrica massissa : paret de 15 cm enguixada dues cares	0,00	0,17	0,294	0,00	0,00
obra de fàbrica massissa : paret de 30 cm enguixada dues cares	0,00	0,32	0,564	0,00	0,00
obra de fàbrica buida: envà de 4-5 cm enguixat dues cares	0,00	0,065	0,078	0,00	0,00
obra de fàbrica buida: paret de 14 cm enguixada dues cares	0,00	0,016	0,192	0,00	0,00
paret de mamposteria de pedra calcària o granítica. 50 cm gruix	0,00	0,5	1,3	0,00	0,00
sostre amb biguetes metàl·liques Amb revoltó de rajola, intereix 70cm, sense capa de compressió . Alçada de perfil h=variable. El resultat corresponent al perfil s'incorpora a acer reutilitzable.					
sostre amb biguetes IPN-IPE 100	0,00	0,07948	0,11726	0,00	0,00
sostre amb biguetes IPN-IPE 160	0,00	0,103	0,14571	0,00	0,00
sostre amb biguetes IPN-IPE 200	0,00	0,112	0,17157	0,00	0,00
sostre amb biguetes IPN-IPE 240	0,00	0,1232	0,198	0,00	0,00
sostre amb bigues de formigó Amb revoltó de maó, intereix 70 cm, sense capa de compressió. Alçada de biga h= variable.					
cantell 16 cm	0,00	0,11	0,18	0,00	0,00
cantell 20 cm	0,00	0,12	0,22	0,00	0,00
cantell 24 cm	0,00	0,13	0,28	0,00	0,00
sostre amb bigues de formigó Amb revoltó ceràmic (bovedilla), intereix 70 cm, sense capa de compressió .Alçada de biga h= variable.					
cantell 16 cm	0,00	0,16	0,1	0,00	0,00
cantell 20 cm	0,00	0,2	0,13	0,00	0,00
cantell 24 cm	0,00	0,24	0,16	0,00	0,00
sostre amb bigues de formigó Amb revoltó de formigó, intereix 70 cm, sense capa de compressió. Alçada de biga h= variable.					
biga i revoltó formigó h=16	0,00	0,16	0,12	0,00	0,00
biga i revoltó formigó h=20	0,00	0,2	0,15	0,00	0,00
biga i revoltó formigó h=24	0,00	0,24	0,18	0,00	0,00
llosa de ceràmica armada , intereix 50-60 cm (sostre ceràmic)					
cantell 12 cm	0,00	0,12	0,15	0,00	0,00
cantell 15 cm	0,00	0,15	0,18	0,00	0,00
cantell 20 cm	0,00	0,2	0,24	0,00	0,00

Este documento ha sido firmado por Rosa Maria Torra Reventós a las 07:08 del día 06/03/2023y por Rosa Maria Torra Reventós a las 07:09 del día 06/03/2023. Mediante el código de verificación segura 4W1L1L1F6K2M4A0305O8 puede comprobar la validez de la firma electrónica de los documentos firmados en la dirección web que le proporciona la entidad emisora de este documento.

	Superfície de medició (m²)	Volum (m³/m²)	Pes (tones/m²)	Pes residus (tones)	Volum aparent (m³)
llosa de formigó armat					
cantell 8 cm	0,00	0,08	0,19	0,00	0,00
cantell 10 cm	0,00	0,1	0,24	0,00	0,00
cantell 12 cm	392,00	0,12	0,29	113,68	47,04
cantell 15 cm	0,00	0,15	0,36	0,00	0,00
cantell 20 cm		0,2	0,48	0,48	0,20
sostres amb bigues de fusta i tarima de fusta, intereix 50 cm El resultat corresponent de les bigues i les tarimes s'afegeig a fustes reutilitzables					
biga 16x10, tarima 2,5cm	0,00	0,041	0,0246	0,00	0,00
biga 15x15, tarima 2,5cm	0,00	0,0475	0,0285	0,00	0,00
biga 20x12, tarima 2,5cm	0,00	0,049	0,0294	0,00	0,00
biga 24x14, tarima 2,5cm	0,00	0,061	0,0366	0,00	0,00
sostres amb bigues de fusta i revolto de guix o maó, intereix 50 cm El resultat corresponent de les bigues s'afegeig a fustes reutilitzables					
biga 16x10, revoltó h=8 cm	0,00	0,0854	0,075	0,00	0,00
biga 15x15, revoltó h=8 cm	0,00	0,0732	0,066	0,00	0,00
biga 20x12, revoltó h=10 cm	0,00	0,097	0,09	0,00	0,00
biga 24x14, revoltó h=12 cm	0,00	0,1122	0,105	0,00	0,00
capes de compressió de sostres i forjats amb					
2 cm de gruix	0,00	0,02	0,05	0,00	0,00
3 cm de gruix	0,00	0,03	0,075	0,00	0,00
4 cm de gruix	0,00	0,04	0,1	0,00	0,00
5 cm de gruix	0,00	0,05	0,125	0,00	0,00
cobertes (acabat) amidament per superfície de coberta, **no** de la projecció en planta els resultats dels elements que tenen fusta, es passen a fustes reutilitzables					
teules àrabs velles, preses amb 3 cm de morter. pes teula 2,4 kg / peça	0,00	0,0634	0,12	0,00	0,00
teules àrabs noves preses amb 3 cm de morter. pes teula 2 kg /peça	0,00	0,0577	0,11	0,00	0,00
teules àrabs velles col.locades a llata per canal o salt de garsa, pes teula 2,4 kg /peça	0,00	0,04173	0,065	0,00	0,00
pissarra vella sobre empostissat de fusta de 2-2,5 cm de gruix	0,00	0,0125	0,02	0,00	0,00
doblat de rasilla col.locat amb 3 cm de morter	0,00	0,025	0,1	0,00	0,00
cobertes (base i pendent)					
encadellat ceràmic de 3,5 cm de gruix	0,00	0,035	0,042	0,00	0,00
maó massís 4 cm gruix	0,00	0,04	0,072	0,00	0,00
sorra o morter de pendents (gruix unitari 1 cm)	0,00	0,1	0,18	0,00	0,00
envans de sostremort de maó massís de 4 cm i 20% de forats	0,00	0,032	0,0576	0,00	0,00
envans de sostremort de maó buit de 4,5cm i 20% de forats	0,00	0,036	0,0432	0,00	0,00
envans de sostremort de totxana de 9 cm i 20% de forats	0,00	0,072	0,0864	0,00	0,00

cel rasos					
cel-ras de placa d'escaiola enguixada per sota	0,00	0,023	0,02875	0,00	0,00
cel ras de canyís enguixat	0,00	0,017	0,016	0,00	0,00
cel ras de cartró guix de 15 mm de gruix	0,00	0,015	0,0117	0,00	0,00
paviments els resultats dels elements que tenen fusta, es passen a fustes reutilitzables					
rajola hidràulica o ceràmica gruix total 3 cm	0,00	0,03	0,05	0,00	0,00
rajola hidràulica o ceràmica gruix total 5 cm	0,00	0,05	0,08	0,00	0,00
rajola hidràulica o ceràmica gruix total 7 cm	301,38	0,07	0,11	33,15	21,10
terratzo sobre morter gruix total 5 cm	0,00	0,05	0,08	0,00	0,00
tarima de fusta de 2cm sobre llates cada 35 cm.	0,00	0,0234285	0,03	0,00	0,00
parquet, tarima 2 cm sobre llates cada 35 cm	0,00	0,0334285	0,04	0,00	0,00
parquet encolat o flotant, (gruix unitari 1 cm)	0,00	0,01	0,075	0,00	0,00
revestiments					
enguixat	0,00	0,01	0,012	0,00	0,00
arrebossat de ciment	0,00	0,02	0,02	0,00	0,00
arrebossat de calç, estuc	0,00	0,01	0,016	0,00	0,00
enrajolat de paret, inclòs arrebossat	0,00	0,03	0,034	0,00	0,00
enrajolat de paret, sense arrebossat	0,00	0,007	0,014	0,00	0,00
altres					
vidres. vidre senzill, gruix nominal 1 cm	0,00	0,001	0,025	0,00	0,00
fibrociment en plaques, amb o sense amiant, gruix placa ondulada 6 mm. Per a conductes: diàmetre x 3,14 x longitud	0,00	0,01	0,018	0,00	0,00
Vorades i clavegueres	20,00	0,20	0,30	6,00	4,00
				0,00	0,00

Este documento ha sido firmado por Rosa María Torra Reventós a las 07:08 del día 06/03/2023y por Rosa María Torra Reventós a las 07:09 del día 06/03/2023
Mediante el código de verificación segura 4W1L1L1F6K2M4A0305O8 puede comprobar la validez de la firma electrónica de los documentos firmados en la dirección web que le proporciona la entidad emisora de este documento.

Resum de residus d'enderroc parcial durant la construcció	pes T	volum m³
parets i murs de fàbrica	0,000	0,00
murs de mamposteria, pedra	0,000	0,00
sostres amb bigues metàl·liques	0,000	0,00
sostres amb bigues de formigó	0,000	0,00
llosa de ceràmica armada	0,000	0,00
formigó armat	114,160	47,24
sostre amb bigues de fusta i tarima de fusta	0,000	0,00
sostre amb bigues de fusta i revoltó de guix o maó	0,000	0,00
capa de compressió de sostres i forjats amb armat	0,000	0,00
cobertes (acabat)	0,000	0,00
cobertes (base i pendents)	0,000	0,00
cel rasos	0,000	0,00
paviments	33,152	21,10
revestiments	0,000	0,00
vidres	0,000	0,00
fibrociment en plaques	0,000	0,00
Vorades i clavegueres	6,000	4,00
0	0,000	0,00
Residus d'enderroc en rehabilitació i reforma d'edifici	**153,312 T**	**72,34 m³**

Resum de residus d'enderroc reutilitzables				Tones	m³
fusta , bigues reutilitzables	bigues 16x10 cm	0,032	0,025	0,000	0,00
	bigues 15x15 cm	0,045	0,036	0,000	0,00
	bigues 20x12 cm	0,048	0,04	0,000	0,00
	bigues 24x14 cm	0,0672	0,055	0,000	0,00
empostissats, tarimes,llates	2-2,5 cm gruix	0,025	0,015	0,000	0,00
fusta sense format				0,000	0,00
acer , perfils reutilitzables	IPN h=10	0,0015142	0,01274	0,000	0,00
	IPN h=16	0,0032857	0,0242857	0,000	0,00
	IPN h=20	0,0047837	0,0384285	0,000	0,00
	IPN h=24	0,0065857	0,0517	0,000	0,00
	varis			58,875	7,50
altres elements susceptibles de ser reutilitzats:				0,00	0,10

Residus d'excavació	Volum (m³)	Densitat residu real (tones/m³)	Pes residu (tones)	
Tipus de terres d'excavació				
grava i sorra compacta	0,00	2	0,00	
grava i sorra solta	0,00	1,7	0,00	
argiles	818,00	2,1	1717,80	
terra vegetal	0,00	1,7	0,00	
pedraplè	0,00	1,8	0,00	
terres contaminades	0,00	1,8	0,00	
altres	0,00	1	0,00	
Total residu excavació	**818,00 m³**		**1717,80 t**	**818,00 m³**

Este documento ha sido firmado por Rosa Maria Torra Reventós a las 07:08 del día 06/03/2023 y por Rosa Maria Torra Reventós a las 07:09 del día 06/03/2023. Mediante el código de verificación segura 4W1L1L1F6K2M4A0305O8 puede comprobar la validez de la firma electrónica de los documentos firmados en la dirección web que le proporciona la entidad emisora de este documento.

Residus de rehabilitació (construcció) (superfície d'obra nova equivalent, per al càlcul de residus)

superfície de reforma o rehabilitació 0,00 **m²**

Tipus de rehabilitació	
Rehabilitació integral	0,9
Reforma afectant elements estructurals	0,7
Reforma no afectant elements estructurals	0,5
Reforma poca entitat	0,3
	0,5

Percentatge aproximat del pressupost corresponent a l'enderroc de la rehabilitació respecte el pressupost d'execució de la rehabilitació en % (20% màxim) 20,00 **%**

superfície d'obra nova equivalent **0,00** **m²**

Residus de rehabilitació (construcció)

Superfície equivalent 0,00 m²

	Pes (tones/m²)	Pes residus (tones)	Volum aparent (m³/m²)	Volum aparent (m³)
sobrants d'execució	0,0859	0,0000	0,0896	0,0000
obra de fàbrica	0,0366	0,0000	0,0407	0,0000
formigó	0,0365	0,0000	0,0261	0,0000
petris	0,0079	0,0000	0,0118	0,0000
guixos	0,0039	0,0000	0,0097	0,0000
altres	0,0010	0,0000	0,0013	0,0000
embalatges	0,0043	0,0000	0,0285	0,0000
fustes	0,0012	0,0000	0,0045	0,0000
plàstics	0,0016	0,0000	0,0104	0,0000
paper i cartró	0,0008	0,0000	0,0119	0,0000
metalls	0,0007	0,0000	0,0018	0,0000
Residu de rehabilitació (construcció)	0,090152	**0,00 t**	0,1181	**0,00 m³**

Residus de construcció d'ampliació d'edifici (ampliació en lateral o remunta)

Superfície construïda 0,00 m²

	Pes (tones/m²)	Pes residus (tones)	Volum aparent (m³/m²)	Volum aparent (m³)
exedents d'execució	0,0859	0,0000	0,0896	0,0000
obra de fàbrica	0,0366	0,0000	0,0407	0,0000
formigó	0,0365	0,0000	0,0261	0,0000
petris	0,0079	0,0000	0,0118	0,0000
guixos	0,0039	0,0000	0,0097	0,0000
altres	0,0010	0,0000	0,0013	0,0000
embalatges	0,0043	0,0000	0,0285	0,0000
fustes	0,0012	0,0000	0,0045	0,0000
plàstics	0,0016	0,0000	0,0104	0,0000
paper i cartró	0,0008	0,0000	0,0119	0,0000
metalls	0,0007	0,0000	0,0018	0,0000
Residu d'ampliació d'edifici		**0,00 t**	0,1181	**0,00 m³**

Este documento ha sido firmado por Rosa Maria Torra Reventós a las 07:08 del día 06/03/2023y por Rosa Maria Torra Reventós a las 07:09 del día 06/03/2023. Mediante el código de verificación segura 4W1L1L1F6K2M4A0305O8 puede comprobar la validez de la firma electrónica de los documentos firmados en la dirección web que le proporciona la entidad emisora de este documento.

ÍNDEX

ÍNDEX 1

PLEC DE PRESCRIPCIONS TÈCNIQUES 2

1. DEFINICIÓ I ABAST DEL PLEC 2

1.1. Identificació de les obres 2

1.2. Objecte 2

2. DEFINICIONS I COMPETÈNCIES DELS AGENTS DEL FET CONSTRUCTIU 2

2.1. Productor de residus de construcció i demolició (promotor) 3

2.2. Posseïdor de residus de construcció i demolició (contractista) 4

2.3. Coordinador de Seguretat i Salut en obra 4

2.4. Director d'Obra 5

3. REQUISITS LEGALS 6

4. CONDICIONS ECONÒMIQUES 7

4.1. Criteris d'aplicació 7

4.2. Definició de les Activitats considerades en l'Estudi de Gestió de Residus 8

4.3. Unitats i criteris d'amidament 11

4.4. Certificació del pressupost del Pla de gestió de residus 12

PLEC DE PRESCRIPCIONS TÈCNIQUES

1. DEFINICIÓ I ABAST DEL PLEC

1.1. IDENTIFICACIÓ DE LES OBRES

Les obres que es projecten tenen com a finalitat complir amb l'encàrrec de l'Ajuntament de Badia del Vallès, per la redacció del projecte de remodelació de les instal·lacions d'enllumenat exterior a l'Av. i al carrer Menorca al T.M de Badia del Vallès

1.2. OBJECTE

Aquest Plec de Condicions de l'Estudi de Gestió de Residus (E.G.R.) de la construcció i demolició comprèn el conjunt d'especificacions que ha d'acomplir el Pla de Gestió de Residus del Contractista i de la seva materialització en obra.

El Pla de Gestió de Residus formarà part de la documentació contractual de l'obra un cop sigui aprovada pel Promotor i la Direcció Facultativa.

El Pla de Gestió de Residus ha d'incorporar:
- Mesures de minimització i prevenció de residus.
- Estimació de la generació de residus.
- Operacions de gestió de residus.
- Plec de condicions tècniques.
- Documentació gràfica de les instal·lacions per a la gestió de residus.
- Documentació addicional referent a:
    - o L'acta d'aprovació del Pla de Gestió de Residus de construcció i demolició.
    - o Pla de formació d'obra.
    - o Documentació de Control d'obra.

2. DEFINICIONS I COMPETÈNCIES DELS AGENTS DEL FET CONSTRUCTIU

D'acord amb l'article 2 del R.D. 105/2008, de 1 de febrer, s'estableix la definició de les parts que, als efectes d'aquest real decret,intervenen i estan obligats a prendre decisions ajustant-se als seus continguts:

1. Controlar els residus de construcció i demolició en totes les fases de les obres.
2. Avaluar els residus que no es poden evitar i la seva gestió.
3. Tenir en compte l'evolució de la tècnica .per tal d'adaptar les activitats de les obres, mètodes de treball i de producció a la minoració dels impactes mediambientals als efectes dels residus.
4. Planificar i adoptar mesures que donin prioritat a la informació, amb instruccions col·lectives als treballadors, respecte a l'organització de la feina, les condicions de treball, i la influència dels factors ambientals al treball, tots relacionats amb la fase de producció de residus de construcció i demolició.

Este documento ha sido firmado por Rosa María Torra Reventós a las 07:08 del día 06/03/2023y por Rosa María Torra Reventós a las 07:09 del día 06/03/2023. Mediante el código de verificación segura 4W1L1L1F6K2M4A0305O8 puede comprobar la validez de la firma electrónica de los documentos firmados en la dirección web que le proporciona la entidad emisora de este documento.

2.1. PRODUCTOR DE RESIDUS DE CONSTRUCCIÓ I DEMOLICIÓ (PROMOTOR)

Als efectes del present Estudi de Gestió de Residus, serà considerat Promotor:

La persona física o jurídica titular de la llicència urbanística en una obra de construcció o demolició; en les obres que no sigui necessari llicència urbanística, es considerarà productor de residus la persona física o jurídica titular del bé immoble objecte d'una obra de construcció o demolició.

La persona física o jurídica que realitzi operacions de tractament, de barreja o d'una altra tipologia, que ocasioni un canvi de naturalesa o de composició dels residus.

El importador o adquiridor en qualsevol Estat de la Unió Europea de residus de construcció o demolició.

2.1.1 Obligacions i competències del Promotor en matèria de Gestió de Residus de la construcció i demolició:

Complementàriament als requisits exigits per la legislació vigent sobre residus, el promotor haurà de:

A. Incloure en el projecte constructiu de l'obra un Estudi de gestió de residus de construcció i demolició amb el contingut següent, previst a l'article 4 del RD 105/2008 :

1. L'estimació de la quantitat, expressada en tones i metres cúbics dels residus de construcció que es generaran en l'obra, codificats d'acord a la llista europea de residus publicada per Ordre MAM/304/2002, de 5 de febrer.
2. Les mesures de control de la producció de residus en l'obra objecte del projecte.
3. Les operacions de reutilització, valorització o eliminació a que es destinaran els residus que es generin en l'obra.
4. Les mesures per a la separació dels residus en obra, i compliment per part del posseïdor dels residus (contractista).
5. Plànols genèrics de les instal·lacions previstes per l'aplec, manipulació, separació i, en el seu cas, altres operacions de gestió dels residus de construcció i demolició dintre de l'obra. Posteriorment, aquests plànols podran ser objecte d'adaptació a les característiques particulars de l'obra i els seus sistemes d'execució, amb previ acord de la direcció facultativa de l'obra.
6. Les prescripcions que són d'aplicació dintre del Plec de prescripcions tècniques particulars del projecte, referents als aplecs, manipulació, separació i/o altres operacions de gestió dels residus.
7. o Una valoració del cost econòmic de la gestió dels residus de construcció i demolició, que formarà part del pressupost del projecte en un capítol independent.
8. o En obres d'enderroc, rehabilitació, reparació o reforma, caldrà fer un inventari dels residus perillosos que es generin, i la previsió de la seva retirada selectiva, per tal que no es barregin amb els altres de l'obra.

B. Disposar de la documentació que acrediti que els residus de construcció i demolició realment produïts a l'obra han estat gestionats, en el seu cas, en obra o entregats a una instal·lació de eliminació pel seu tractament d'un gestor de residus autoritzat, d'acord als criteris establerts en aquest R.D. La documentació corresponent a cada any natural haurà de mantenir-se durant els cinc anys següents.

C. En el cas d'obres sotmeses a llicència urbanística, constituir, quan procedeixi, en termes previstos en la legislació de les comunitats autònomes, la fiança o garantia financera equivalent que asseguri el compliment dels requisits establerts en dita llicència en relació amb els residus de construcció i demolició de l'obra.

2.2. POSSEÏDOR DE RESIDUS DE CONSTRUCCIÓ I DEMOLICIÓ (CONTRACTISTA)

Als efectes del present Estudi de Gestió de Residus, serà considerat Contractista:
La persona física o jurídica que tingui al seu poder els residus de la construcció i demolició i que no ostenti la condició de gestor de residus. Tindrà la consideració de posseïdor de residus la persona física o jurídica que executi l'obra de construcció o demolició, com el constructor, els subcontractistes i els treballadors autònoms. No tindrà la consideració de posseïdor de residus de construcció i demolició els treballadors per compte aliè.

2.1.2 Obligacions del posseïdor de residus de construcció i demolició

A. El Contractista haurà de presentar al Promotor un Pla de Gestió de Residus de construcció i demolició que es vagin a generar en l'obra, amb el contingut previst a l'article 4.1 i l'article 5 del RD 105/2008.Aquest Pla de Gestió es basarà en les descripcions i contingut de l'Estudi de Gestió de Residus del projecte i haurà de ser aprovat per la direcció facultativa i acceptat per la propietat.

B. Una vegada acceptat, passarà a formar part dels documents contractuals de l'obra.

C. En el cas que el posseïdor (Contractista) dels residus de construcció i demolició no els gestioni per sí mateix , restarà obligat a entregar-los a un gestor de residus autoritzat amb l'aportació de la documentació, certificats acreditatius i obligacions que determina l'article 5.3 del RD 105/2008. Els residus de construcció i demolició es destinaran preferentment, i per aquest ordre, a operacions de reutilització, de reciclatge o altres formes de valorització.

D. El posseïdor dels residus estarà obligat, mentre que es troben en el seu poder, a mantenir-los en condicions adequades d'higiene i seguretat, així com evitar la mescla de fraccions ja seleccionades que impedeixin o dificultin la seva posterior valorització o eliminació.

E. El posseïdor estarà obligat a sufragar els costos de gestió dels residus i a lliurar al productor la documentació acreditativa i els certificats que es fa referència a l'art. 5.3 del RD 105/2008, així com mantenir la documentació corresponent a cada any natural durant els cinc anys següents.

2.3. COORDINADOR DE SEGURETAT I SALUT EN OBRA

El Coordinador de Seguretat i Salut en obra serà als efectes del present Estudi de Gestió de Residus, qualsevol persona física legalment habilitada pels seus coneixements específics i que compti amb titulació acadèmica en Construcció.

El Coordinador de Seguretat i Salut forma part de la Direcció d'Obra o Direcció Facultativa/Direcció d'Execució.

2.3.1 Funcions del Coordinador de Seguretat i Salut d'Obra en matèria de Seguretat i Salut en la Gestió de Residus:

El Coordinador de Seguretat i Salut en fase d'execució d'obra, és designat pel Promotor en tots aquells casos en què intervé més d'una empresa i treballadors autònoms o diversos treballadors autònoms.

06/03/2023. Mediante el código de verificación segura 4W1L1L1F6K2M4A0305O8 puede comprobar la validez de la firma electrónica de los documentos

Entre funcions del Coordinador en matèria de Seguretat i Salut durant l'execució de l'obra, derivades de l'activitat de la gestió de residus, segons el R.D. 1627/1997, hi ha les següents:

A. Coordinar l'aplicació dels Principis Generals de l'Acció Preventiva (Art. 15 L. 31/1995) :

- En el moment de prendre les decisions tècniques i d'organització amb el fi de planificar les diferents tasques o fases de treball que s'hagin de desenvolupar simultània o successivament, referides a les operacions de reutilització de residus i la seva gestió.
- En l'estimació de la durada requerida per a l'execució d'aquests treballs o fases de treball.
- Coordinar les activitats de l'obra, relacionades amb els residus de la construcció i demolicions, per garantir que els Contractistes, i si n'hi ha, els Subcontractistes i els treballadors autònoms, apliquin de manera coherent i responsable els Principis de l'Acció Preventiva que recull l'article 15 de la Llei de Prevenció de Riscos Laborals (L.31/1995 de 8 de novembre) durant l'execució de l'obra i, en particular, en les tasques o activitats al què es refereix l'article 10 del R.D. 1627/1997 de 24 d'octubre sobre Disposicions mínimes de Seguretat i Salut a les obres de construcció:
- El manteniment de l'obra en bon estat d'ordre i neteja.
- L'elecció de l'emplaçament dels llocs i àrees de treball, a on es tingui previst les separacions de les fraccions dels residus en la pròpia obra, tenint en compte les seves condicions d'accés, i la determinació de les vies o zones de desplaçament o circulació.
- La manipulació dels diferents materials i la utilització dels mitjans auxiliars.
- El manteniment, el control previ a la posta en servei i el control periòdic de les INSTAL·LACIONS i dispositius necessaris per a la reducció de residus en l'execució de l'obra, a fi de corregir els defectes que pugin afectar a la seguretat i a la salut dels treballadors.
- La delimitació i el condicionament de les zones d'emmagatzematge i de dipòsit dels diferents materials, en particular si es tracta de matèries o substàncies perilloses (residus especials).
- La recollida dels materials perillosos utilitzats.
- L'emmagatzematge i l'eliminació o evacuació a monodipósit dels residus i deixalles.

B. Organitzar la coordinació d'activitats empresarials prevista en l'article 24 de la Llei de Prevenció de Riscos Laborals.

- Coordinar les accions i funcions de control de l'aplicació correcta dels mètodes de treball en la fase de producció i gestió dels residus.
- Adoptar les mesures necessàries perquè només puguin accedir a l'obra i zones de classificació i separació dels residus les persones autoritzades.

A més a més, el Coordinador de Seguretat i Salut tindrà en compte els continguts de la Memòria de l'Estudi de Seguretat i Salut, concretament els apartats següents: "19.- Àrees Auxiliars, 19.1 Zones d'apilament", "20. Tractament de residus", "21. Tractament de materials i/o substàncies perilloses", "21.1. Manipulació", "21.2. Delimitació/condicionament de zones d'apilament".

2.4. DIRECTOR D'OBRA

Als efectes del present Estudi de Gestió de Residus, es considera Director d'Obra:
Al tècnic habilitat professionalment que, formant part de la Direcció d'Obra, dirigeix el desenvolupament de l'obra en els aspectes tècnics, estètics, urbanístics i mediambientals, de conformitat amb el Projecte que el defineix, la llicència constructiva i d'altres autoritzacions preceptives i les condicions del contracte, amb l'objecte d'assegurar l'adequació al fi proposat.

2.4.1 Funcions del Director d'Obra en matèria de Gestió de Residus:

A. Subscriure l'Acta de Replanteig o començament de l'obra, confrontant prèviament l'existència prèvia de l'Acta d'Aprovació del Pla de Gestió de Residus del contractista.

B. Aprovar i signar el Pla de Gestió de Residus (P.G.R.) que desenvoluparà l'Estudi de Gestió de Residus del Projecte. El Contractista podrà incorporar els suggeriments de millora corresponents a la seva especialització en el Pla de Gestió de Residus i presentar-los a l'aprovació del Director de les obres.

C. Verificar la influència de les condicions ambientals en la realització dels treballs de demolicions i moviment de terres, d'acord amb el Projecte i l'Estudi de Gestió de Residus.

D. Exigir al Contractista que disposi i acrediti que els residus de construcció i demolició realment produïts en obra han estat gestionats, en el seu cas, en obra o entregats a una instal·lació de valorització o d'eliminació pel seu tractament per un gestor de residus autoritzat, per tal de incloure-les en la documentació de final d'obra.

E. Certificar el final d'obra, amb la comprovació de totes les fitxes de seguiment de la gestió de residus que siguin preceptius.

F. Elaborar i subscriure la Memòria de Gestió de Residus de l'obra finalitzada, per lliurar-la al promotor, amb la documentació i certificats que foren perceptius.

3. REQUISITS LEGALS

Per a la realització del Pla de Gestió de Residus (P.G.R.), el Contractista tindrà en compte la legislació i normativa existent i vigent.

A. A títol orientatiu, i sense caràcter limitatiu, s'adjunta una relació de requisits legals aplicables. El Contractista, no obstant, afegirà al següent llistat les esmenes de caràcter tècnic particular que no siguin a la relació i correspongui aplicar al seu Pla.

- ORDRE DE 6 DE SETEMBRE DE 1988, sobre prescripcions en el tractament i eliminació dels olis usats.
- LLEI 6/1993, de 5 de juliol, reguladora dels residus.
- DECRET 115/1994, de 6 d'abril, reguladora del Registre General de Gestors de Residus.
- DECRET 201/1994, de 26 de juliol, regulador dels enderrocs i altres residus de la construcció.
- DECRET 34/1996, de 9 de gener, pel qual s'aprova el Catàleg de Residus de Catalunya.
- DECRET 1/1997, de 7 de gener, sobre la disposició del rebuig dels residus en dipòsits controlats.
- DECRET 92/1999, de 6 d'abril, de modificació del Decret 34/1996, de 9 de gener, pel qual s'aprova el Catàleg de Residus de Catalunya.
- DECRET 93/1999, de 6 d'abril, sobre Procediments de Gestió de Residus.
- DECRET 161/2001, de 12 de juny, de modificació del Decret 201/1994, de 26 de juliol, regulador dels enderrocs i altres residus de la construcció.
- DECRET 219/2001, d'1 d'agost, pel qual es deroga la disposició addicional tercera del Decret 93/1999, de 6 d'abril, sobre procediments de gestió de residus.
- LLEI 15/2003, de 13 de juny, de modificació de la Llei 6/1993, de 5 de juliol, reguladora dels residus.

Este documento ha sido firmado por Rosa Maria Torra Reventós a las 07:08 del día 06/03/2023y por Rosa Maria Torra Reventós a las 07:09 del día 06/03/2023
firmados en la dirección web que le proporciona la entidad emisora de este documento.

Este documento ha sido firmado por Rosa María Torra Reventós a las 07:08 del día 06/03/2023y por Rosa María Torra Reventós a las 07:09 del día 06/03/2023. Mediante el código de verificación segura 4W1L1L1F6K2M4A0305O8 puede comprobar la validez de la firma electrónica de los documentos firmados en la dirección web que le proporciona la entidad emisora de este documento.

- LLEI 16/2003, de 13 de juny, de finançament de les infraestructures de tractament de residus i del cànon sobre la deposició de residu.
- REAL DECRETO 833/1988, de 20 de julio, por el que se aprueba el reglamento para la ejecución de la ley 2071986, básica de residuos tóxicos y peligrosos.
- ORDEN DE 28 DE FEBRERO DE 1989 (Ministerio de Obras Públicas y Urbanismo), sobre gestión de. aceites usados.
- REAL DECRETO 108/1991, de 1 de febrero, sobre la prevención y reducción de la contaminación del medio ambiente producida por el amianto.
- REAL DECRETO 952/1997, de 20 de junio, por el que se modifica el reglamento para la ejecución de la ley 20/1996, de 14 de mayo, Básica de Residuos Tóxicos y Peligrosos, aprobado mediante Real Decreto 833/1998 de 20 de julio.
- LEY 10/1998, de 21 de abril, de Residuos.
- REAL DECRETO 1481/2001, de 27 de. diciembre, por el que se regula la eliminación. de residuos mediante depósito en vertedero.
- ORDEN 304/MAM/2002, de 8 de febrero, por el que se publican las operaciones de valorización y eliminación de residuos y la lista europea de residuos.
- Reial Decret 396/2006, de 31 de març, pel qual s'estableixen les disposicions mínimes de seguretat i salut aplicables als treballs amb risc d'exposició a l'amiant. (<<BOE>> 86, d'11-4-2006).
- REAL DECRETO 679/2006, de 2 de junio, por el que se regula la gestión de los aceites industrials usados.
- REAL DECRETO 105/2008, de 1 de febrero, por el que se regula la producción y gestión de los residuos de construcción y demolición.

B. Tots aquells continguts que facin referència a la producció i gestió de residus:

- DOCUMENT Nº 3-Plec de Prescripcions Tècniques Particulars del Projecte.
- Plec de Clàusules Administratives Generals, per a la Contractació d'Obres.

C. Les normatives de les companyies subministradores de serveis públics de Gestió de Residus en tot allò que fa referència a la Gestió de Residus.

4. CONDICIONS ECONÒMIQUES

4.1. CRITERIS D'APLICACIÓ

Els amidaments i el pressupost referents a l'Estudi de Gestió de Residus de construcció i demolició formen part dels amidaments i del pressupost del projecte, Document nº4, en capítol independent, tal i com estableix l'art. 4,a) punt 7è del R.D. 105/2008 d'u de febrer.

Els amidaments de l'Estudi de Gestió de Residus s'han determinat a partir de:

- El capítol d'enderrocs dels amidaments del projecte.
- El capítol de moviment de terres dels amidaments del projecte.
- L'estimació dels residus realitzat a l'Estudi de Gestió de Residus.

Pel que fa al pressupost de l'Estudi de Gestió de Residus, aquest s'ha determinat amb el que estableix el capítol de Gestió de Residus del banc de preus de la MMAMB.

4.2. DEFINICIÓ DE LES ACTIVITATS CONSIDERADES EN L'ESTUDI DE GESTIÓ DE RESIDUS

4.2.1 Classificació de Residus

A. SEPARACIÓ MÍNIMA DE RESIDUS

S'han de separar els residus en les fraccions mínimes següents si es supera el límit especificat pel RD 105/2008:

- Formigó CER 170101 (formigó): >= 80 T
- Maons, teules, ceràmics CER 170103 (teules i materials ceràmics): >= 40 T
- Metall CER 170407 (metalls barrejats) >= 2 T
- Fusta CER 170201 (fusta): >= 1 T
- Vidre CER 170202 (vidre): >= 1 T
- Plàstic CER 170203 (plàstic) >= 0,5 T
- Paper i cartró CER 150101 (envasos de paper i cartró): >= 0,5 T

En cas de ser tècnicament inviable separar els residus Inerts i No especials en contenidors diferents, es podrà fer una separació col·lectiva barrejant ambdós tipus de residus. En aquest cas, derivar-ho cap a un gestor que li faci un tractament previ.

Altrament, la manipulació dels materials s'ha de fer amb les proteccions adequades a la perillositat del mateix.

B. RESIDUS ESPECIALS

Els residus especials sempre s'han de separar i dipositar en una zona d'emmagatzematge separada de la resta. El temps d'emmagatzematge no pot superar els 6 mesos.

Els materials potencialment perillosos han d'estar separats per tipus compatibles i emmagatzemats en bidons o contenidors adequats, amb indicació del tipus de perillositat.

El contenidor de residus especials ha de situar-se en un lloc pla, fora del trànsit habitual de la maquinària d'obra, per tal d'evitar vessaments accidentals.

Cal senyalitzar convenientment els diferents contenidors de residus especials, tenint en compte les incompatibilitats segons els símbols de perillositat representat en les etiquetes.

Els contenidors de residus especials han d'estar tapats i protegits de la pluja i la radiació solar excessiva.

Els bidons que contenen líquids perillosos (olis, desencofrants, etc.) s'han d'emmagatzemar en posició vertical i sobre cubetes de retenció de líquids per tal d'evitar fuites.

Els contenidors de residus especials s'han de col·locar sobre un terra impermeabilitzat.

Cal separar a dins i a fora de l'obra tots els residus Especials, entre els quals estaran:

Este documento ha sido firmado por Rosa Maria Torra Reventós a las 07:09 del día 06/03/2023 y por Rosa Maria Torra Reventós a las 07:09 del día 06/03/2023. Mediante el código de verificación segura 4W1L1L1F6K2M4A0305O8 puede comprobar la validez de la firma electrónica de los documentos firmados en la dirección web que le proporciona la entidad emisora de este documento.

- Els considerats per l'Estudi de Gestió de Residus.
- Els que detecti el Contractista al redactar el Pla de Gestió de Residus i que no hagin estat previstos a l'Estudi de Gestió de Residus.
- Els que es produeixin en obra a banda dels previstos al Pla de Gestió de Residus.

C. RESIDUS INERTS

Els residus Inerts s'han de separar dintre i fora de l'obra d'acord a:

- Els considerats per l'Estudi de Gestió de Residus.
- Els que detecti el Contractista al redactar el Pla de Gestió de Residus i que no hagin estat previstos a l'Estudi de Gestió de Residus.
- Els que es produeixin en obra a banda dels previstos al Pla de Gestió de Residus.

D. RESIDUS NO ESPECIALS

Els residus No Especials s'han de separar dintre i fora de l'obra d'acord a:

- Els considerats per l'Estudi de Gestió de Residus.
- Els que detecti el Contractista al redactar el Pla de Gestió de Residus i que no hagin estat previstos a l'Estudi de Gestió de Residus.
- Els que es produeixin en obra a banda dels previstos al Pla de Gestió de Residus.

4.2.2 Subministrament d'equips d'obra per a la gestió de residus

Es subministraran els equips d'obra necessaris (contenidors, sacs, compactadores...) per a la gestió adequada dels residus, i es disposaran a la zona establerta i indicada en la documentació gràfica d'aquest Estudi.

Els contenidors es senyalitzaran segons el tipus de residu que contenen, d'acord amb la separació selectiva prevista a l'Estudi de Gestió de residus.

A la següent taula es mostra les diferents etiquetes de senyalització de contenidors segons el tipus de residus:

Inerts	Residus admesos: ceràmica, formigó, pedres, etc. CODIS CER: 170107, 170504... (codis admesos en els dipòsits de terres i runes)
No Especials Mesclats	Residus admesos: fusta, metall, plàstic, paper i cartró, cartró - guix, etc. CODIS CER: 170201, 170407, 150101, 170203, 170401... (codis admesos en dipòsits de residus No Especials). Aquest símbol identifica als residus No Especials barrejats, no obstant, en cas d'optar per una separació selectiva més exigent, caldria un cartell específic per a cada tipus de residu: Fusta (CER 170201) Ferralla (CER 170407) Paper i Cartó (CER 150101) Plàstic (CER 170203) Cables elelctrics (CER 170411)
Especials	CODIS CER: (els codis dependran dels tipus de residus). Aquest símbol identifica als residus Especials de manera genèrica i pot servir per senyalitzar la zona d'aplec habilitada pels residus Especials, no obstant, a l'hora d'emmagatzemar-los cal tenir en compte els símbols de perillositat que identifiquen a cadascun i senyalitzar els bidons o contenidors d'acord amb la legislació de residus Especials.
	Símbols de perillositat: T: Tòxic T+: Molt Tòxic F: Fàcilment Inflamable F+: Extremadament Inflamable O: Comburent C: Corrosiu N: Perillós pel medi ambient E:Explosiu Xn: Nociu. Xi: Irritant.

4.2.3. Disposició de maquinària mòbil.

Es disposarà de la maquinària mòbil necessària (matxucadora, trituradora...) per a reutilitzar una certa quantitat de residus petris a la mateixa obra, i es col·locarà a la zona establerta i indicada en el DOCUMENT Nº2 PLÀNOLS d'aquest Estudi.

4.2.4. Càrrega i transport de material d'excavació i residus.

L'operació de càrrega s'ha de fer amb les precaucions necessàries per aconseguir unes condicions de seguretat suficients.

Els vehicles de transport han de portar els elements adequats a fi d'evitar alteracions perjudicials del

Este documento ha sido firmado por Rosa María Torra Reventós a las 07:08 del día 06/03/2023y por Rosa María Torra Reventós a las 07:09 del día 06/03/2023. Mediante el código de verificación segura 4W1L1L1F6K2M4A0305O8 puede comprobar la validez de la firma electrónica de los documentos firmados en la dirección web que le proporciona la entidad emisora de este documento.

material.

El contenidor ha d'estar adaptat al material que ha de transportar.

El trajecte que s'ha de recórrer ha de complir les condicions d'amplària lliure i de pendent adequades a la maquinària que s'utilitzi.

4.2.5. Transport de residus.

A. A L'OBRA.
Transport de terres i material d'excavació o del rebaix entre dos punts de la mateixa obra i lloc d'ús, o entre dues obres.

Les àrees d'abocada han de ser les que defineixi els plànols

L'abocada s'ha de fer al lloc i amb el gruix de capa indicats.

Les característiques de les terres han d'estar en funció del seu ús, han de complir les especificacions del seu plec de condicions i cal que tinguin l'aprovació de la Direcció de l'Obra.

B. A INSTAL·LACIÓ AUTORITZADA DE GESTIÓ DE RESIDUS.
A banda del contemplat a l'Estudi de Gestió de Residus, el material de rebuig que la Direcció Facultativa no accepti per a reutilitzar en obra s'ha de transportar a una instal·lació externa autoritzada, per tal de rebre el tractament definitiu.

El transportista ha de lliurar un certificat o FULL DE SEGUIMENT per a cada servei, on s'indiqui com a mínim:

- La identificació del productor i posseïdor dels residus.
- La identificació de l'obra de la qual prové el residu i, en el seu cas, el número de llicència de l'obra.
- La quantitat en t i m3 del residu gestionat i la seva codificació CER.
- La identificació del gestor autoritzat de les operacions de destí.

4.2.6. Disposició de residus.

Cada material, en funció de la seva classificació de tipus de residu, s'ha de disposar en un lloc adequat, ja sigui dins de l'obra o en una instal·lació legalment autoritzada, pel seu tractament o emmagatzematge.

4.3. UNITATS I CRITERIS D'AMIDAMENT

4.3.1. Carrega i transport de material d'excavació, residus inerts o no especials

m3 de volum amidat sobre perfil excavat.

4.3.2. Transport de residus Especials:

Unitat de quantitat de bidons o contenidors subministrats i transportats al centre de recollida.
La unitat d'obra inclou tots els requisits legals que exigeixi el gestor corresponent d'aquests tipus de transports.

4.3.3. Classificació de residus:

m3 de volum realment classificat d'acord amb les especificacions de la Direcció de l'Obra.
Tots els possibles canvis de situació i ubicació dels contenidors seran a càrrec del Contractista.
Altrament, el temps d'espera dels camions pel servei de transport dels residus es considera repercutit en el preu del servei de recollida, i sense cap dret a reclamació per part del Contractista.

4.3.4. Disposició de material d'excavació, residus Inerts o No Especials:

m3 de volum de cada tipus de residu dipositat a l'abocador o centre de recollida corresponent; inclou tots els canons, taxes i despeses per la disposició de cada tipus de residu al centre corresponent.

4.3.5. Disposició de residus Especials:

kg de pes de cada tipus de residu dipositat a l'abocador o centre de recollida corresponent.

La unitat d'obra inclou tots els canons, taxes i despeses per la disposició de cada tipus de residu al centre corresponent. No inclou l'emissió del certificat per part de l'entitat receptora.

S'abonarà diferent segons el tipus de residu i la unitat de medició vindrà especificada al pressupost.

4.4. CERTIFICACIÓ DEL PRESSUPOST DEL PLA DE GESTIÓ DE RESIDUS

El Pressupost de Gestió de Residus està inclòs en les partides del Pressupost del Projecte, i s'abonarà amb certificacions mensuals, d'acord amb les partides, amidaments i Quadre de Preus contemplades en el pressupost del Pla de Gestió de Residus que presenti el Contractista, que sigui aprovat per la direcció facultativa i acceptat pel promotor.
En qualsevol cas, el pressupost de gestió de residus s'abonarà d'acord amb el que indiqui el corresponent contracte d'obra.

Este documento ha sido firmado por Rosa Maria Torra Reventós a las 07:08 del día 06/03/2023y por Rosa Maria Torra Reventós a las 07:09 del día 06/03/2023. Mediante el código de verificación segura 4W1L1L1F6K2M4A0305O8 puede comprobar la validez de la firma electrónica de los documentos firmados en la dirección web que le proporciona la entidad emisora de este documento.

ÀNNEX 4 : CONTROL DE QUALITAT

Este documento ha sido firmado por Rosa María Torra Reventós a las 07:08 del día 06/03/2023y por Rosa María Torra Reventós a las 07:09 del día 06/03/2023. Mediante el código de verificación segura 4W1L1L1F6K2M4A0305O8 puede comprobar la validez de la firma electrónica de los documentos firmados en la dirección web que le proporciona la entidad emisora de este documento.

PROGRAMA CONTROL DE QUALITAT

PARC DE LES AIGÜES FASE 05

amid.proj.

1 MOVIMENT DE TERRES

1.1 m2 repàs,anivellat i piconatge de caixa de paviment 161,20 m2

amidaments

repas esplanada al 98% PM

repas esplanada al 95% PM

repas talusos al 95% PM

repas rampes al 95% PM

assaigs

2 Assaig Pròctor Modificat, segons NLT-108/91
2 anàlisi Granulomètric,segons NLT-104/91
2 Límits d'Atterberg, segons NLT-105 i 106/91
2 Matèria orgànica, segons NLT-118/91
2 Assaig C.B.R. En laboratori (en 3 punts), sense incloure assaig de proctor, NLT-111/87
0 Determinació de la densitat i humitat "in situ" per mètodes nuclears. ASTM D3017/78

1.2 m3 terraplenada i piconatge amb terres de l'obra 221,25 m3

assaigs

5 Determinació de la densitat i humitat "in situ" per mètodes nuclears. SATM D3017/78

1.3 m3 terraplenada i piconatge amb terres d'aportació 0,00 m3

assaigs

0 Assaig Pròctor Modificat, segons NLT-108/91
0 anàlisi Granulomètric,segons NLT-104/91
0 Límits d'Atterberg, segons NLT-105 i 106/91
0 Matèria orgànica, segons NLT-118/91
0 Assaig C.B.R. En laboratori (en 3 punts), sense incloure assaig de proctor, NLT-111/87
0 Determinació de la densitat i humitat "in situ" per mètodes nuclears. ASTM D3017/78

2 FONAMENTS I MURS DE CONTENCIÓ

2.1 m3 formigó en estructures 25,00 m3

amidaments

formigó sabates HA-25/P/20/Ia

formigó murs HA-25/P/20/Ia

formigó lloses HA-25/P/10/Ia

assaigs

4 Confecció, cura, recapçament i assaig a compressió d'una sèrie de cins (5) provetes cilíndrique de 15 x 30 cm, inclosa la determinació de la consistència d'Abrams, UNE83300, UNE-83301, UNE-83303, UNE-83304 i UNE-83313

2.2 kg acer B-500-N 895,00 kg

amidaments

acer sabates

acer murs

acer lloses

assaigs

5 Control documental. Sol.licitud del segell, certificat de qualitat o justificant d'aptitud, i/o certificats de garantia i de característiques
1 Assaig complert d'un diàmetre. Doblegat, desdoblegat, densitat, característiques,...

3 TUBS SANEJAMENT

3.1 m tub d. 50 de formigo 0,00 m

assaigs

1 Resistencia logitudinal tub de formigó d>50 cm.
1 Resistencia transversal tub de formigó d>50 cm.

3.2 m tub d.40 de formigo m

3.3 m tub PVC d.250 m

4 BASES I SUBBASES

4.1 m3 Base de tot-ú artificial, ZA-40 1.765,00 m3

assaigs

4 Assaig Pròctor Modificat, segons NLT-108/91
4 anàlisi Granulomètric,segons NLT-104/91
4 Límits d'Atterberg, segons NLT-105 i 106/91
4 Equivalent de sorra, segons NLT-113/87
4 Coeficient de neteja, segons NLT-127/86
4 Assaig de desgast "Los Àngeles", segons NLT-149/91
4 Determinació del percentatge d'elements amb dues o més cares fracturades NLT-358
4 Índice de lajas en áridos NLT-354
4 Assaig CBR de laboratori NLT-111
0 Determinació de la densitat i humitat "in situ" per mètodes nuclears. SATM D3017/78

4.2 m2 Base de formigó H-20 488,00 m3

amidaments

H-150 e=10 cm. 0,000

H-150 e=15 cm. 0,000

assaigs

1 Confecció, cura, recapçament i assaig a compressió d'una sèrie de cins (5) provetes cilíndrique de 15 x 30 cm, inclosa la determinació de la consistència d'Abrams, UNE83300, UNE-83301, UNE-83303, UNE-83304 i UNE-83313

5 VORADES, RIGOLES I ESCOSSELLS

5.1 m vorada i peces prefabricades 170,00 m

amidaments

T-3

IMPU-60

vorada + graó + escocell fiol

grao BR-1

canaleta

assaigs

1 Característiques geomètriques i d'aspecte, UNE-127025/99
1 Resistència a compressió sobre provetes testimoni, UNE 83302
1 Resistència al desgast, UNE 127005/90

5.2 m rigola de formigó 0,00 m

amidaments

H-175 de 40x30

assaigs

0 Confecció, cura, recapçament i assaig a compressió d'una sèrie de cins (5) provetes cilíndrique de 15 x 30 cm, inclosa la determinació de la consistència d'Abrams, UNE83300, UNE-83301, UNE-83303, UNE-83304 i UNE-83313

Este documento ha sido firmado por Rosa Maria Torra Reventós a las 07:08 del día 06/03/2023y por Rosa Maria Torra Reventós a las 07:09 del día 06/03/2023. Mediante el código de verificación segura 4W1L1L1F6K2M4A0305O8 puede comprobar la validez de la firma electrónica de los documentos firmados en la dirección web que le proporciona la entidad emisora de este documento.

6 PAVIMENTS CONTINUS

6.1 m2 pav.formigó-sauló sòlid 1.230,00 m2

amidaments

HA-25/P/20/lia e=10 cm	0,000
HA-25/P/20/lia e=8 cm	0,000

assaigs

1 Confecció, cura, recapçament i assaig a compressió d'una sèrie de cins (5) provetes cilíndrique de 15 x 30 cm, inclosa la determinació de la consistència d'Abrams, UNE83300, UNE-83301, UNE-83303, UNE-83304 i UNE-83313

6.2 m2 Aglomerat asfàltic D-12, 6 cm 0,00 tn

6.3 m2 Aglomerat asfàltic G-20, 9 cm 0,00 tn

assaigs

0 Contingut de lligant d'una mescla bituminosa NLT-164

0 Anàlisi granulomètric de l'àrid recuperat d'una mescla bituminosa NT-104

0 Construcció d'una sèrie de 3 provetes Marshall, inclòs densitat, estabilitat i fluència

assaigs

0 Extracció d'un testimoni d'aglomerat asfàltic

0 Determinació de la densitat "in situ" i del gruix d'un testimoni d'aglomerat safàltic NLT-168

0 Reposició d'un testimoni

7 PAVIMENTS DISCONTINUS

7.1 m2 Panot gris 20x20, llambordes, granit 530,00 m2

assaigs

4 Toleràncies de forma i aspecte UNE-127022/99

4 Determinació de l'absorció d'aigua, UNE-127022/99

4 Resistència al desgat, UNE 127022/99

4 Resistencia a la flexió UNE 127022/99

4 Resistencia al lliscament Rd valor USRV norma UNE-ENV 12633:2003

7.2 m2 Pav.llamb Tegula 0,00 m2

8 RASES I SOTERRAMENT CIES

8.1 m rasa 40x80 107,00 m3

assaigs

5 Determinació de la densitat i humitat "in situ" per mètodes nuclears. ASTM D3017/78

9 ENLLUMENAT

9.1 u columna 6 u

assaigs

6 Determinació del gruix del galvanitzat d'un suport

ÀREA DE COHESIÓ TERRITORIAL, SEGURETAT URBANA I CIVISME
SERVEI D'OBRES PÚBLIQUES, PARCS I JARDINS I MANTENIMENTS



PROJECTE PARC DE LES AIGÜES FASE05
OBRA CIVIL I JOCS D'AIGUA, PLÀNOLS

Document 2 de 5

Rosa Maria Torra Reventós - DNI 43684046P (TCAT)
Firmado digitalmente por Rosa Maria Torra Reventós - DNI 43684046P (TCAT)
Fecha: 2023.02.16 14:33:16 +01'00'

Este documento ha sido firmado por Rosa Maria Torra Reventós a las 14:33 del día 16/02/2023y por Rosa Maria Torra Reventós a las 14:35 del día 16/02/2023. Mediante el código de verificación segura 5K15354V131T2Q2O0JOX puede comprobar la validez de la firma electrónica de los documentos firmados en la dirección web que le proporciona la entidad emisora de este documento.

ÀREA DE COHESIÓ TERRITORIAL, SEGURETAT URBANA I CIVISME
SERVEI D'OBRES PÚBLIQUES, PARCS I JARDINS I MANTENIMENTS

Este documento ha sido firmado por Rosa Maria Torra Reventós a las 14:33 del día 16/02/2023y por Rosa Maria Torra Reventós a las 14:35 del día 16/02/2023. Mediante el código de verificación segura 5K15354V131T2Q2O0JOX puede comprobar la validez de la firma electrónica de los documentos firmados en la dirección web que le proporciona la entidad emisora de este documento.

ÀREA DE COHESIÓ TERRITORIAL, SEGURETAT URBANA I CIVISME
SERVEI D'OBRES PÚBLIQUES, PARCS I JARDINS I MANTENIMENTS

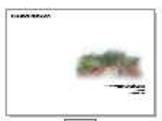
1

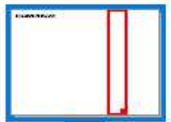
2


3

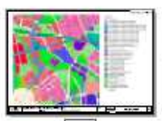
4


5


6


7


8


9


10


11


12


13


14


15


16

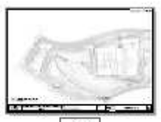
17

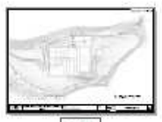
18


19


20


21


22


23


24


25


26


27


28


29


30


31


32


33


34


35


36


37

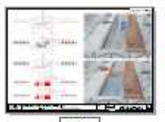
38


39


40

41

42

43

44

45

46

47

48

49

50

51

52

53

54

55

56

57

58

59

60

61

62

63

64

65

66

67

68

69

70

71

72

73

74

75

76

77

78

79

80

81

Rosa Maria Torra Reventós - DNI 43684046P (TCAT)

Firmado digitalmente por Rosa Maria Torra Reventós - DNI 43684046P (TCAT)
Fecha: 2023.02.16 14:35:16 +01'00'

Signa tots els plànols,
El tècnic responsable,

Este documento ha sido firmado por Rosa Maria Torra Reventós a las 14:33 del día 16/02/2023y por Rosa Maria Torra Reventós a las 14:35 del día 16/02/2023. Mediante el código de verificación segura 5K15354V131T2Q2O0JOX puede comprobar la validez de la firma electrónica de los documentos firmados en la dirección web que le proporciona la entidad emisora de este documento.

ÀREA DE COHESIÓ TERRITORIAL, SEGURETAT URBANA I CIVISME
SERVEI D'OBRES PÚBLIQUES, PARCS I JARDINS I MANTENIMENTS

Este documento ha sido firmado por Rosa Maria Torra Reventós a las 14:33 del día 16/02/2023y por Rosa Maria Torra Reventós a las 14:35 del día 16/02/2023. Mediante el código de verificación segura 5K15354V131T2Q2O0JOX puede comprobar la validez de la firma electrónica de los documentos firmados en la dirección web que le proporciona la entidad emisora de este documento.

Data Hora impressió 15/02/2023 13:41:53

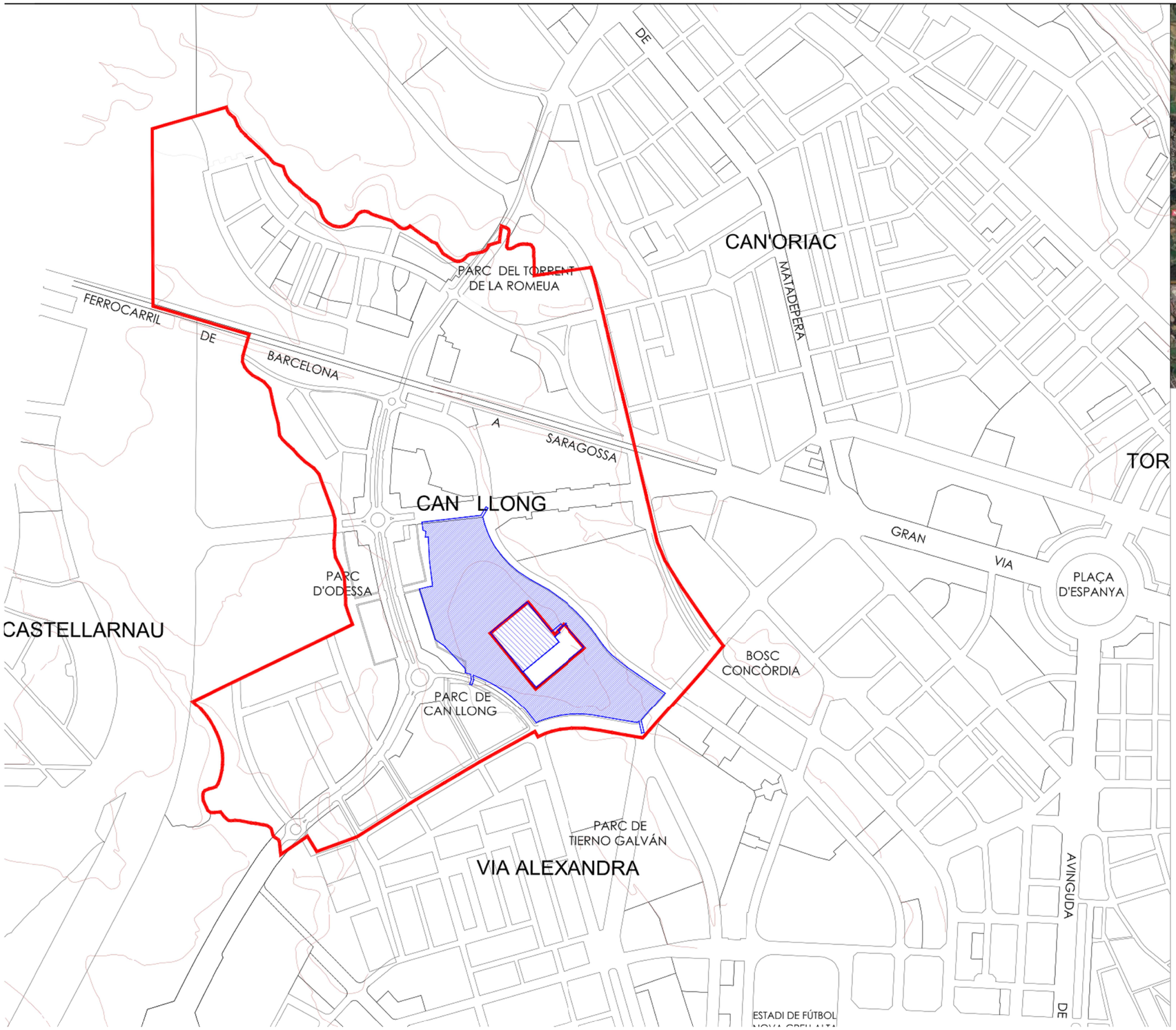

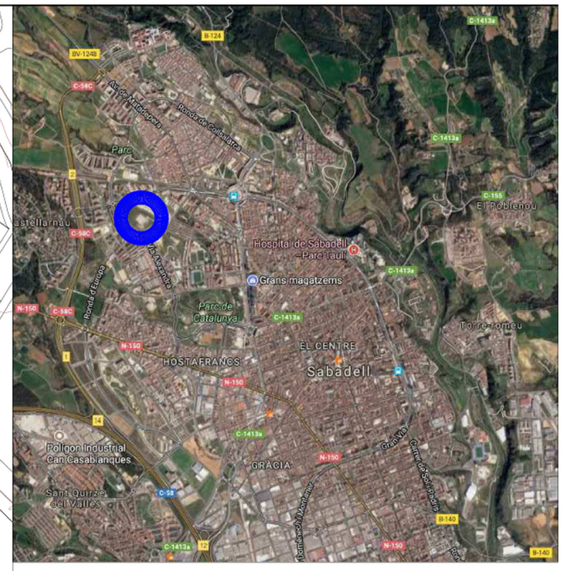

ÀMBIT PLA PARCIAL CAN LLONG

ÀMBIT DE LES OBRES

COBERTA DEL DIPÒSIT, NO FORMA PART DE LES OBRES ESPAI PRIVAT D'ÚS PÚBLIC

Ajuntament de Sabadell SERVEI D'OBRES PÚBLIQUES, MANTENIMENTS I PARCS JARDINS ÀREA DE COHESIÓ TERRITORIAL, SEGURETAT CIUTADANA I CIVISME	Títol projecte: **Projecte Parc de les Aigües Fase05 Obra Civil i Jocs d'Aigua**	Redacció: Rosa M Torra, Arquitecta Col 26.881/1	Dibuixat:	Escala: Data: 2023 02 14	**Emplaçament**	**F5 01**

Este documento ha sido firmado por Rosa Maria Torra Reventós a las 14:33 del día 16/02/2023y por Rosa Maria Torra Reventós a las 14:35 del día 16/02/2023. Mediante el código de verificación segura 5K15354V131T2Q2OOJOX puede comprobar la validez de la firma electrónica de los documentos firmados en la dirección web que le proporciona la entidad emisora de este documento.

Data Hora impressió 15/02/2023 13:41:55

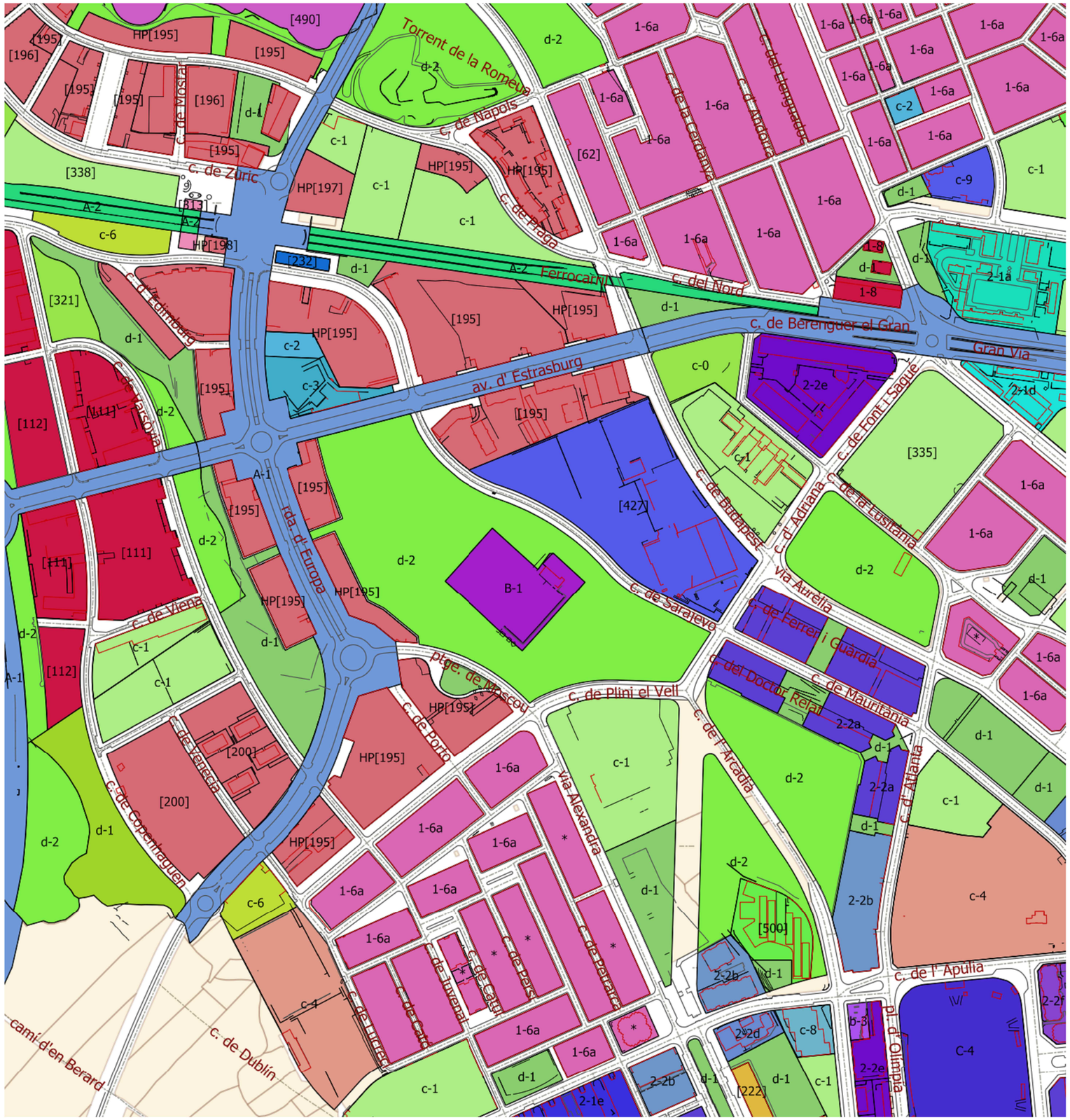

Leyenda

pu_2_1_qualificacio

- 1-6a Residencial suburbana entremitgeres
- 1-8 Residencial en volumetries especials
- 2-1a Residencial en conjunts amb espais oberts d'ús públic
- 2-1d Residencial en conjunts amb espais oberts d'ús públic
- 2-1e Residencial en conjunts amb espais oberts d'ús públic
- 2-2a Residencial en conjunts amb espais oberts
- 2-2b Residencial en conjunts amb espais oberts
- 2-2d Residencial en conjunts amb espais oberts
- 2-2e Residencial en conjunts amb espais oberts
- 2-2f Residencial en conjunts amb espais oberts
- 2-2v Residencial en conjunts amb espais oberts
- 2-3 Residencial en volumetries de front
- 2-6v Serveis a la residència amb espais oberts
- A-1 Sistema general Viari
- A-2 Sistema general Ferroviari
- B-1 Infraestructures de serveis tècnics
- b-3 Infraestructures de serveis viaris
- B-3 Infraestructures de serveis viaris
- c-0 Reserva d'Equipament local
- c-1 Equipament Educatiu
- c-2 Equipament Sanitario-assistencial
- c-3 Equipament Associatiu
- c-4 Equipament Esportiu
- C-4 Equipament Esportiu
- c-6 Equipament per Serveis Urbans
- c-8 Mercats i proveïments
- c-9 Dotacions comunitàries
- d-1 Parc veïnal
- d-1 Places i jardins urbans
- d-2 Parc veïnal
- D-7 Connectors ambientals
- e-1 Habitatge dotacional públic
- cdt_parcela
- via_carrers

Este documento ha sido firmado por Rosa Maria Torra Reventós a las 14:33 del día 14/02/2023y por Rosa Maria Torra Reventós a las 14:35 del día 14/02/2023. Verifique el código de verificación segura SK13SRV1317ZQOXJOXN puede comprobar la validez de la firma electrónica de los documentos firmados en la sede electrónica del Ayuntamiento de Sabadell

Ajuntament de Sabadell SERVEI D'OBRES PÚBLIQUES, MANTENIMENTS I PARCS JARDINS AREA DE COHESIÓ TERRITORIAL, SEGURETAT CIUTADANA I CIVISME	Títol projecte: **Projecte Parc de les Aigües Fase05 Obra Civil i Jocs d'Aigua**	Redacció: Rosa M Torra, Arquitecta Col 26.881/1	Dibuixat:	Escala: Data: 2023 02 14	**Planejament vigent**	**F5 02**

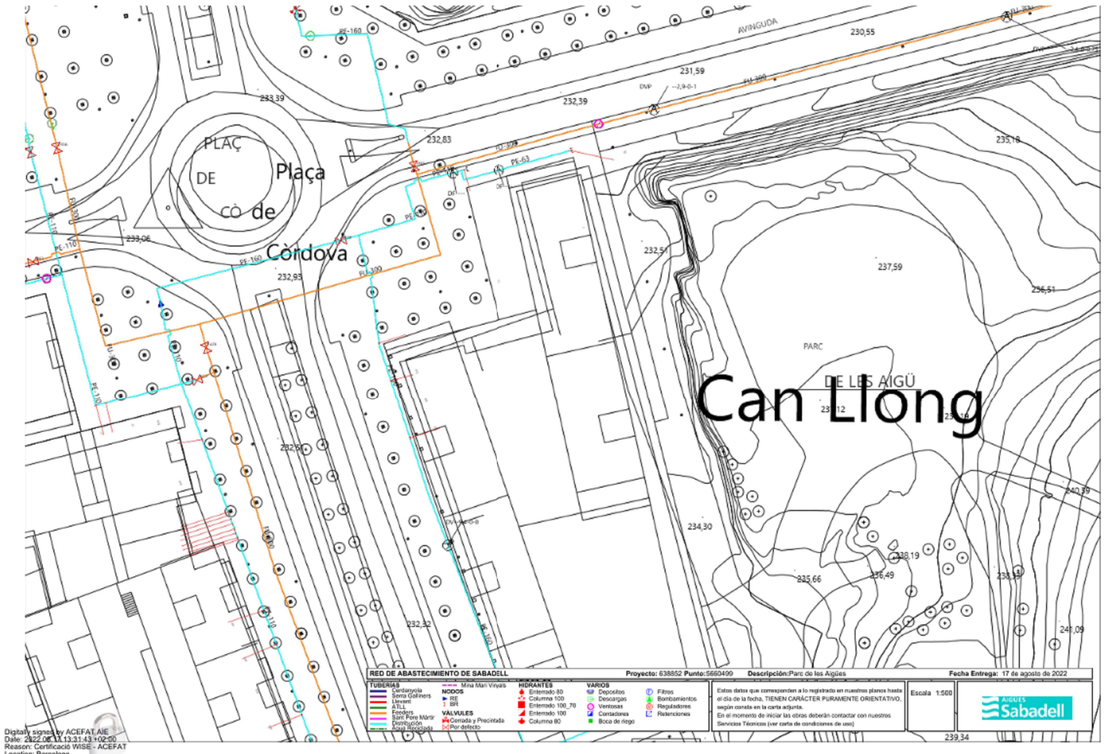

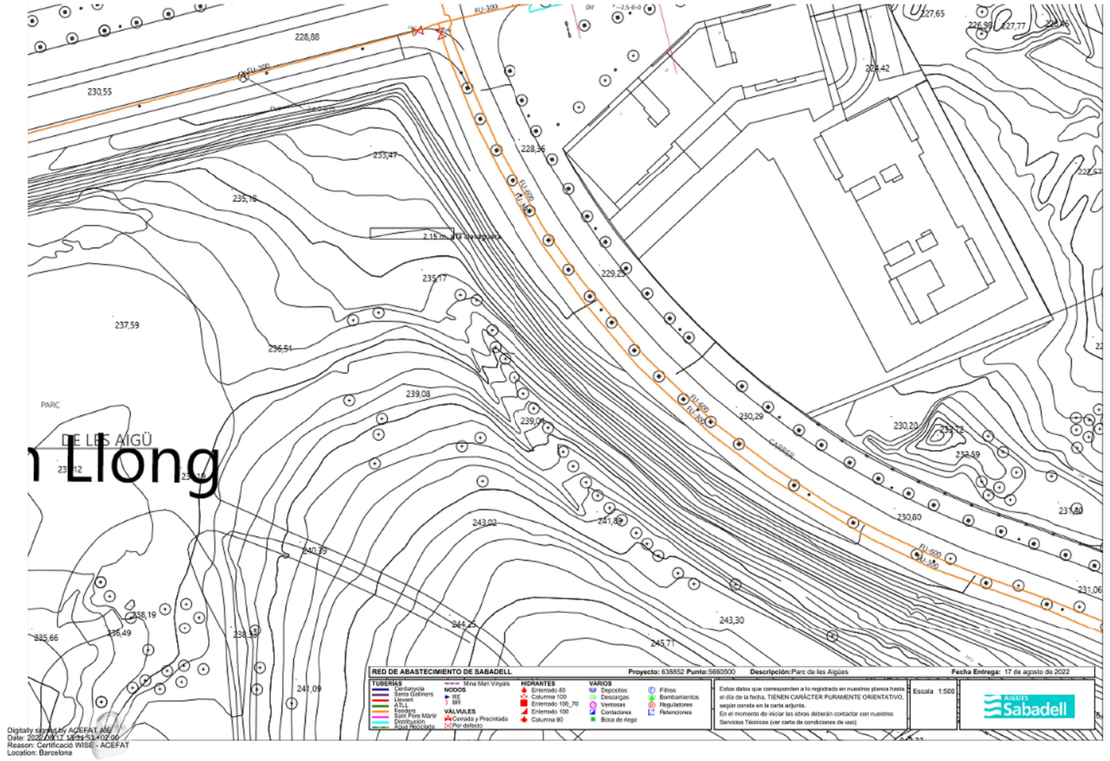

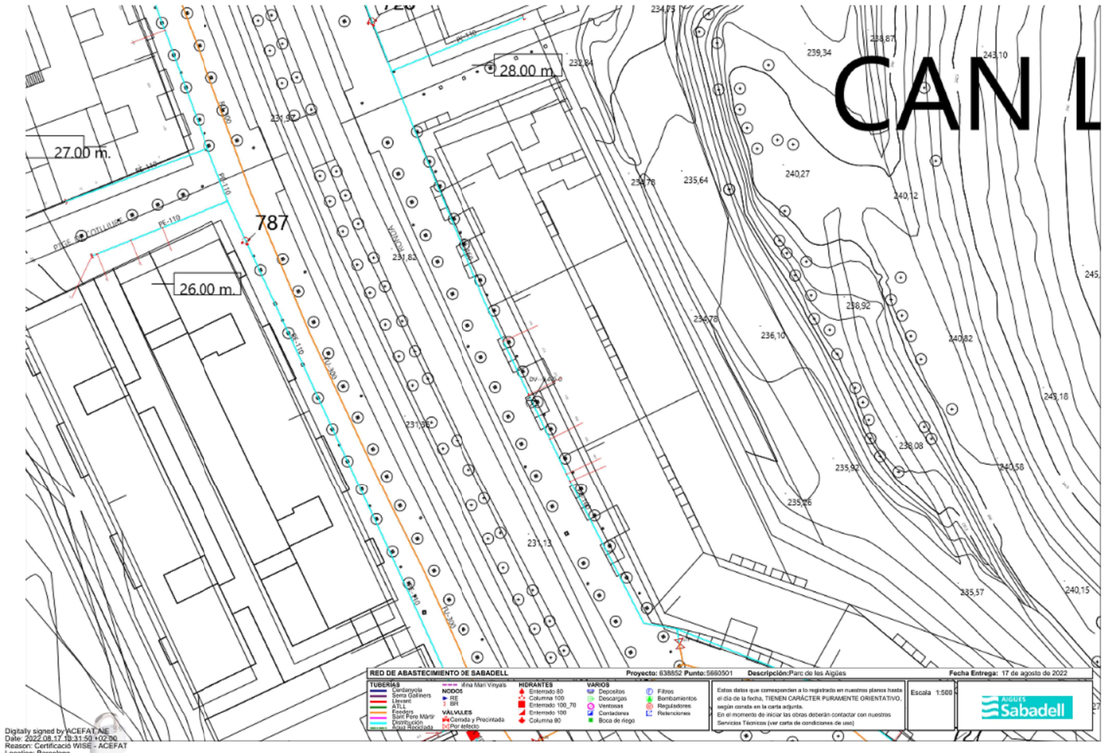

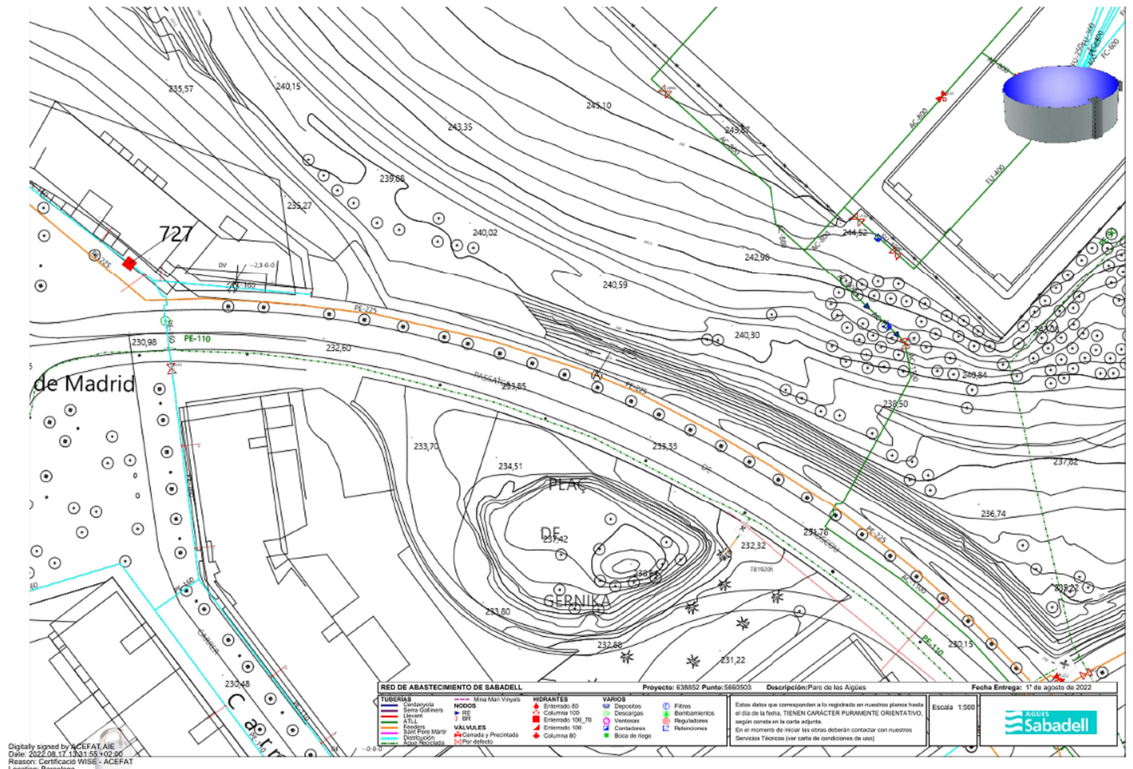

Este documento ha sido firmado por Rosa Maria Torra Reventós a las 14:57 del día 16/02/2023y por Rosa Maria Torra Reventós a las 14:35 del día 16/02/2023. Avalúese el código de verificación segura SK13SKV1317ZQOXJOX puede comprobar la validez de la firma electrónica de los documentos firmados en la dirección web que le proporciona la entidad emisora de este documento.

Ajuntament de Sabadell SERVEI D'OBRES PÚBLIQUES, MANTENIMENTS I PARCS JARDINS ÀREA DE COHESIÓ TERRITORIAL, SEGURETAT CIUTADANA I CIVISME	Títol projecte: **Projecte Parc de les Aigües Fase05 Obra Civil i Jocs d'Aigua**	Redacció: Rosa M Torra, Arquitecta Col 26.881/1	Dibuixat:	Escala: Data: 2023 02 14	**Serveis existents. Companyies. CASSA 01**	**F5 03**

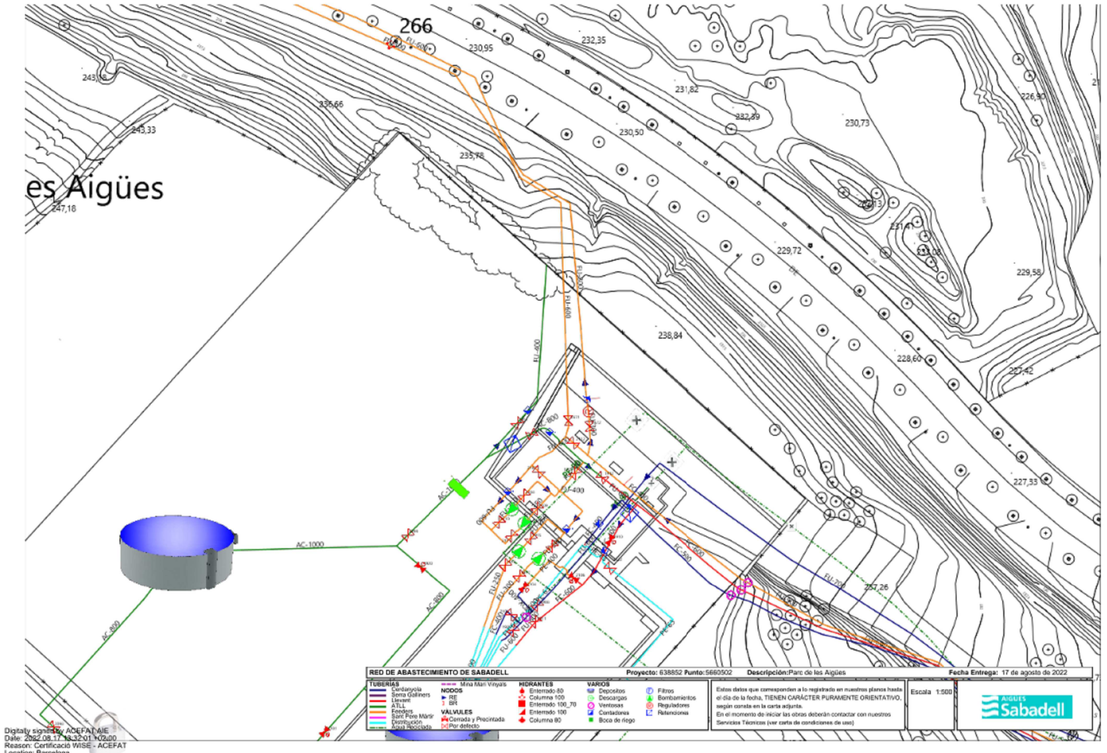

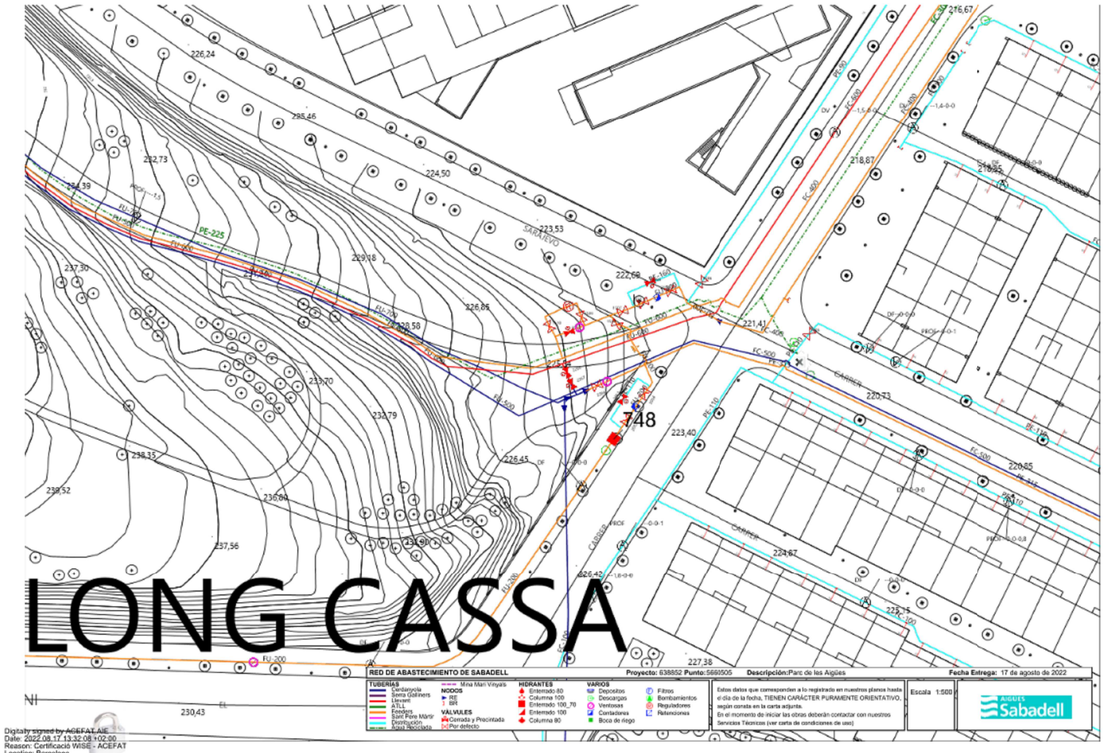

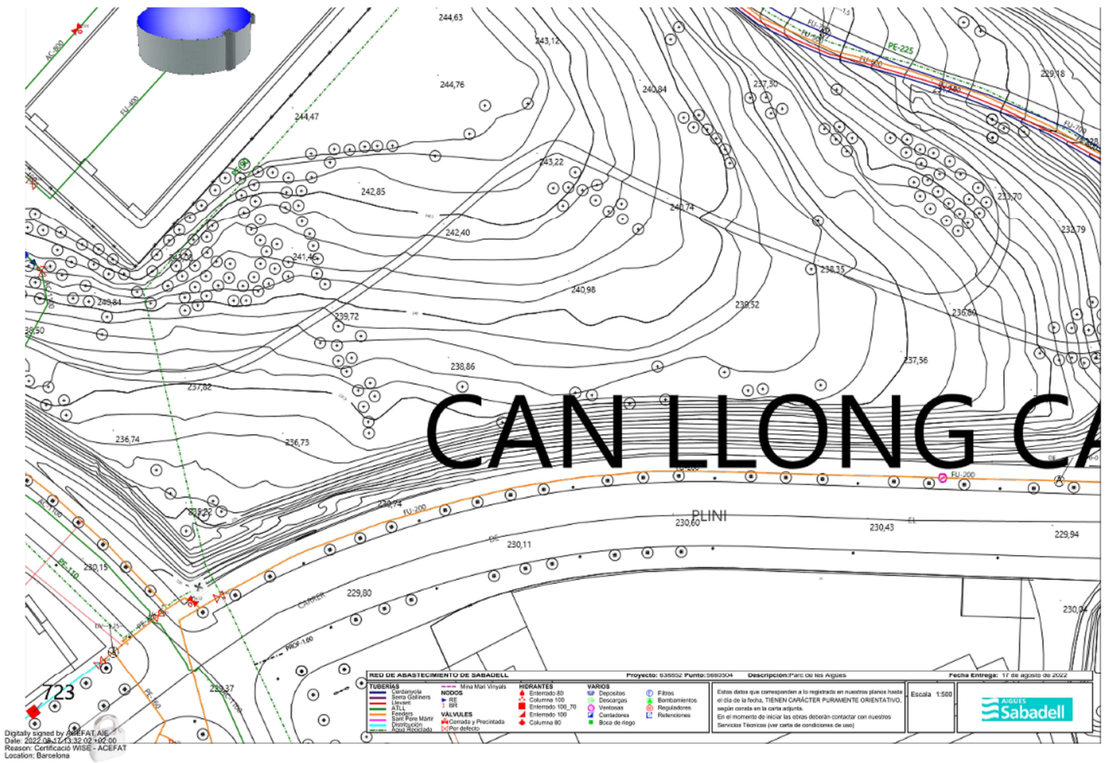

Ajuntament de Sabadell SERVEI D'OBRES PÚBLIQUES, MANTENIMENTS I PARCS JARDINS ÀREA DE COHESIÓ TERRITORIAL, SEGURETAT CIUTADANA I CIVISME	Títol projecte: **Projecte Parc de les Aigües Fase05 Obra Civil i Jocs d'Aigua**	Redacció: Rosa M Torra, Arquitecta Col 26.881/1	Dibuixat:	Escala: Data: 2023 02 14	**Serveis existents. Companyies. CASSA 02**	**F5 04**

Este documento ha sido firmado por Rosa Maria Torra Reventós a las 14:33 del día 16/02/2023y por Rosa Maria Torra Reventós a las 14:35 del día 16/02/2023. Mediante el código de verificación segura 5K1S54V131T2Q2Q0JOX puede comprobar la validez de la firma electrónica de los documentos firmados en la dirección web que le proporciona la entidad emisora de este documento.

Data Hora impressió 15/02/2023 13:42:01

Ref: 638852 - 16493991 Plano: AFECTACIÓN AT/MT

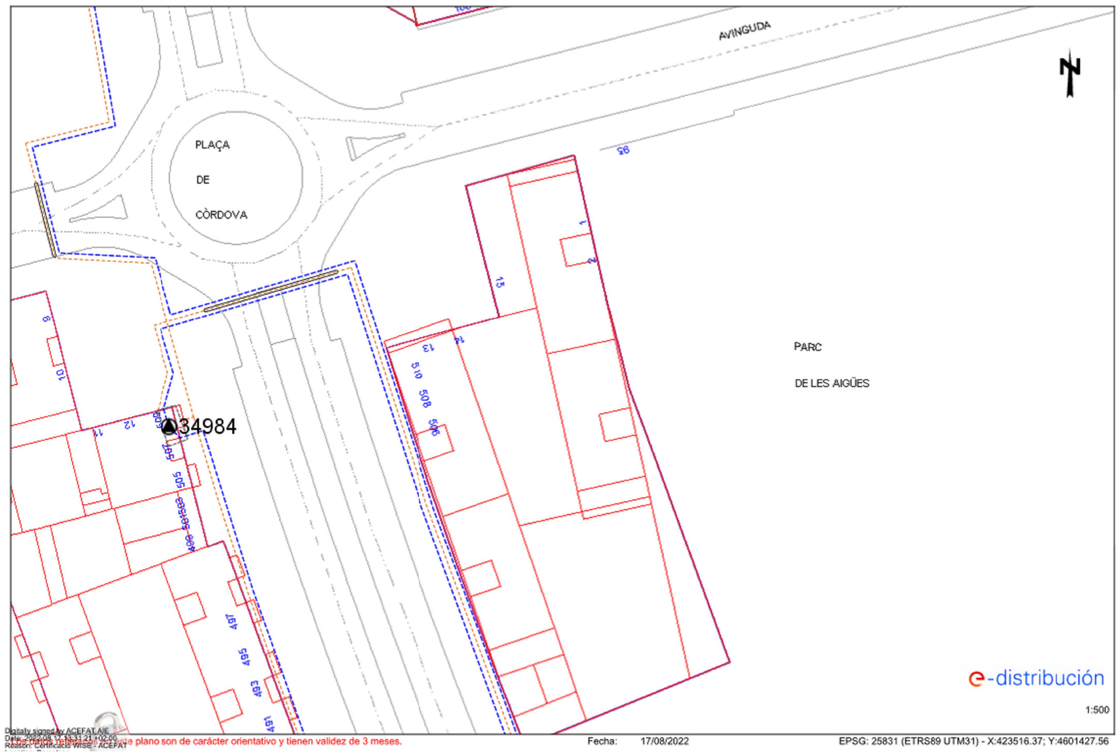

Digitally signed by ACEFAT.AIE
Date: 2023.02.15 13:33:21 +02:00
Reason: Certificado WISE - ACEFAT
Location: Barcelona
e plano son de carácter orientativo y tienen validez de 3 meses.
Fecha: 17/08/2022
EPSG: 25831 (ETRS89 UTM31) - X:423516.37; Y:4601427.56

Ref: 638852 - 16493993 Plano: AFECTACIÓN AT/MT

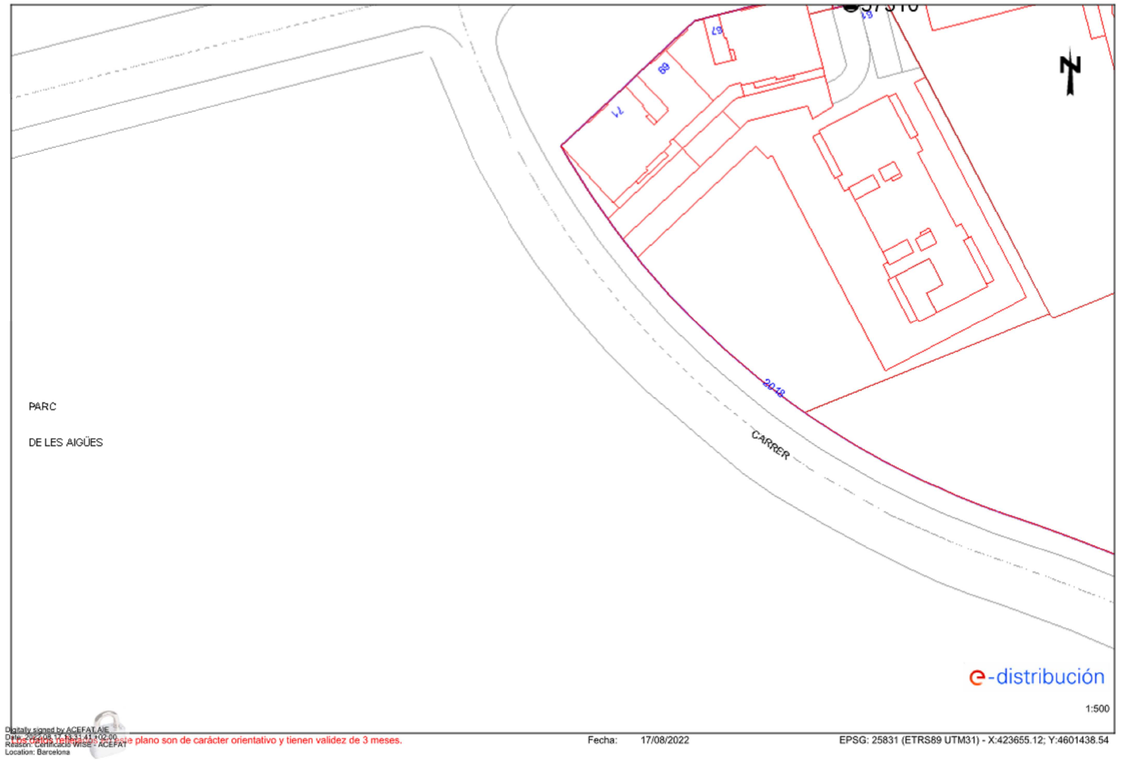

Digitally signed by ACEFAT.AIE
Date: 2023.02.15 13:33:41 +02:00
Reason: Certificado WISE - ACEFAT
Location: Barcelona
e plano son de carácter orientativo y tienen validez de 3 meses.
Fecha: 17/08/2022
EPSG: 25831 (ETRS89 UTM31) - X:423655.12; Y:4601438.54

Ref: 638852 - 16493992 Plano: AFECTACIÓN AT/MT

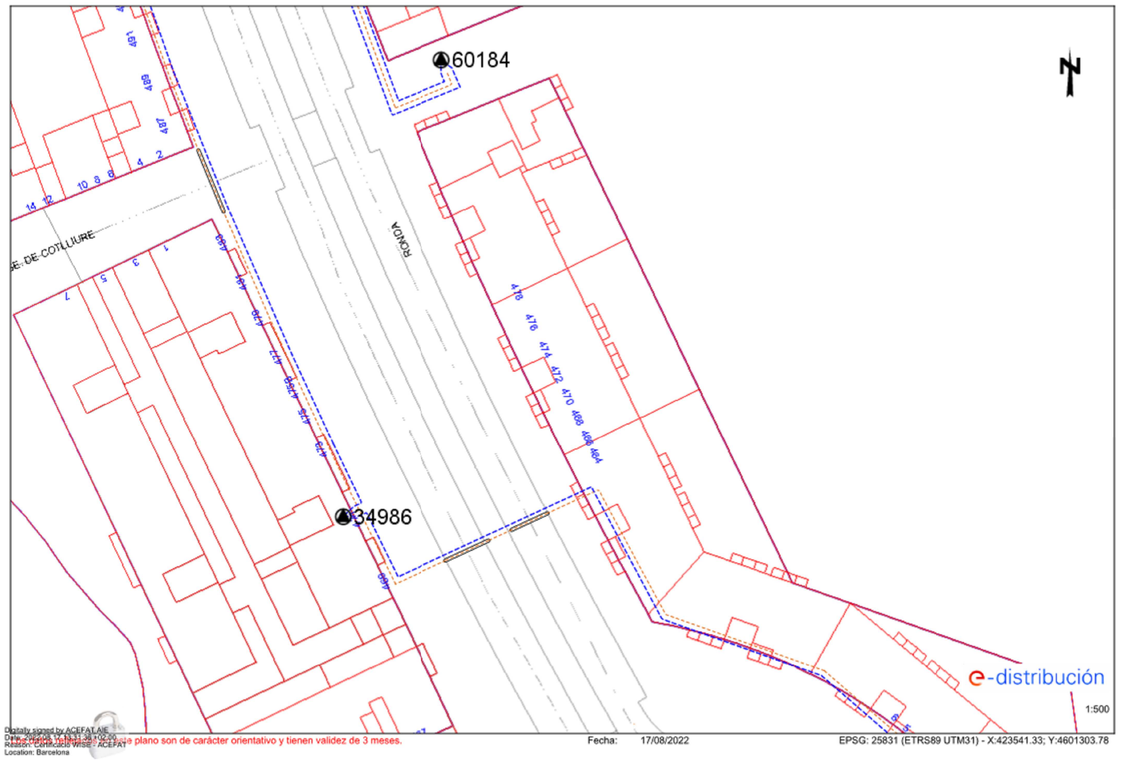

Digitally signed by ACEFAT.AIE
Date: 2023.02.15 13:31:38 +02:00
Reason: Certificado WISE - ACEFAT
Location: Barcelona
e plano son de carácter orientativo y tienen validez de 3 meses.
Fecha: 17/08/2022
EPSG: 25831 (ETRS89 UTM31) - X:423541.33; Y:4601303.78

Ref: 638852 - 16493994 Plano: AFECTACIÓN AT/MT

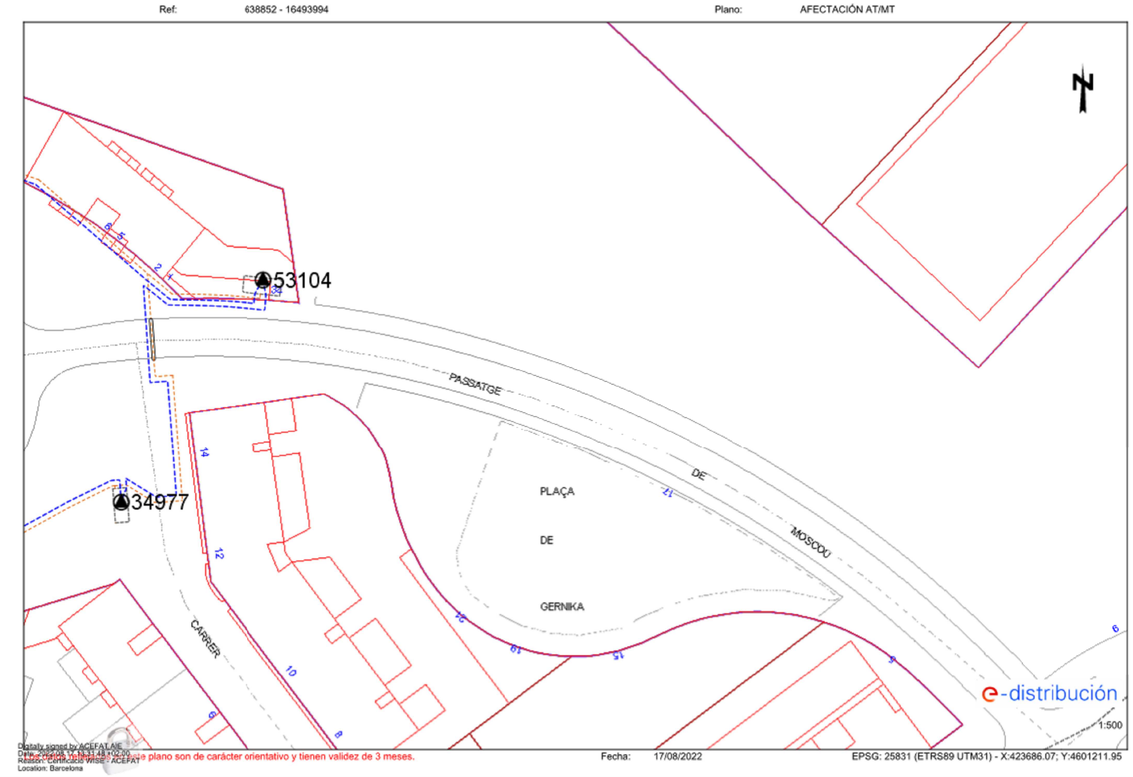

Digitally signed by ACEFAT.AIE
Date: 2023.02.15 13:31:48 +02:00
Reason: Certificado WISE - ACEFAT
Location: Barcelona
e plano son de carácter orientativo y tienen validez de 3 meses.
Fecha: 17/08/2022
EPSG: 25831 (ETRS89 UTM31) - X:423686.07; Y:4601211.95

Ajuntament de Sabadell SERVEI D'OBRES PÚBLIQUES, MANTENIMENTS I PARCS JARDINS ÀREA DE COHESIÓ TERRITORIAL, SEGURETAT CIUTADANA I CIVISME	Títol projecte: **Projecte Parc de les Aigües Fase05 Obra Civil i Jocs d'Aigua**	Redacció: Rosa M Torra, Arquitecta Col 26.881/1	Dibuixat:	Escala: Data: 2023 02 14	**Serveis existents. Companyies. ENDESA AT 01**	**F5 05**

Este documento ha sido firmado por Rosa Maria Torra Reventós a las 14:33 del día 16/02/2023y por Rosa Maria Torra Reventós a las 14:35 del día 16/02/2023. Mediante el código de verificación segura 5K15354V131T2Q2OXOX puede comprobar la validez de la firma electrónica de los documentos firmados en la dirección web que le proporciona la entidad emisora de este documento.

Data Hora impressió 15/02/2023 13:42:03

Ref: 638852 - 16493995 Plano: AFECTACIÓN AT/MT

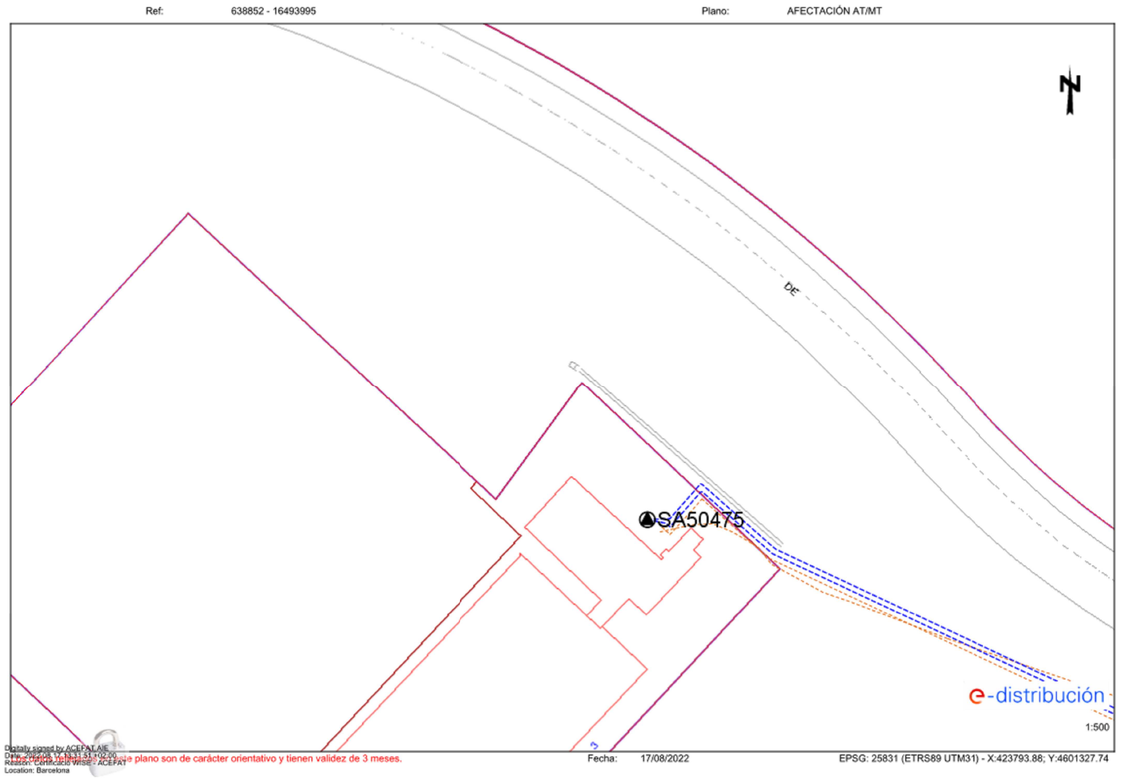

Digitally signed by ACEFAT.AIE
Date: 2023.02.14 13:31:51 +02'00'
Reason: Certificado WISE - ACEFAT
Location: Barcelona

Este plano son de carácter orientativo y tienen validez de 3 meses.

Fecha: 17/08/2022 EPSG: 25831 (ETRS89 UTM31) - X:423793.88; Y:4601327.74

Ref: 638852 - 16493997 Plano: AFECTACIÓN AT/MT

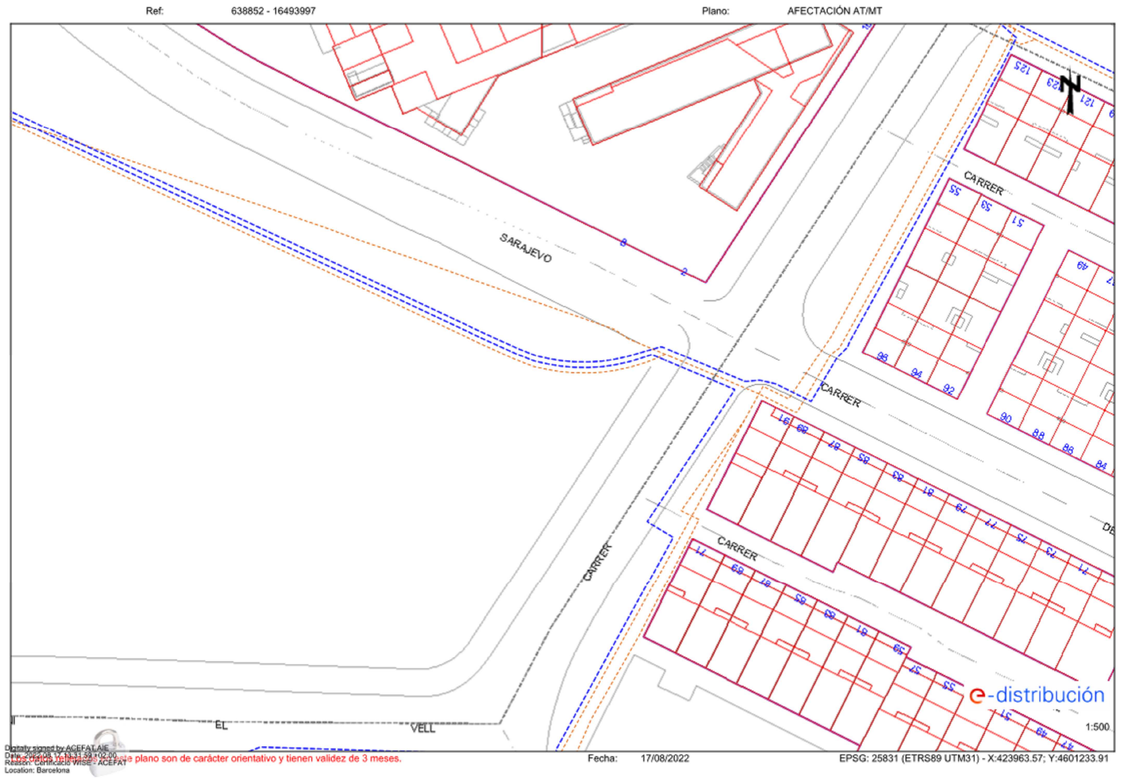

Digitally signed by ACEFAT.AIE
Date: 2023.02.14 13:31:59 +02'00'
Reason: Certificado WISE - ACEFAT
Location: Barcelona

Este plano son de carácter orientativo y tienen validez de 3 meses.

Fecha: 17/08/2022 EPSG: 25831 (ETRS89 UTM31) - X:423963.57; Y:4601233.91

Ref: 638852 - 16493996 Plano: AFECTACIÓN AT/MT

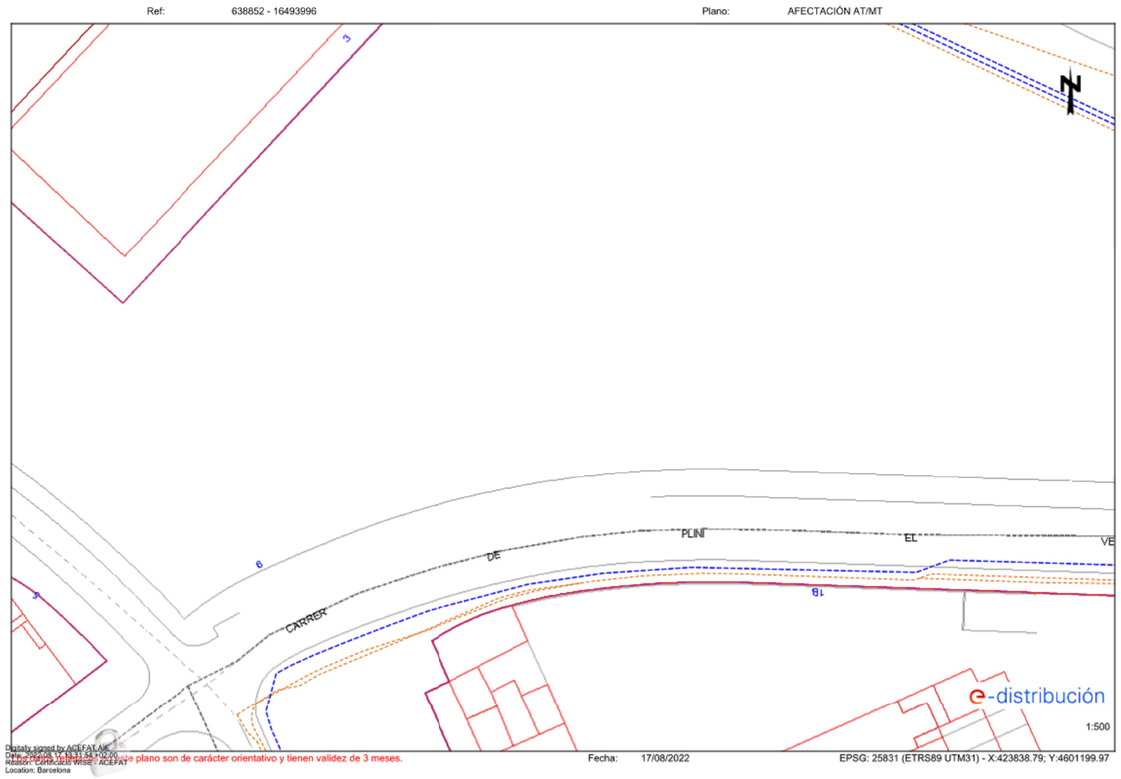

Digitally signed by ACEFAT.AIE
Date: 2023.02.14 13:31:54 +02'00'
Reason: Certificado WISE - ACEFAT
Location: Barcelona

Este plano son de carácter orientativo y tienen validez de 3 meses.

Fecha: 17/08/2022 EPSG: 25831 (ETRS89 UTM31) - X:423838.79; Y:4601199.97

Este documento ha sido firmado por Rosa Maria Torra Reventós a las 14:33 del día 16/02/2023 y por Rosa Maria Torra Reventós a las 14:35 del día 16/02/2023. Mediante el código de verificación segura SKI1S54V1311T2QOOXXX puede comprobar la validez de la firma electrónica de los documentos firmados en la dirección web que le proporciona la entidad emisora de este documento.

Ajuntament de Sabadell SERVEI D'OBRES PÚBLIQUES, MANTENIMENTS I PARCS JARDINS ÀREA DE COHESIÓ TERRITORIAL, SEGURETAT CIUTADANA I CIVISME	Títol projecte: **Projecte Parc de les Aigües Fase05 Obra Civil i Jocs d'Aigua**	Redacció: Rosa M Torra, Arquitecta Col 26.881/1	Dibuixat:	Escala: Data: 2023 02 14	**Serveis existents. Companyies. ENDESA AT 02**	**F5 06**

Ref: 638852 - 16493991 Plano: AFECTACIÓN BT

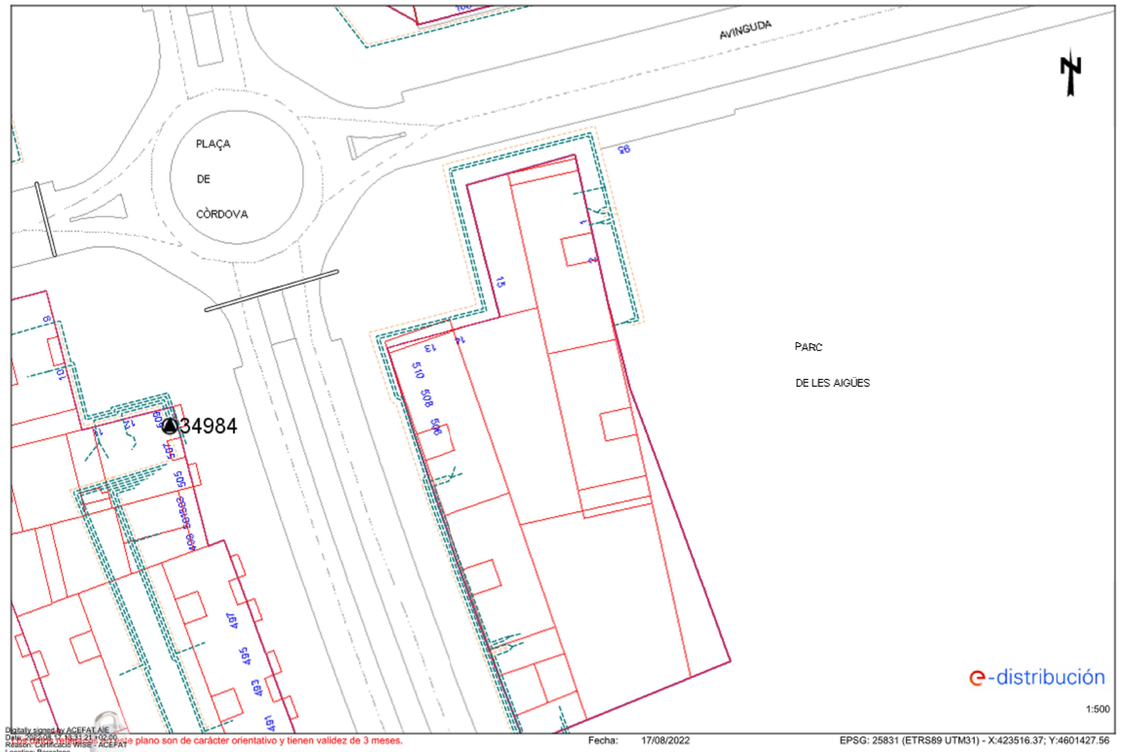

Digitally signed by ACEFATAIE
Date: 2022.08.12 13:31:21 +02'00'
Reason: Certificado WISE - ACEFAT
Location: Barcelona
Los datos de este plano son de carácter orientativo y tienen validez de 3 meses.
Fecha: 17/08/2022
EPSG: 25831 (ETRS89 UTM31) - X:423516.37; Y:4601427.56

Ref: 638852 - 16493993 Plano: AFECTACIÓN BT

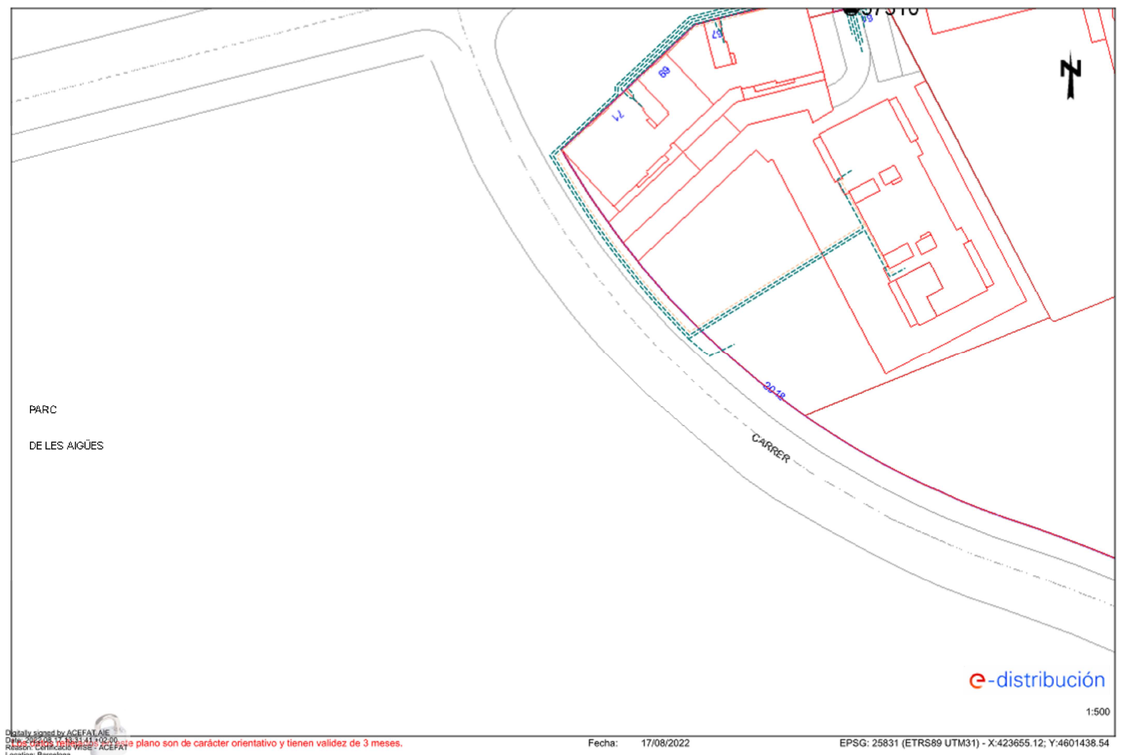

Digitally signed by ACEFATAIE
Date: 2022.08.12 13:31:41 +02'00'
Reason: Certificado WISE - ACEFAT
Location: Barcelona
Los datos de este plano son de carácter orientativo y tienen validez de 3 meses.
Fecha: 17/08/2022
EPSG: 25831 (ETRS89 UTM31) - X:423655.12; Y:4601438.54

Ref: 638852 - 16493992 Plano: AFECTACIÓN BT

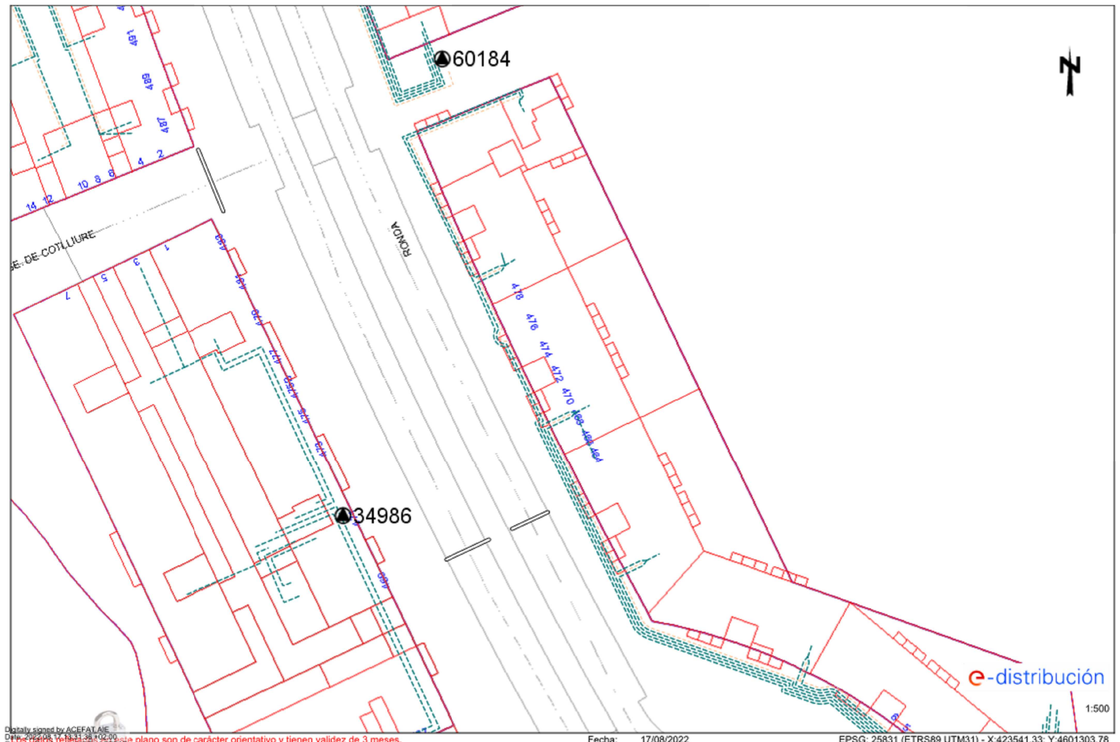

Digitally signed by ACEFATAIE
Date: 2022.08.12 13:31:38 +02'00'
Reason: Certificado WISE - ACEFAT
Location: Barcelona
Los datos de este plano son de carácter orientativo y tienen validez de 3 meses.
Fecha: 17/08/2022
EPSG: 25831 (ETRS89 UTM31) - X:423541.33; Y:4601303.78

Ref: 638852 - 16493994 Plano: AFECTACIÓN BT

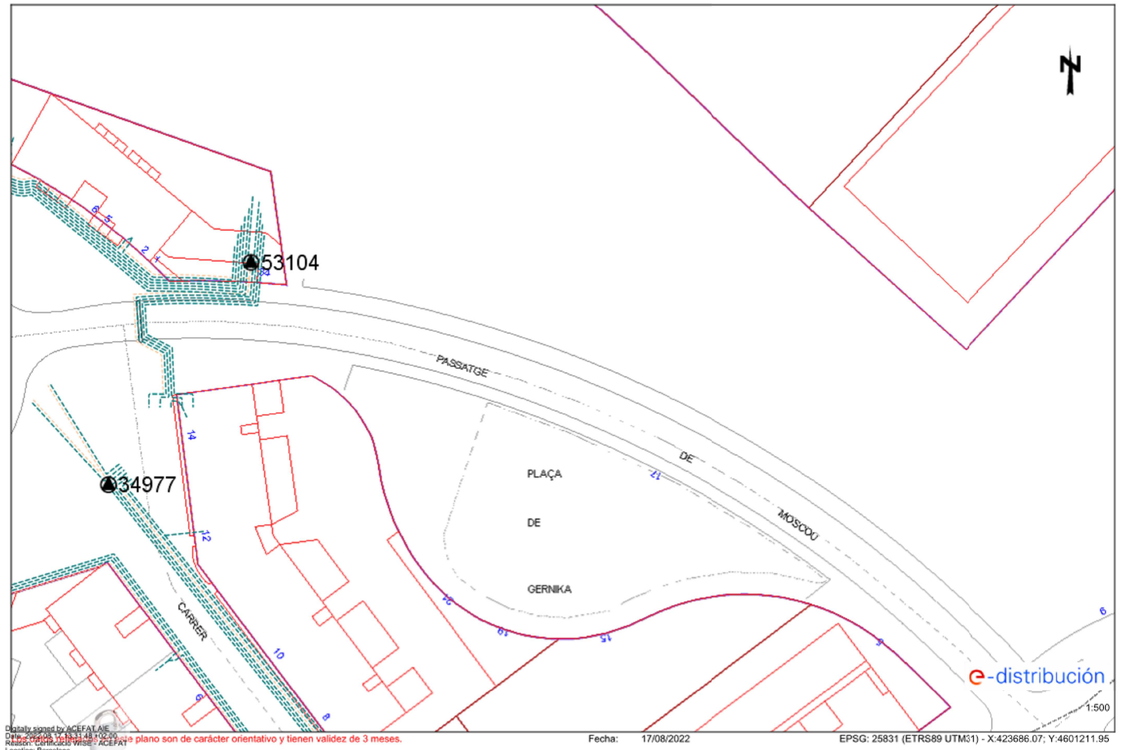

Digitally signed by ACEFATAIE
Date: 2022.08.12 13:31:48 +02'00'
Reason: Certificado WISE - ACEFAT
Location: Barcelona
Los datos de este plano son de carácter orientativo y tienen validez de 3 meses.
Fecha: 17/08/2022
EPSG: 25831 (ETRS89 UTM31) - X:423686.07; Y:4601211.95

Este documento ha sido firmado por Rosa Maria Torra Reventós a las 14:43 del día 15/02/2023 y por Rosa Maria Torra Reventós a las 14:25 del día 16/02/2023. Mediante el código de verificación segura 5KE3SK4Y31T7QOOJOX puede comprobar la validez de la firma electrónica de los documentos firmados en la dirección web que le proporciona la entidad emisora de este documento.

Ajuntament de Sabadell
SERVEI D'OBRES PÚBLIQUES, MANTENIMENTS I PARCS JARDINS
ÀREA DE COHESIÓ TERRITORIAL, SEGURETAT CIUTADANA I CIVISME

Títol projecte:
Projecte Parc de les Aigües Fase05 Obra Civil i Jocs d'Aigua

Redacció:
Rosa M Torra, Arquitecta Col 26.881/1

Dibuixat:

Escala:

Data: 2023 02 14

Serveis existents. Companyies. ENDESA BT 01

F5 07

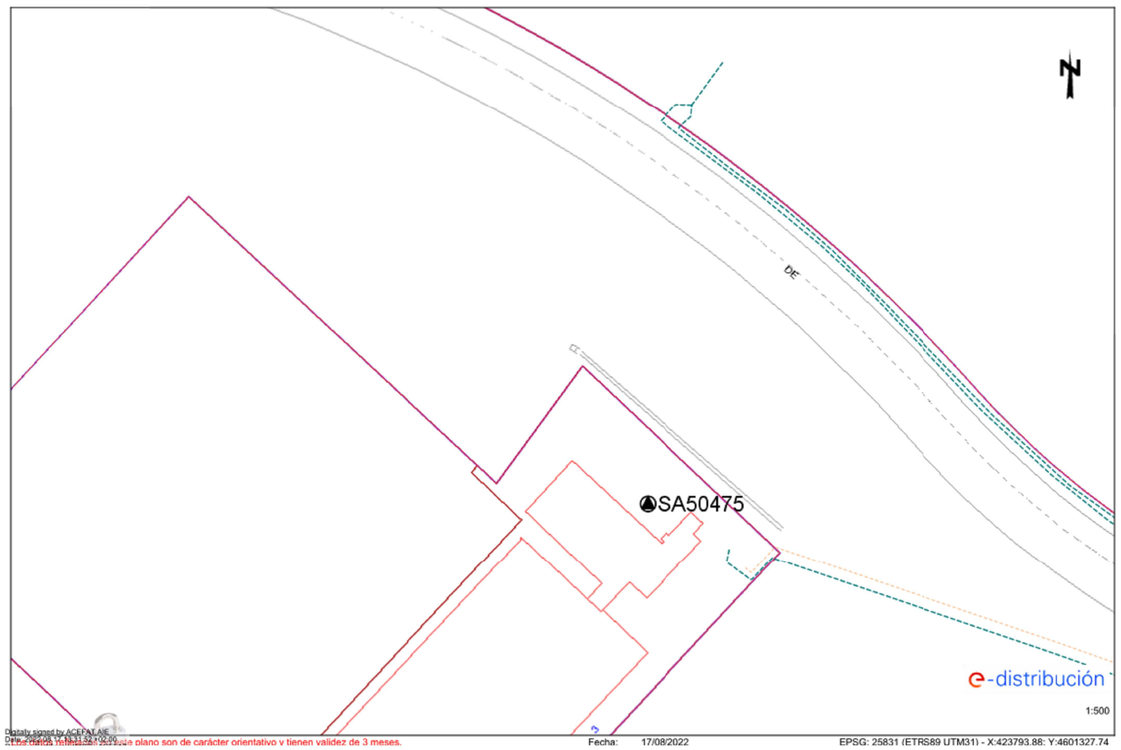

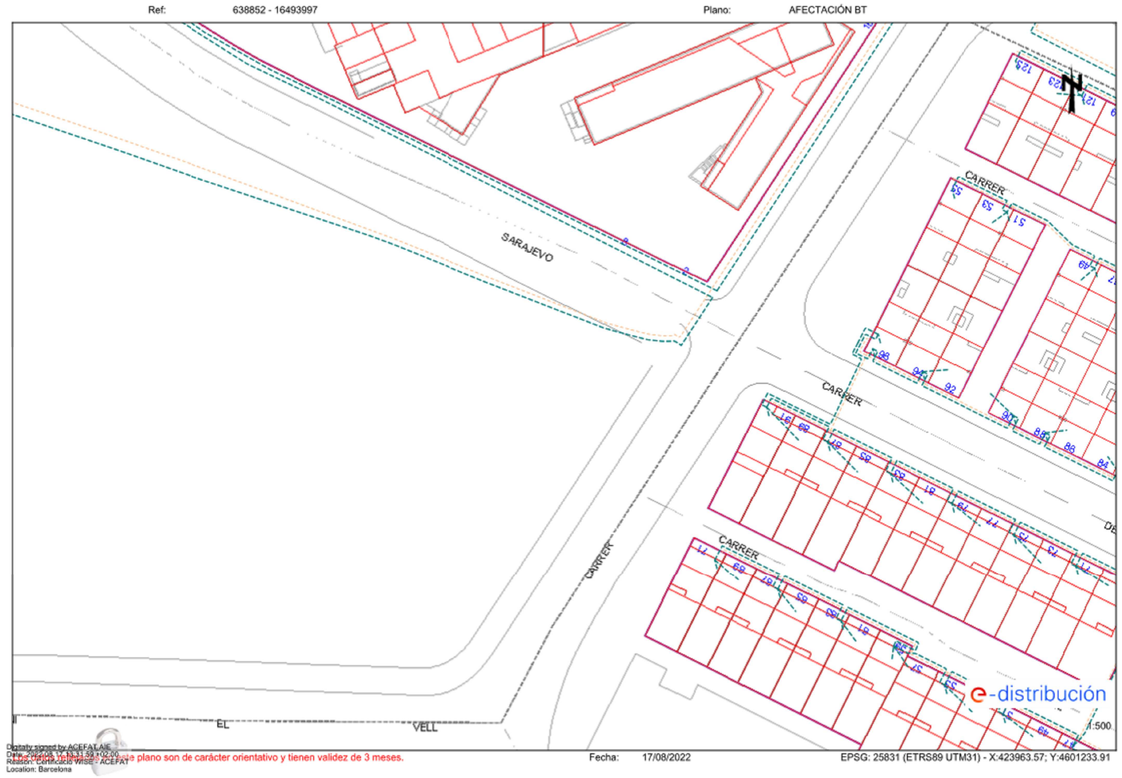

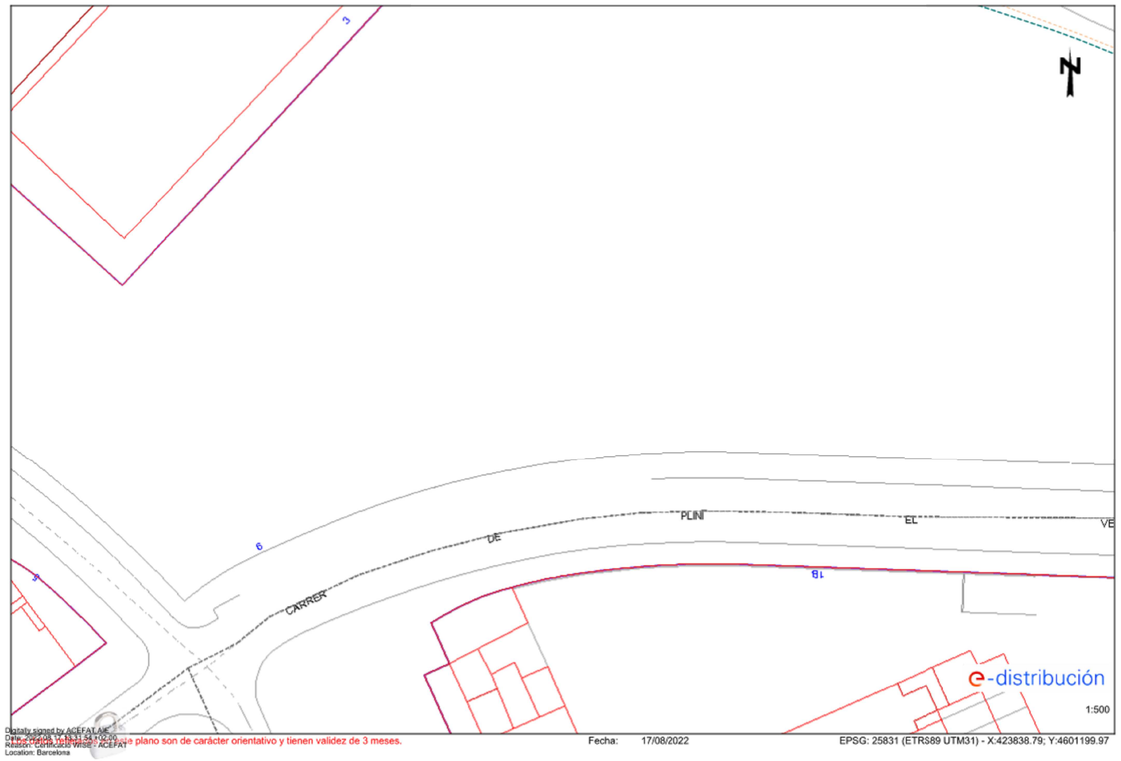

Digitally signed by ACEFAT.AIE
DN: c=ES, o=ACEFAT.AIE, ou=Certificado Wise - ACEFAT
Reason: Certificado Wise - ACEFAT
Location: Barcelona
Los datos mostrados en este plano son de carácter orientativo y tienen validez de 3 meses.

Este documento ha sido firmado por Rosa Maria Torra Riverdits a las 14:33 del día 15/02/2023y por Rosa Maria Torra Riverdits a las 14:35 del día 15/02/2023. Mediante el código de verificación segura 5KS3S4V1317QOOOOX puede comprobar la validez de la firma electrónica de los documentos firmados en la dirección web que le proporciona la entidad emisora de este documento.

Ajuntament de Sabadell SERVEI D'OBRES PÚBLIQUES, MANTENIMENTS I PARCS JARDINS ÀREA DE COHESIÓ TERRITORIAL, SEGURETAT CIUTADANA I CIVISME	Títol projecte: **Projecte Parc de les Aigües Fase05 Obra Civil i Jocs d'Aigua**	Redacció: Rosa M Torra, Arquitecta Col 26.881/1	Dibuixat:	Escala:	**Serveis existents. Companyies. ENDESA BT 02**	**F5 08**
				Data: 2023 02 14		

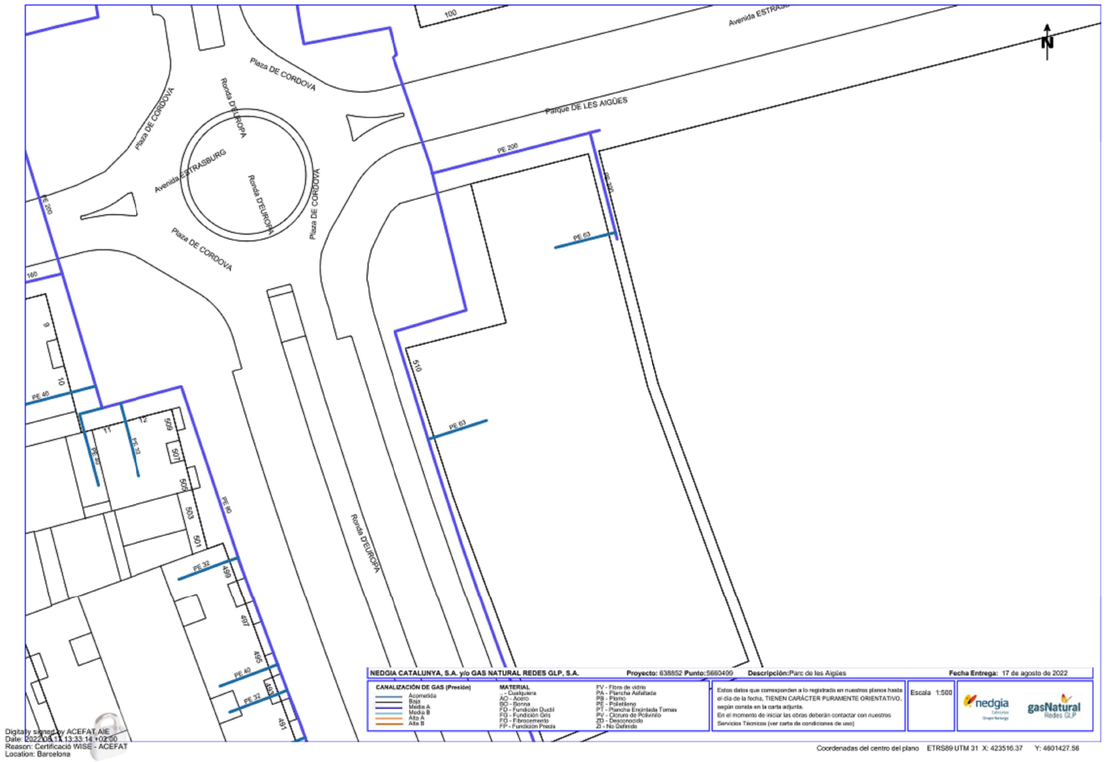
Plaza DE CORDOVA
Ronda D'EUROPA
Avenida ESTRASBURG
Parque DE LES AIGÜES
PE 200
PE 63
PE 40
PE 32
PE 45
510
509
507
505
503
501
499
497
495
493
491
489
487
485
483
481
479
477
475
473
471
469
467
465
463
461
459
457
455
453
451
449
447
445
443
441
439
437
435
433
431

Data Hora impressió 15/02/2023 13:42:10

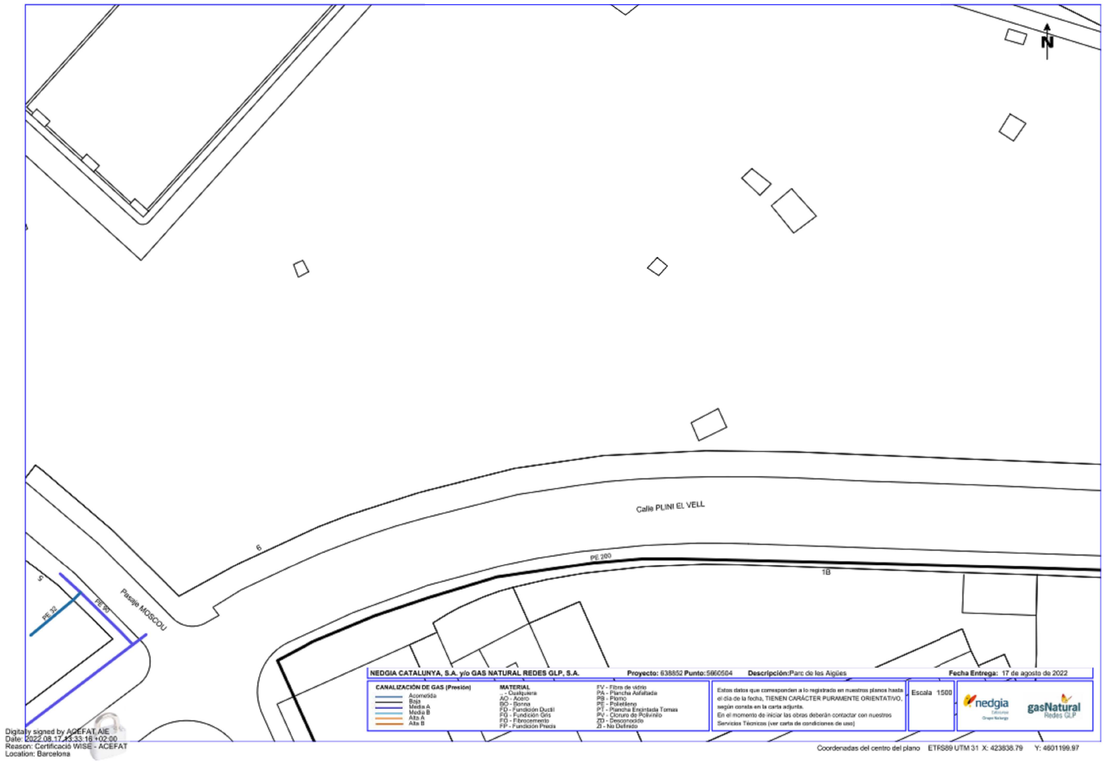

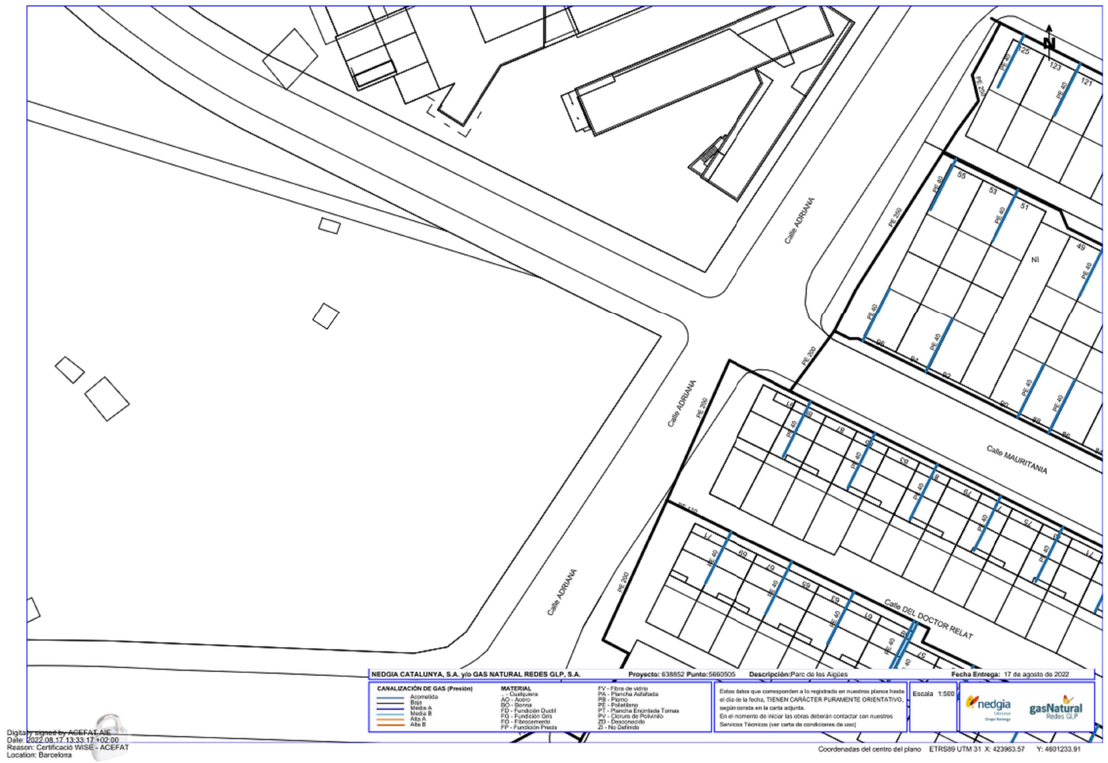

Ajuntament de Sabadell SERVEI D'OBRES PÚBLIQUES, MANTENIMENTS I PARCS JARDINS ÀREA DE COHESIÓ TERRITORIAL, SEGURETAT CIUTADANA I CIVISME	Títol projecte: **Projecte Parc de les Aigües Fase05 Obra Civil i Jocs d'Aigua**	Redacció: Rosa M Torra, Arquitecta Col 26.881/1	Dibuixat:	Escala: Data: 2023 02 14	**Serveis existents. Companyies. GAS NATURAL 02**	**F5 10**

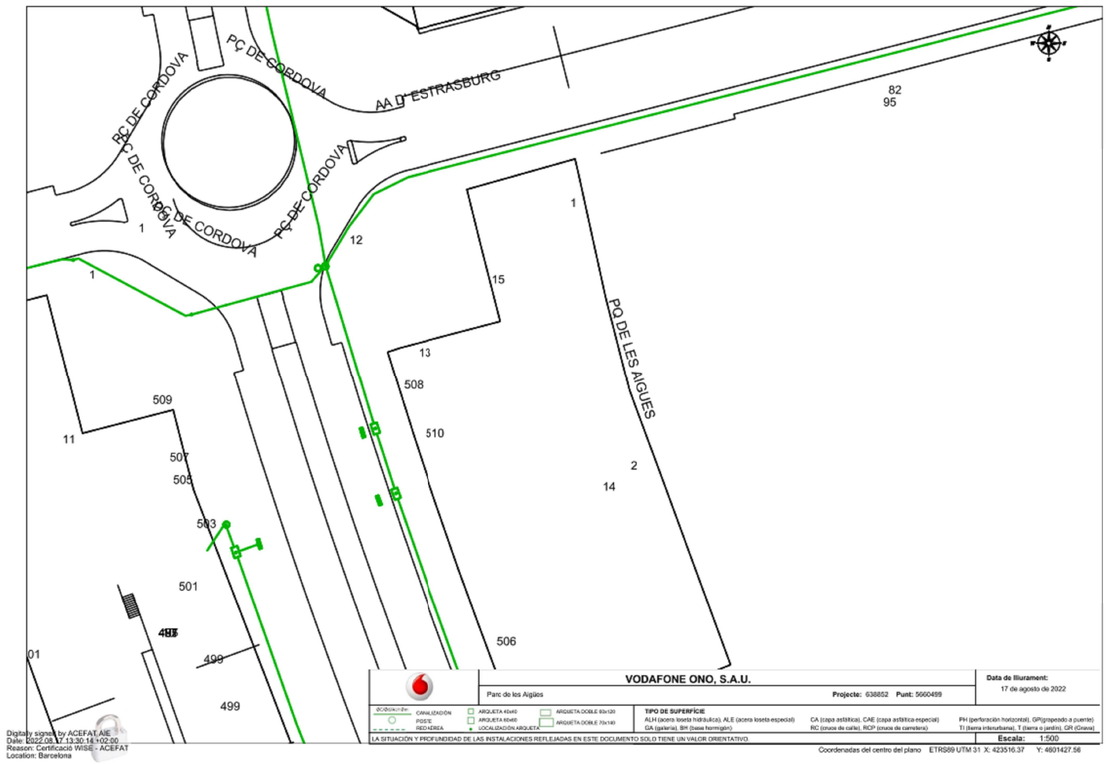

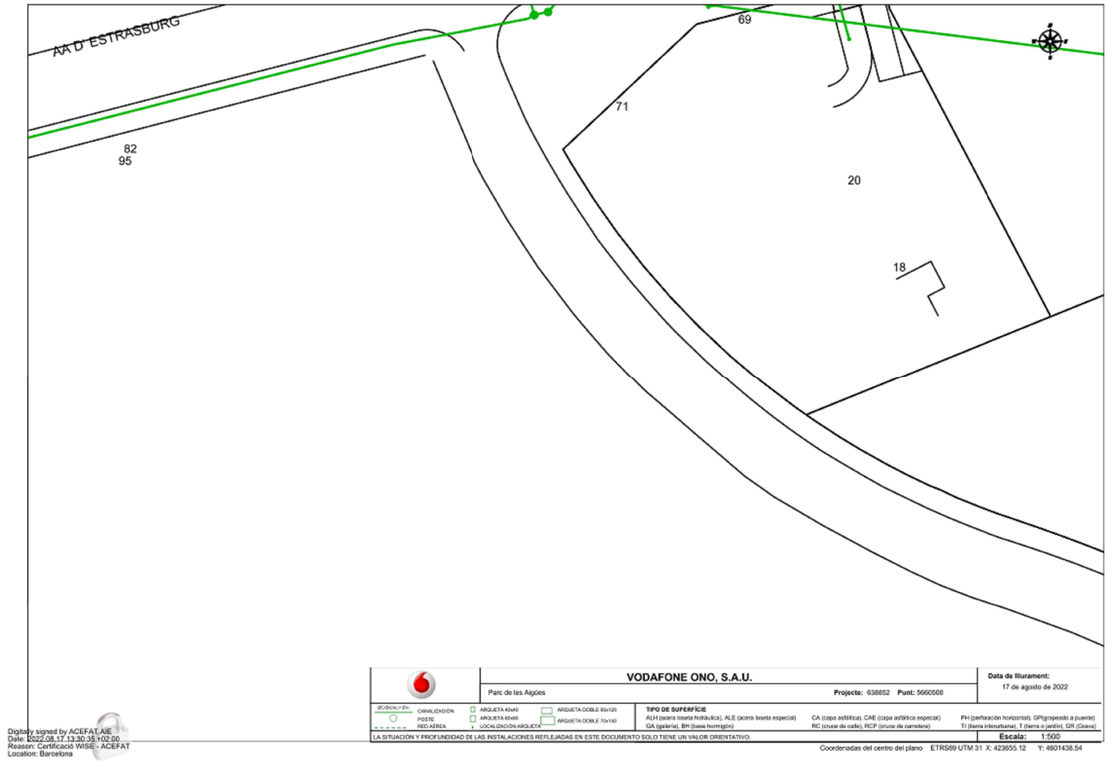

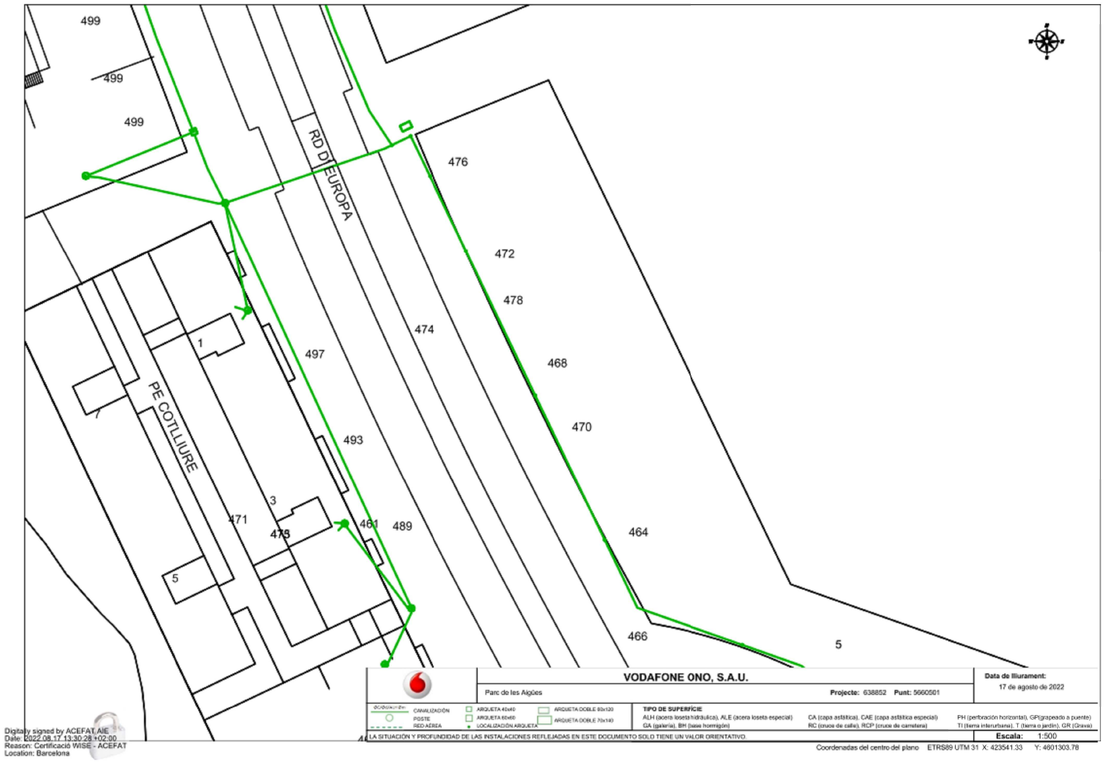

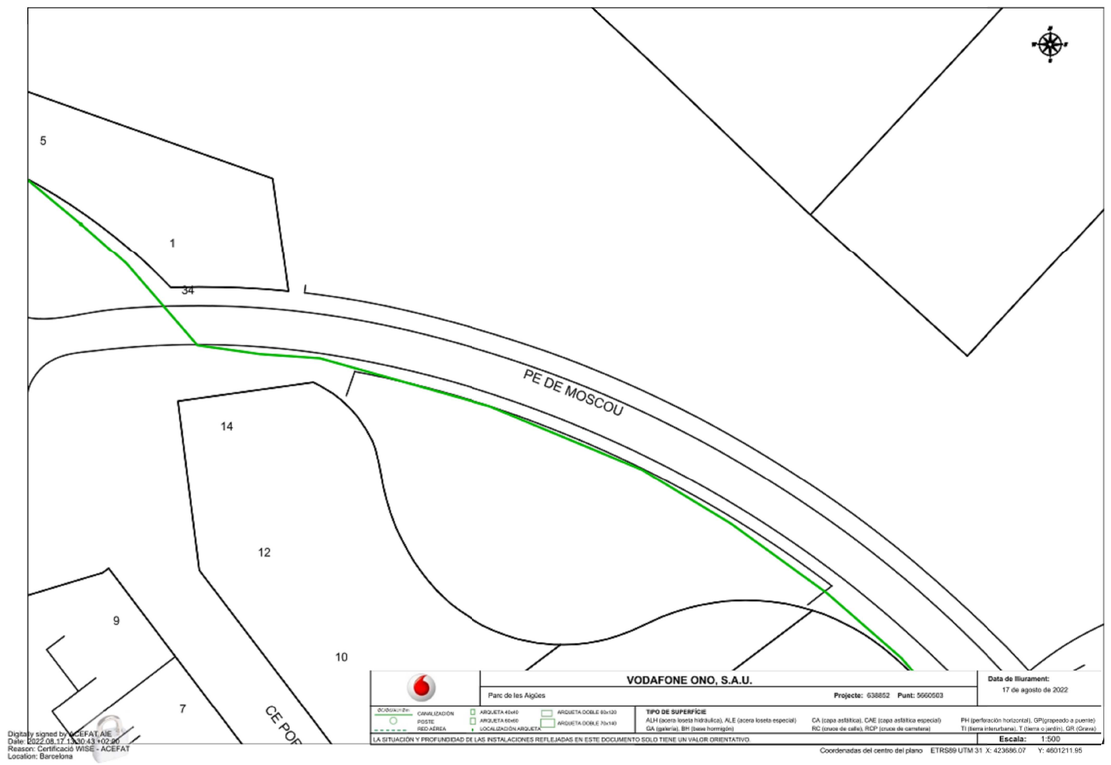

Ajuntament de Sabadell
SERVEI D'OBRES PÚBLIQUES, MANTENIMENTS I PARCS JARDINS
ÀREA DE COHESIÓ TERRITORIAL, SEGURETAT CIUTADANA I CIVISME

Títol projecte:
Projecte Parc de les Aigües Fase05 Obra Civil i Jocs d'Aigua

Redacció:
Rosa M Torra, Arquitecta Col 26.881/1

Dibuixat:

Escala:

Data: 2023 02 14

Serveis existents. Companyies. ONO 01

F5 11

Este documento ha sido firmado por Rosa Maria Torra Reventós a las 14:37 del día 16/02/2023y por Rosa Maria Torra Reventós a las 14:35 del día 16/02/2023. Redúzcase el código de verificación segunda 5K1135K4V1317ZQOXJCN puede comprobar la validez de la firma electrónica de los documentos firmados en la dirección web que le proporciona la entidad emisora de este documento.

Data Hora impressió 15/02/2023 13:42:14

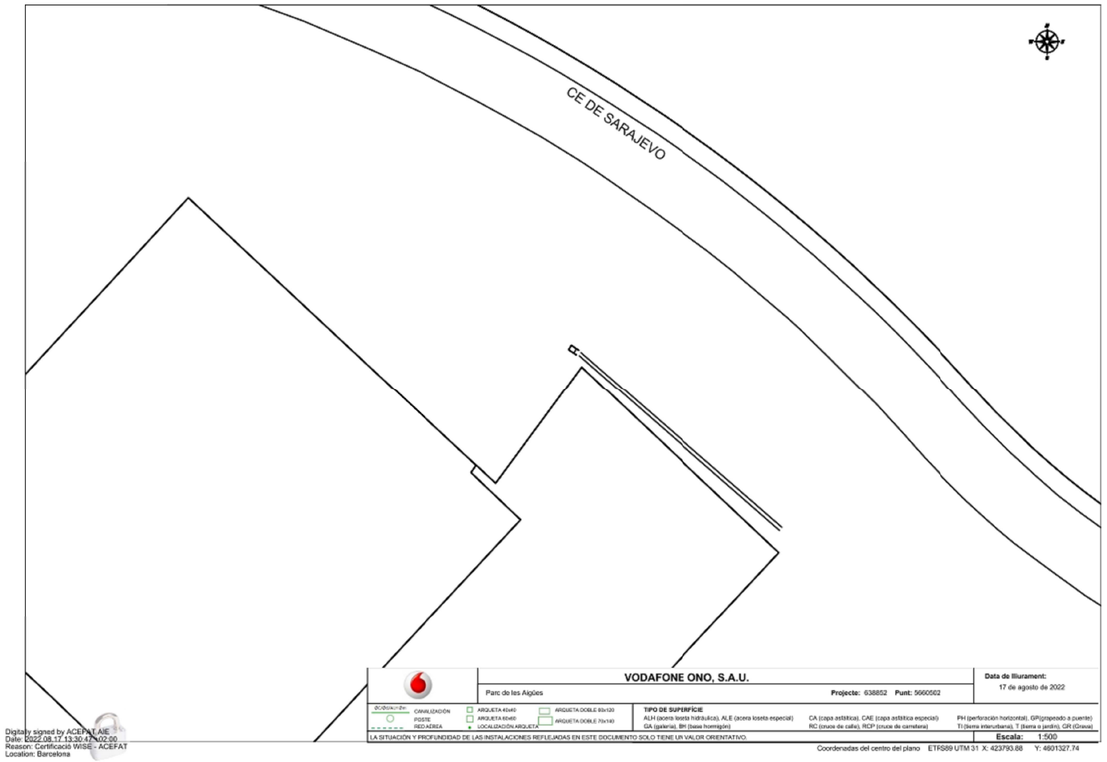

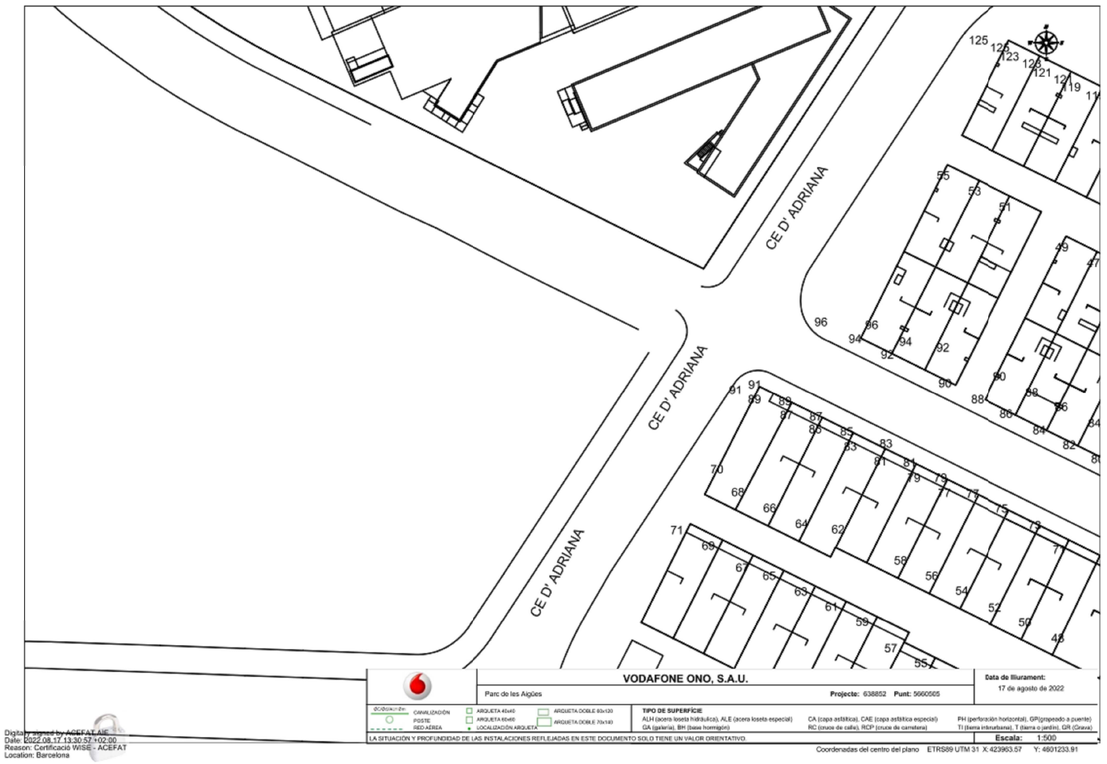

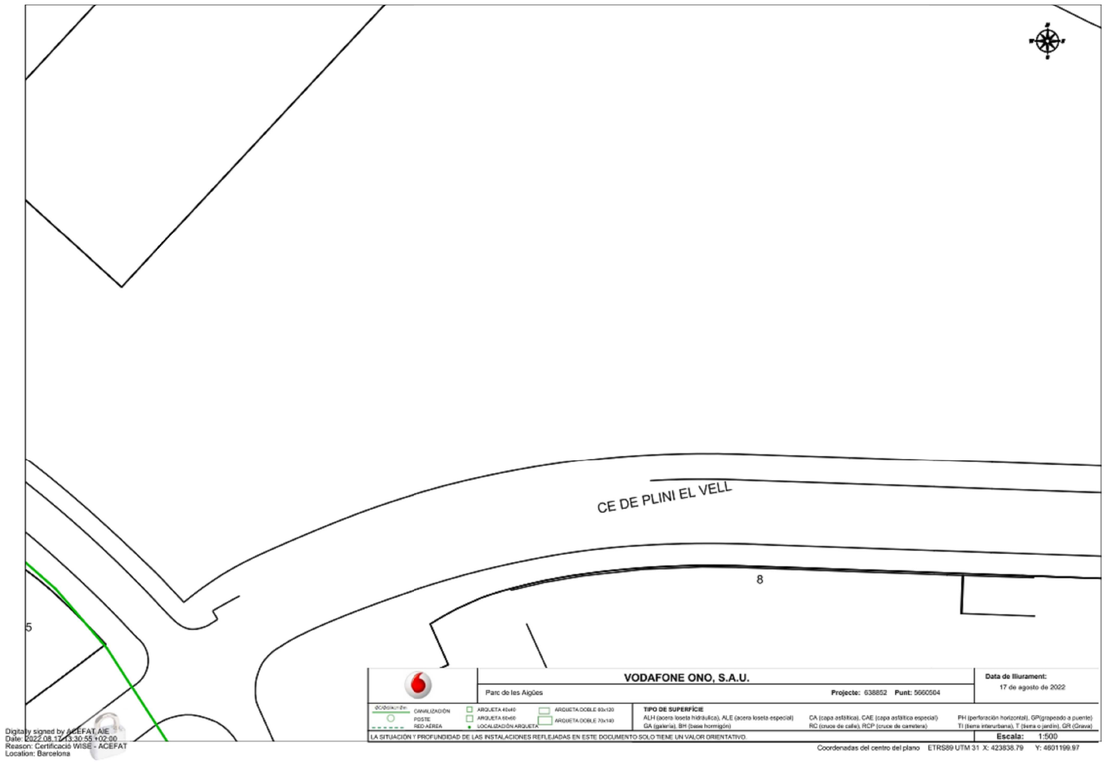

Ajuntament de Sabadell SERVEI D'OBRES PÚBLIQUES, MANTENIMENTS I PARCS JARDINS ÀREA DE COHESIÓ TERRITORIAL, SEGURETAT CIUTADANA I CIVISME	Títol projecte: **Projecte Parc de les Aigües Fase05 Obra Civil i Jocs d'Aigua**	Redacció: Rosa M Torra, Arquitecta Col 26.881/1	Dibuixat:	Escala: Data: 2023 02 14	**Serveis existents. Companyies. ONO 02**	**F5 12**

Este documento ha sido firmado por Rosa Maria Torra Reventós a las 14:33 del día 16/02/2023y por Rosa Maria Torra Reventós a las 14:35 del día 16/02/2023. Mediante el código de verificación segura SKI1SB54V131T7Q0OXJOX puede comprobar la validez de la firma electrónica de los documentos firmados en la dirección web que le proporciona la entidad emisora de este documento.

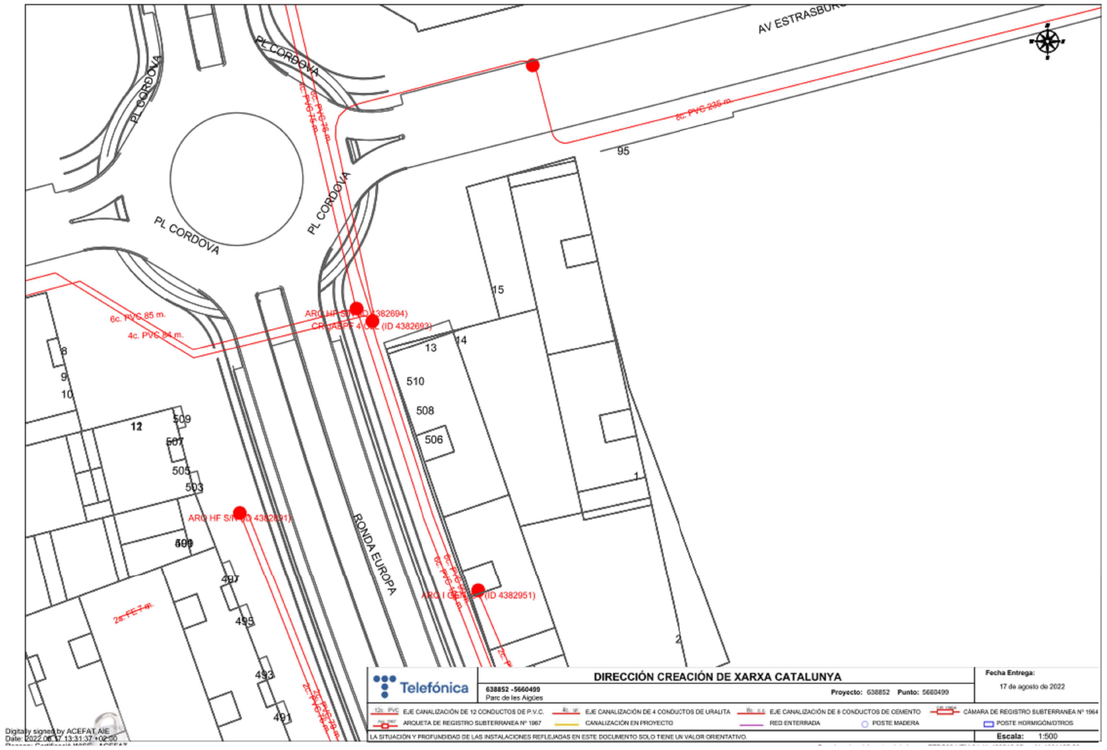

Digitally signed by ACEFAT.AIE
Date: 2022.08.17 13:31:37 +02:00
Reason: Certificació WISE - ACEFAT
Location: Barcelona

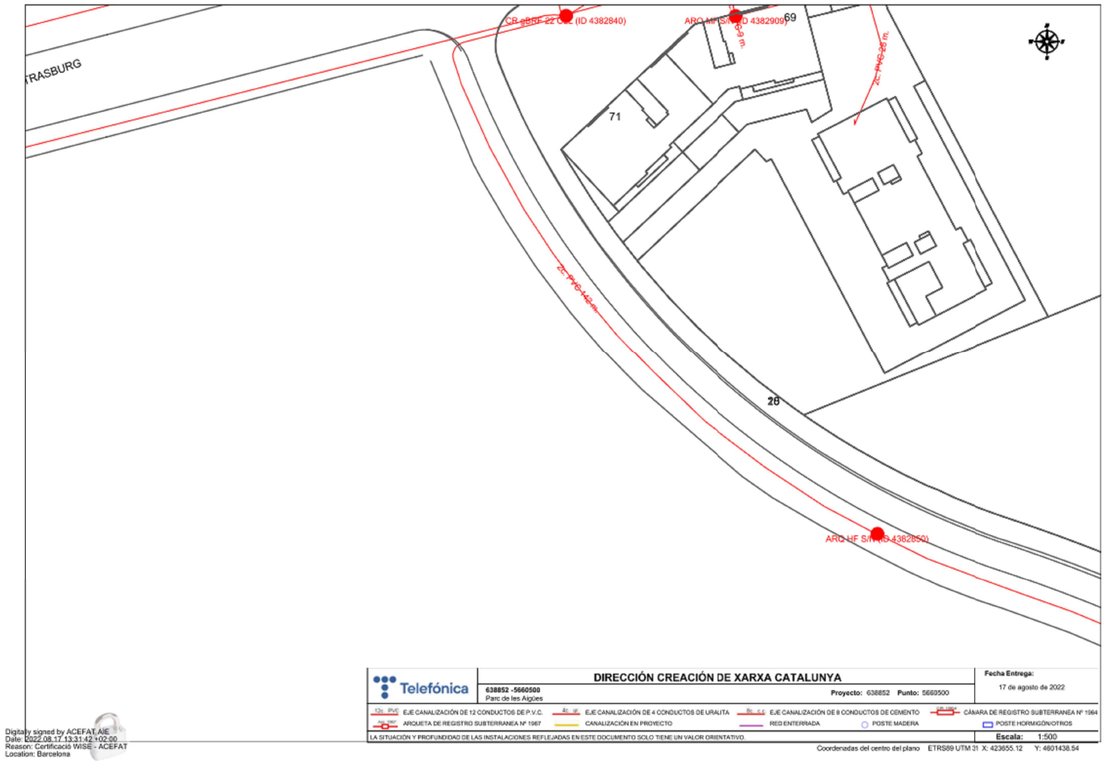

Digitally signed by ACEFAT.AIE
Date: 2022.08.17 13:31:42 +02:00
Reason: Certificació WISE - ACEFAT
Location: Barcelona

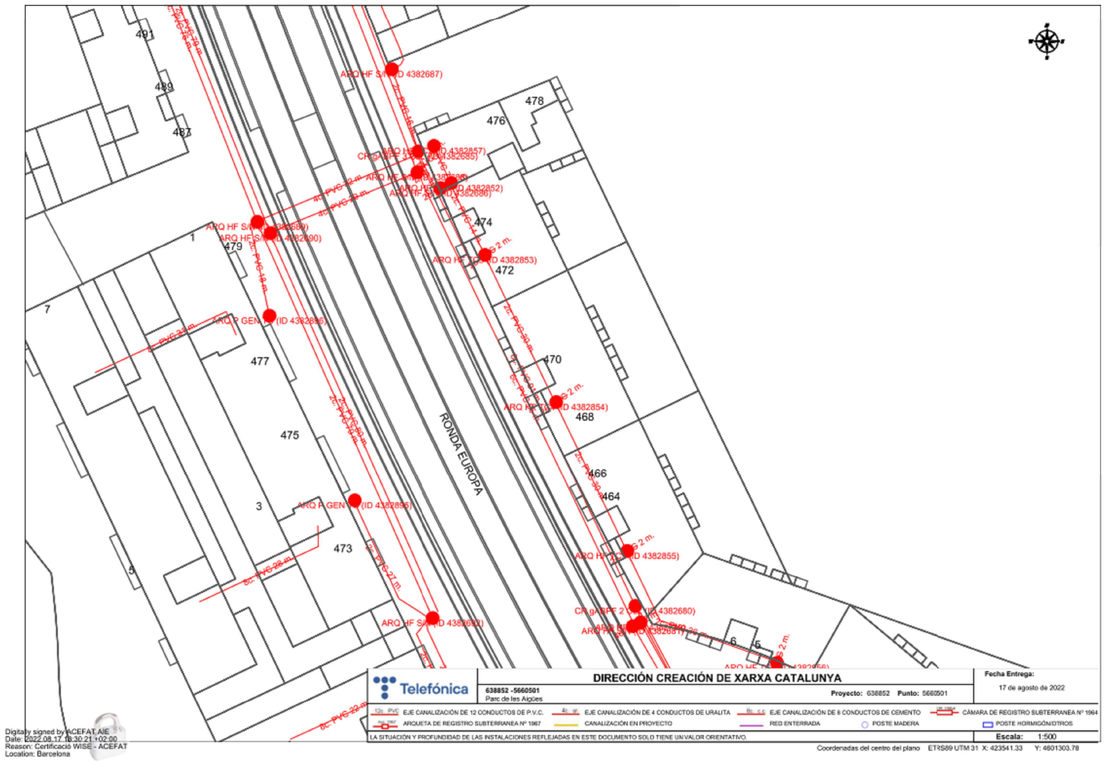

Digitally signed by ACEFAT.AIE
Date: 2022.08.17 13:30:21 +02:00
Reason: Certificació WISE - ACEFAT
Location: Barcelona

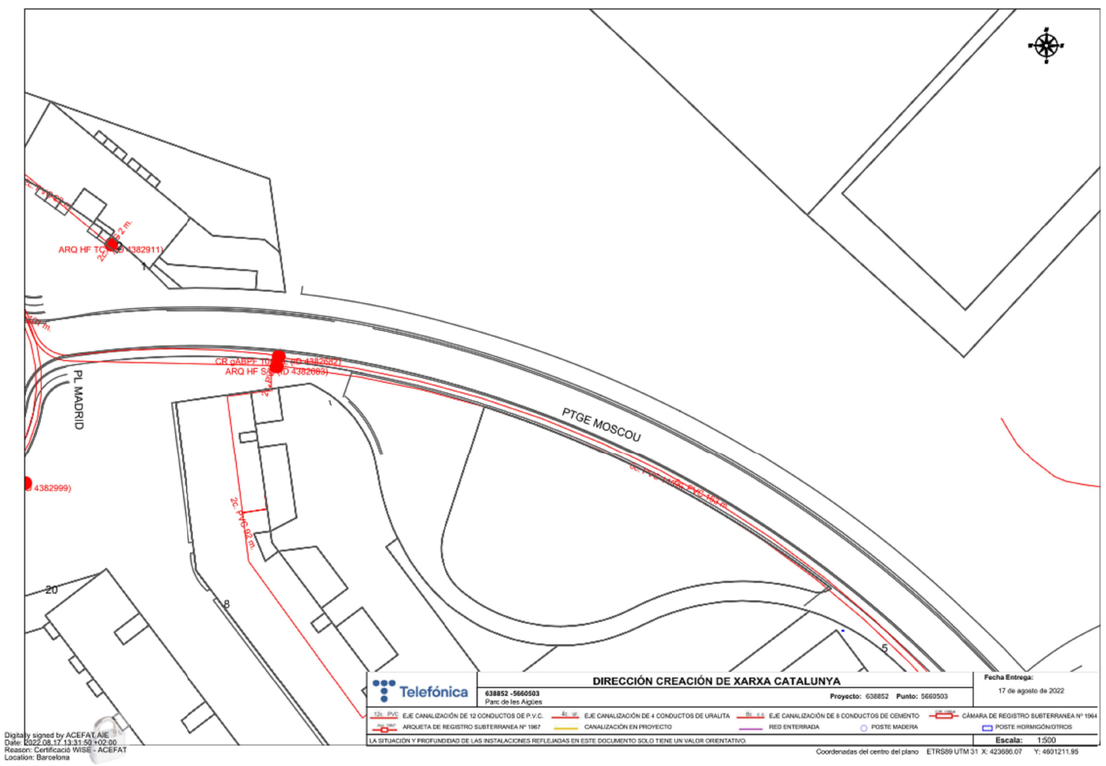

Digitally signed by ACEFAT.AIE
Date: 2022.08.17 13:31:50 +02:00
Reason: Certificació WISE - ACEFAT
Location: Barcelona

Ajuntament de Sabadell
SERVEI D'OBRES PÚBLIQUES, MANTENIMENTS I PARCS JARDINS
ÀREA DE COHESIÓ TERRITORIAL, SEGURETAT CIUTADANA I CIVISME

Títol projecte:
Projecte Parc de les Aigües Fase05 Obra Civil i Jocs d'Aigua

Redacció:
Rosa M Torra, Arquitecta Col 26.881/1

Dibuixat:

Escala:

Data: 2023 02 14

Serveis existents. Companyies. TELEFÒNICA 01

F5 13

Este documento ha sido firmado por Rosa Maria Torra Reventós a las 14:37 del día 16/02/2023 y por Rosa Maria Torra Reventós a las 14:35 del día 16/02/2023. Para verificar el código de verificación seguro 5K1135KV1317ZQDXJCN puede comprobar la validez de la firma electrónica de los documentos firmados en la dirección web que le proporciona la entidad emisora de este documento.

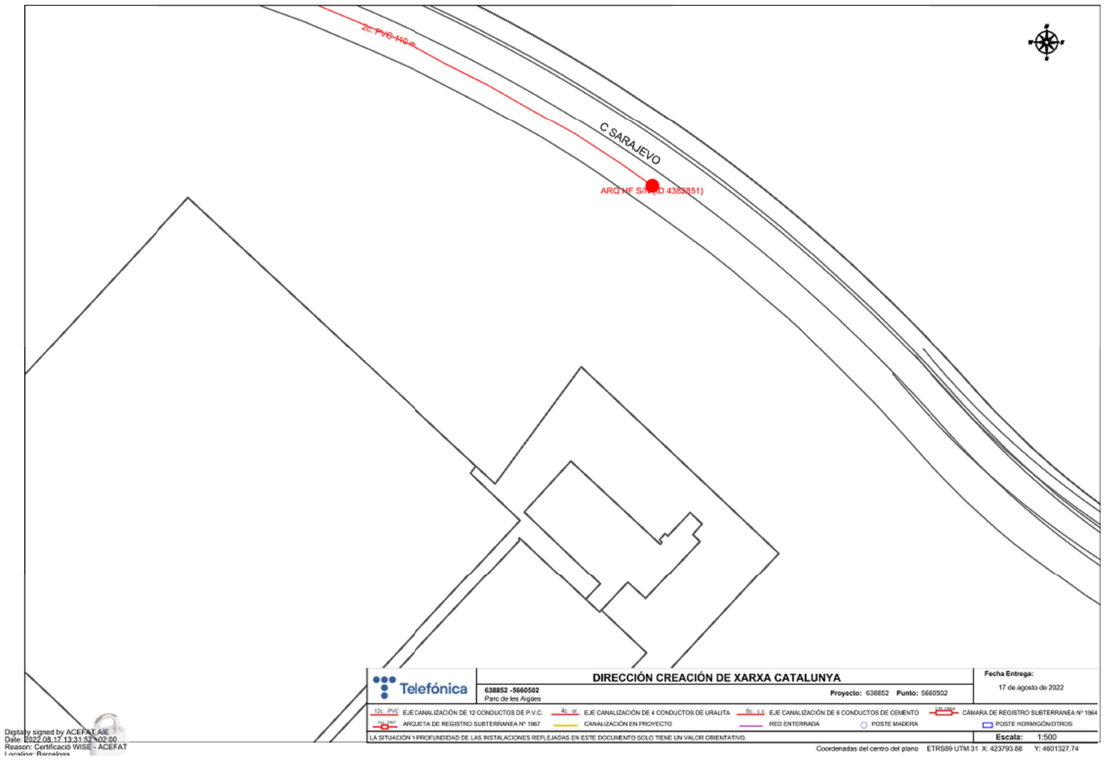

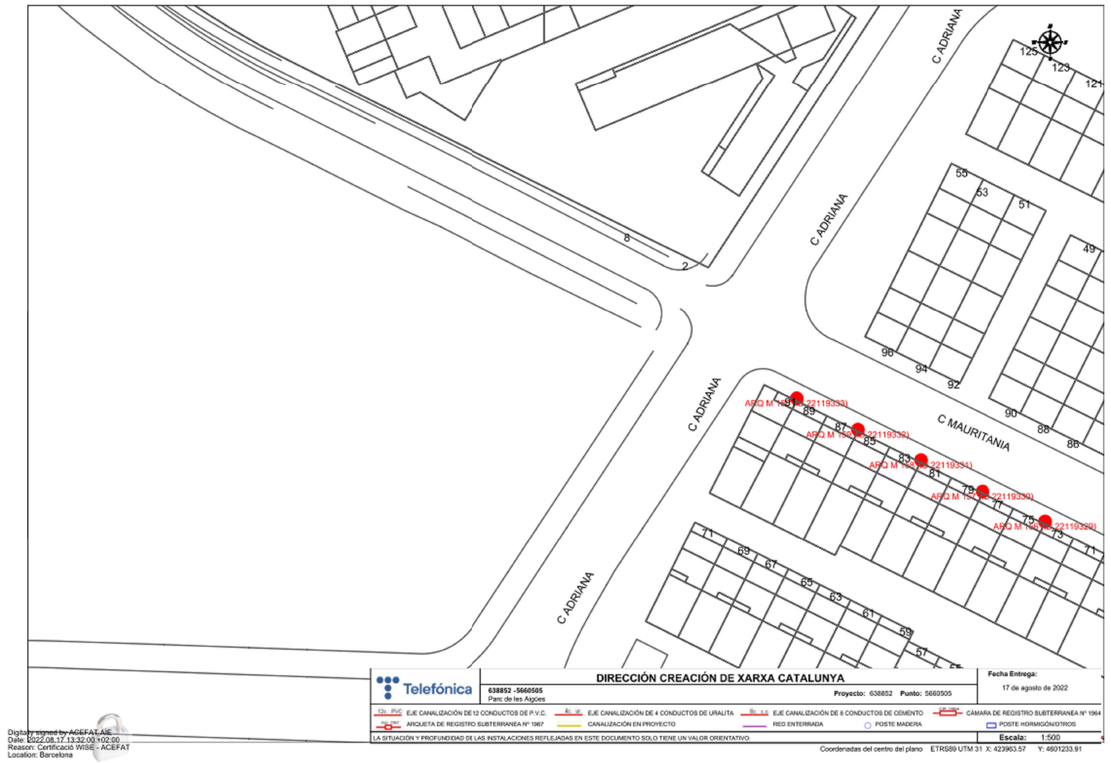

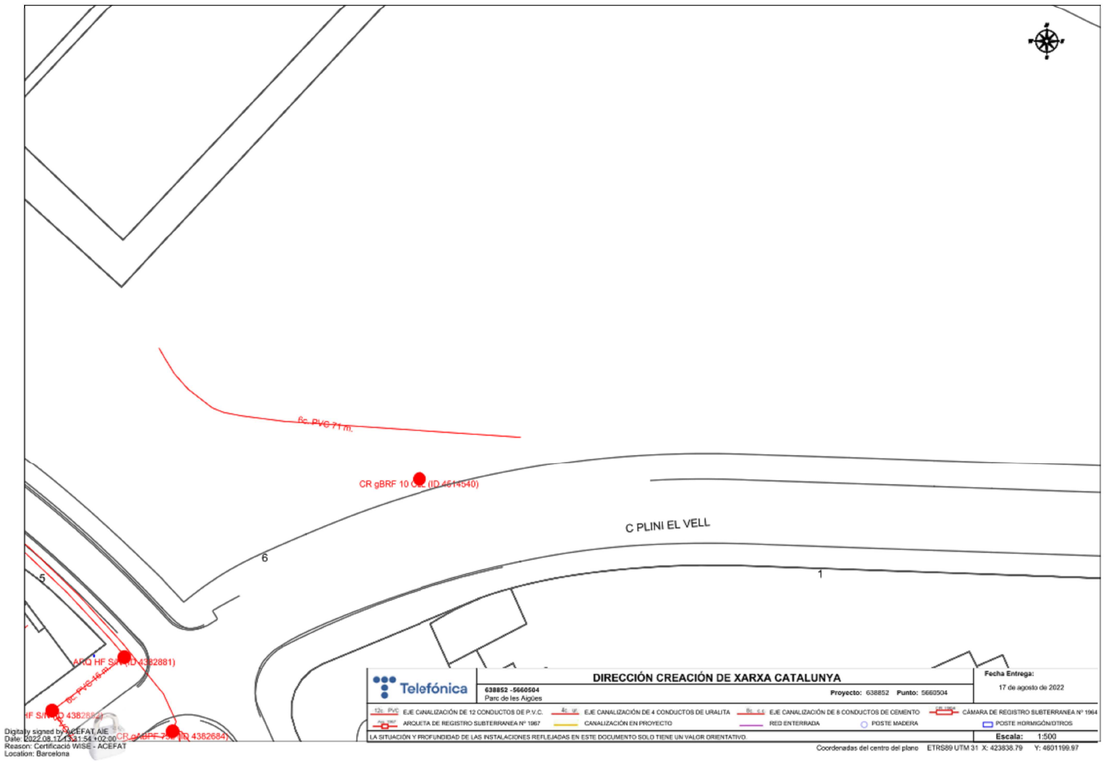

Ajuntament de Sabadell SERVEI D'OBRES PÚBLIQUES, MANTENIMENTS I PARCS JARDINS ÀREA DE COHESIÓ TERRITORIAL, SEGURETAT CIUTADANA I CIVISME	Títol projecte: **Projecte Parc de les Aigües Fase05 Obra Civil i Jocs d'Aigua**	Redacció: Rosa M Torra, Arquitecta Col 26.881/1	Dibuixat:	Escala:	**Serveis existents. Companyies. TELEFÒNICA 02**	**F5 14**
				Data: 2023 02 14		

Este documento ha sido firmado por Rosa Maria Torra Reventós a las 14:43 del día 15/02/2023y por Rosa Maria Torra Reventós a las 14:25 del día 15/02/2023. Mediante el código de verificación segura 5KS3S4V2317QOOJOX puede comprobar la validez de la firma electrónica de los documentos firmados en la dirección web que le proporciona la entidad emisora de este documento.

Data Hora impressió 15/02/2023 13:42:52

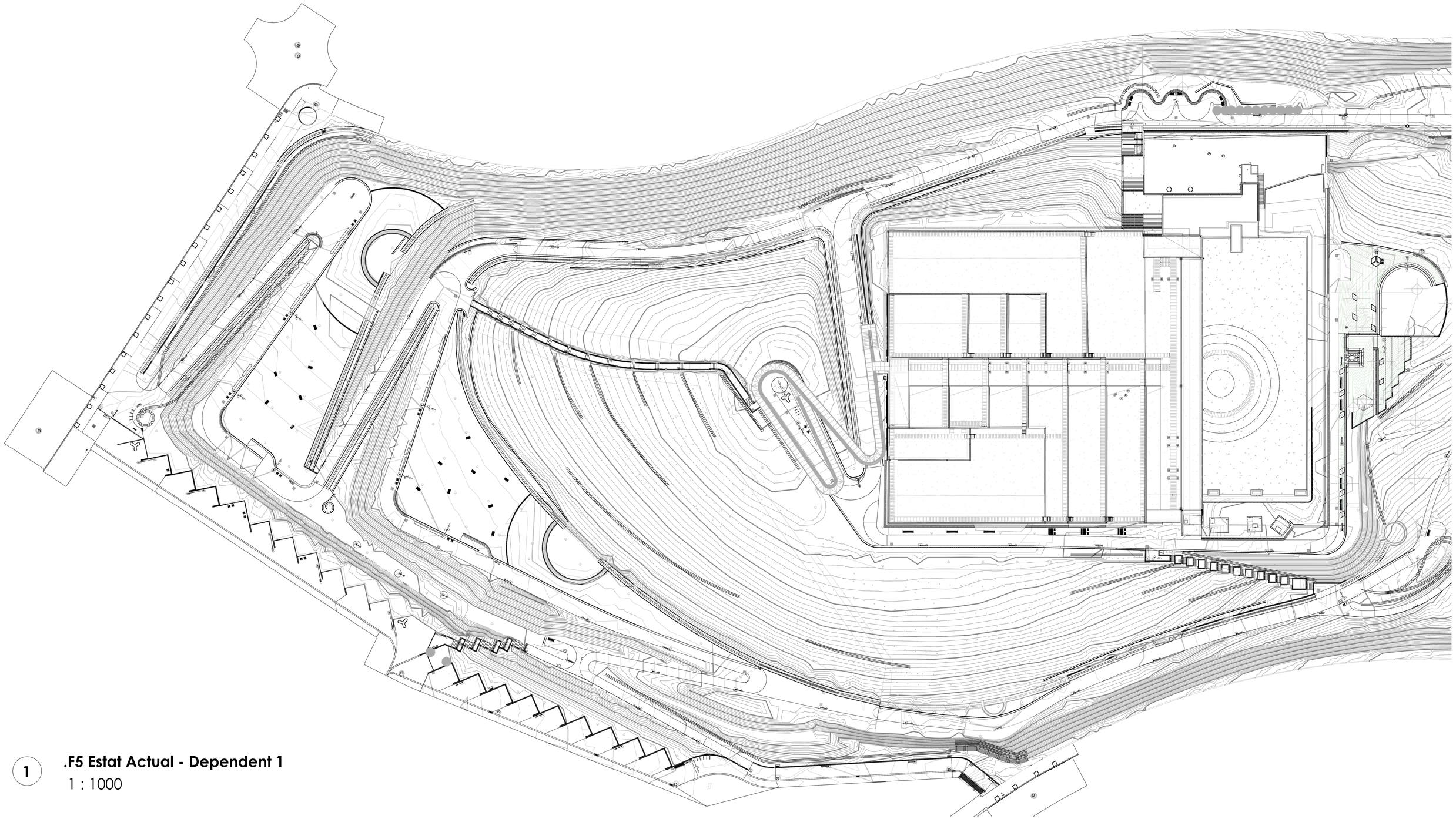

1 **.F5 Estat Actual - Dependent 1**

1 : 1000

Este documento ha sido firmado por Rosa Maria Torra Reventós a las 14:35 del día 16/02/2023y por Rosa Maria Torra Reventós a las 14:33 del día 16/02/2023. Mediante el código de verificación segura 5K1S5E4V1317Q2O0JOX puede comprobar la validez de la firma electrónica de los documentos firmados en la dirección web que le proporciona la entidad emisora de este documento.

Ajuntament de Sabadell SERVEI D'OBRES PÚBLIQUES, MANTENIMENTS I PARCS JARDINS ÀREA DE COHESIÓ TERRITORIAL, SEGURETAT CIUTADANA I CIVISME	Títol projecte: **Projecte Parc de les Aigües Fase05 Obra Civil i Jocs d'Aigua**	Redacció: Rosa M Torra, Arquitecta Col 26.881/1	Dibuixat:	Escala: 1 : 1000 Data: 2023 02 14	**Estat Actual 1 de 2**	**F5** **15A**

Data Hora impressió 15/02/2023 13:43:22

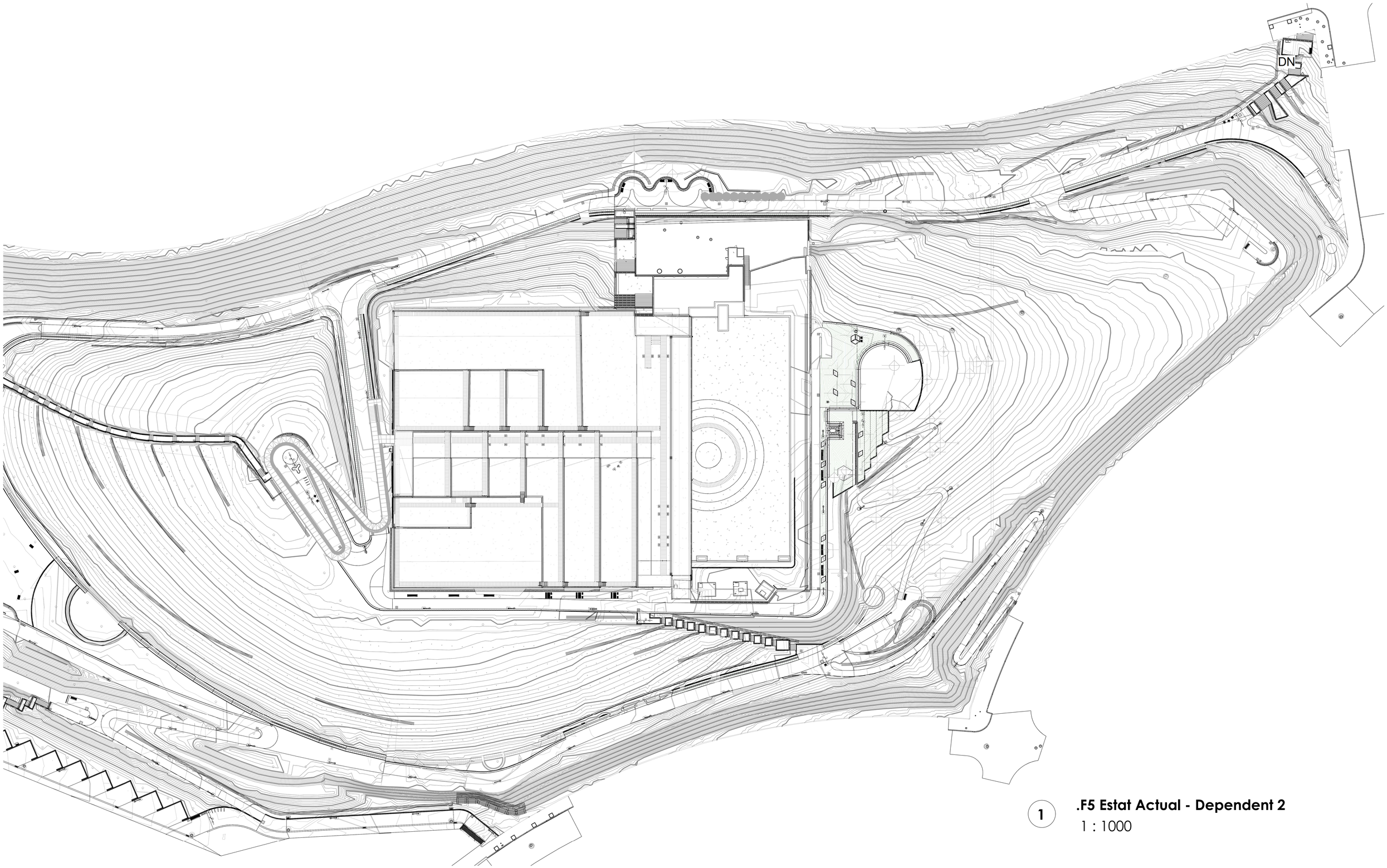

1 **.F5 Estat Actual - Dependent 2**
1 : 1000

Este documento ha sido firmado por Rosa Maria Torra Reventós a las 14:35 del día 16/02/2023y por Rosa Maria Torra Reventós a las 14:33 del día 16/02/2023. Mediante el código de verificación segura 5K1S354V13172Q2O0JOX puede comprobar la validez de la firma electrónica de los documentos firmados en la dirección web que le proporciona la entidad emisora de este documento.

Ajuntament de Sabadell SERVEI D'OBRES PÚBLIQUES, MANTENIMENTS I PARCS JARDINS ÀREA DE COHESIÓ TERRITORIAL, SEGURETAT CIUTADANA I CIVISME	Títol projecte: **Projecte Parc de les Aigües Fase05 Obra Civil i Jocs d'Aigua**	Redacció: Rosa M Torra, Arquitecta Col 26.881/1	Dibuixat:	Escala: 1 : 1000 Data: 2023 02 14	**Estat Actual 2 de 2**	**F5** **15B**

Data Hora impressió 15/02/2023 13:43:25











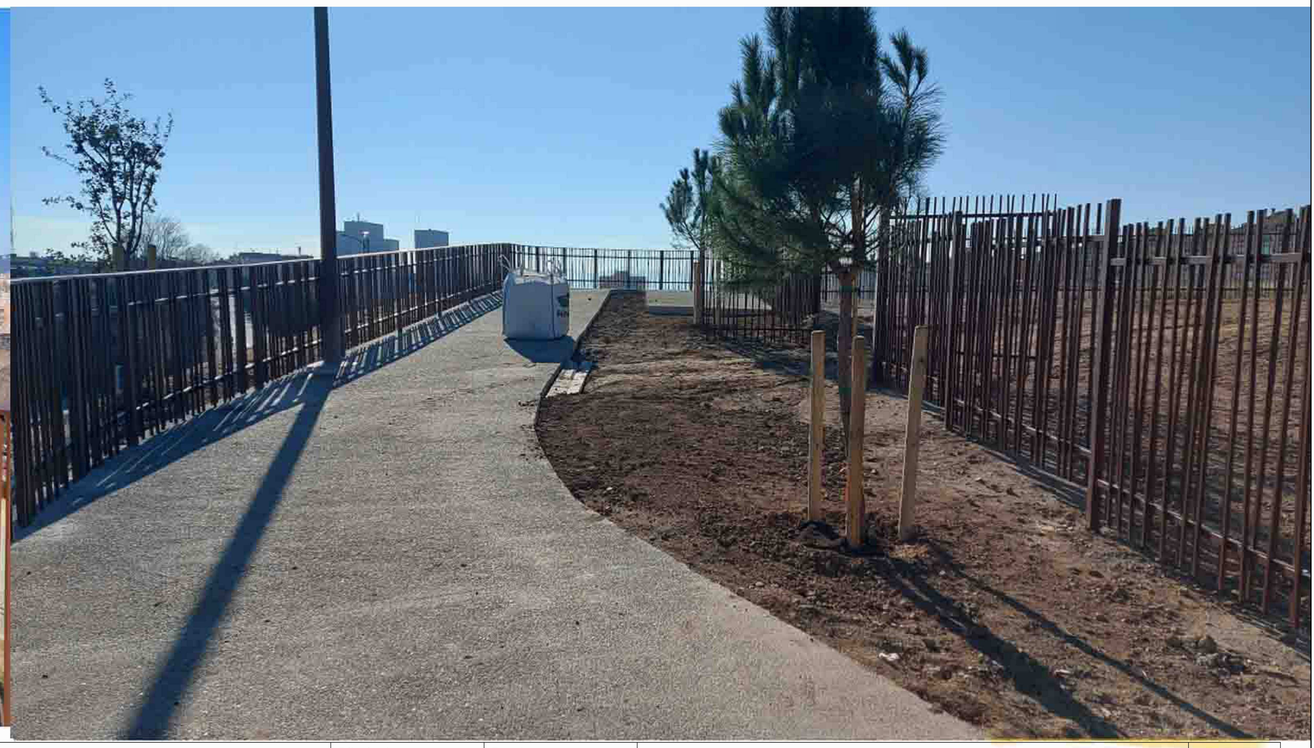

Ajuntament de Sabadell SERVEI D'OBRES PÚBLIQUES, MANTENIMENTS I PARCS JARDINS ÀREA DE COHESIÓ TERRITORIAL, SEGURETAT CIUTADANA I CIVISME	Títol projecte: **Projecte Parc de les Aigües Fase05 Obra Civil i Jocs d'Aigua**	Redacció: Rosa M Torra, Arquitecta Col 26.881/1	Dibuixat:	Escala: Data: 2023 02 14	**Fotografies Estat actual 1 de 3**	**F5** **16A**









Ajuntament de Sabadell SERVEI D'OBRES PÚBLIQUES, MANTENIMENTS I PARCS JARDINS ÀREA DE COHESIÓ TERRITORIAL, SEGURETAT CIUTADANA I CIVISME	Títol projecte: **Projecte Parc de les Aigües Fase05 Obra Civil i Jocs d'Aigua**	Redacció: Rosa M Torra, Arquitecta Col 26.881/1	Dibuixat:	Escala: Data: 2023 02 14	**Fotografies Estat actual 2 de 3**	**F5 16B**

Este documento ha sido firmado por Rosa Maria Torra Ferrer el 14/02/2023 y puede ser verificado en la dirección https://www.sabadell.cat/ca/verificar-documents-electronics con el código de verificación 2023021410000000000

Data Hora impressió 15/02/2023 13:43:29











Este documento ha sido firmado por Rosa Maria Torra Bonet con un certificado emitido por AC FNMT Usuarios y la fecha de firma es 14/02/2023 13:43:29

Este documento ha sido firmado por Rosa María Torra Reventós a las 14:33 del día 16/02/2023y por Rosa María Torra Reventós a las 14:35 del día 16/02/2023. Mediante el código de verificación segura 5K15354V131T2Q2O0JOX puede comprobar la validez de la firma electrónica de los documentos firmados en dirección web que le proporciona la entidad emisora de este documento.

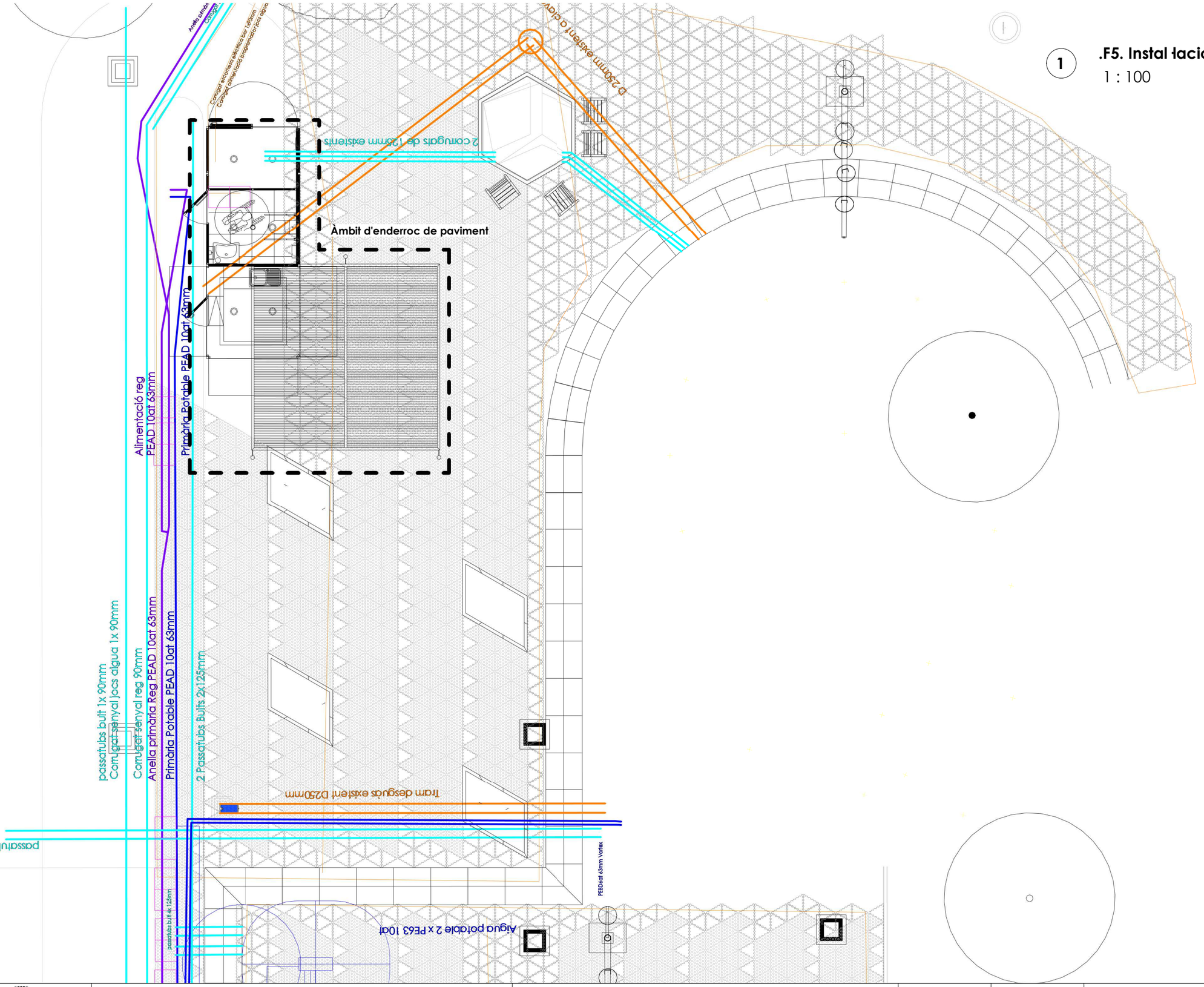

1 **.F5. Instal·lacions existents Previsions jocs d'aigua**
1 : 100

Ajuntament de Sabadell SERVEI D'OBRES PÚBLIQUES, MANTENIMENTS I PARCS JARDINS ÀREA DE COHESIÓ TERRITORIAL, SEGURETAT CIUTADANA I CIVISME	Títol projecte: **Projecte Parc de les Aigües Fase05 Obra Civil i Jocs d'Aigua**	Redacció: Rosa M Torra, Arquitecta Col 26.881/1	Dibuixat:	Escala: 1 : 100 Data: 2023 02 14	**Estat Actual Serveis Existents a l'Àrea de Jocs 1 de 2**	**F5 17A**

Data Hora impressió 15/02/2023 13:45:32

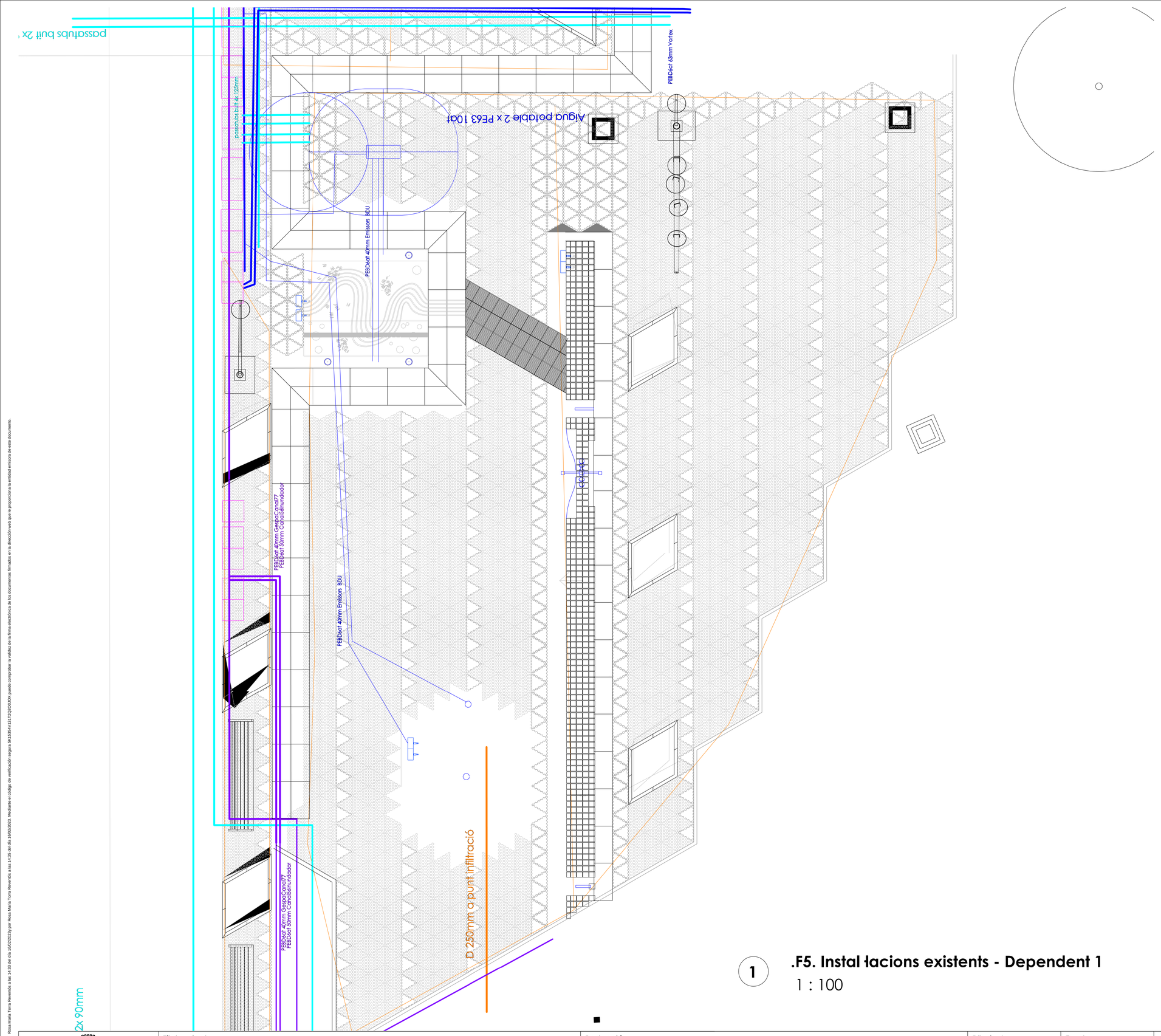

1 .F5. Instal·lacions existents - Dependent 1

1 : 100

Ajuntament de Sabadell SERVEI D'OBRES PÚBLIQUES, MANTENIMENTS I PARCS JARDINS ÀREA DE COHESIÓ TERRITORIAL, SEGURETAT CIUTADANA I CIVISME	Títol projecte: **Projecte Parc de les Aigües Fase05 Obra Civil i Jocs d'Aigua**	Redacció: Rosa M Torra, Arquitecta Col 26.881/1	Dibuixat:	Escala: 1 : 100 Data: 2023 02 14	**Estat Actual Serveis Existents a l'Àrea de Jocs 2 de 2**	**F5 17B**

Este documento ha sido firmado por Rosa Maria Torra Reventós a las 14:33 del día 16/02/2023y por Rosa Maria Torra Reventós a las 14:35 del día 16/02/2023. Mediante el código de verificación segura 5K15354V13172Q2OOJOX puede comprobar la validez de la firma electrónica de los documentos firmados en la dirección web que le proporciona la entidad emisora de este documento.

Data Hora impressió 15/02/2023 13:45:35







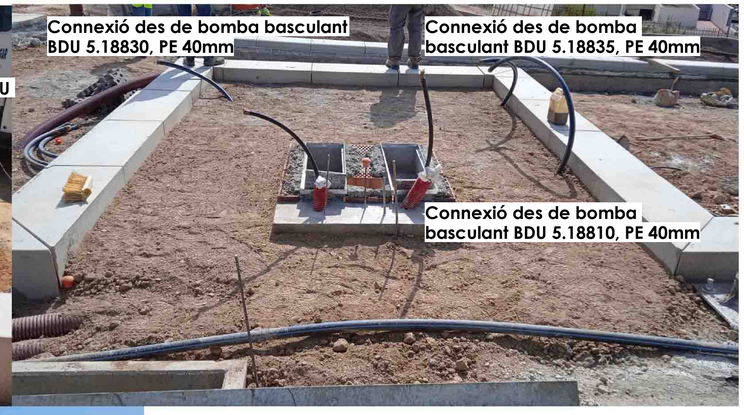



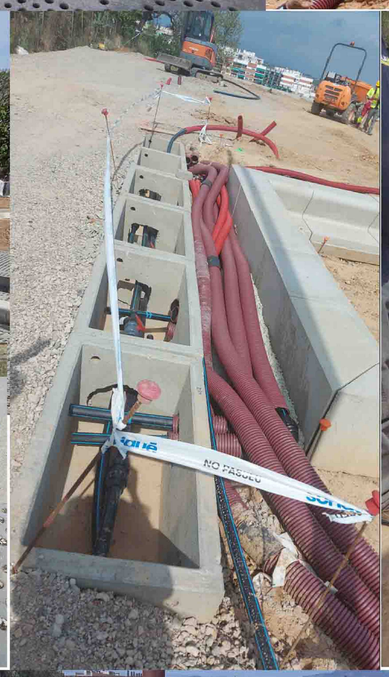

















Este documento ha sido firmado por Rosa Maria Torra Revenllo, Ida Sabadell Gay y otros el 15/02/2023 y contiene un sello de tiempo emitido por ACCV. Puede verificar la integridad de este documento en la siguiente dirección web: https://valide.redsara.es/valide/ con el código seguro de verificación (CSV) 2023021510000000000000000000 según la Resolución de 7 de octubre de 2011, de la Secretaría de Estado para la Función Pública, por la que se aprueba la Norma Técnica de Interoperabilidad de Política de firma electrónica y de certificados de la Administración. Fecha y hora: 15/02/2023 13:45:35 del día 15/02/2023. Metadatos: Nombre de archivo: Estat Actual Fotografies Estesa de Serveis.pdf

Ajuntament de Sabadell SERVEI D'OBRES PÚBLIQUES, MANTENIMENTS I PARCS JARDINS ÀREA DE COHESIÓ TERRITORIAL, SEGURETAT CIUTADANA I CIVISME	Títol projecte: **Projecte Parc de les Aigües Fase05 Obra Civil i Jocs d'Aigua**	Redacció: Rosa M Torra, Arquitecta Col 26.881/1	Dibuixat:	Escala: Data: 2023 02 14	**Estat Actual Fotografies Estesa de Serveis**	**F5 17C**

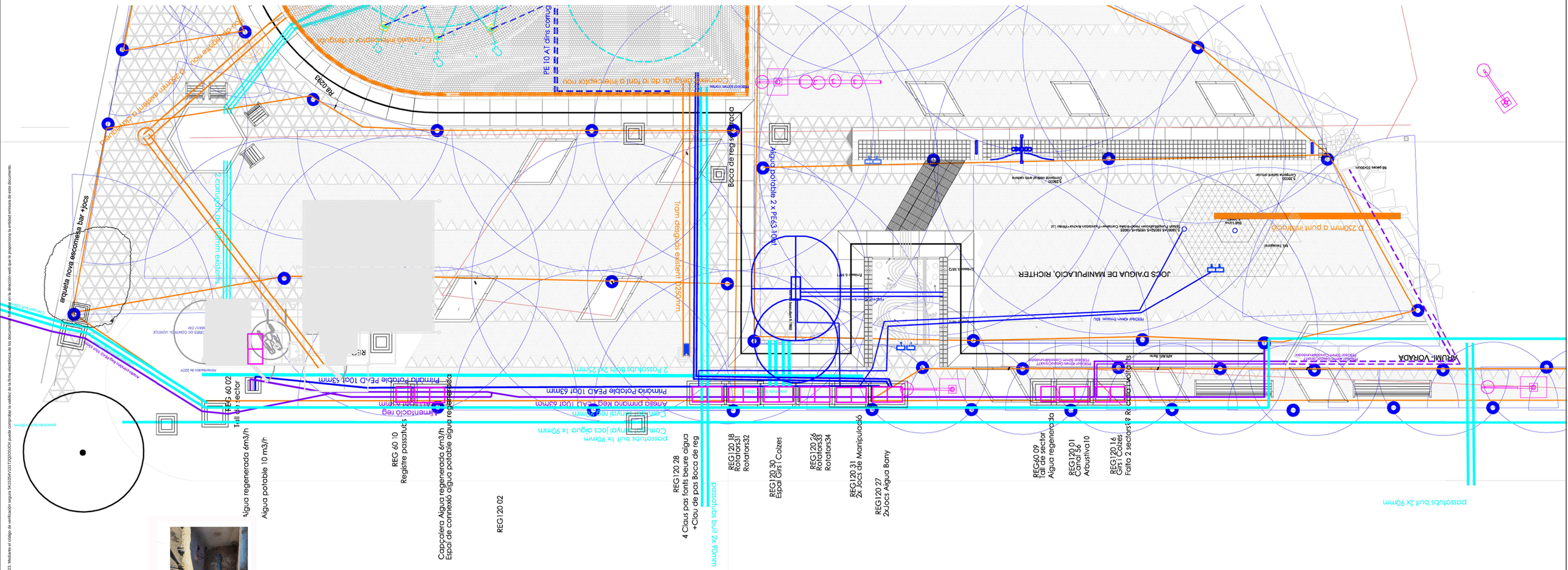
Canonada desguàs de la font a rieclector nou
PE 10 AT 6ths corrug
Bocca de reg soterrada
Aigua potable 2 x PE63 10at
JOCS D'AIGUA DE MANIPULACIO, RICHTER
Tram desguàs existent Ø250mm
Canonada desguàs de la font a rieclector nou
Canonada rieclector a desguàs
Pericó existent a demolir
Pericó existent a demolir
Pericó nou a construir
Pericó nou a construir

Data Hora impressió 15/02/2023 13:46:02























120_02 (CLAU DE PAS INICI AIGUA REGENERADA)







120_28 (ARQUETA FONTS + BOCA DE REG)

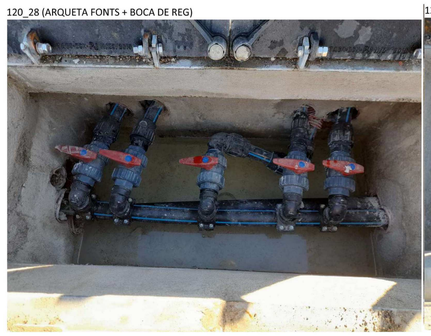

120_18 (DIFUSORS GESPA 31 + DIFUSORS GESPA 32)



120_30 (GIRS I COLZES)



120_26 (DIFUSORS GESPA 33 + DIFUSORS GESPA 34)



120_31 (JOCS X2)



120_27 (JOCS X2)



Clau 4 fonts de beure aigua + clau boca de reg:
(Font Accessible, Fonts Sèquia-2u, Fonts Taula-2u, Fonts toll-2u)

Alimentació Jocs BDU, 2u, Bomba oscil·lant i Splash Pump Mushroom Head

Alimentació Jocs Vòrtex, 2u, smartpoint 01 i smartpoint 02



60_09 (TALL SECTOR REG)



120_01 (CANAL 56 + ARBUSTIVA 10)



120_16 (GIRS I COLZES)



Ajuntament de Sabadell SERVEI D'OBRES PÚBLIQUES, MANTENIMENTS I PARCS JARDINS ÀREA DE COHESIÓ TERRITORIAL, SEGURETAT CIUTADANA I CIVISME	Títol projecte: **Projecte Parc de les Aigües Fase05 Obra Civil i Jocs d'Aigua**	Redacció: Rosa M Torra, Arquitecta Col 26.881/1	Dibuixat:	Escala: Data: 2023 02 14	**Estat Actual Serveis Existents Fotografies Interiors Arquetes**	**F5 17E**

Este documento ha sido firmado por Rosa Maria Torra Revenllos a las 14:35 del día 15/02/2023y por Rosa Maria Torra Revenllos a las 14:35 del día 15/02/2023. Redcuire el código de verificación segura 3NJS3S4V1931TZQ0OUDX puede comprobar la validez de la firma electrónica de los documentos firmados en la dirección web que le proporciona la entidad emisora de este documento

Data Hora impressió 15/02/2023 13:46:40

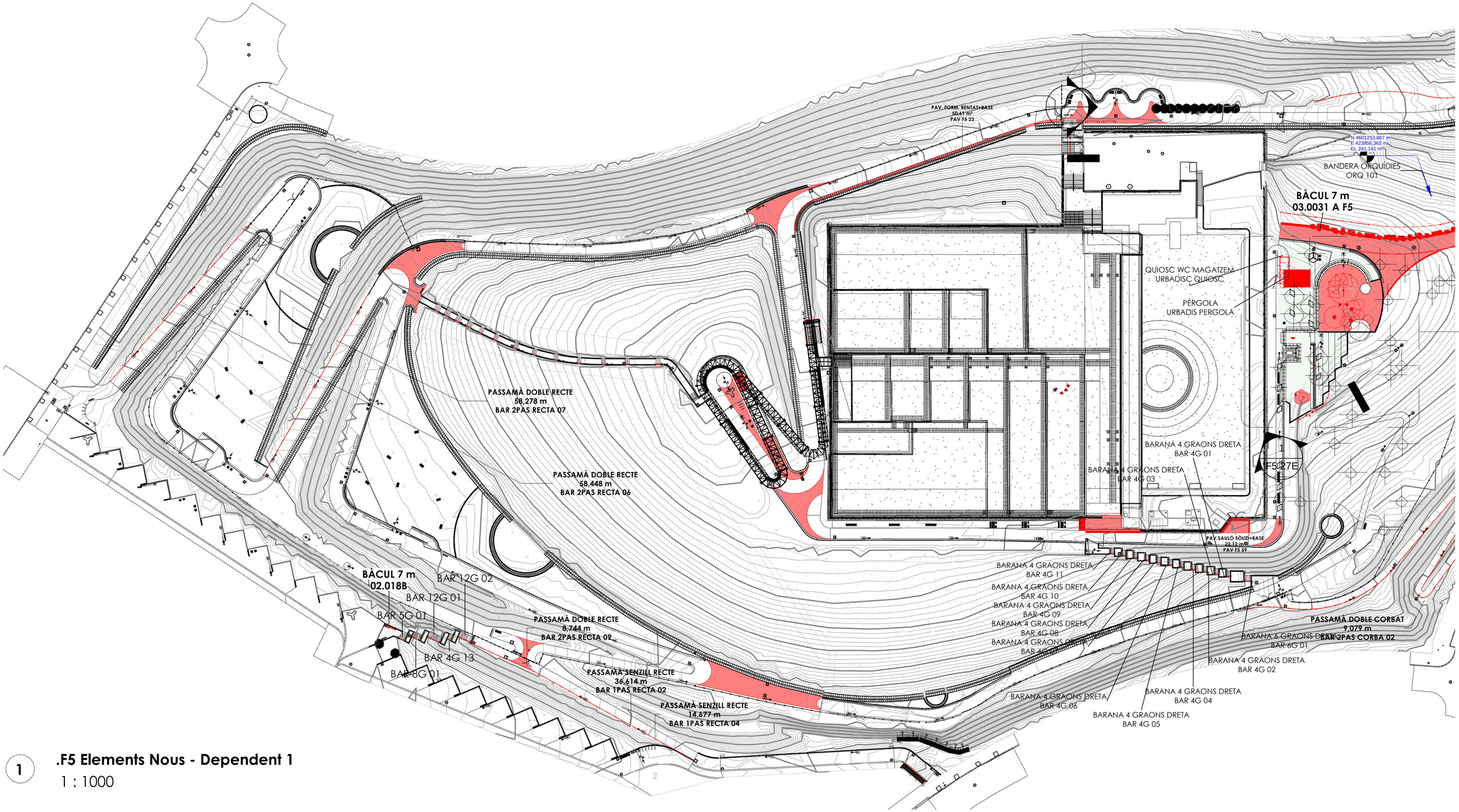

1 **.F5 Elements Nous - Dependent 1**

1 : 1000

Ajuntament de Sabadell SERVEI D'OBRES PÚBLIQUES, MANTENIMENTS I PARCS JARDINS ÀREA DE COHESIÓ TERRITORIAL, SEGURETAT CIUTADANA I CIVISME	Títol projecte: **Projecte Parc de les Aigües Fase05 Obra Civil i Jocs d'Aigua**	Redacció: Rosa M Torra, Arquitecta Col 26.881/1	Dibuixat:	Escala: 1 : 1000 Data: 2023 02 14	**Elements Nous 1 de 2**	**F5 18**

Este documento ha sido firmado por Rosa Maria Torra Reventós a las 14:35 del día 16/02/2023y por Rosa Maria Torra Reventós a las 14:35 del día 16/02/2023. Mediante el código de verificación segura 5K1535S4V13172Q2O0JOX puede comprobar la validez de la firma electrónica de los documentos firmados en la dirección web que le proporciona la entidad emisora de este documento.

Data Hora impressió 15/02/2023 13:47:12

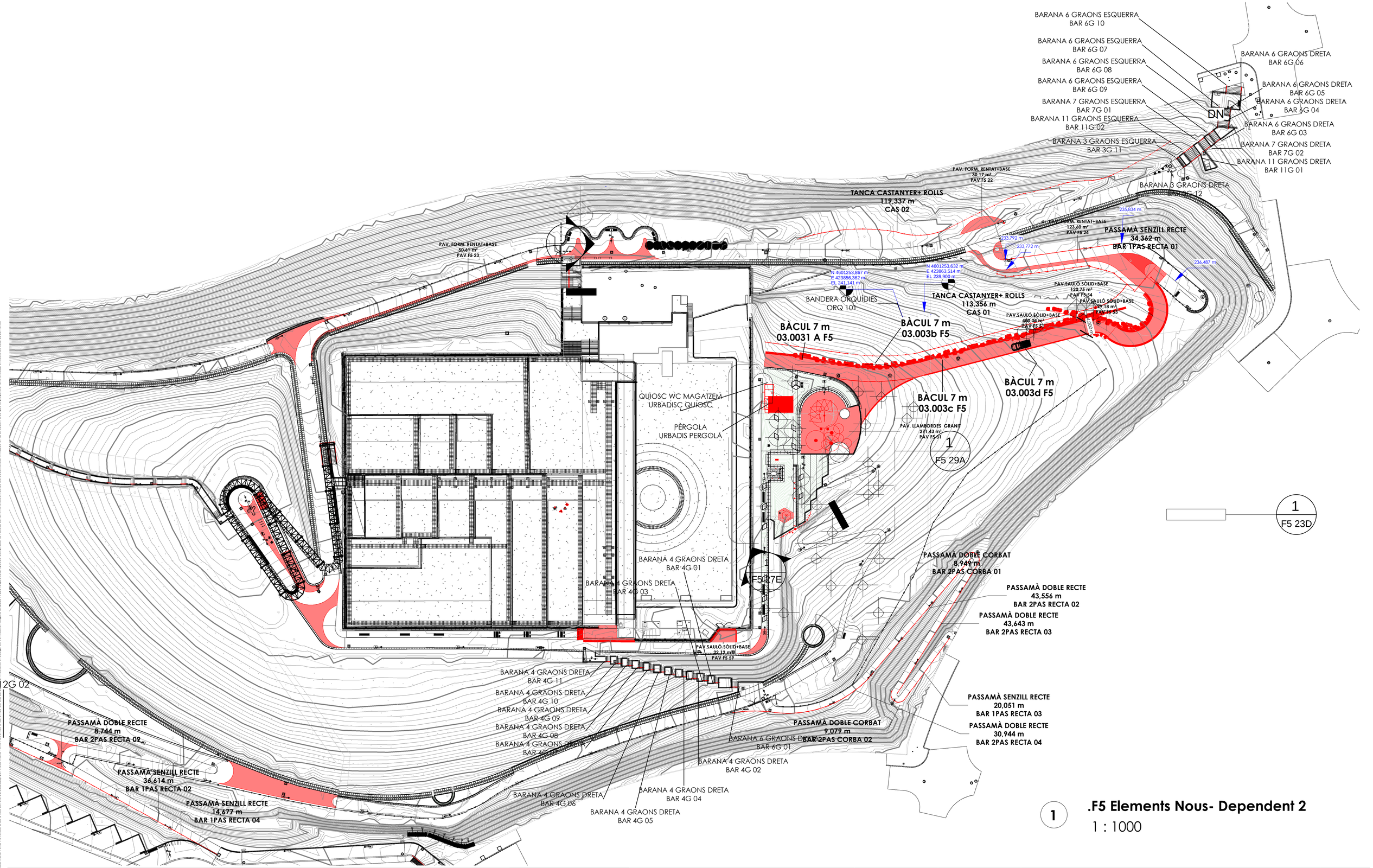

1 .F5 Elements Nous- Dependent 2

1 : 1000

Ajuntament de Sabadell SERVEI D'OBRES PÚBLIQUES, MANTENIMENTS I PARCS JARDINS ÀREA DE COHESIÓ TERRITORIAL, SEGURETAT CIUTADANA I CIVISME	Títol projecte: **Projecte Parc de les Aigües Fase05 Obra Civil i Jocs d'Aigua**	Redacció: Rosa M Torra, Arquitecta Col 26.881/1	Dibuixat:	Escala: 1 : 1000 Data: 2023 02 14	**Elements Nous 2 de 2**	**F5 19**

Este documento ha sido firmado por Rosa Maria Torra Revestido a las 14:23 del día 14/02/2023 y por Rosa Maria Torra Revestido a las 14:25 del día 15/02/2023. Asimismo el código de verificación seguro 3KS3S4AV2I1I7QO0OCK puede comprobar la validez de la firma electrónica de los documentos firmados en la dirección web que le proporciona la entidad emisora de este documento.

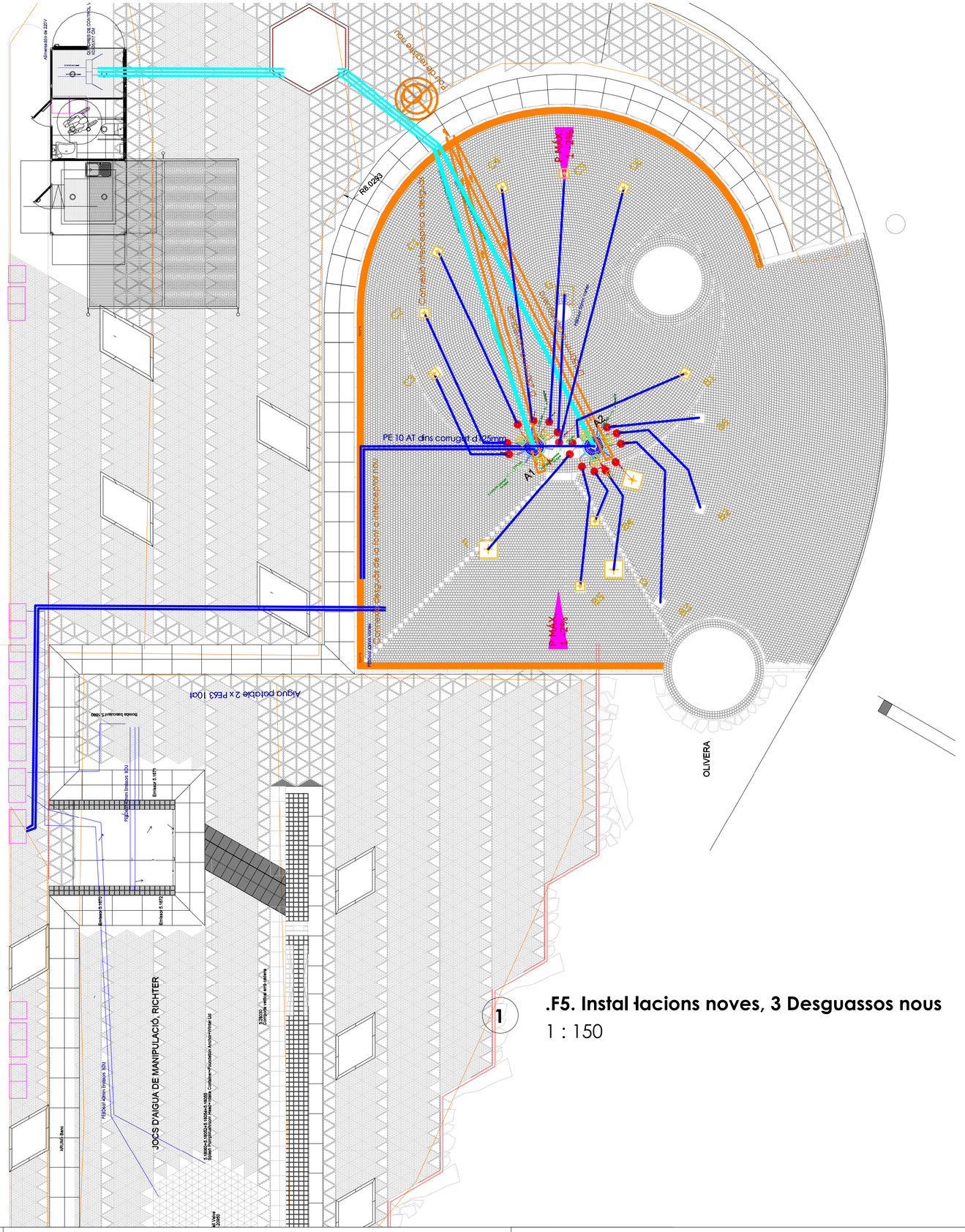
Alimentació de 230V
Connexió DN 110 mm. a la xarxa de clavegueram existent
Pendent cap a la rasa
R8.0283
P. MÀX. 2,5%
C1
C2
C3
C4
C5
Connexió impulsió a clavegueram existent
Rasa per a tubs de connexió a clavegueram
PE 10 AT dins corrugat de 25mm
A1
A2
P. MÀX. 2,5%
Connexió impulsió a clavegueram existent
Aigua potable 2 x PE63 10at
Bomba Sumergible S.1000
Entrada S.1071
Entrada S.1072
Entrada S.1073
Entrada S.1074
Entrada S.1075
Entrada S.1076
Entrada S.1077
Entrada S.1078
Entrada S.1079
Entrada S.1080
Entrada S.1081
Entrada S.1082
Entrada S.1083
Entrada S.1084
Entrada S.1085
Entrada S.1086
Entrada S.1087
Entrada S.1088
Entrada S.1089
Entrada S.1090
Entrada

Data Hora impressió 15/02/2023 13:49:21

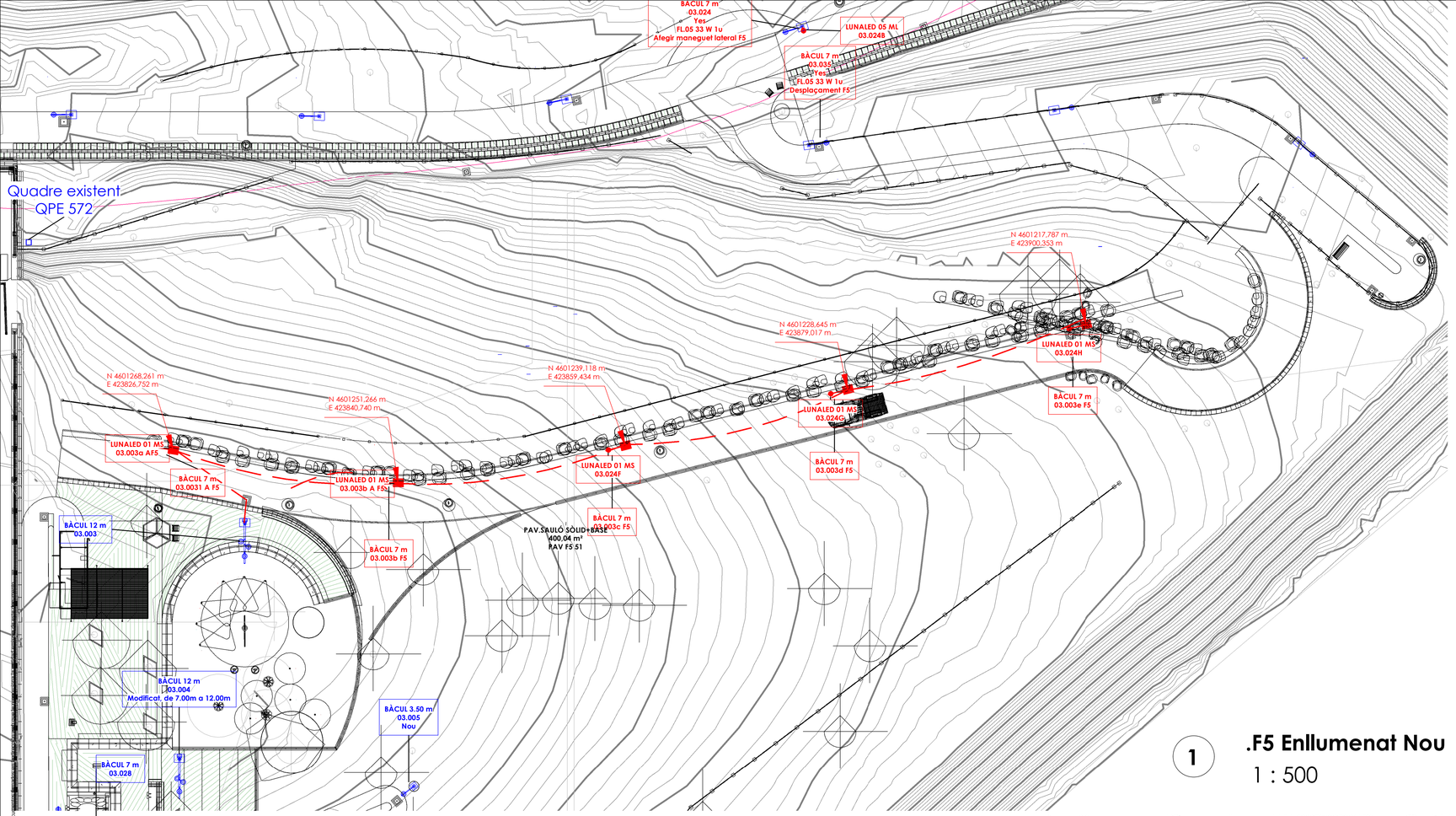

1 **.F5 Enllumenat Nou**

1 : 500

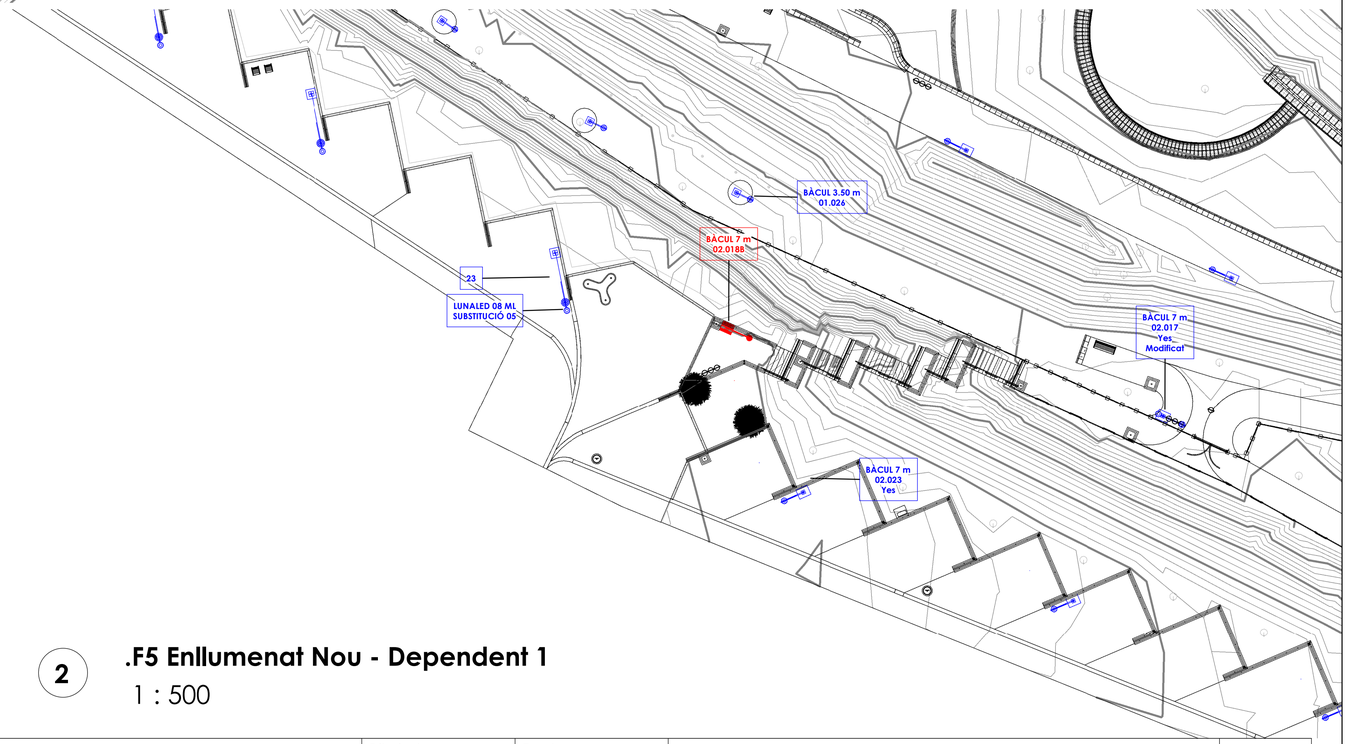

2 **.F5 Enllumenat Nou - Dependent 1**

1 : 500

Ajuntament de Sabadell
SERVEI D'OBRES PÚBLIQUES, MANTENIMENTS I PARCS JARDINS
ÀREA DE COHESIÓ TERRITORIAL, SEGURETAT CIUTADANA I CIVISME

Títol projecte:
Projecte Parc de les Aigües Fase05 Obra Civil i Jocs d'Aigua

Redacció:
Rosa M Torra, Arquitecta Col 26.881/1

Dibuixat:

Escala: 1 : 500

Data: 2023 02 14

Enllumenat

F5
21A

Este documento ha sido firmado por Rosa Maria Torra Reventós a las 14:23 del día 15/02/2023y por Rosa Maria Torra Reventós a las 14:35 del día 15/02/2023. Mediante el código de verificación segura SK1SS64V1317QOOOOOX puede comprobar la validez de la firma electrónica de los documentos.

Columnes sense lluminària

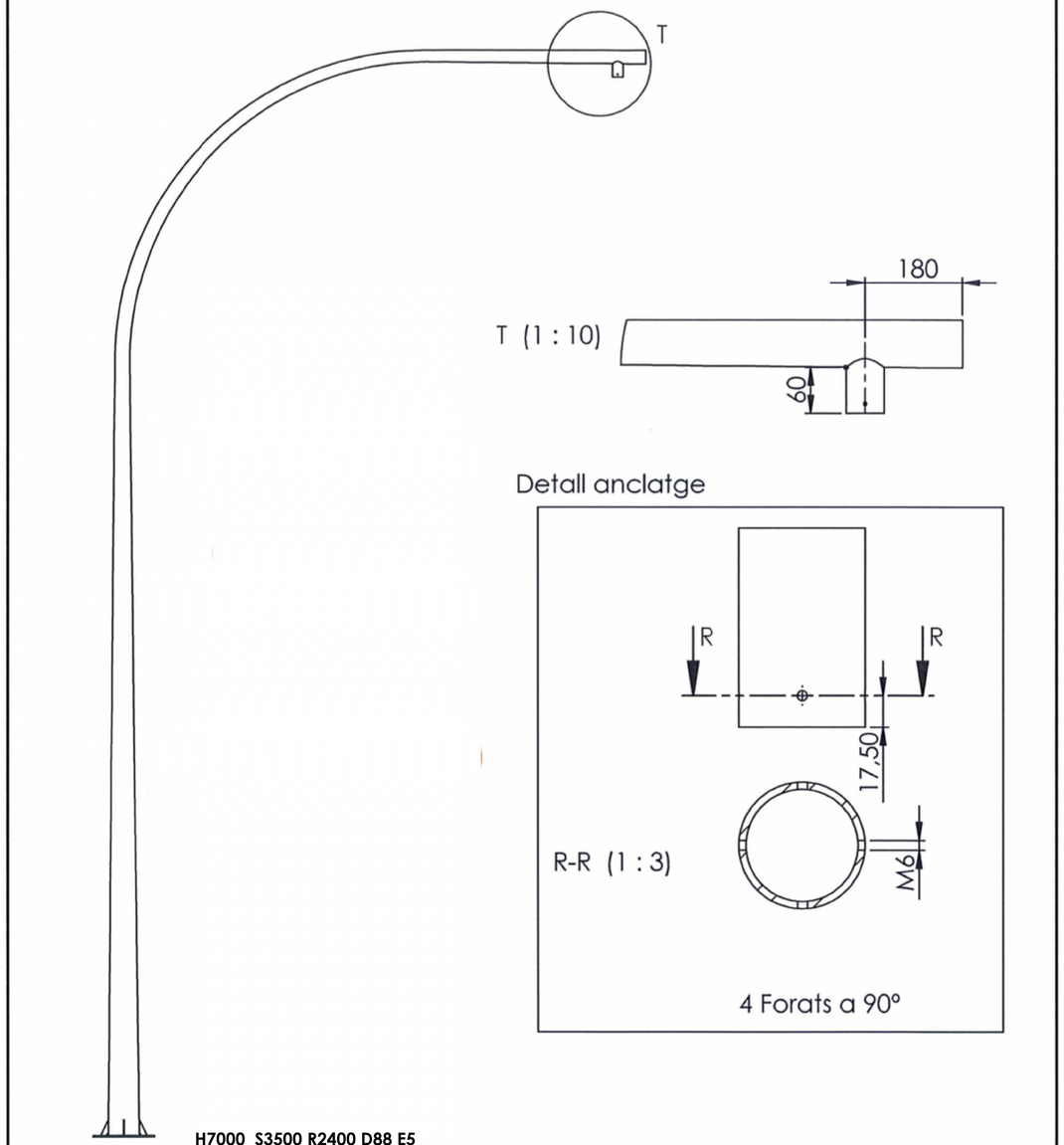

H7000 S3500 R2400 D88 E5
Alçada de bàcul 7000mm, sortint 3500mm, radi 2400, diàmetre a la part superior 88mm, amb maneguet, tal i com es veu en el dibuix



ROURA	Material:	Dibujado por: ISERN	Fecha: 03/05/2022
	Peso neto (Kg): 000	Revisado por: O.Gonçalves	Tamaño de hoja: A4
	Comentarios:		
Denominación: Columna H7000		Escala: 1:35	Plano nº: CL100201705.2
Este plano es propiedad de Industrias de Iluminación ROURA, S.A. estando prohibida su reproducción y entrega a terceros sin previa autorización de la empresa.		Tolerancias ISO2768-v	



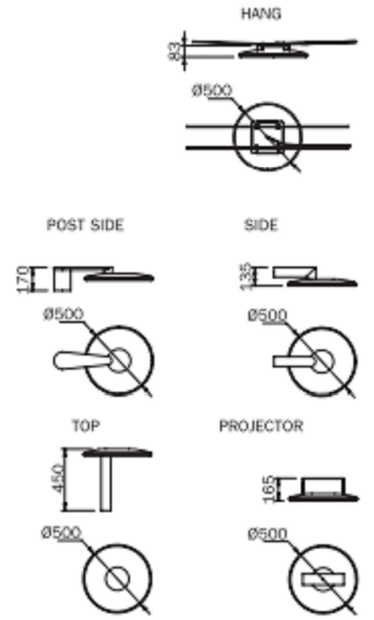

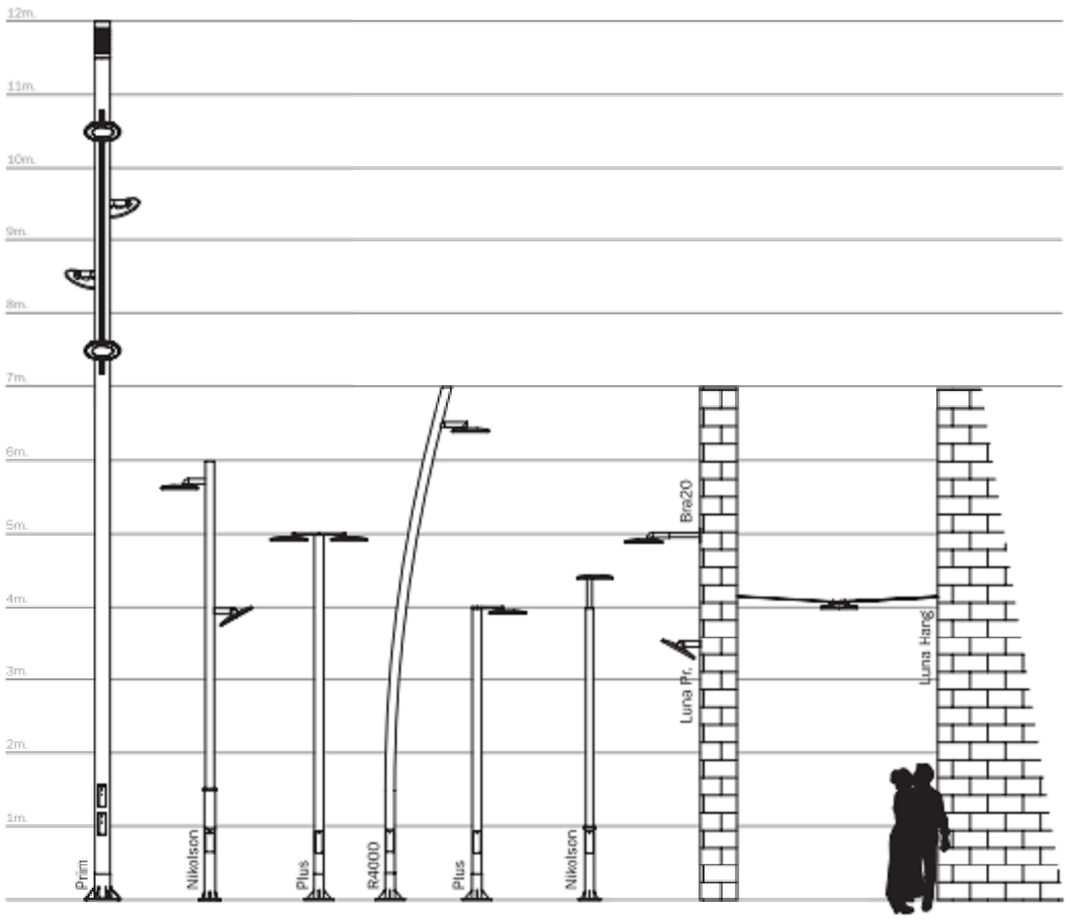

Ajuntament de Sabadell SERVEI D'OBRES PÚBLIQUES, MANTENIMENTS I PARCS JARDINS ÀREA DE COHESIÓ TERRITORIAL, SEGURETAT CIUTADANA I CIVISME	Títol projecte: **Projecte Parc de les Aigües Fase05 Obra Civil i Jocs d'Aigua**	Redacció: Rosa M Torra, Arquitecta Col 26.881/1	Dibuixat:	Escala: Data: 2023 02 14	**Instal·lacions Noves Enllumenat**	**F5 21B**

Este documento ha sido firmado por Rosa Maria Torra Riverola a las 14:33 del día 15/02/2023 y por Rosa Maria Torra Riverola a las 14:35 del día 15/02/2023. Mediante el código de verificación segura SK3S54V1317Q2OOJOX puede comprobar la validez de la firma electrónica de los documentos firmados en la dirección web que le proporciona la entidad emisora de este documento.

Data Hora impressió 15/02/2023 13:52:06

.F5 Especejament Area de Jocs Aigua

1 : 50

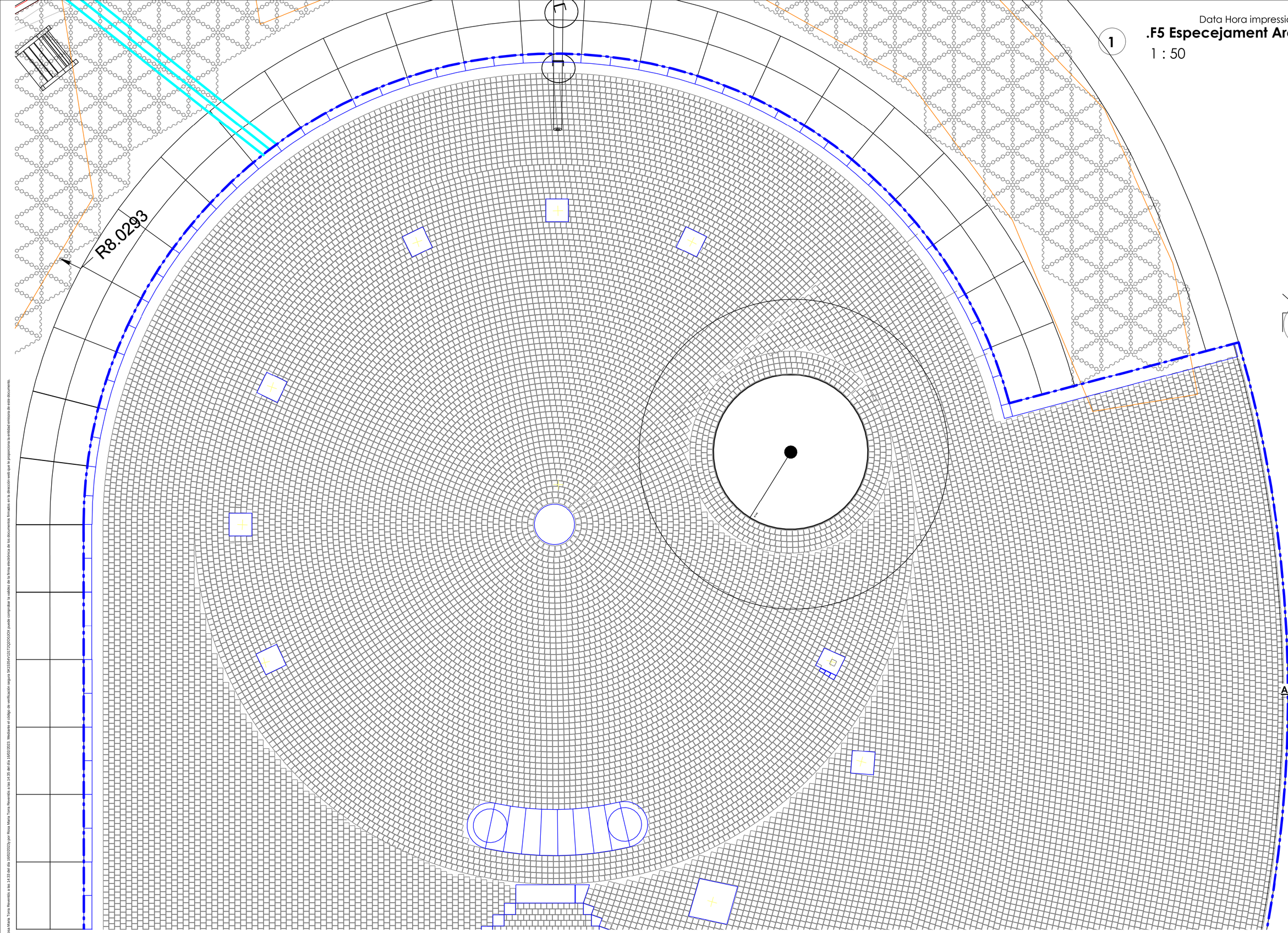

Ajuntament de Sabadell
SERVEI D'OBRES PÚBLIQUES, MANTENIMENTS I PARCS JARDINS
ÀREA DE COHESIÓ TERRITORIAL, SEGURETAT CIUTADANA I CIVISME

Títol projecte:
Projecte Parc de les Aigües Fase05 Obra Civil i Jocs d'Aigua

Redacció:
Rosa M Torra, Arquitecta Col 26.881/1

Dibuixat:

Escala: 1 : 50

Data: 2023 02 14

Elements Nous Paviment Àrea Jocs d'Aigua 1 de 2

F5
22A

Este documento ha sido firmado por Rosa Maria Torra Reventós a las 14:33 del día 16/02/2023y por Rosa Maria Torra Reventós a las 14:35 del día 16/02/2023. Mediante el código de verificación segura 5K1S5K4V131T2Q2OUXOX puede comprobar la validez de la firma electrónica de los documentos firmados en la dirección web que le proporciona la entidad emisora de este documento.

Data Hora impressió 15/02/2023 13:55:03

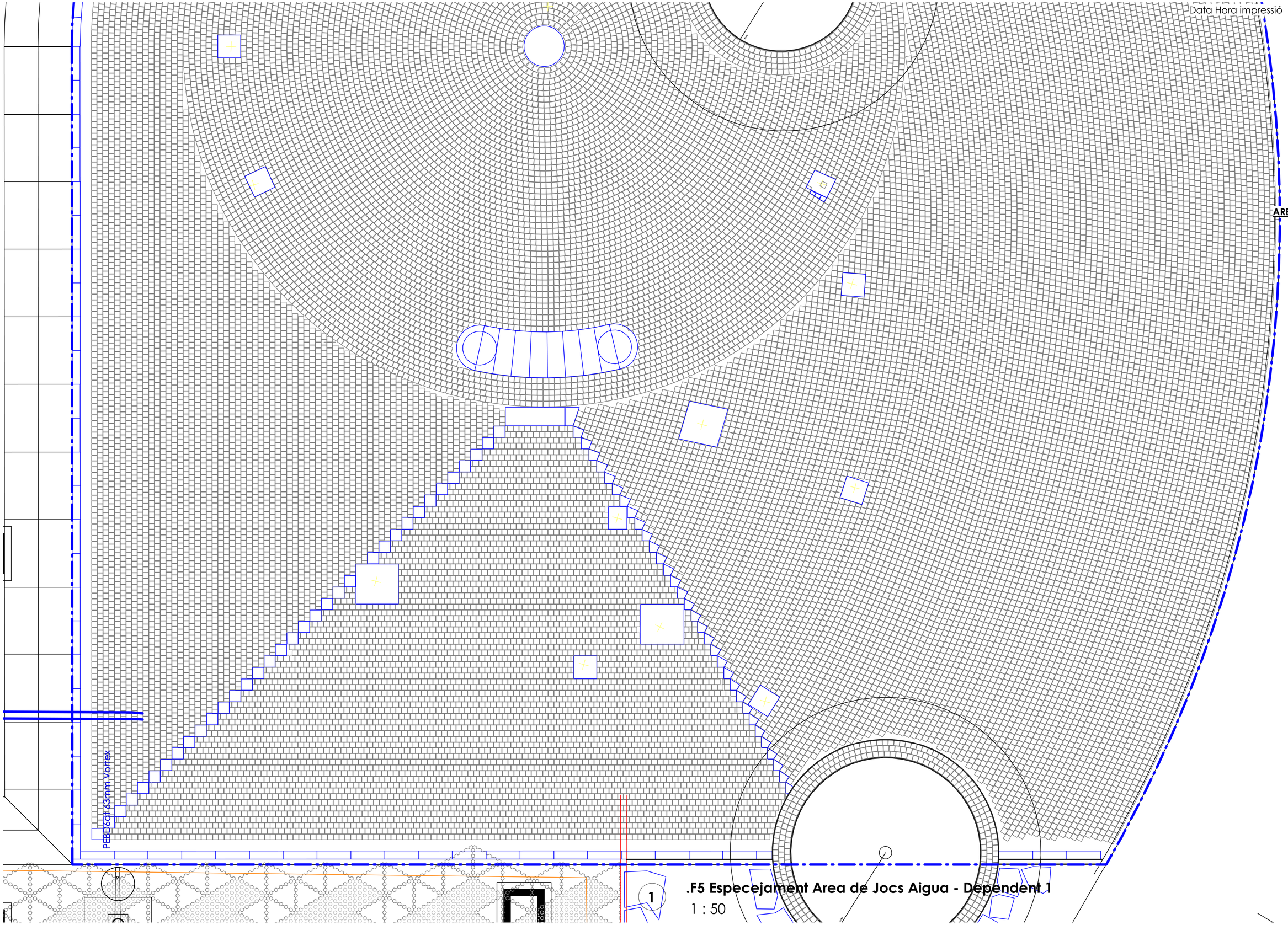

.F5 Especejament Area de Jocs Aigua - Dependent 1

1 : 50

Ajuntament de Sabadell SERVEI D'OBRES PÚBLIQUES, MANTENIMENTS I PARCS JARDINS ÀREA DE COHESIÓ TERRITORIAL, SEGURETAT CIUTADANA I CIVISME	Títol projecte: **Projecte Parc de les Aigües Fase05 Obra Civil i Jocs d'Aigua**	Redacció: Rosa M Torra, Arquitecta Col 26.881/1	Dibuixat:	Escala: 1 : 50 Data: 2023 02 14	**Elements Nous Paviment Àrea Jocs d'Aigua 2 de 2**	**F5 22B**

Este documento ha sido firmado por Rosa Maria Torra Reventós a las 14:33 del día 16/02/2023y por Rosa Maria Torra Reventós a las 14:35 del día 16/02/2023. Mediante el código de verificación segura 5K1S354V131T2Q0OJOX puede comprobar la validez de la firma electrónica de los documentos firmados en la dirección web que le proporciona la entidad emisora de este documento.

Data Hora impressió 15/02/2023 13:56:09

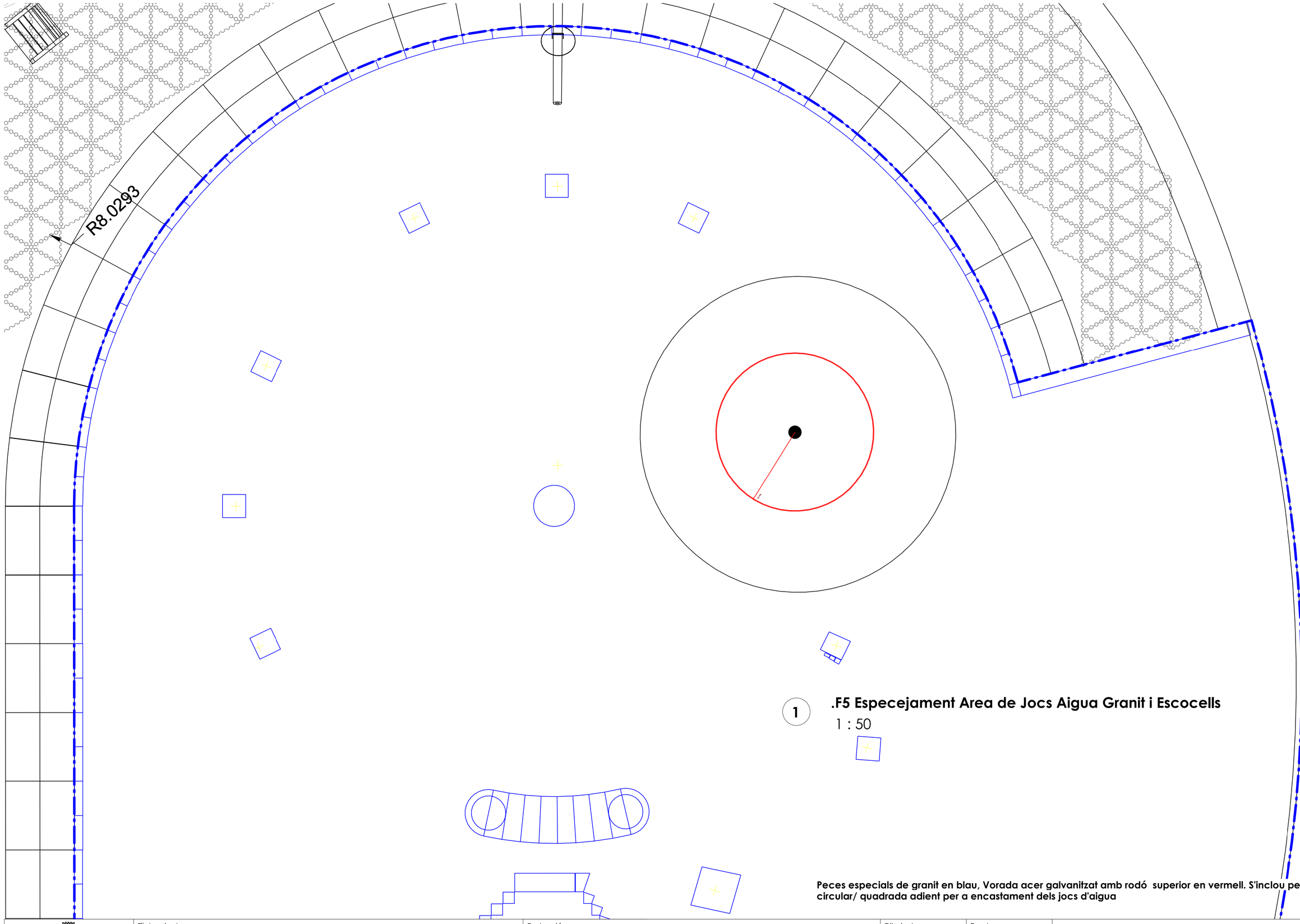

1 .F5 Especejament Area de Jocs Aigua Granit i Escocells
1 : 50

Peces especials de granit en blau, Vorada acer galvanitzat amb rodó superior en vermell. S'inclou perforació circular/ quadrada adient per a encastament dels jocs d'aigua

Este documento ha sido firmado por Rosa Maria Torra Reventós a las 14:33 del día 16/02/2023y por Rosa Maria Torra Reventós a las 14:35 del día 16/02/2023. Mediante el código de verificación segura 5K1S354V131T2Q2OXOX puede comprobar la validez de la firma electrónica de los documentos firmados en la dirección web que le proporciona la entidad emisora de este documento.

Ajuntament de Sabadell SERVEI D'OBRES PÚBLIQUES, MANTENIMENTS I PARCS JARDINS ÀREA DE COHESIÓ TERRITORIAL, SEGURETAT CIUTADANA I CIVISME	Títol projecte: **Projecte Parc de les Aigües Fase05 Obra Civil i Jocs d'Aigua**	Redacció: Rosa M Torra, Arquitecta Col 26.881/1	Dibuixat:	Escala: 1 : 50 Data: 2023 02 14	**Elements Nous Paviment Peces Especials Granit i Escocells 1 de 5**	**F5 22C**

Data Hora impressió 15/02/2023 13:57:18

1 **.F5 Especejament Area de Jocs Aigua Granit i Escocells - Dependent 1**

1 : 50

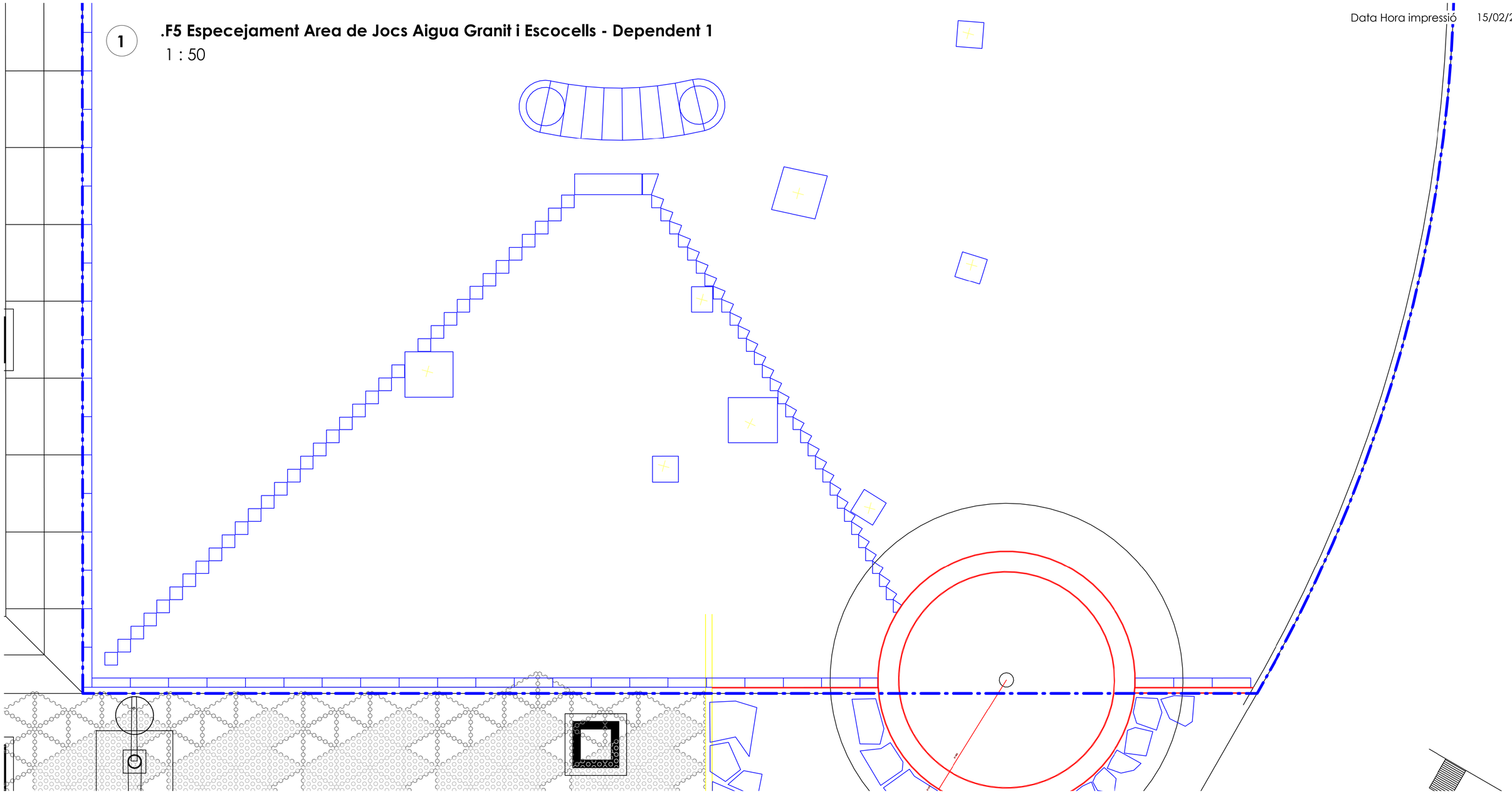

Peces especials de granit en blau, Vorada acer galvanitzat amb rodó superior en vermell. S'inclou perforació circular/ quadrada adient per a encastament dels jocs d'aigua

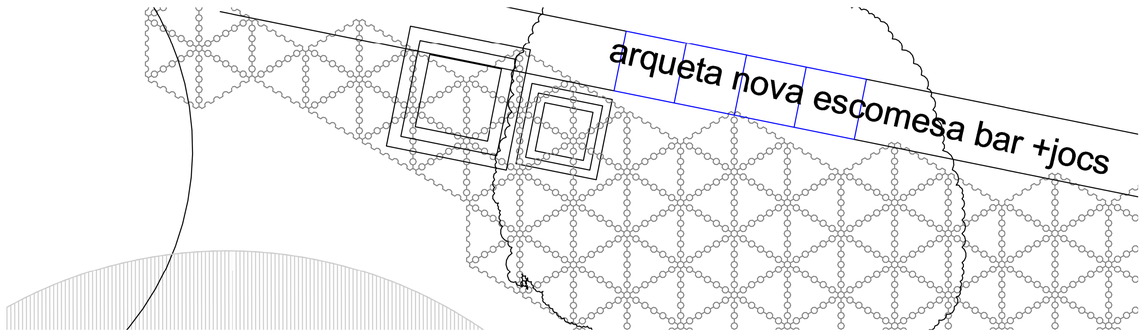

2 **.F5 Especejament Area de Jocs Aigua Granit i Escocells - Dependent 2**

1 : 50

Ajuntament de Sabadell SERVEI D'OBRES PÚBLIQUES, MANTENIMENTS I PARCS JARDINS ÀREA DE COHESIÓ TERRITORIAL, SEGURETAT CIUTADANA I CIVISME	Títol projecte: **Projecte Parc de les Aigües Fase05 Obra Civil i Jocs d'Aigua**	Redacció: Rosa M Torra, Arquitecta Col 26.881/1	Dibuixat:	Escala: 1 : 50 Data: 2023 02 14	**Elements Nous Paviment Peces Especials Granit i Escocells 2 de 5**	**F5 22D**

Este documento ha sido firmado por Rosa Maria Torra Reventós a las 14:33 del día 16/02/2023y por Rosa Maria Torra Reventós a las 14:35 del día 16/02/2023. Mediante el código de verificación segura 5K1535641311720200JOX puede comprobar la validez de la firma electrónica de los documentos firmados en la dirección web que le proporciona la entidad emisora de este documento.

Data Hora impressió 15/02/2023 13:58:31

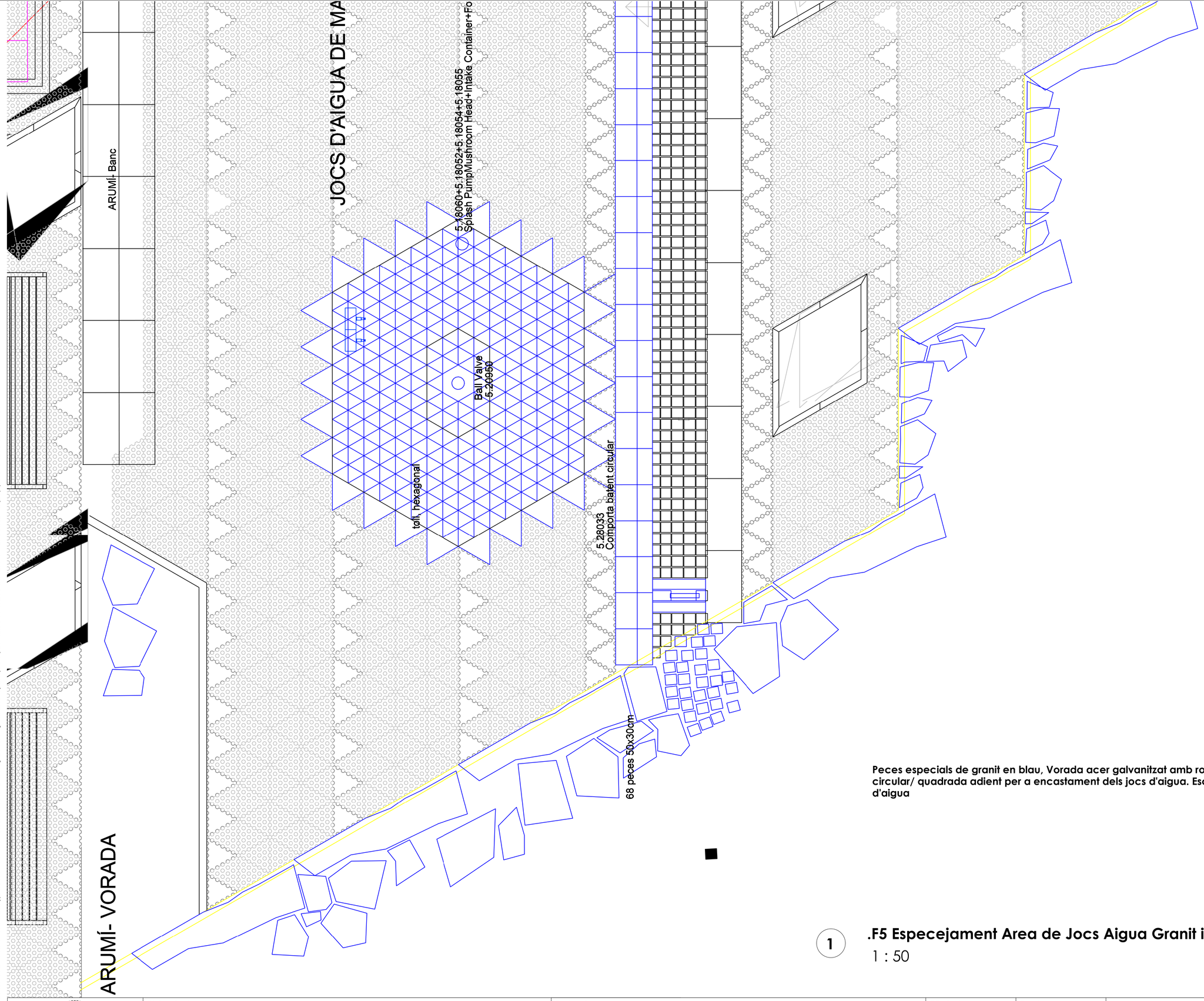

Peces especials de granit en blau, Vorada acer galvanitzat amb rodó superior en vermell. S'inclou perforació circular/ quadrada adient per a encastament dels jocs d'aigua. Escollera granítica al voltant de l'àrea de jocs d'aigua

1 **.F5 Especejament Area de Jocs Aigua Granit i Escocells - Dependent 3**

1 : 50

Ajuntament de Sabadell SERVEI D'OBRES PÚBLIQUES, MANTENIMENTS I PARCS JARDINS ÀREA DE COHESIÓ TERRITORIAL, SEGURETAT CIUTADANA I CIVISME	Títol projecte: **Projecte Parc de les Aigües Fase05 Obra Civil i Jocs d'Aigua**	Redacció: Rosa M Torra, Arquitecta Col 26.881/1	Dibuixat:	Escala: 1 : 50 Data: 2023 02 14	**Elements Nous Paviment Peces Especials Granit i Escocells 3 de 5**	**F5 22E**

Este documento ha sido firmado por Rosa Maria Torra Reventós a las 14:33 del día 16/02/2023y por Rosa Maria Torra Reventós a las 14:35 del día 16/02/2023. Mediante el código de verificación segura 5K15354V1317Q0Q0JOX puede comprobar la validez de la firma electrónica de los documentos firmados en la dirección web que le proporciona la entidad emisora de este documento.

Data Hora impressió 15/02/2023 13:59:45

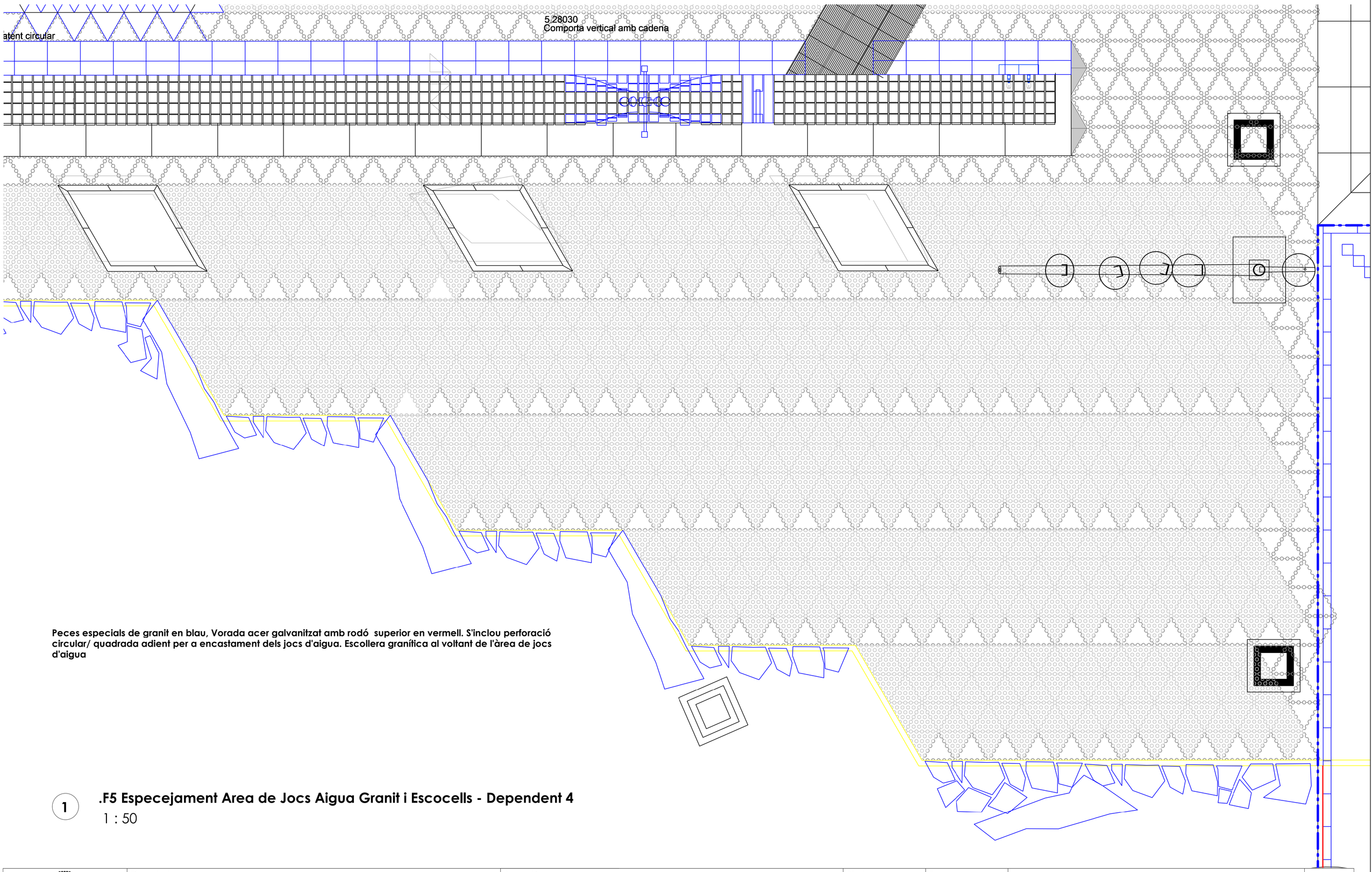

Peces especials de granit en blau, Vorada acer galvanitzat amb rodó superior en vermell. S'inclou perforació circular/ quadrada adient per a encastament dels jocs d'aigua. Escollera granítica al voltant de l'àrea de jocs d'aigua

1 **.F5 Especejament Area de Jocs Aigua Granit i Escocells - Dependent 4**

1 : 50

Este documento ha sido firmado por Rosa Maria Torra Reventós a las 14:33 del día 16/02/2023y por Rosa Maria Torra Reventós a las 14:35 del día 16/02/2023. Mediante el código de verificación segura 5K15354V1317Q2C0JOX puede comprobar la validez de la firma electrónica de los documentos firmados en la dirección web que le proporciona la entidad emisora de este documento.

Ajuntament de Sabadell SERVEI D'OBRES PÚBLIQUES, MANTENIMENTS I PARCS JARDINS ÀREA DE COHESIÓ TERRITORIAL, SEGURETAT CIUTADANA I CIVISME	Títol projecte: **Projecte Parc de les Aigües Fase05 Obra Civil i Jocs d'Aigua**	Redacció: Rosa M Torra, Arquitecta Col 26.881/1	Dibuixat:	Escala: 1 : 50 Data: 2023 02 14	**Elements Nous Paviment Peces Especials Granit i Escocells 4 de 5**	**F5 22F**

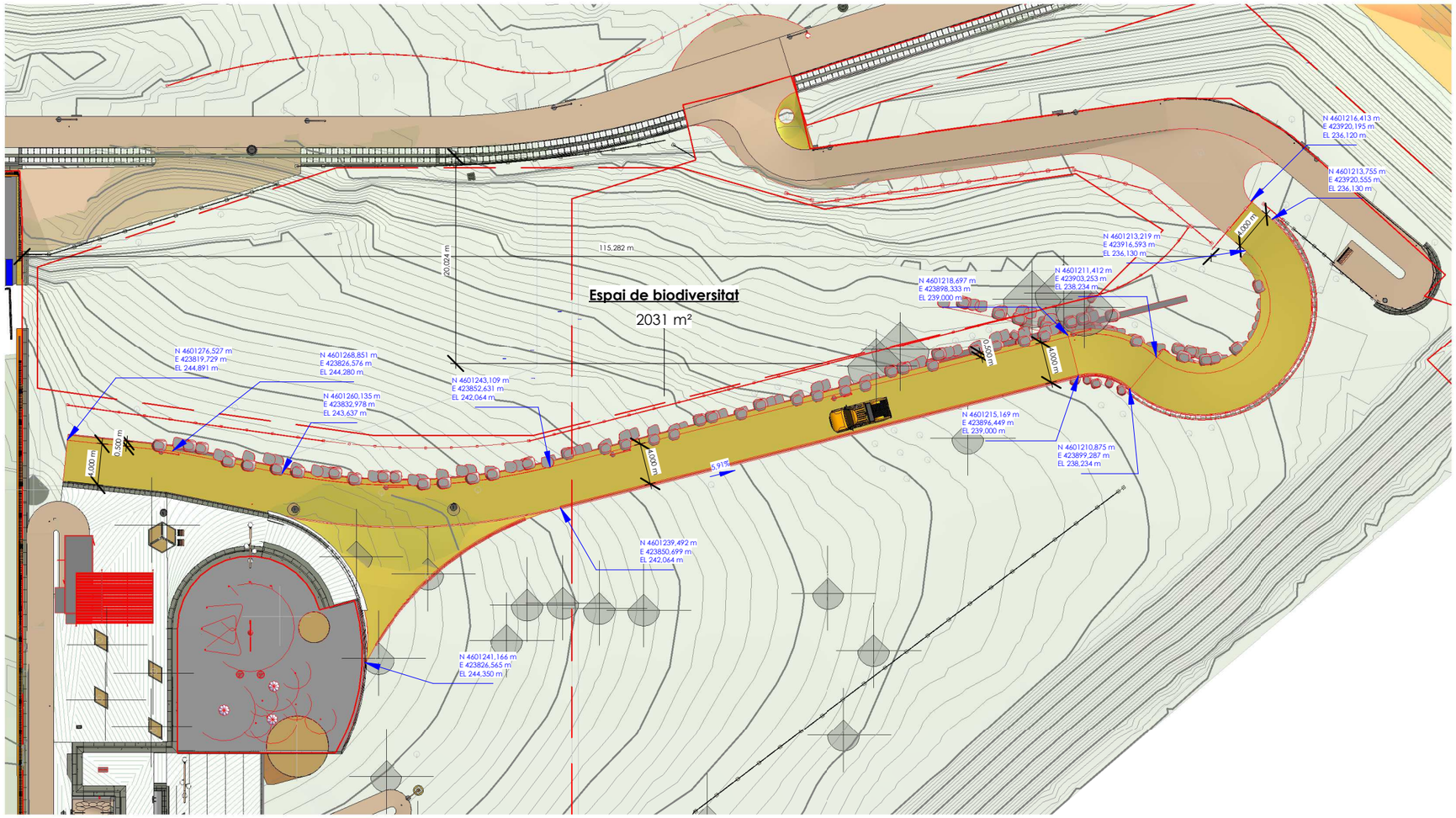

1 .F5 Ordenació i Replanteig Camí Nou

1 : 500

Ajuntament de Sabadell SERVEI D'OBRES PÚBLIQUES, MANTENIMENTS I PARCS JARDINS ÀREA DE COHESIÓ TERRITORIAL, SEGURETAT CIUTADANA I CIVISME	Títol projecte: **Projecte Parc de les Aigües Fase05 Obra Civil i Jocs d'Aigua**	Redacció: Rosa M Torra, Arquitecta Col 26.881/1	Dibuixat:	Escala: 1 : 500 Data: 2023 02 14	**Vials. Ordenació general Camí Nou**	**F5** **23A**

Este documento ha sido firmado por Rosa Maria Torra Reventós a las 14:33 del día 16/02/2023y por Rosa Maria Torra Reventós a las 14:35 del día 16/02/2023. Mediante el código de verificación segura 5K15354V131T2Q2O0JOX puede comprobar la validez de la firma electrónica de los documentos firmados en dirección web que le proporciona la entidad emisora de este documento.

Este documento ha sido firmado por Rosa Maria Torra Reventós a las 14:33 del día 16/02/2023y por Rosa Maria Torra Reventós a las 14:35 del día 16/02/2023. Mediante el código de verificación segura 5K15354V131T2Q2O0JOX puede comprobarse la validez de la firma electrónica de los documentos firmados en dirección web que le proporciona la entidad emisora de este documento.

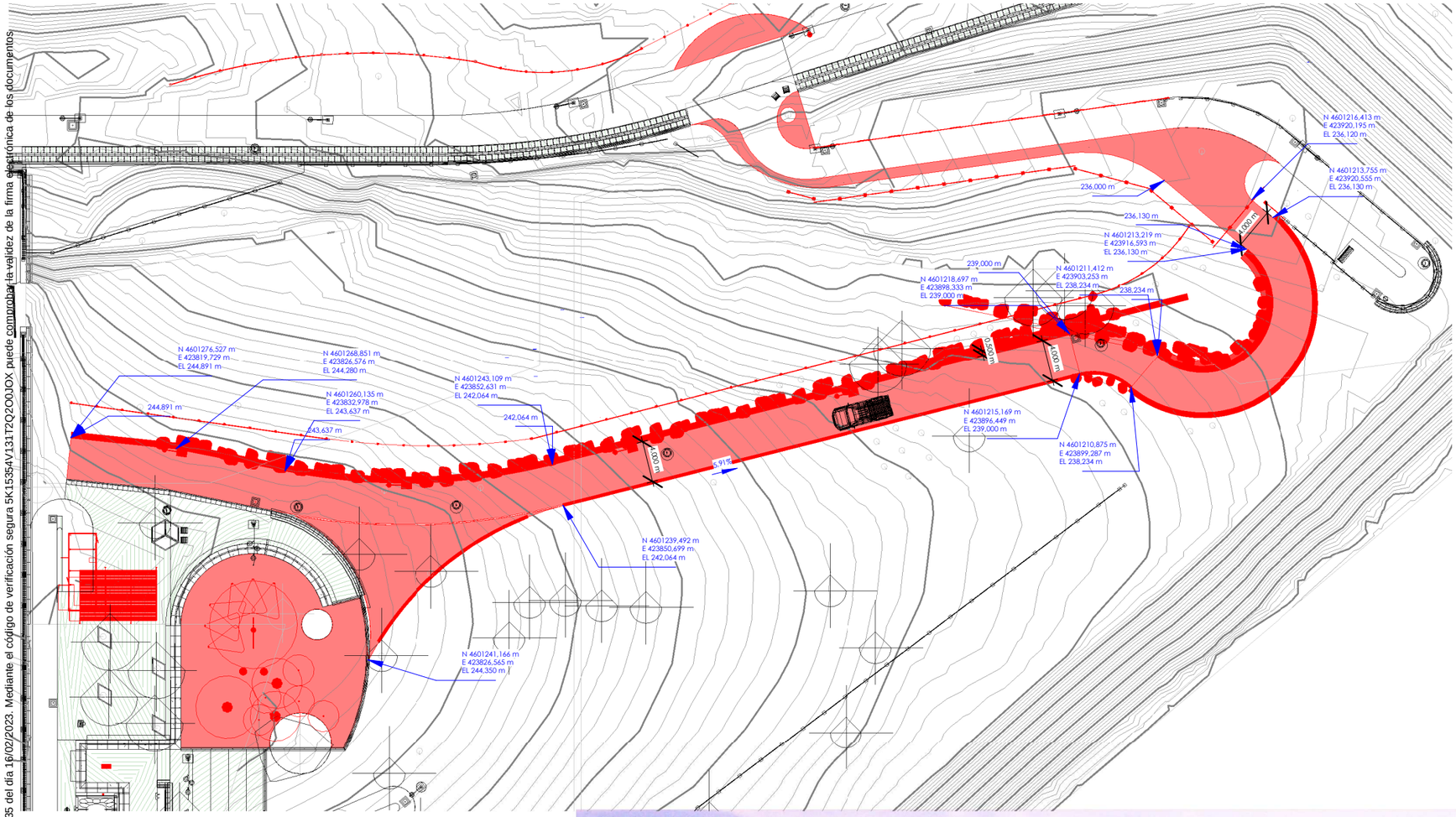

1 **.F5 Elements Nous Replanteig General Camí nou**

1 : 500



Ajuntament de Sabadell SERVEI D'OBRES PÚBLIQUES, MANTENIMENTS I PARCS JARDINS ÀREA DE COHESIÓ TERRITORIAL, SEGURETAT CIUTADANA I CIVISME	Títol projecte: **Projecte Parc de les Aigües Fase05 Obra Civil i Jocs d'Aigua**	Redacció: Rosa M Torra, Arquitecta Col 26.881/1	Dibuixat:	Escala: 1 : 500 Data: 2023 02 14	**Vials. Replanteig Camí Nou**	**F5 23B**

Este documento ha sido firmado por Rosa Maria Torra Reventós a las 14:33 del día 16/02/2023. Mediante el código de verificación segura 5K15354V131T2Q2O0JOX puede comprobar la validez de la firma electrónica de los documentos firmados en la dirección web que le proporciona la entidad emisora de este documento.



IÓ

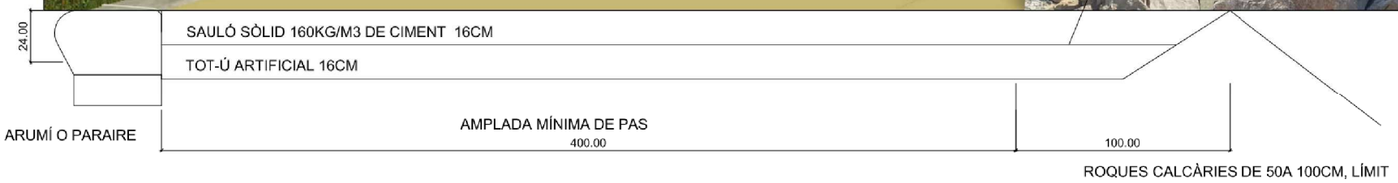

Ajuntament de Sabadell SERVEI D'OBRES PÚBLIQUES, MANTENIMENTS I PARCS JARDINS ÀREA DE COHESIÓ TERRITORIAL, SEGURETAT CIUTADANA I CIVISME	Títol projecte: **Projecte Parc de les Aigües Fase05 Obra Civil i Jocs d'Aigua**	Redacció: Rosa M Torra, Arquitecta Col 26.881/1	Dibuixat:	Escala: Data: 2023 02 14	**Vials. Secció Camí Nou**	**F5** **23C**

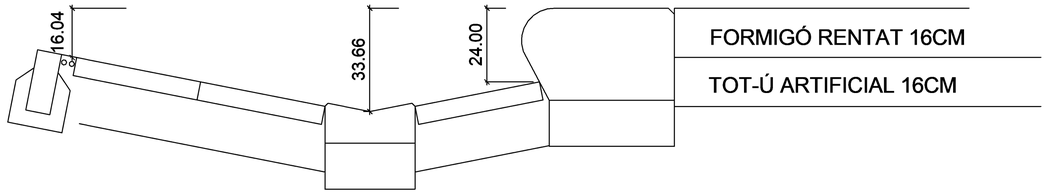

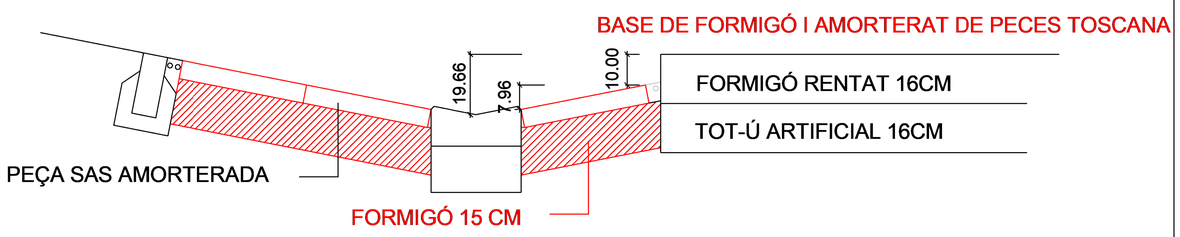

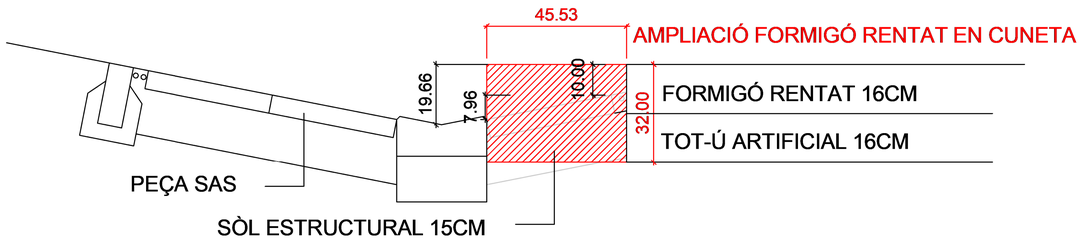

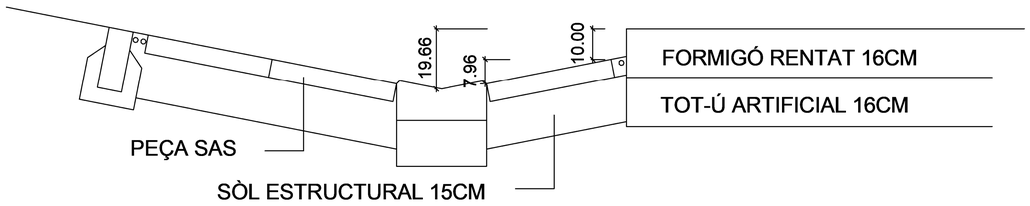

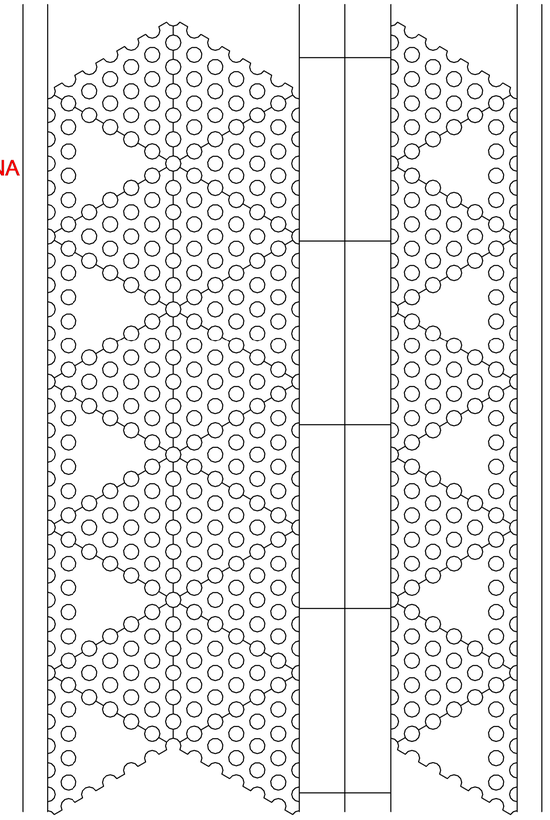

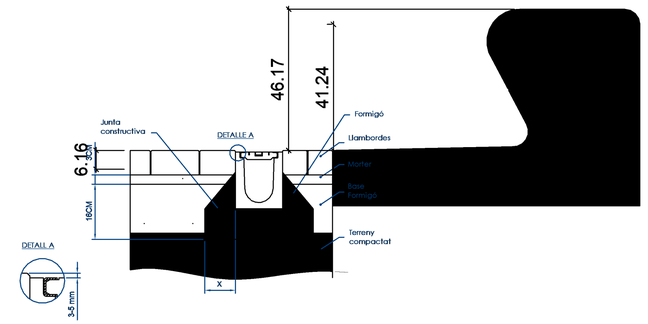

CANAL FORMIGÓ POLÍMER AMB REGISTRES EN CANVIS DE DIRECCIÓ

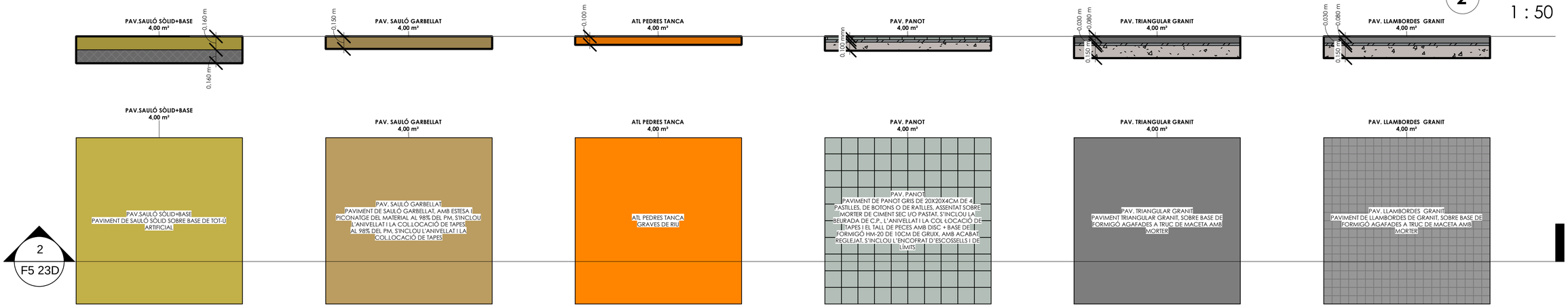

2
F5 23D

2 **Secció de ferm**
1 : 50

1 **.F5 Tipologia de ferms**
1 : 50

Ajuntament de Sabadell SERVEI D'OBRES PÚBLIQUES, MANTENIMENTS I PARCS JARDINS ÀREA DE COHESIÓ TERRITORIAL, SEGURETAT CIUTADANA I CIVISME	Títol projecte: **Projecte Parc de les Aigües Fase05 Obra Civil i Jocs d'Aigua**	Redacció: Rosa M Torra, Arquitecta Col 26.881/1	Dibuixat:	Escala: 1 : 50 Data: 2023 02 14	**Vials. Seccions de ferm**	**F5 23D**

Este documento ha sido firmado por Rosa Maria Torra Reventós a las 14:03 del día 15/02/2023 y por Rosa Maria Torra Reventós a las 14:25 del día 15/02/2023. Mediante el código de verificación segura 5K1S5547231TX2CX0JOX puede comprobar la validez de la firma electrónica de los documentos firmados en la dirección web que le proporciona la entidad emisora del este documento.

Data Hora impressió 15/02/2023 14:01:08

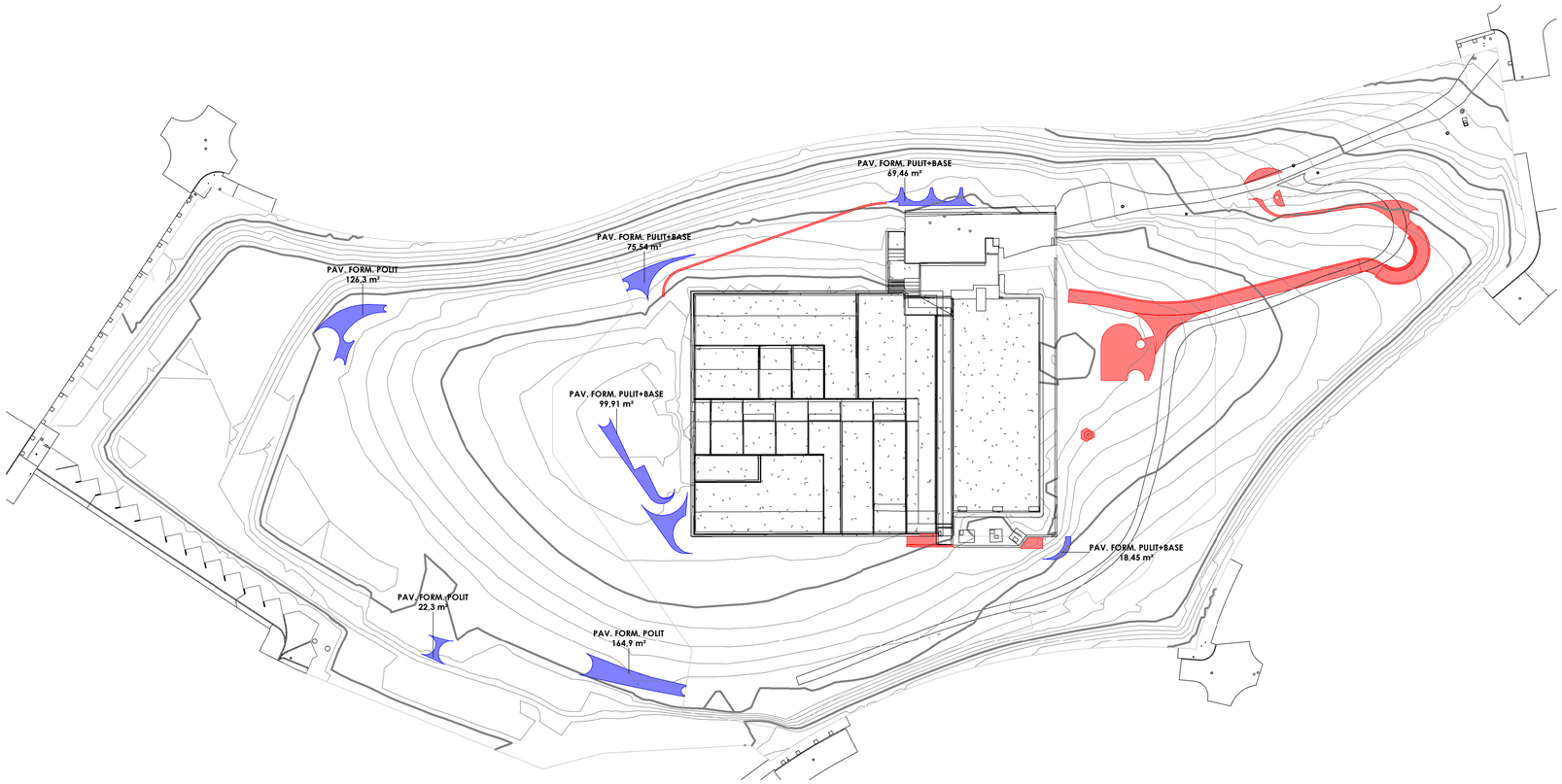

POLIT DE PAVIMENT DE FORMIGÓ RENTAT.

Fases:

1. Reparacions del paviment.
Reparació del paviment de formigó, això són: pegats en mal estat, delaminacions, esquerdes, fissures, juntes, etc.

2. Preparació del suport.
Preparació del suport, no sempre és necessari, però de vegades s'ha de fer aquesta adequació per eliminar desperfectes, solapaments a les juntes, eliminar antigues capes d'epoxi o pintura, etc. Biaix en el lateral, amb serra de disc

3. Tractament i poliment.
Finalment, s'aplica el poliment del paviment amb el tractament BECOSAN® o similar

1 **.F5 Paviments Formigó polit**
1 : 2000





Este documento ha sido firmado por Rosa Maria Torra Reventós a las 14:33 del día 16/02/2023y por Rosa Maria Torra Reventós a las 14:35 del día 16/02/2023. Mediante el código de verificación segura 9K15354V13172Q2O0JOX puede comprobar la validez de la firma electrónica de los documentos firmados en la dirección web que le proporciona la entidad emisora de este documento.

Ajuntament de Sabadell SERVEI D'OBRES PÚBLIQUES, MANTENIMENTS I PARCS JARDINS ÀREA DE COHESIÓ TERRITORIAL, SEGURETAT CIUTADANA I CIVISME	Títol projecte: **Projecte Parc de les Aigües Fase05 Obra Civil i Jocs d'Aigua**	Redacció: Rosa M Torra, Arquitecta Col 26.881/1	Dibuixat:	Escala: 1 : 2000 Data: 2023 02 14	**Vials. Arranjament de paviments**	**F5** **23E**

F5 PAVIMENTS NOUS

NomCurt	Phase Created	Mark	Area
ATL PEDRES TANCA	Jocs Aigua		4,00 m²
ATL PEDRES TANCA: 1			4,00 m²
LLAMBORDA BREINCO 300X100X100MM	Jocs Aigua	PAV F5 11	31,72 m²
LLAMBORDA BREINCO 300X100X100MM: 1			31,72 m²
PAV. FORM. PULIT+BASE	Jocs Aigua		99,91 m²
PAV. FORM. PULIT+BASE	Jocs Aigua		75,90 m²
PAV. FORM. PULIT+BASE	Jocs Aigua		69,46 m²
PAV. FORM. PULIT+BASE	Jocs Aigua		75,54 m²
PAV. FORM. PULIT+BASE	Jocs Aigua		18,45 m²
PAV. FORM. PULIT+BASE	Jocs Aigua		1,24 m²
PAV. FORM. PULIT+BASE: 6			340,50 m²
PAV. FORM. RENTAT+BASE	Jocs Aigua	PAV F5 21	67,64 m²
PAV. FORM. RENTAT+BASE	Jocs Aigua	PAV F5 22	30,17 m²
PAV. FORM. RENTAT+BASE	Jocs Aigua	PAV F5 23	50,61 m²
PAV. FORM. RENTAT+BASE	Jocs Aigua	PAV F5 24	123,60 m²
PAV. FORM. RENTAT+BASE: 4			272,03 m²
PAV. LLAMBORDES GRANIT	Jocs Aigua	PAV F5 31	271,43 m²
PAV. LLAMBORDES GRANIT	Jocs Aigua		4,00 m²
PAV. LLAMBORDES GRANIT: 2			275,43 m²
PAV. PANOT	Jocs Aigua		4,00 m²
PAV. PANOT: 1			4,00 m²
PAV. SAULÓ GARBELLAT	Jocs Aigua		4,00 m²
PAV. SAULÓ GARBELLAT: 1			4,00 m²
PAV. TRIANGULAR GRANIT	Jocs Aigua	PAV F5 41	9,14 m²
PAV. TRIANGULAR GRANIT	Jocs Aigua	PAV F5 42	0,60 m²
PAV. TRIANGULAR GRANIT	Jocs Aigua	PAV F5 43	4,79 m²
PAV. TRIANGULAR GRANIT	Jocs Aigua		4,00 m²
PAV. TRIANGULAR GRANIT: 4			18,53 m²
PAV.SAULÓ SÒLID+BASE	Jocs Aigua	PAV F5 51	400,04 m²
PAV.SAULÓ SÒLID+BASE	Jocs Aigua	PAV F5 52	93,01 m²
PAV.SAULÓ SÒLID+BASE	Jocs Aigua	PAV F5 53	29,18 m²
PAV.SAULÓ SÒLID+BASE	Jocs Aigua	PAV F5 54	120,75 m²
PAV.SAULÓ SÒLID+BASE	Jocs Aigua	PAV F5 55	11,59 m²
PAV.SAULÓ SÒLID+BASE	Jocs Aigua	PAV F5 56	19,71 m²
PAV.SAULÓ SÒLID+BASE	Jocs Aigua	PAV F5 57	4,72 m²
PAV.SAULÓ SÒLID+BASE	Jocs Aigua	PAV F5 58	49,67 m²
PAV.SAULÓ SÒLID+BASE	Jocs Aigua	PAV F5 59	22,12 m²
PAV.SAULÓ SÒLID+BASE	Jocs Aigua		4,00 m²
PAV.SAULÓ SÒLID+BASE: 10			754,77 m²
Grand total: 30			1704,98 m²

F5 VORADES I ALTRES LÍMITS

Family and Type	NomCurt	Phase Created	Comments	Mark	Length
Railing: 0Reixa_RivisaNature_1800mm	REIXA RIVISA NATURE 180CM	Jocs Aigua	Procedent de trasllat	TP F5 01	55,738 m
REIXA RIVISA NATURE 180CM: 1					55,738 m
Railing: 0Vorades_Superstep_1800x360mm	SUPERSTEP 1.80 m	Jocs Aigua		VOR F5 01	3,533 m
SUPERSTEP 1.80 m: 1					3,533 m
Railing: AjSBD_EmpalissadaCastanyer	TANCA CASTANYER+ ROLLS	Jocs Aigua	Arbustiva tipus 02	CAS 01	113,356 m
Railing: AjSBD_EmpalissadaCastanyer	TANCA CASTANYER+ ROLLS	Jocs Aigua	Arbustiva tipus 02	CAS 03	19,000 m
Railing: AjSBD_EmpalissadaCastanyer	TANCA CASTANYER+ ROLLS	Jocs Aigua	Arbustiva tipus 02	CAS 02	119,337 m
TANCA CASTANYER+ ROLLS: 3					251,693 m
Railing: 0Vorades_Arumi_500x495x300mm	VOR Arm	Jocs Aigua		VOR F5 11	35,295 m
VOR Arm: 1					35,295 m
Railing: Pedres del maestrat	VOR Pedres	Jocs Aigua		VOR F5 21	51,904 m
Railing: Pedres del maestrat	VOR Pedres	Jocs Aigua		VOR F5 22	47,405 m
Railing: Pedres del maestrat 2	VOR Pedres	Jocs Aigua		VOR F5 23	19,681 m
Railing: Pedres del maestrat	VOR Pedres	Jocs Aigua		VOR F5 24	26,646 m
Railing: Pedres del maestrat 3	VOR Pedres	Jocs Aigua		VOR F5 25	19,300 m
Railing: Pedres del maestrat 3	VOR Pedres	Jocs Aigua		VOR F5 26	19,300 m
Railing: Pedres del maestrat 3	VOR Pedres	Jocs Aigua		VOR F5 27	19,327 m
VOR Pedres: 7					203,564 m
Railing: 0Vorades_Taulo_200x100mm	VOR Tbl	Jocs Aigua		VOR F5 31	51,904 m
Railing: 0Vorades_Taulo_200x100mm	VOR Tbl	Jocs Aigua		VOR F5 32	5,317 m
Railing: 0Vorades_Taulo_200x100mm	VOR Tbl	Jocs Aigua		VOR F5 33	19,375 m
Railing: 0Vorades_Taulo_200x100mm	VOR Tbl	Jocs Aigua		VOR F5 34	3,545 m
VOR Tbl: 4					80,142 m
Railing: AjSBD_Vorades_Superstep_1200x360x150mm+HM20_e150/300	VOR. SUPERSTEP AL LLARG LLISA	Jocs Aigua		VOR F5 41	15,539 m
Railing: AjSBD_Vorades_Superstep_1200x360x150mm+HM20_e150/300	VOR. SUPERSTEP AL LLARG LLISA	Jocs Aigua		VOR F5 42	9,345 m
VOR. SUPERSTEP AL LLARG LLISA: 2					24,883 m
Grand total: 19					654,847 m

Este documento ha sido firmado por Rosa Maria Torra Reventós a las 14:23 del día 15/02/2023 by por Rosa Maria Torra Reventós a las 14:23 del día 15/02/2023. Mediante el código de verificación segura SK1SS64V2311TQOOOOOX puede comprobar la validez de la firma electrónica de los documentos firmados en la dirección web que le proporciona la entidad emisora del este documento.

Ajuntament de Sabadell
SERVEI D'OBRES PÚBLIQUES, MANTENIMENTS I PARCS JARDINS
ÀREA DE COHESIÓ TERRITORIAL, SEGURETAT CIUTADANA I CIVISME

Títol projecte:
Projecte Parc de les Aigües Fase05 Obra Civil i Jocs d'Aigua

Redacció:
Rosa M Torra, Arquitecta Col 26.881/1

Dibuixat:

Escala:

Data: 2023 02 14

Vials. Medicions paviments i vorades

F5
23F

Data Hora impressió 15/02/2023 13:59:47

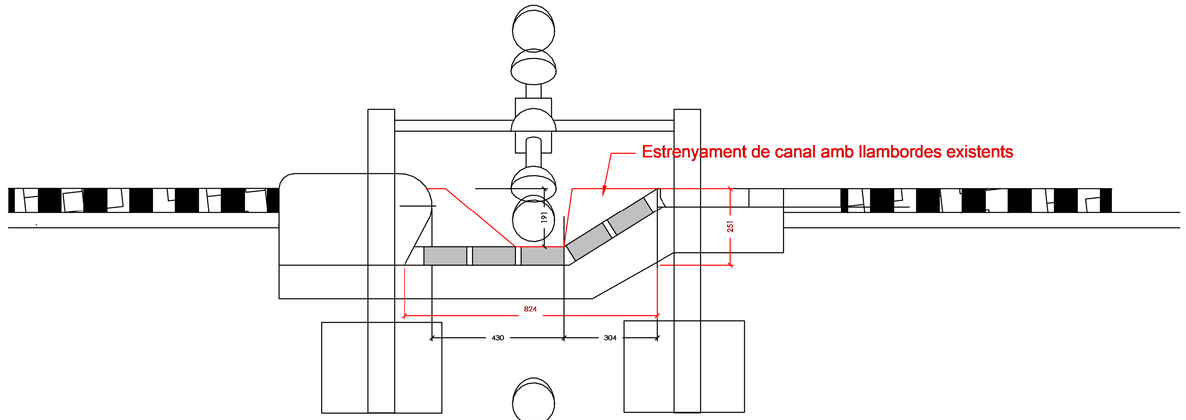

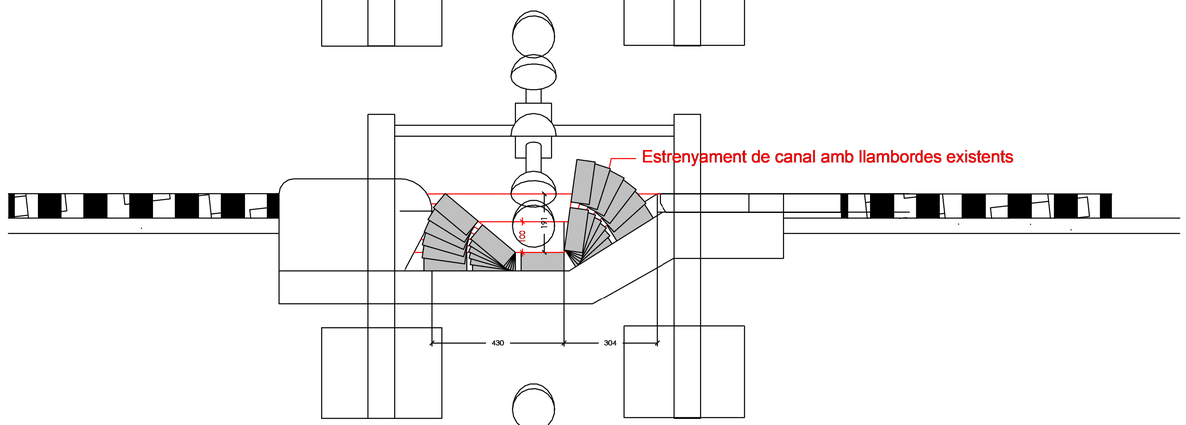

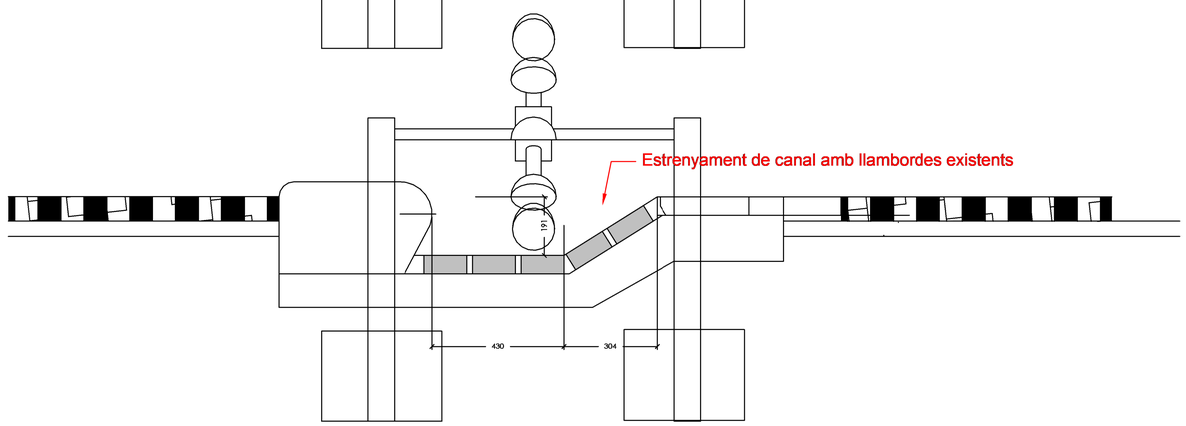

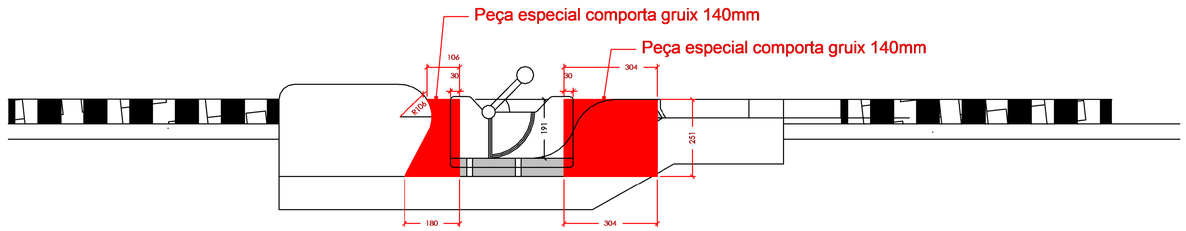

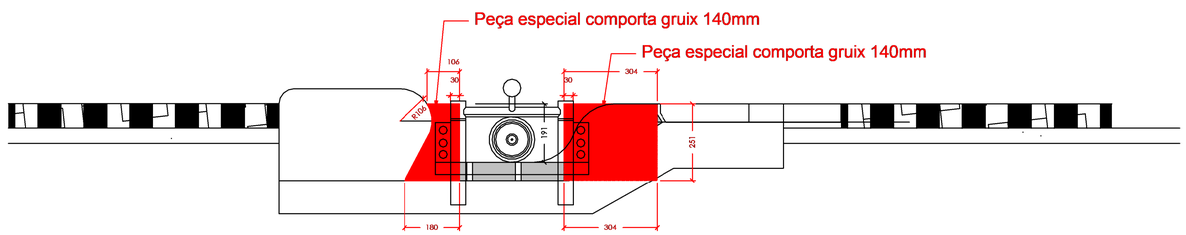



Ajuntament de Sabadell
SERVEI D'OBRES PÚBLIQUES, MANTENIMENTS I PARCS JARDINS
ÀREA DE COHESIÓ TERRITORIAL, SEGURETAT CIUTADANA I CIVISME

Títol projecte:
Projecte Parc de les Aigües Fase05 Obra Civil i Jocs d'Aigua

Redacció:
Rosa M Torra, Arquitecta Col 26.881/1

Dibuixat:

Escala:

Data: 2023 02 14

Elements Nous Paviment Peces Especials Granit i Escocells 5 de 5

F5 22G

Este documento ha sido firmado por Rosa Maria Torra Reventós a las 14:57 del día 16/02/2023y por Rosa Maria Torra Reventós a las 14:35 del día 16/02/2023. Mediante el código de verificación segura 5K1135AKV1317XQDOUCN puede comprobar la validez de la firma electrónica de los documentos firmados en la dirección web que le proporciona la entidad emisora de este documento.

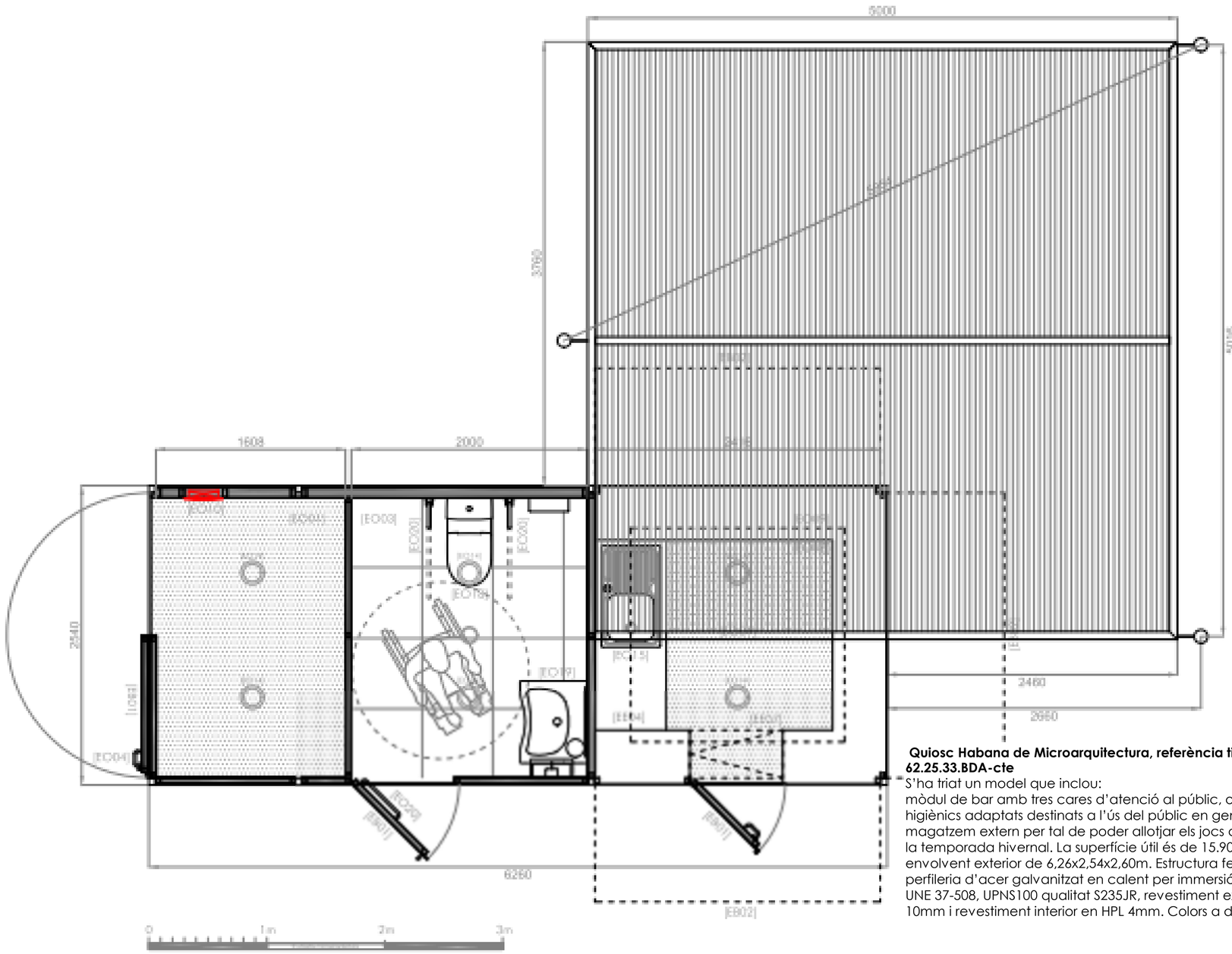

62.25.33.BDA-cte +PER2

ÓPTIMA

habana cubic shelter arts

projecte 4341
sabadell
quiosc bar amb bany
adaptat i magatzem

• planta

Quiosc Habana de Microarquitectura, referència tipus 62.25.33.BDA-cte

S'ha triat un model que inclou:
mòdul de bar amb tres cares d'atenció al públic, office i serveis higiènics adaptats destinats a l'ús del públic en general i magatzem extern per tal de poder allotjar els jocs de bany durant la temporada hivernal. La superfície útil és de 15.90m2, amb una envolvent exterior de 6,26x2,54x2,60m. Estructura feta amb perfileria d'acer galvanitzat en calent per immersió segons norma UNE 37-508, UPNS100 qualitat S235JR, revestiment exterior en HPL de 10mm i revestiment interior en HPL 4mm. Colors a definir per DF.

quadre de superficies aproximades	
zona bar	6,00m²
zona bany adaptat	5,00m²
zona magatzem	4,00m²
zona ombra pèrgola	25,00m²

6,26×2,54m

2,62m

15,90m²

URBADIS | microarquitectura s.l. | entença 218, e-5 | 08029 barcelona (spain) | tel (+34) 93 411 11 91 | www.urbadis.com | info@urbadis.com

URBADISmicro

Ajuntament de Sabadell
SERVEI D'OBRES PÚBLIQUES, MANTENIMENTS I PARCS JARDINS
ÀREA DE COHESIÓ TERRITORIAL, SEGURETAT CIUTADANA I CIVISME

Títol projecte:
Projecte Parc de les Aigües Fase05 Obra Civil i Jocs d'Aigua

Redacció:
Rosa M Torra, Arquitecta Col 26.881/1

Dibuixat:

Escala:

Data: 2023 02 14

Detalls Quiosc Amb Serveis Higiènics i Magatzem Planta General

F5 24A

Este documento ha sido firmado por Rosa Maria Torra Reventós a las 14:03 del día 15/02/2023 y por Rosa Maria Torra Reventós a las 14:25 del día 15/02/2023. Mediante el código de verificación segura 3413354123175Z2C0U2CK puede comprobar la validez de la firma electrónica de los documentos firmados en la dirección web que le proporciona la entidad emisora de este documento.

Data Hora impressió 15/02/2023 14:01:13

62.25.33.BDA-cte
ÓPTIMA

habana cubic snake axis

projecte 4341
sabadell
quiosc bar amb bany
adaptat i magatzem

• planta

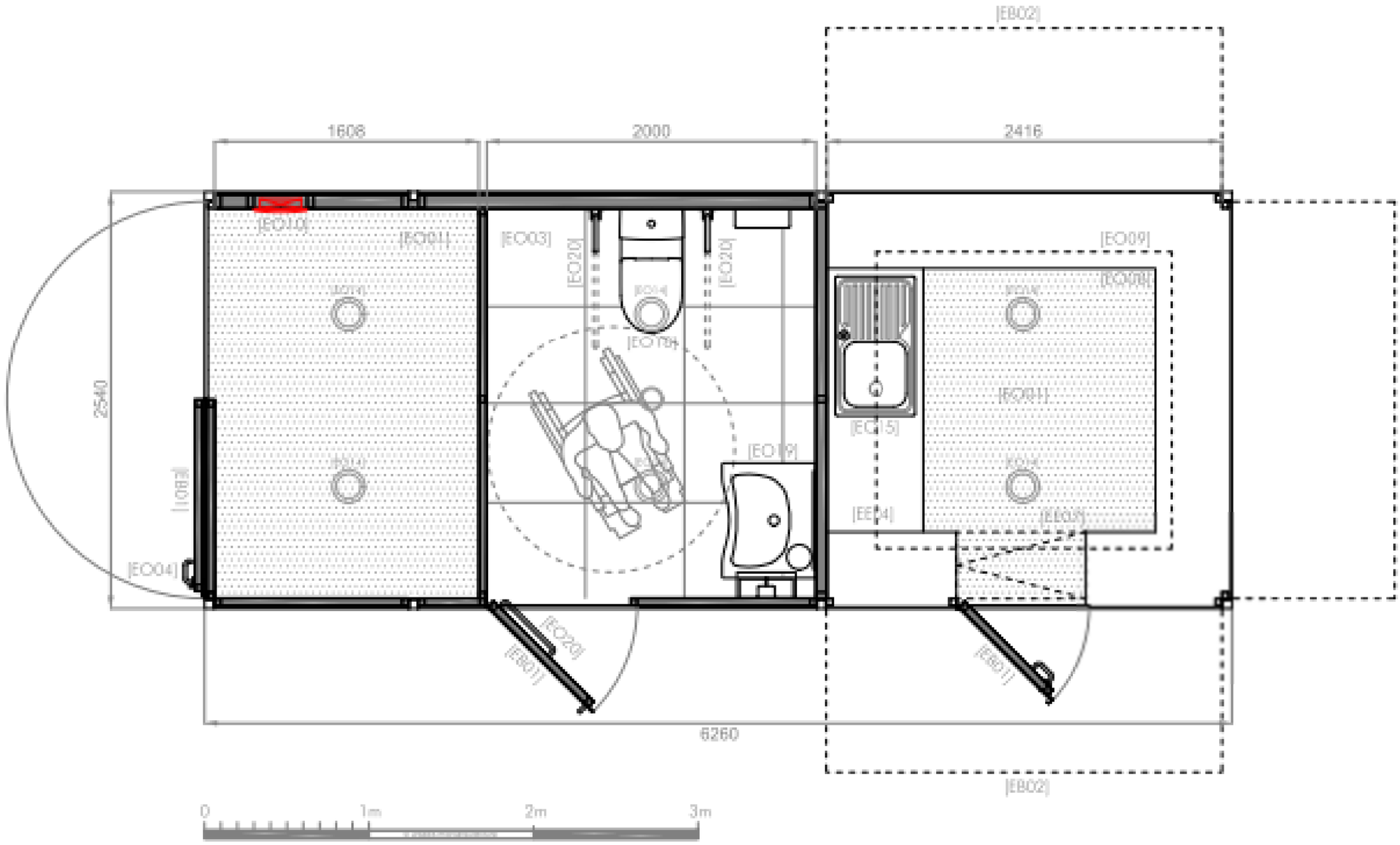

quadre de superficies aproximades

zona bar	6,00m²
zona bany adaptat	5,00m²
zona magatzem	4,00m²

6,26×2,54m

2,62m

15,90m²

URBADIS | microarquitectura s.l. | entença 218, e-5 | 08029 barcelona (spain) | tel (+34) 93 411 11 91 | www.urbadis.com | info@urbadis.com

URBADISmicro

Ajuntament de Sabadell SERVEI D'OBRES PÚBLIQUES, MANTENIMENTS I PARCS JARDINS ÀREA DE COHESIÓ TERRITORIAL, SEGURETAT CIUTADANA I CIVISME	Títol projecte: **Projecte Parc de les Aigües Fase05 Obra Civil i Jocs d'Aigua**	Redacció: Rosa M Torra, Arquitecta Col 26.881/1	Dibuixat:	Escala: Data: 2023 02 14	**Detalls Quiosc Amb Serveis Higiènics i Magatzem Planta**	**F5 24B**

Este documento ha sido firmado por Rosa Maria Torra Reventós a las 14:33 del día 16/02/2023 y por Rosa Maria Torra Reventós a las 14:35 del día 16/02/2023. Mediante el código de verificación segura SKL5354V131T2Q2OJ0X puede comprobar la validez de la firma electrónica de los documentos firmados en la dirección web que le proporciona la entidad emisora de este documento.

Data Hora impressió 15/02/2023 14:01:14

62.25.33.BDA-cte +PER2

ÓPTIMA

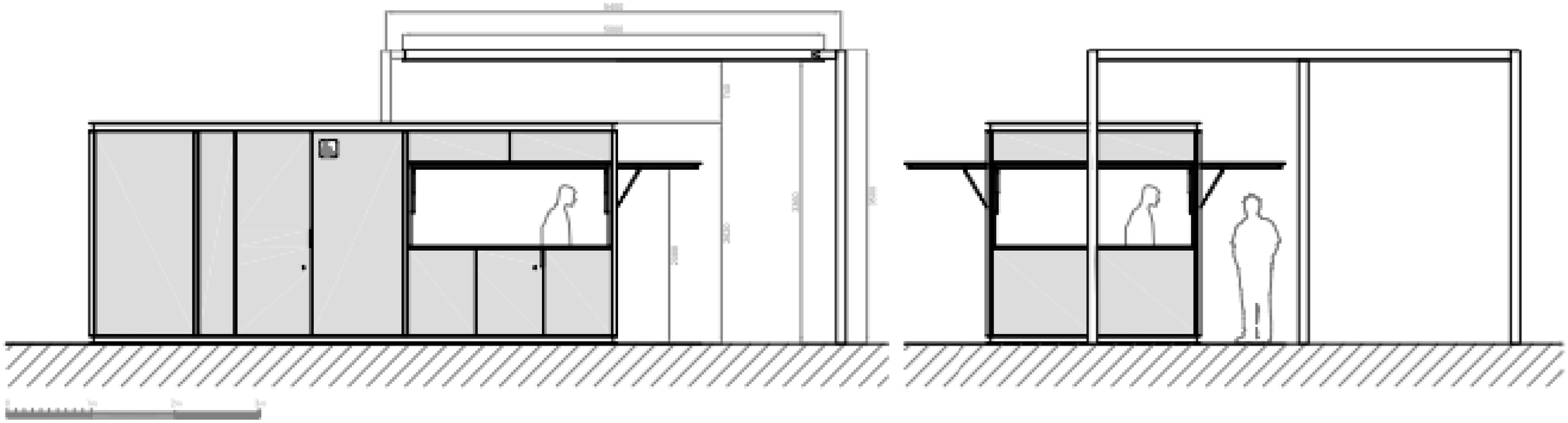

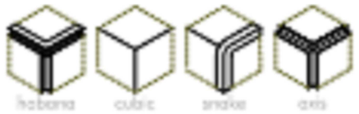

projecte 4341
sabadell
quiosc bar amb bany
adaptat i magatzem

• alçats

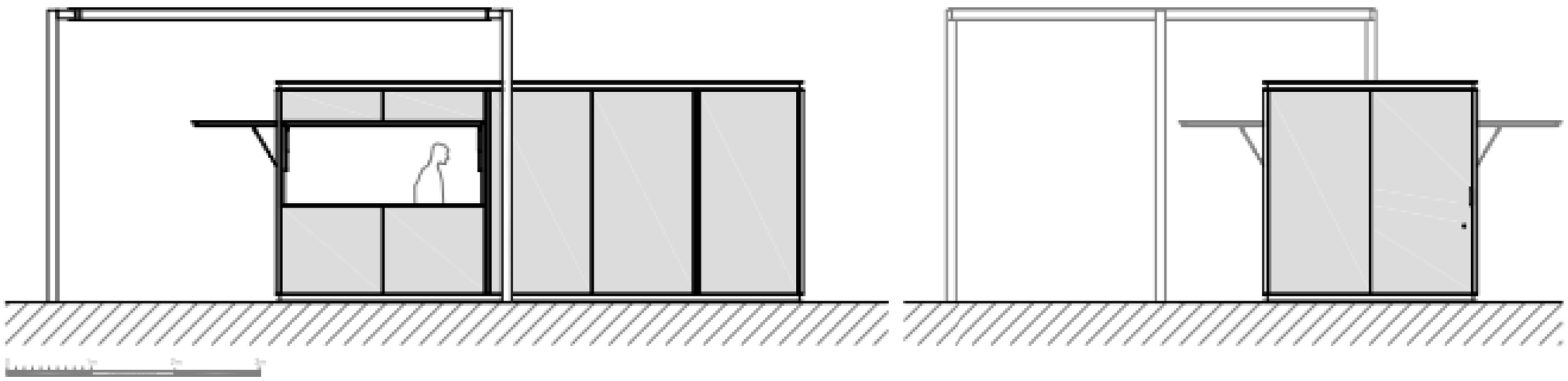

6,26×2,54m

2,62m

15,90m²

URBADIS | microarquitectura s.l. | entença 218, e-5 | 08029 barcelona (spain) | tel (+34) 93 411 11 91 | www.urbadis.com | info@urbadis.com

URBADISmicro

Ajuntament de Sabadell SERVEI D'OBRES PÚBLIQUES, MANTENIMENTS I PARCS JARDINS ÀREA DE COHESIÓ TERRITORIAL, SEGURETAT CIUTADANA I CIVISME	Títol projecte: **Projecte Parc de les Aigües Fase05 Obra Civil i Jocs d'Aigua**	Redacció: Rosa M Torra, Arquitecta Col 26.881/1	Dibuixat:	Escala: Data: 2023 02 14	**Detalls Quiosc Amb Serveis Higiènics i Magatzem Alçat**	**F5 24C**

Este documento ha sido firmado por Rosa Maria Torra Reventós a las 14:23 del día 16/02/2023y por Rosa Maria Torra Reventós a las 14:35 del día 16/02/2023. Mediante el código de verificación segura SK1535AV131T2Q2OXOX puede comprobar la validez de la firma electrónica de los documentos firmados en la dirección web que le proporciona la entidad emisora de este documento.

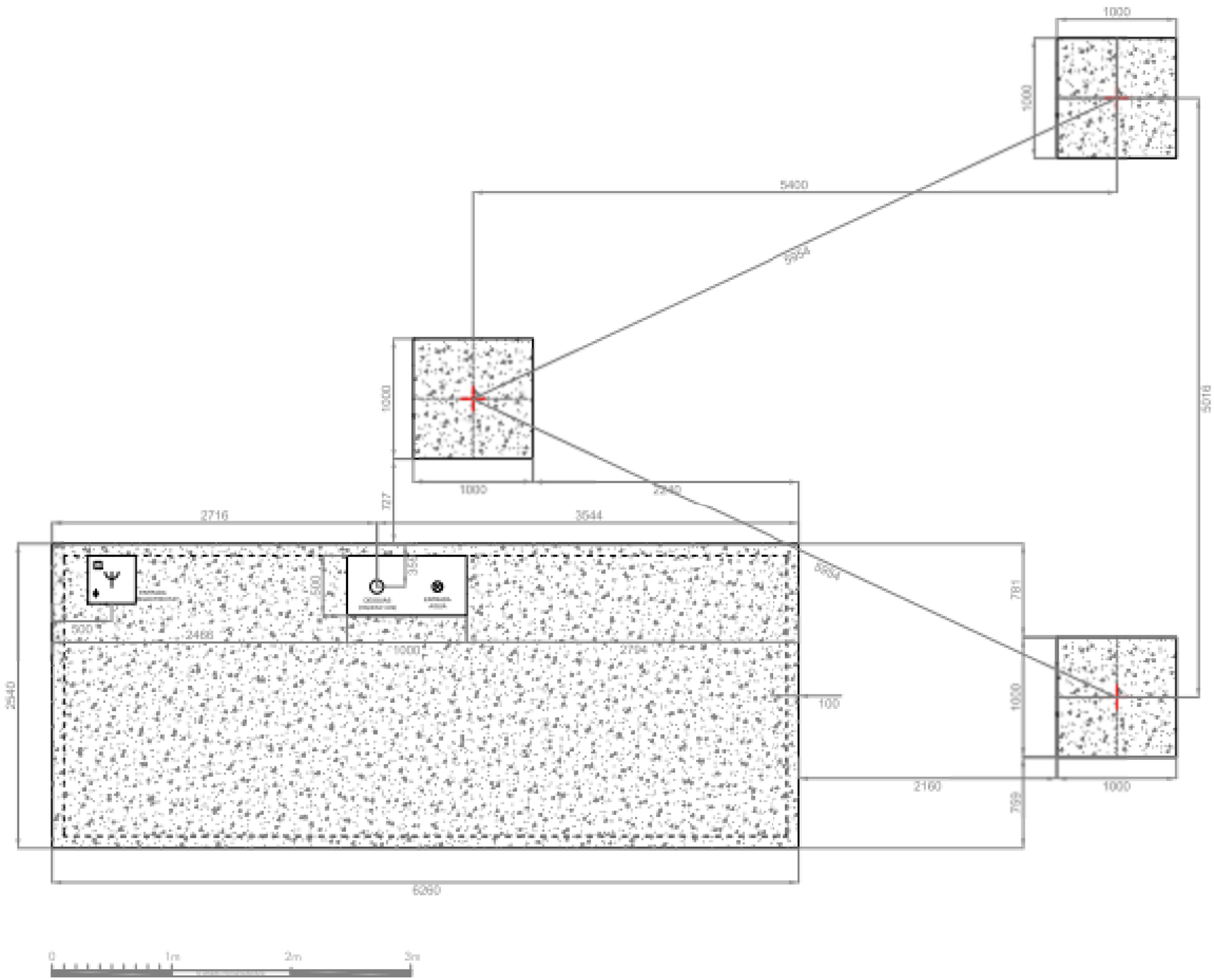

62.25.33.BDA-cte +PER2

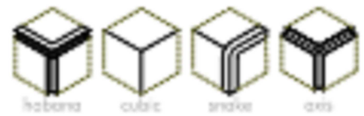

projecte 4341
sabadell
quiosc bar amb bany
adaptat i magatzem

• cimentació quiosc

Formigó armat HA-25
Armat B5005 2x Ø10/0,15x0,15
Recobriment nominal 30mm

• cimentació pèrgola

Formigó en massa HM-25
Dimensions 1,00x1,00x0,40m.

Este documento ha sido firmado por Rosa Maria Torra Reventós a las 14:33 del día 16/02/2023y por Rosa Maria Torra Reventós a las 14:35 del día 16/02/2023. Mediante el código de verificación segura SK15354V1317Q2OOXOX puede comprobar la validez de la firma electrónica de los documentos firmados en la dirección web que le proporciona la entidad emisora de este documento.

URBADIS | microarquitectura s.l. | entença 218, e-5 | 08029 barcelona (spain) | tel (+34) 93 411 11 91 | www.urbadis.com | info@urbadis.com

Ajuntament de Sabadell
SERVEI D'OBRES PÚBLIQUES, MANTENIMENTS I PARCS JARDINS
ÀREA DE COHESIÓ TERRITORIAL, SEGURETAT CIUTADANA I CIVISME

Títol projecte: **Projecte Parc de les Aigües Fase05 Obra Civil i Jocs d'Aigua**

Redacció: Rosa M Torra, Arquitecta Col 26.881/1

Dibuixat:

Escala:

Data: 2023 02 14

URBADIS micro

Detalls Quiosc Amb Serveis Higiènics i Magatzem Planta Fonamentació

F5
24D

Data Hora impressió 15/02/2023 14:01:17

62.25.33.BDA-cte



projecte 4341
sabadell
quiosc bar amb bany
adaptat i magatzem

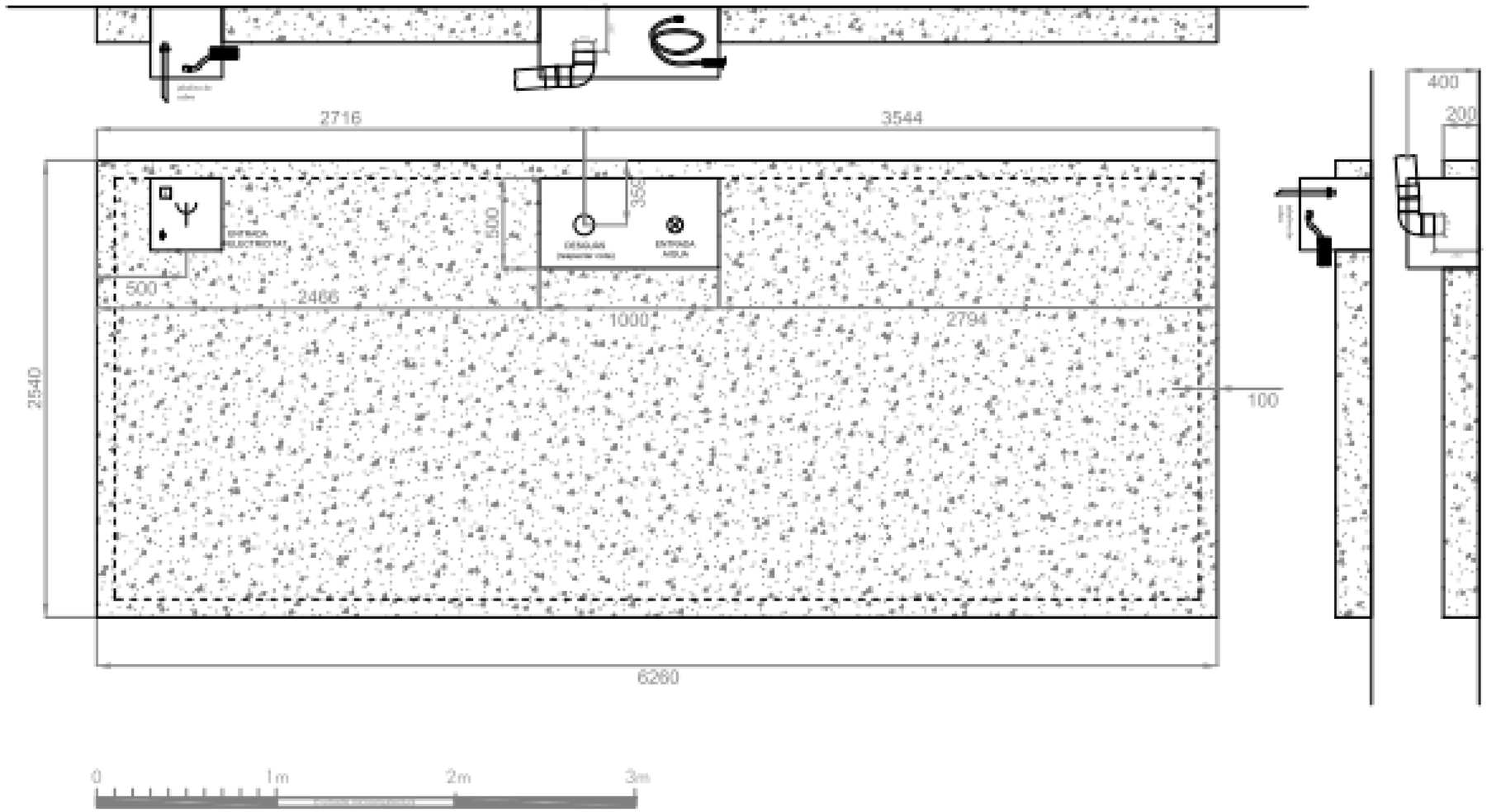

• cimentació

Opció sabates:
Formigó en massa HM-25
Dimensions 40x40x40cm.

Opció llosa:
Formigó armat HA-25
Armat B500S 2x Ø10/0,15x0,15
Recobriment nominal 30mm

• escomeses

Es recomana fer arquetes de registre amb tapa per a totes les escomeses. Clau de pas entre l'escomesa d'aigua i el quiosc.

- Deixar 2m. de tub de polietilè acabat en clau de pas i mascle de connexió per aigua potable.

- Deixar tub ø110mm PVC femella en vertical a 25cm per sota del nivell del sòl per a desguàs. Respectar les cotes de connexió dels lavabos.

- Tres metres del cable d'electricitat corresponent i javalina de coure per a connexió a terra de l'estructura.

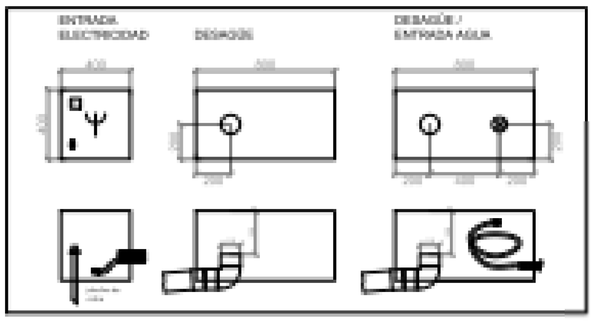

URBADIS | microarquitectura s.l. | entença 218, e-5 | 08029 barcelona (spain) | tel (+34) 93 411 11 91 | www.urbadis.com | info@urbadis.com

URBADISmicro

Ajuntament de Sabadell SERVEI D'OBRES PÚBLIQUES, MANTENIMENTS I PARCS JARDINS ÀREA DE COHESIÓ TERRITORIAL, SEGURETAT CIUTADANA I CIVISME	Títol projecte: **Projecte Parc de les Aigües Fase05 Obra Civil i Jocs d'Aigua**	Redacció: Rosa M Torra, Arquitecta Col 26.881/1	Dibuixat:	Escala: Data: 2023 02 14	**Detalls Quiosc Amb Serveis Higiènics i Magatzem Escomeses de serveis**	**F5 24E**

Este documento ha sido firmado por Rosa Maria Torra Reventós a las 14:35 del día 16/02/2023y por Rosa Maria Torra Reventós a las 14:35 del día 16/02/2023. Mediante el código de verificación segura SKLS54V131T2Q2OXXX puede comprobar la validez de la firma electrónica de los documentos firmados en la dirección web que le proporciona la entidad emisora de este documento.

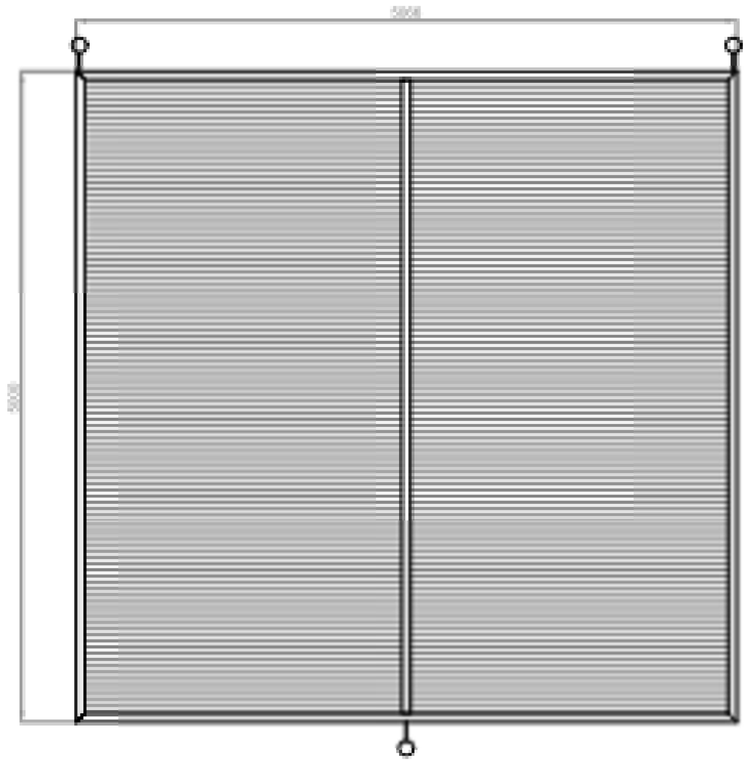



PER2
pèrgolahabana

Disseny Màrius Quintana, arq.

Model industrial propietat de MICROARQUITECTURA S.L. Aquesta empresa com a posseïdora dels registres i propietat intel·lectual, es reserva el dret d'actuar a reclamar judicialment davant les possibles infraccions a vulneracions que sobre els citats drets.

projecte 4341
sabadell
quiosc bar amb bany
adaptat i magatzem

descripció tècnica
versió bàsica

1- pilars model habana 114×3mm. galvanitzats en calent amb banderola d'unió cargolada e=100mm.
2- bigues model habana IPN140 galvanitzado en calent, acoblado amb cargols d'acer inoxidable.
3- engraellat model habana en llistons de fusta de pi amb tractament autoclau.

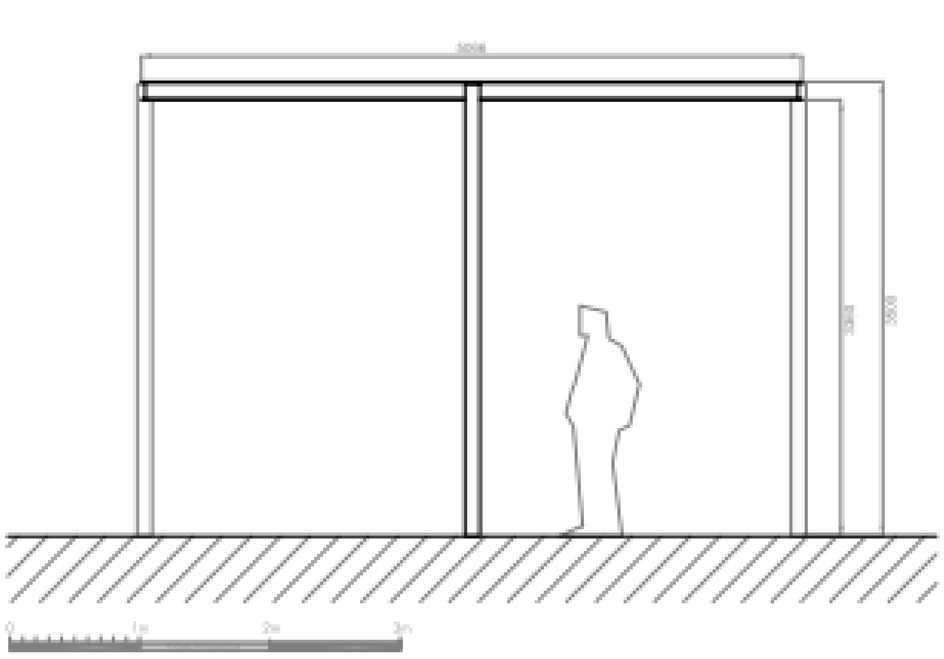

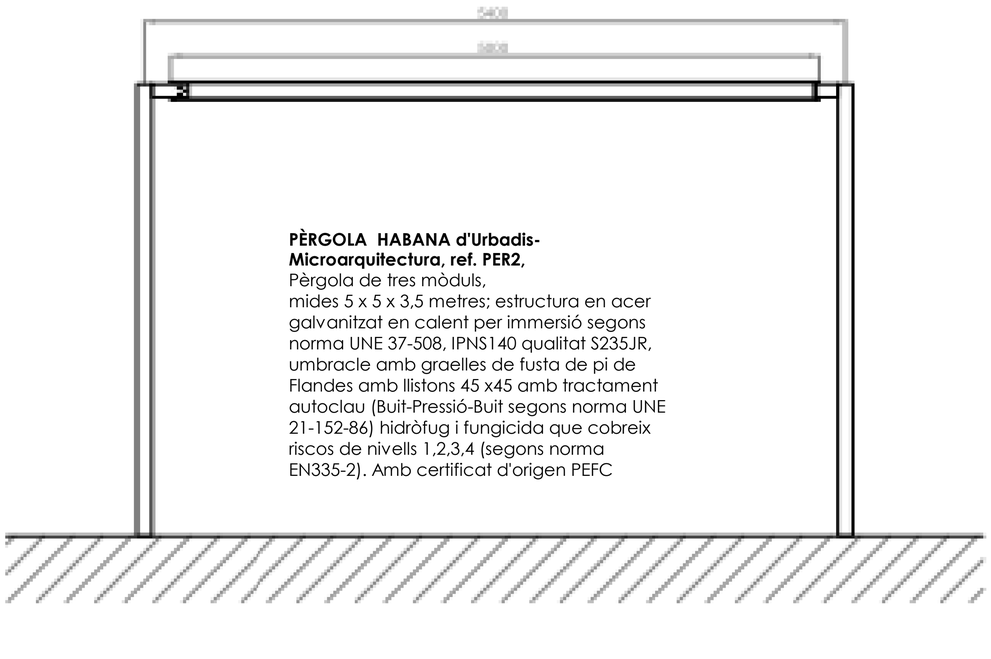

PÈRGOLA HABANA d'Urbadis-Microarquitectura, ref. PER2,
Pèrgola de tres mòduls,
mides 5 x 5 x 3,5 metres; estructura en acer galvanitzat en calent per immersió segons norma UNE 37-508, IPNS140 qualitat S235JR, umbracle amb graelles de fusta de pi de Flandes amb llistons 45 x45 amb tractament autoclau (Buit-Pressió-Buit segons norma UNE 21-152-86) hidròfug i fungicida que cobreix riscos de nivells 1,2,3,4 (segons norma EN335-2). Amb certificat d'origen PEFC

5,06×5,00m

3,50m

25,00m²

URBADIS | microarquitectura s.l. | entença 218, e-5 | 08029 barcelona (spain) | tel (+34) 93 411 11 91 | www.urbadis.com | info@urbadis.com

URBADISmicro

Ajuntament de Sabadell SERVEI D'OBRES PÚBLIQUES, MANTENIMENTS I PARCS JARDINS ÀREA DE COHESIÓ TERRITORIAL, SEGURETAT CIUTADANA I CIVISME	Títol projecte: **Projecte Parc de les Aigües Fase05 Obra Civil i Jocs d'Aigua**	Redacció: Rosa M Torra, Arquitecta Col 26.881/1	Dibuixat:	Escala:	**Detalls Quiosc Amb Serveis Higiènics i Magatzem Pèrgola**	**F5 24F**
				Data: 2023 02 14		

Este documento ha sido firmado por Rosa Maria Torra Reventós a las 14:33 del día 16/02/2023y por Rosa Maria Torra Reventós a las 14:35 del día 16/02/2023. Verificable en el código de verificación seguro SK13354V1317ZQOVJOCN puede comprobar la validez de la firma electrónica de los documentos firmados en la dirección web que le proporciona la entidad emisora de este documento.

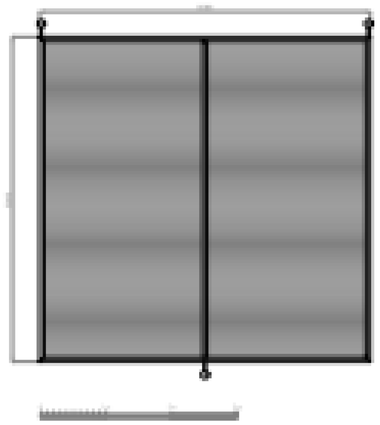

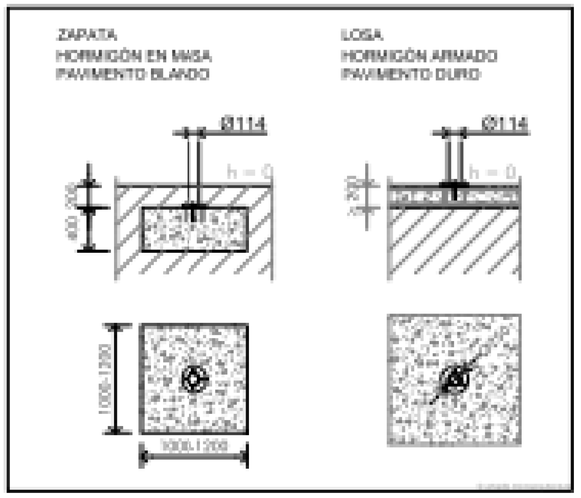

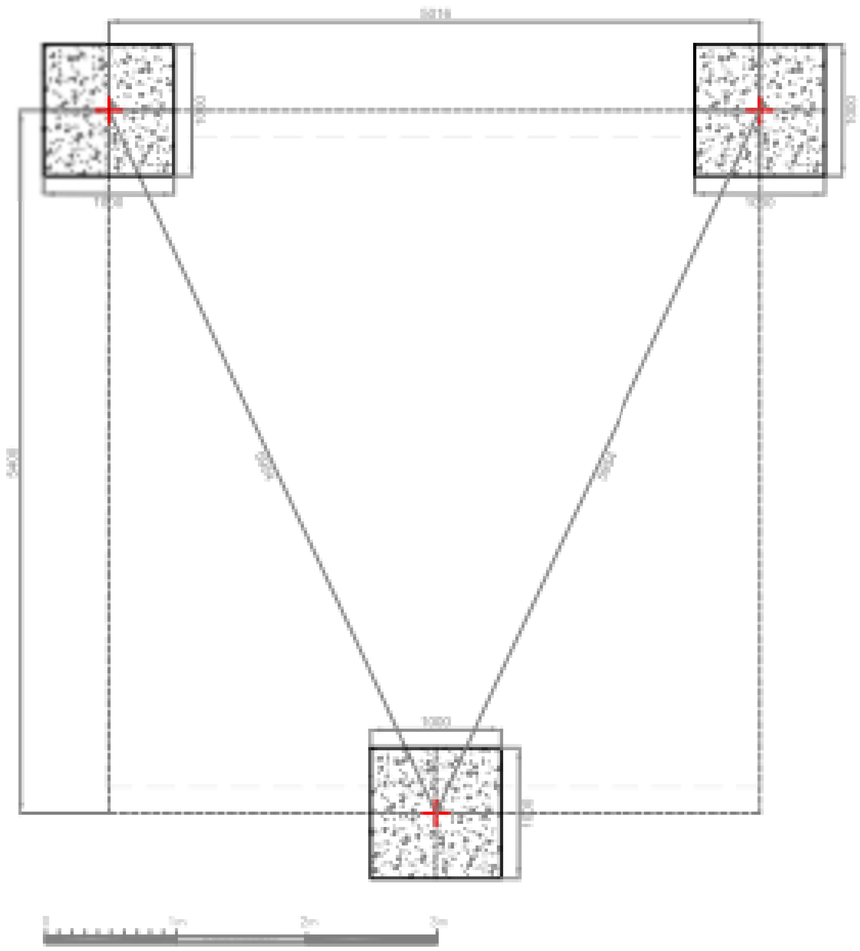
3219
1000
1000
1000

Este documento ha sido firmado por Rosa Maria Torra Reventós a las 14:35 del día 16/02/2023y por Rosa Maria Torra Reventós a las 14:35 del día 16/02/2023. Mediante el código de verificación segura SNLS35HV1317ZQOOUOX puede comprobar la validez de la firma electrónica de los documentos firmados en la dirección web que le proporciona la entidad emisora de este documento.

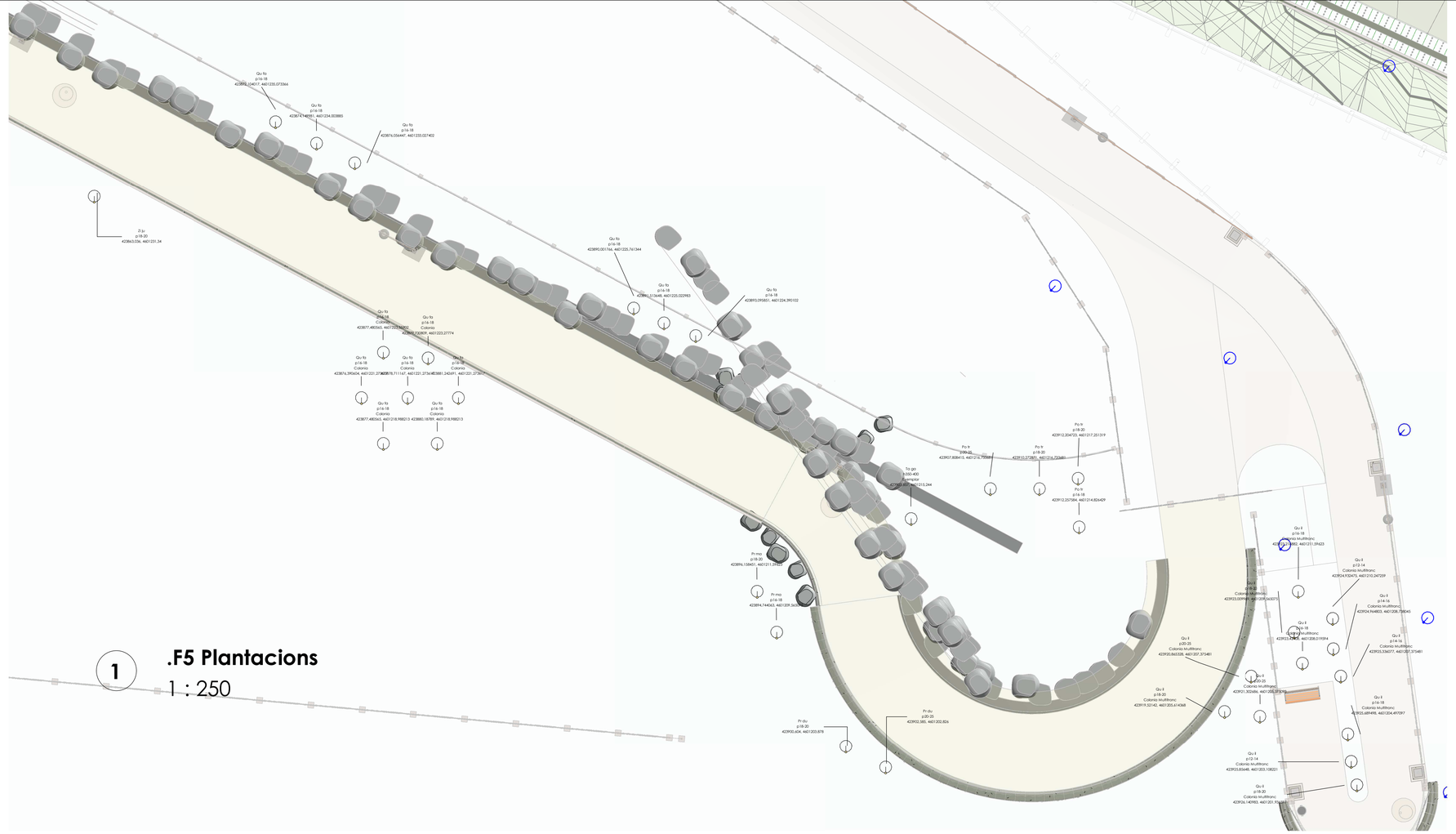

1

.F5 Plantacions

1 : 250

F5. Llistat arbres

Arbust_especie_abreviatura	Arbre_especie	Arbre_perímetre	Arbre_presentacio	Arbre_comentaris	Sector_Reg_Arqueta_01	Mark	Valor X	Valor Y	TutorDoble	Count
Po tr	Populus tremula	p16-18					423912,257584	4601214,826429	Yes	1
Po tr	Populus tremula	p18-20					423910,272871	4601216,733681	Yes	1
Po tr	Populus tremula	p20-25					423907,808415	4601216,733681	Yes	1
Po tr	Populus tremula	p18-20					423912,204723	4601217,251319	Yes	1
Po tr: 4										4
Pr du	Prunus dulcis	p18-20					423900,604	4601203,878		1
Pr du	Prunus dulcis	p20-25					423902,585	4601202,826		1
Pr du: 2										2
Pr ma	Prunus mahaleb	p18-20					423896,158451	4601211,59623	Yes	1
Pr ma	Prunus mahaleb	p16-18					423894,744063	4601209,565075	Yes	1
Pr ma: 2										2
Qu fa	Quercus faginea	p16-18					423890,001766	4601225,761344	Yes	1
Qu fa	Quercus faginea	p16-18					423891,513648	4601225,022983	Yes	1
Qu fa	Quercus faginea	p16-18					423893,095851	4601224,390102	Yes	1
Qu fa	Quercus faginea	p16-18					423872,104017	4601235,073366	Yes	1
Qu fa	Quercus faginea	p16-18					423874,149981	4601234,003885	Yes	1
Qu fa	Quercus faginea	p16-18					423876,056447	4601233,027402	Yes	1
Qu fa	Quercus faginea	p16-18		Colonia			423877,480565	4601223,55902	Yes	1
Qu fa	Quercus faginea	p16-18		Colonia			423879,730809	4601223,27774	Yes	1
Qu fa	Quercus faginea	p16-18		Colonia			423881,242691	4601221,273617	Yes	1
Qu fa	Quercus faginea	p16-18		Colonia			423878,711167	4601221,273617	Yes	1
Qu fa	Quercus faginea	p16-18		Colonia			423876,390604	4601221,273617	Yes	1
Qu fa	Quercus faginea	p16-18		Colonia			423880,18789	4601218,988213	Yes	1
Qu fa	Quercus faginea	p16-18		Colonia			423877,480565	4601218,988213	Yes	1
Qu fa: 13										13
Qu il	Quercus ilex	p12-14		Colonia Multitronc			423924,932475	4601210,247259	Yes	1
Qu il	Quercus ilex	p14-16		Colonia Multitronc			423925,336077	4601207,375481	Yes	1
Qu il	Quercus ilex	p16-18		Colonia Multitronc			423925,689498	4601204,497097	Yes	1
Qu il	Quercus ilex	p18-20		Colonia Multitronc			423926,140983	4601201,936597	Yes	1
Qu il	Quercus ilex	p20-25		Colonia Multitronc			423920,865328	4601207,375481	Yes	1
Qu il	Quercus ilex	p12-14		Colonia Multitronc			423925,85648	4601203,108221	Yes	1
Qu il	Quercus ilex	p14-16		Colonia Multitronc			423924,964803	4601208,738045	Yes	1
Qu il	Quercus ilex	p16-18		Colonia Multitronc			423923,42408	4601208,019594	Yes	1
Qu il	Quercus ilex	p18-20		Colonia Multitronc			423923,009969	4601209,565075	Yes	1
Qu il	Quercus ilex	p20-25		Colonia Multitronc			423921,302686	4601205,375093	Yes	1
Qu il	Quercus ilex	p18-20		Colonia Multitronc			423919,52142	4601205,61436	Yes	1
Qu il	Quercus ilex	p16-18		Colonia Multitronc			423923,216882	4601211,59623	Yes	1
Qu il: 12										12
Ta ga	Tamarix gallica	h350-400		Exemplar			423903,857	4601215,244	Yes	1
Ta ga: 1										1
Zi ju	Ziziphus jujuba	p18-20					423863,036	4601231,34		1
Zi ju: 1										1
Grand total: 35										35

Ajuntament de Sabadell
SERVEI D'OBRES PÚBLIQUES, MANTENIMENTS I PARCS JARDINS
ÀREA DE COHESIÓ TERRITORIAL, SEGURETAT CIUTADANA I CIVISME

Títol projecte:
Projecte Parc de les Aigües Fase05 Obra Civil i Jocs d'Aigua

Redacció:
Rosa M Torra, Arquitecta Col 26.881/1

Dibuixat:

Escala: 1 : 250

Data: 2023 02 14

Jardineria 1 de 2

F5
25A

U	EUPHORBIA RIGIDA, C-3L	20,00
U	CAPPARIS ESPINOSA, C-3L.	20,00
U	COMBINAT DE CISTUS, C-2L	60,00
U	DASYLIRION LONGISSIUM, C-3L	60,00
U	EUPHORBIA SPINOSA, C-3L	20,00
U	ANTHYLLIS CITYSOIDES, C-3L	20,00
U	NASELLA TERVISSIMA, C-3L	20,00
U	IRIS URQUICULARIS, C-3L	20,00
U	HELLEBORUS FOETIDUS, C-3L	20,00
U	PLANTACIÓ ARBUSTIVA, C-3L	250,00
M3	PAV.SAULÓ GARBELLAT, AL 98%	4,00
M3	PAVIMENT DE GRANIT D'ORTOSA (GRESA), 6-12 MM	6,00



Pedres del Maestrat, calcària de tipus vermellós

Este documento ha sido firmado por Rosa Maria Torra Reventós a las 14:23 del día 16/02/2023 y por Rosa Maria Torra Reventós a las 14:35 del día 16/02/2023. Mediante el código de verificación segura 5K1535AV131720Q0OJ0X puede comprobar la validez de la firma electrónica de los documentos firmados en la dirección web que le proporciona la entidad emisora de este documento.

Ajuntament de Sabadell SERVEI D'OBRES PÚBLIQUES, MANTENIMENTS I PARCS JARDINS ÀREA DE COHESIÓ TERRITORIAL, SEGURETAT CIUTADANA I CIVISME	Títol projecte: **Projecte Parc de les Aigües Fase05 Obra Civil i Jocs d'Aigua**	Redacció: Rosa M Torra, Arquitecta Col 26.881/1	Dibuixat:	Escala: Data: 2023 02 14	**Jardineria 2 de 2**	**F5** **25B**

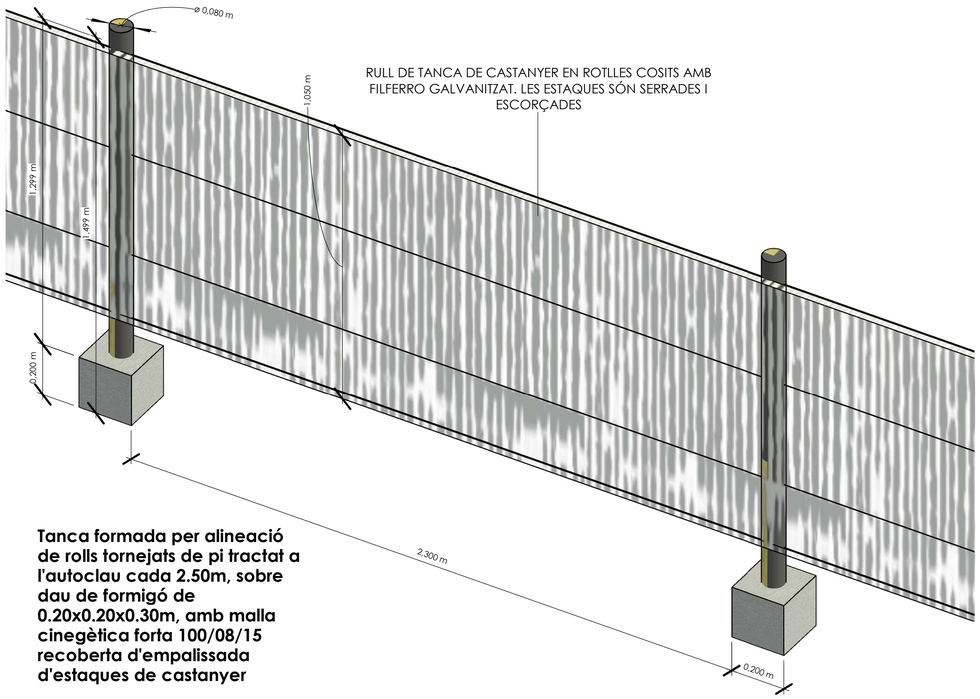

RULL DE TANCA DE CASTANYER EN ROTLLES COSITS AMB FILFERRO GALVANITZAT. LES ESTAQUES SÓN SERRADES I ESCORÇADES

Tanca formada per alineació de rolls tornejats de pi tractat a l'autoclau cada 2.50m, sobre dau de formigó de 0.20x0.20x0.30m, amb malla cinegètica forta 100/08/15 recoberta d'empalissada d'estaques de castanyer

1 **F5 3D Tanca de protecció de la biodiversitat**

Fitor Forestal®

Malla Ramadera Forta

Malla cinegética reforçada amb nus tipus frontissa i triple galvanitzatda. S'utilitza normalment per a tancaments ramadersreforçats de finques i residencials en entorns naturals.

Especificacions Sèrie

- Diàmetre del filferro superior i inferior: 3mm
- Diàmetre dels filferros entremitjos: 2.5mm
- Distància entre els fils verticals: 15cm
- Resistència filferros exteriors i horitzontals: 600/800N/mm2
- Resistència filferros verticals: 400/600N/mm2
- Galvanitzat 244 gr Zn/m2



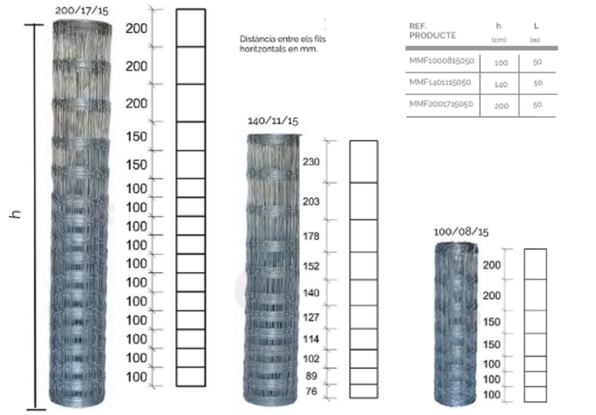

REF. PRODUCTE	h (cm)	L (m)
MMF1000815050	100	50
MMF1401115050	140	50
MMF2001715050	200	50

Fitor Forestal®

Fitor Forestal és una empresa especialitzada en fusta tractada per a obres de paisatgisme i jardineria. A Fitor-fusta, Fitor-tanques i Fitor-mobles hi trobareu les millors solucions en fusta d'exterior per als vostres projectes. Fitor Forestal es reserva el dret a variar les característiques dels productes sense avís previ.

Certificació ISO 9001 ISO 14001 · Gestió forestal sostenible PEFC · Associació Catalana d'Empreses de Treballs Forestals acetref

Fitor Forestal Camí de Fitor, s/n 17310 Fontetà, Girona T+ 34 972 64 37 58 F+34 972 64 48 31 info@fitorforestal.com www.fitorforestal.com

© 2016

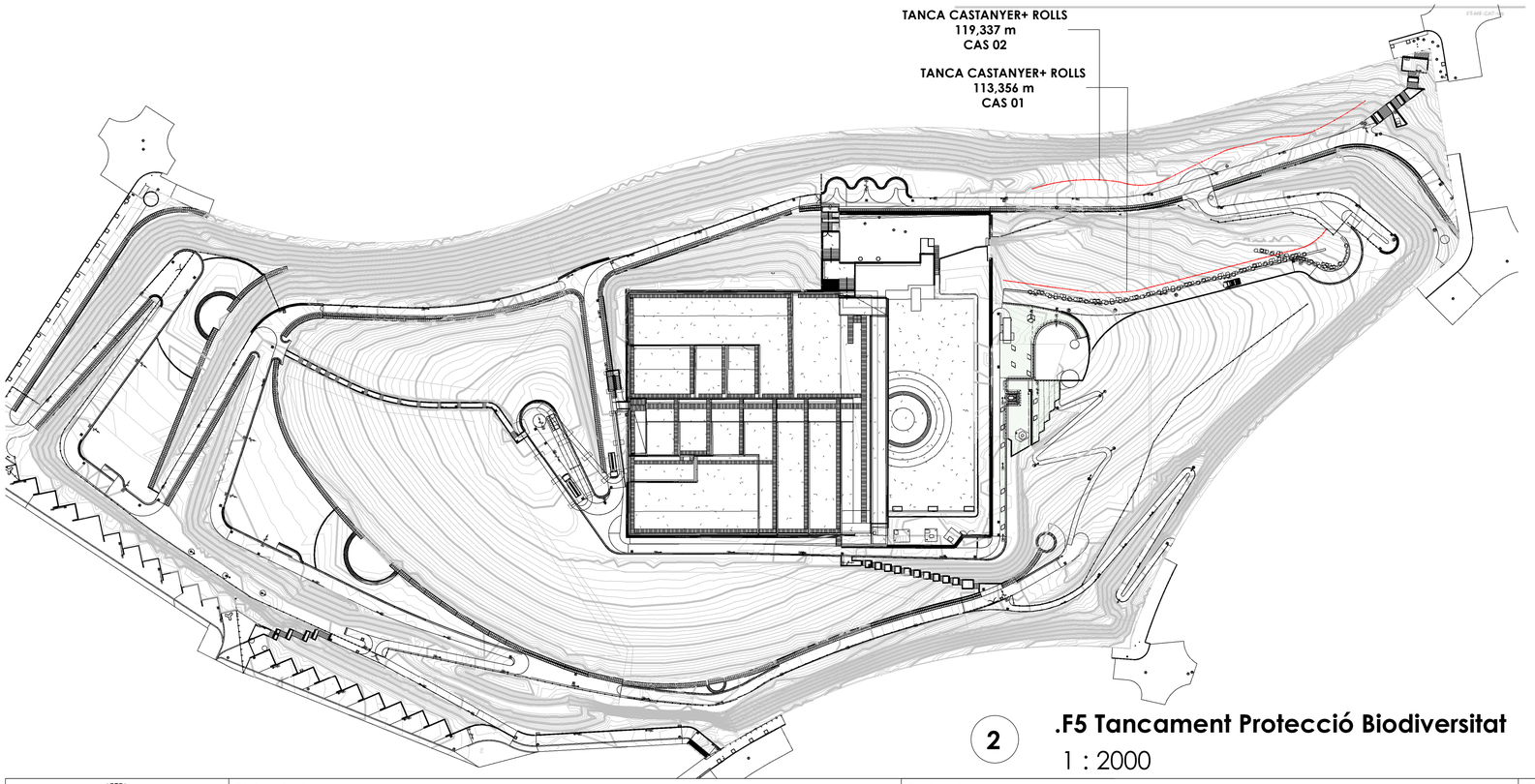

2 **.F5 Tancament Protecció Biodiversitat**

1 : 2000

Fitor Forestal®

Palissada Castanyer

Castanyer

Palissada de fusta de castanyer natural per tancaments, jardineria, protecció de parterres i escocells, retenció de sorra i neu.

Rotllos d'estaques de castanyer teixides amb filferro galvanitzat fàcilment integrables en espais naturals i molt bona opció per a naturalitzar espais urbans.





REF. PRODUCTE	H (cm)	L (cm)
TC080500	80	500
TC105500	105	500
TC120500	120	500
TC155500	155	500
TC205500	205	500

Especificacions Fusta

Fusta
Castanyer escorçat a ma.

Acabat
Estaques escorçades, amb punta i aserrades.
Gruix de les estaques: 4-6cm.
Espai entre les estaques: 1.5-3cm.
Filferro: Cosides amb 4 filferros galvanitzats de Ø1,5mm.

Tractament
Sense tractament

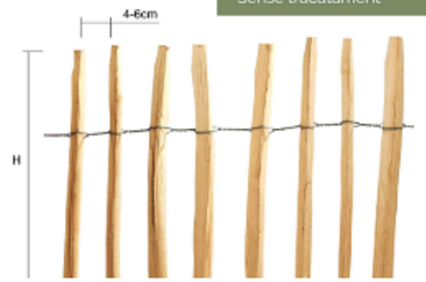

Fitor Forestal®

Fitor Forestal és una empresa especialitzada en fusta tractada per a obres de paisatgisme i jardineria. A Fitor-fusta, Fitor-tanques i Fitor-mobles hi trobareu les millors solucions en fusta d'exterior per als vostres projectes. Fitor Forestal es reserva el dret a variar les característiques dels productes sense avís previ.

Certificació ISO 9001 ISO 14001 · Gestió forestal sostenible PEFC · Associació Catalana d'Empreses de Treballs Forestals acetref

Fitor Forestal C/ de la Llum, 8 Pol. Ind. 17200 Palafrugell, Girona T+ 34 972 64 37 58 F+34 972 64 48 31 info@fitorforestal.com www.fitorforestal.com

© 2016

FT-Palissadacastanyer-TC-CAT-V0

Ajuntament de Sabadell SERVEI D'OBRES PÚBLIQUES, MANTENIMENTS I PARCS JARDINS ÀREA DE COHESIÓ TERRITORIAL, SEGURETAT CIUTADANA I CIVISME	Títol projecte: **Projecte Parc de les Aigües Fase05 Obra Civil i Jocs d'Aigua**	Redacció: Rosa M Torra, Arquitecta Col 26.881/1	Dibuixat:	Escala: 1 : 2000 Data: 2023 02 14	**Tancament de protecció de la biodiversitat**	**F5 26**

Este documento ha sido firmado por Rosa Maria Torra Reventós a las 14:33 del día 15/02/2023y por Rosa Maria Torra Reventós a las 14:35 del día 15/02/2023. Mediante el código de verificación segura SN135S4Y1317Z42KOUXK puede comprobar la validez de la firma electrónica de los documentos firmados en la

Data Hora impressió 15/02/2023 14:02:21

1 F5 3D Escala Carrer Adriana

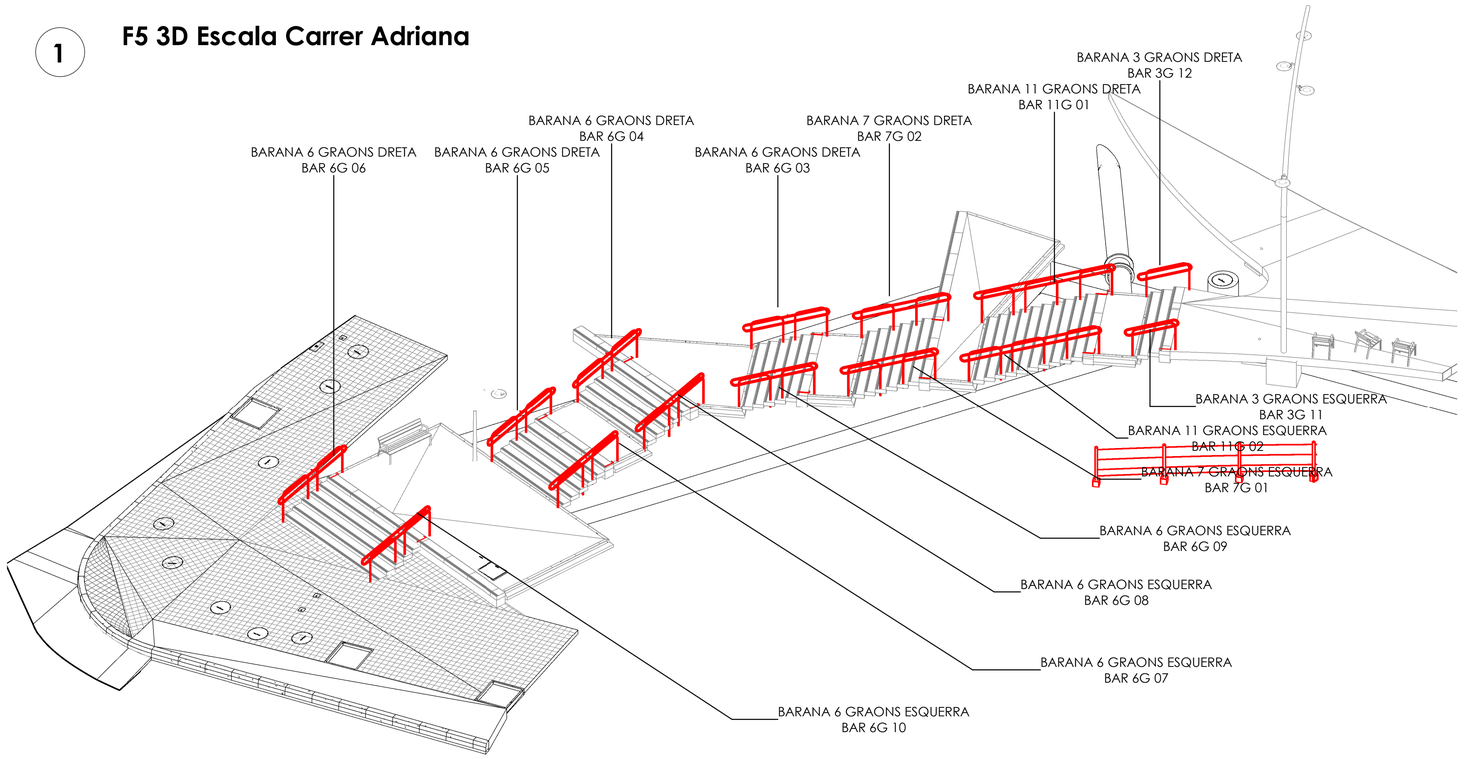

2 F5 3D Escala Passatge Moscú

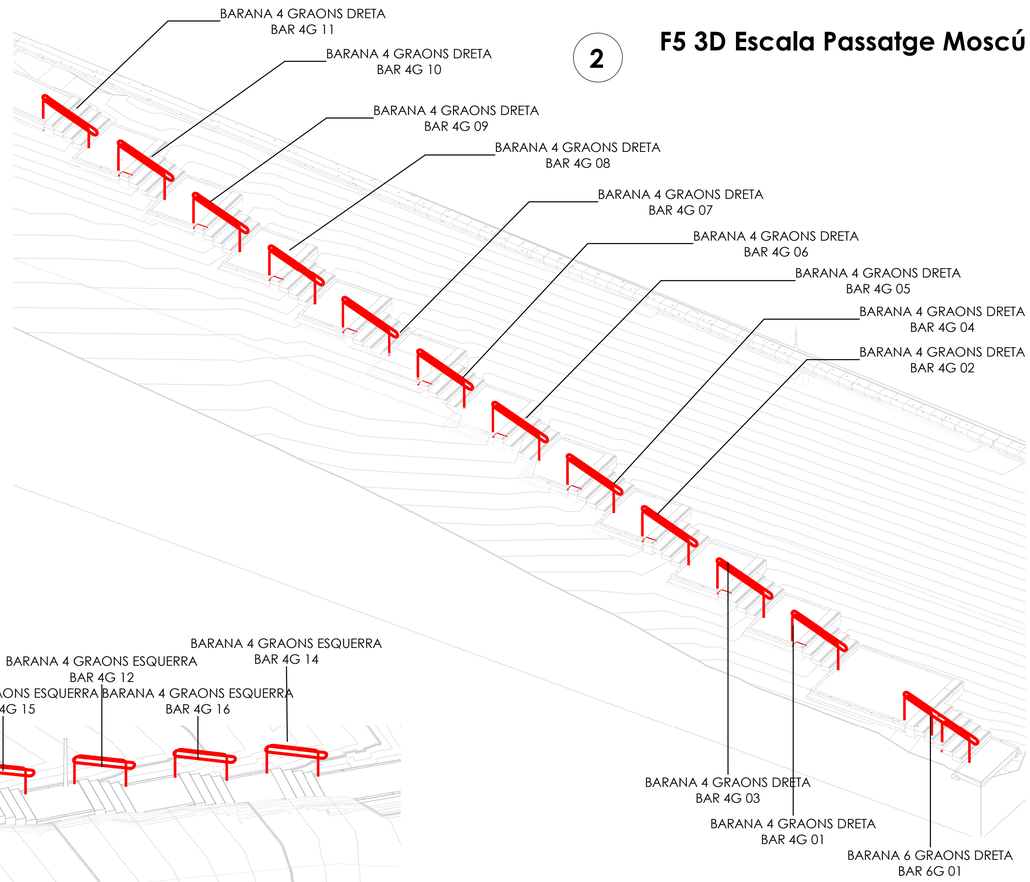

3 F5 3D Escala Av. Estrasburg

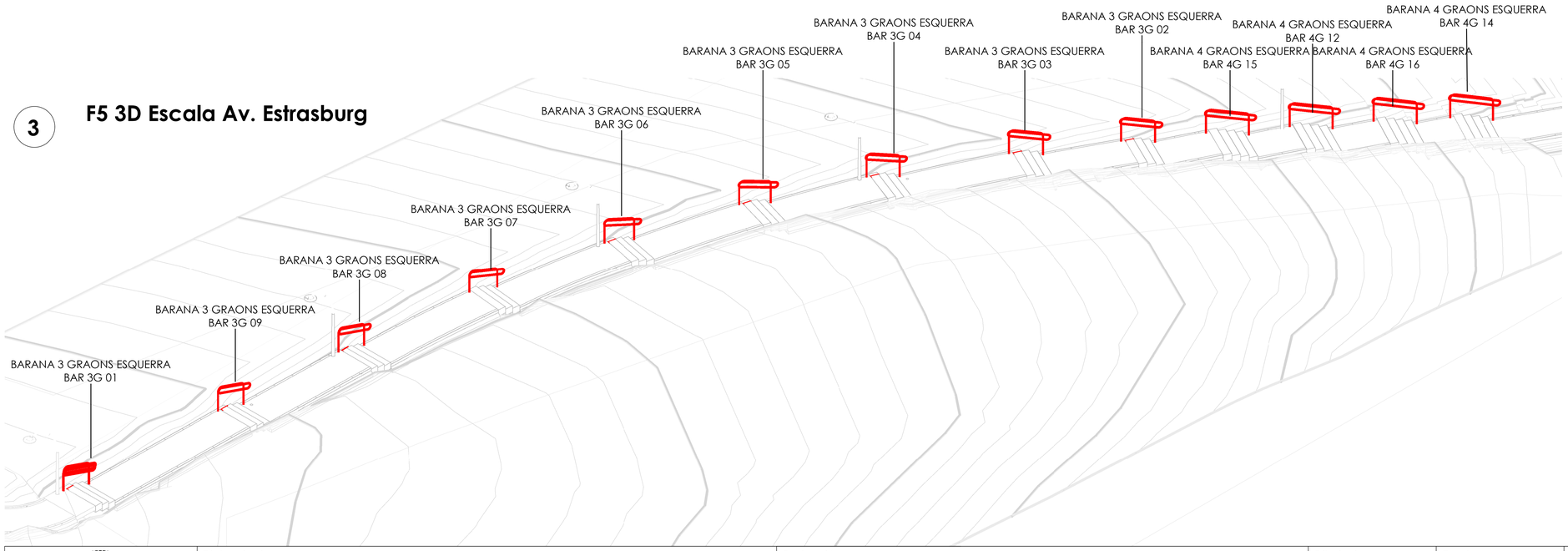

Ajuntament de Sabadell SERVEI D'OBRES PÚBLIQUES, MANTENIMENTS I PARCS JARDINS ÀREA DE COHESIÓ TERRITORIAL, SEGURETAT CIUTADANA I CIVISME	Títol projecte: **Projecte Parc de les Aigües Fase05 Obra Civil i Jocs d'Aigua**	Redacció: Rosa M Torra, Arquitecta Col 26.881/1	Dibuixat:	Escala: Data: 2023 02 14	**Elements Nous Baranes Escales Vistes 3D 1 de 2**	**F5 27A**

Este documento ha sido firmado por Rosa Maria Torra Reventós a las 14:33 del día 16/02/2023y por Rosa Maria Torra Reventós a las 14:35 del día 16/02/2023. Mediante el código de verificación segura 5K1S354V1317Q0OJOX puede comprobar la validez de la firma electrónica de los documentos firmados en la dirección web que le proporciona la entidad emisora de este documento.

Data Hora impressió 15/02/2023 14:02:28

3 **F5 3D Escala Dipòsit**

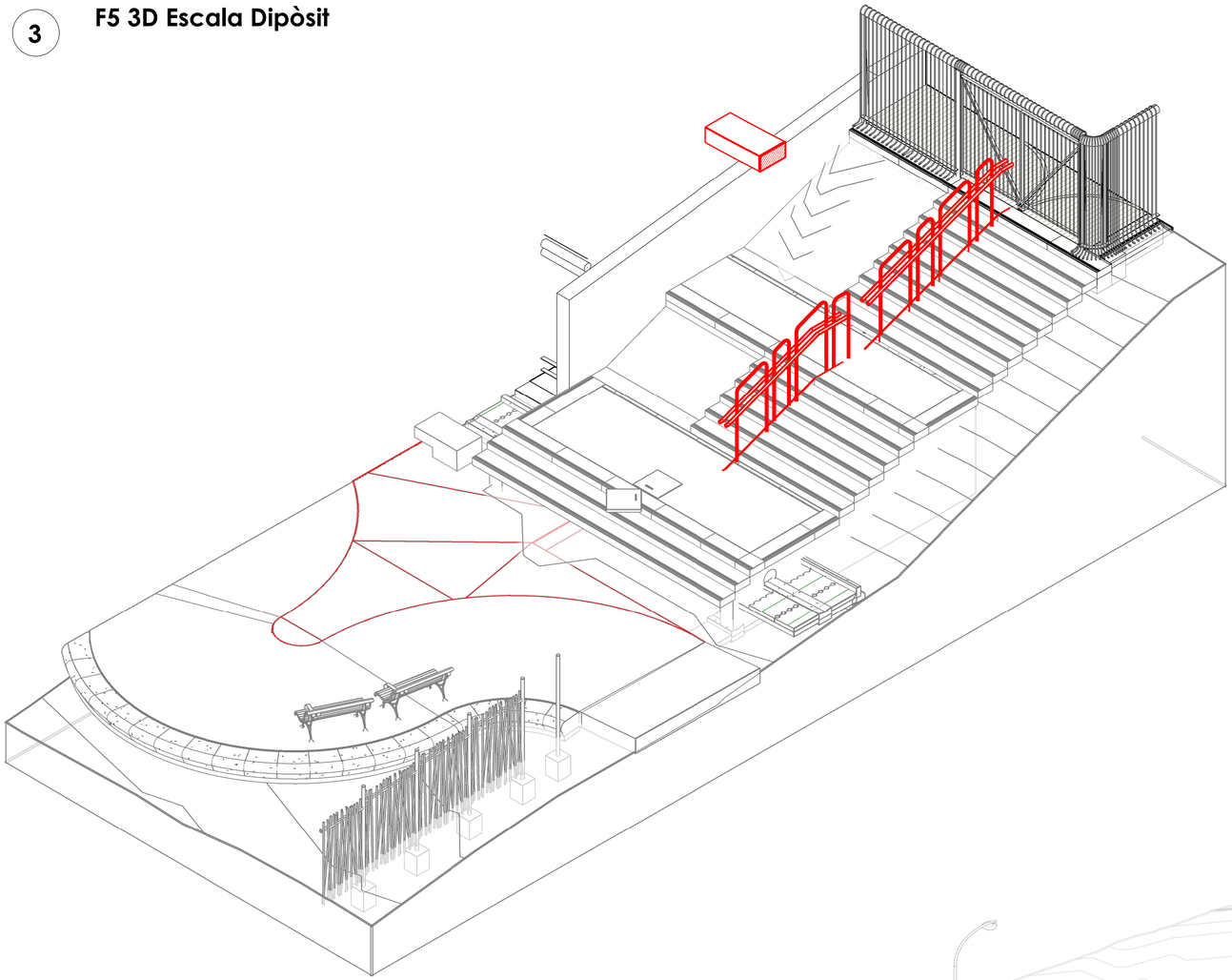

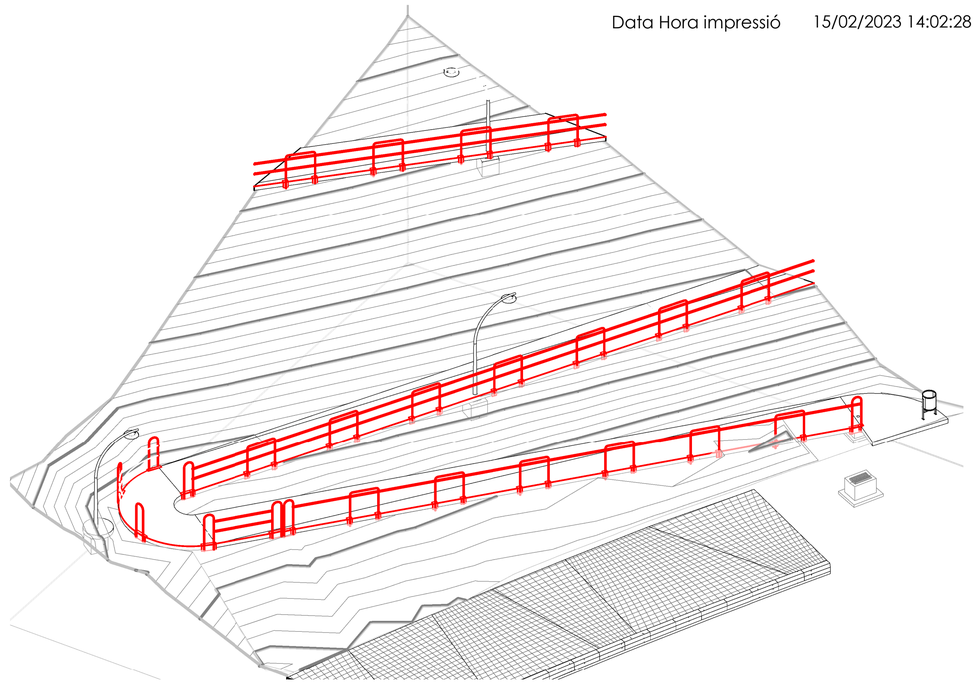

2 **F5 3D Rampa Zig zag**

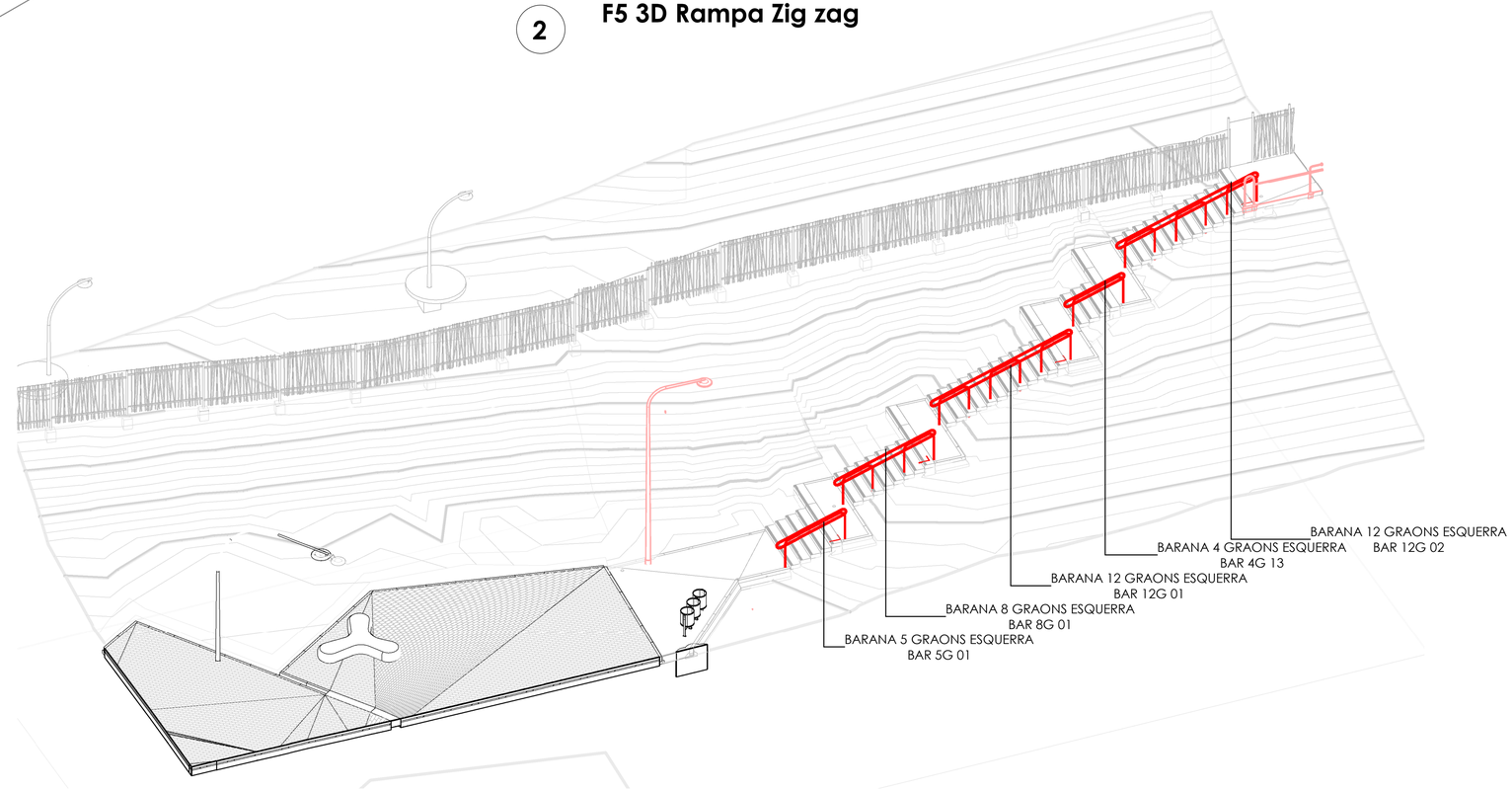

1 **F5 3D Escala Passatge Cotlliure**

Este documento ha sido firmado por Rosa Maria Torra Reventós a las 14:35 del día 16/02/2023 y por Rosa Maria Torra Reventós a las 14:35 del día 16/02/2023. Mediante el código de verificación segura SK1535AV1317Q2O0JXX puede comprobar la validez de la firma electrónica de los documentos firmados en la dirección web que le proporciona la entidad emisora de este documento.

Ajuntament de Sabadell SERVEI D'OBRES PÚBLIQUES, MANTENIMENTS I PARCS JARDINS ÀREA DE COHESIÓ TERRITORIAL, SEGURETAT CIUTADANA I CIVISME	Títol projecte: **Projecte Parc de les Aigües Fase05 Obra Civil i Jocs d'Aigua**	Redacció: Rosa M Torra, Arquitecta Col 26.881/1	Dibuixat:	Escala: Data: 2023 02 14	**Elements Nous Baranes Escales Vistes 3D 2 de 2**	**F5 27B**

Varilla corrugada diàmetre 25 mm, 3.98 kg/m, barres de 6m i de 12m
Varilla corrugada diàmetre 32 mm, 6.52 kg/m, barres de 12m

Tub rodó, diàmetre 50, gruix 3mm, 3.62 kg/m, barres 6m,
Tub rodó, diàmetre 50, gruix 4mm, 4.72 kg/m, barres 6m,

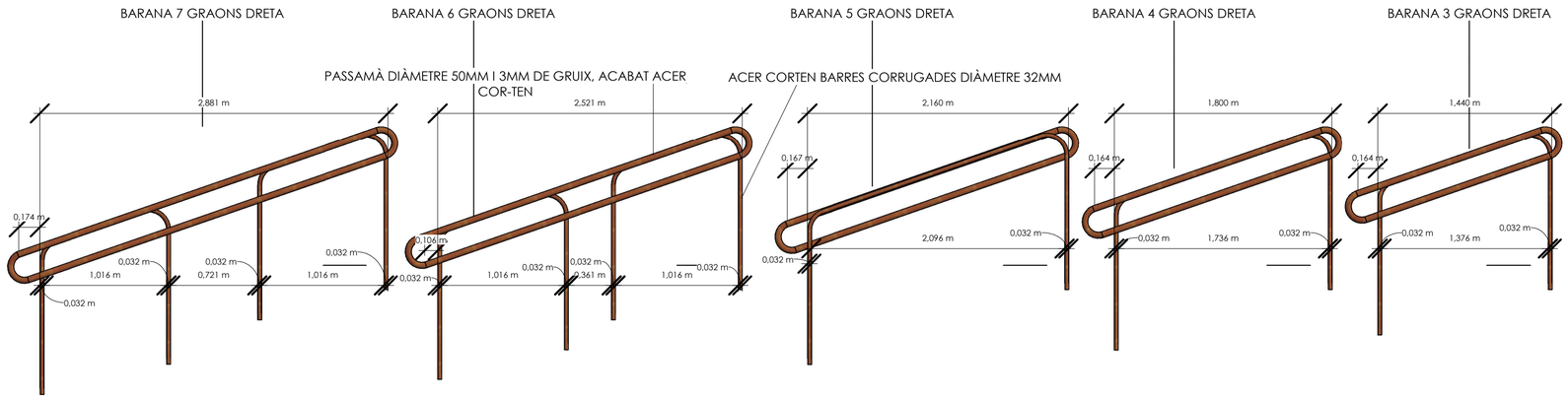

2 **F5 Secció Baranes Escales - Dependent 1**
1 : 50

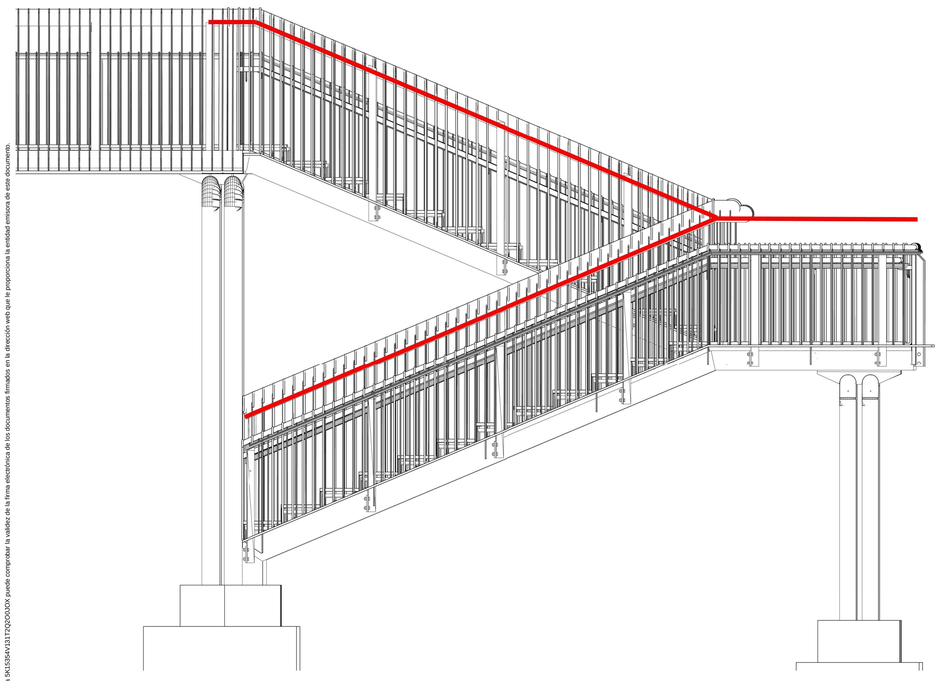

Passamà addicional Acer Inoxidable en escala passera,
Acer inoxidable AISI de 50mm de diàmetre i 3mm de paret,
amb brèndoles també d'acer inoxidable

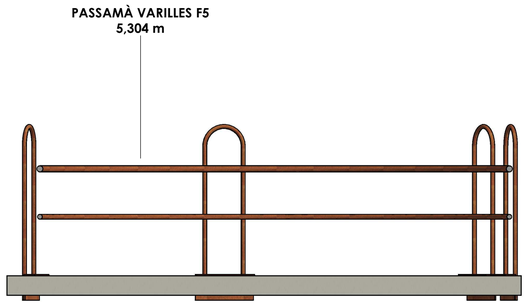

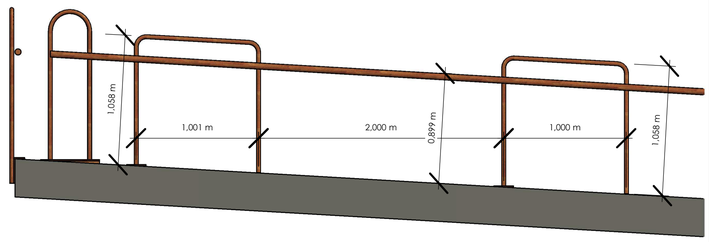

1 **F5 Secció Baranes Escales**
1 : 50

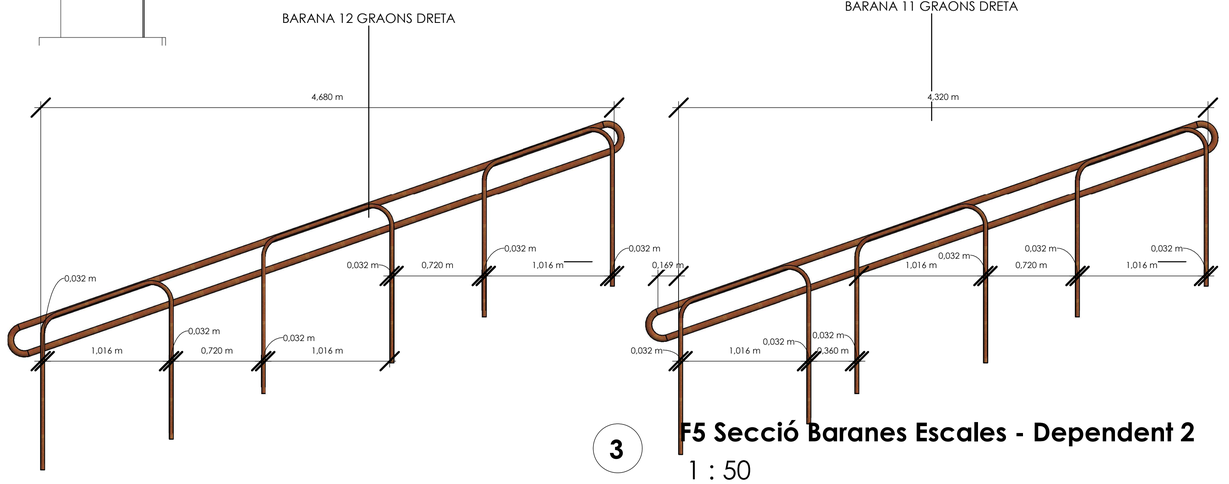

3 **F5 Secció Baranes Escales - Dependent 2**
1 : 50

Ajuntament de Sabadell SERVEI D'OBRES PÚBLIQUES, MANTENIMENTS I PARCS JARDINS ÀREA DE COHESIÓ TERRITORIAL, SEGURETAT CIUTADANA I CIVISME	Títol projecte: **Projecte Parc de les Aigües Fase05 Obra Civil i Jocs d'Aigua**	Redacció: Rosa M Torra, Arquitecta Col 26.881/1	Dibuixat:	Escala: 1 : 50 Data: 2023 02 14	**Elements Nous Baranes Escales Detalls**	**F5 27C**

Este documento ha sido firmado por Rosa Maria Torra Revenllós a las 14:53 del día 16/02/2023y por Rosa Maria Torra Revenllós a las 14:35 del día 16/02/2023. Mediante el código de verificación seguros SK13354V1317ZQOVJUCN puede comprobar la validez de la firma electrónica de los documentos firmados en la dirección web que le proporciona la entidad emisora del este documento

F5 BARANES Escales (Furniture)

NomCurt	Phase Created	Mark	Tub acer Longitud	Quilos acer per metre de perfil comercial tub circular 50mm gruix 3mm	Quilos d'acer perfil comercial per unitat	Varilla 32mm Longitud	Quilos acer corrugat varilla 32mm de diàmetre per m	Quilos acer varilla corrugada per unitat	Count
BARANA 3 GRAONS DRETA	Jocs Aigua	BAR 3G 12	3,930 m	3,62 kg/m	14,23 kg	3,900 m	6,52 kg/m	25,43 kg	1
BARANA 3 GRAONS DRETA: 1							6,52 kg/m	25,43 kg	1
BARANA 3 GRAONS ESQUERRA	Jocs Aigua	BAR 3G 01	3,930 m	3,62 kg/m	14,23 kg	3,900 m	6,52 kg/m	25,43 kg	1
BARANA 3 GRAONS ESQUERRA	Jocs Aigua	BAR 3G 11	3,930 m	3,62 kg/m	14,23 kg	3,900 m	6,52 kg/m	25,43 kg	1
BARANA 3 GRAONS ESQUERRA	Jocs Aigua	BAR 3G 02	3,930 m	3,62 kg/m	14,23 kg	3,900 m	6,52 kg/m	25,43 kg	1
BARANA 3 GRAONS ESQUERRA	Jocs Aigua	BAR 3G 03	3,930 m	3,62 kg/m	14,23 kg	3,900 m	6,52 kg/m	25,43 kg	1
BARANA 3 GRAONS ESQUERRA	Jocs Aigua	BAR 3G 04	3,930 m	3,62 kg/m	14,23 kg	3,900 m	6,52 kg/m	25,43 kg	1
BARANA 3 GRAONS ESQUERRA	Jocs Aigua	BAR 3G 05	3,930 m	3,62 kg/m	14,23 kg	3,900 m	6,52 kg/m	25,43 kg	1
BARANA 3 GRAONS ESQUERRA	Jocs Aigua	BAR 3G 06	3,930 m	3,62 kg/m	14,23 kg	3,900 m	6,52 kg/m	25,43 kg	1
BARANA 3 GRAONS ESQUERRA	Jocs Aigua	BAR 3G 07	3,930 m	3,62 kg/m	14,23 kg	3,900 m	6,52 kg/m	25,43 kg	1
BARANA 3 GRAONS ESQUERRA	Jocs Aigua	BAR 3G 08	3,930 m	3,62 kg/m	14,23 kg	3,900 m	6,52 kg/m	25,43 kg	1
BARANA 3 GRAONS ESQUERRA	Jocs Aigua	BAR 3G 09	3,930 m	3,62 kg/m	14,23 kg	3,900 m	6,52 kg/m	25,43 kg	1
BARANA 3 GRAONS ESQUERRA	Jocs Aigua	BAR 3G 10	3,930 m	3,62 kg/m	14,23 kg	3,900 m	6,52 kg/m	25,43 kg	1
BARANA 3 GRAONS ESQUERRA: 11							71,72 kg/m	279,71 kg	11
BARANA 4 GRAONS DRETA	Jocs Aigua	BAR 4G 01	4,690 m	3,62 kg/m	16,98 kg	4,270 m	6,52 kg/m	27,84 kg	1
BARANA 4 GRAONS DRETA	Jocs Aigua	BAR 4G 03	4,690 m	3,62 kg/m	16,98 kg	4,270 m	6,52 kg/m	27,84 kg	1
BARANA 4 GRAONS DRETA	Jocs Aigua	BAR 4G 02	4,690 m	3,62 kg/m	16,98 kg	4,270 m	6,52 kg/m	27,84 kg	1
BARANA 4 GRAONS DRETA	Jocs Aigua	BAR 4G 04	4,690 m	3,62 kg/m	16,98 kg	4,270 m	6,52 kg/m	27,84 kg	1
BARANA 4 GRAONS DRETA	Jocs Aigua	BAR 4G 05	4,690 m	3,62 kg/m	16,98 kg	4,270 m	6,52 kg/m	27,84 kg	1
BARANA 4 GRAONS DRETA	Jocs Aigua	BAR 4G 06	4,690 m	3,62 kg/m	16,98 kg	4,270 m	6,52 kg/m	27,84 kg	1
BARANA 4 GRAONS DRETA	Jocs Aigua	BAR 4G 07	4,690 m	3,62 kg/m	16,98 kg	4,270 m	6,52 kg/m	27,84 kg	1
BARANA 4 GRAONS DRETA	Jocs Aigua	BAR 4G 08	4,690 m	3,62 kg/m	16,98 kg	4,270 m	6,52 kg/m	27,84 kg	1
BARANA 4 GRAONS DRETA	Jocs Aigua	BAR 4G 09	4,690 m	3,62 kg/m	16,98 kg	4,270 m	6,52 kg/m	27,84 kg	1
BARANA 4 GRAONS DRETA	Jocs Aigua	BAR 4G 10	4,690 m	3,62 kg/m	16,98 kg	4,270 m	6,52 kg/m	27,84 kg	1
BARANA 4 GRAONS DRETA	Jocs Aigua	BAR 4G 11	4,690 m	3,62 kg/m	16,98 kg	4,270 m	6,52 kg/m	27,84 kg	1
BARANA 4 GRAONS DRETA: 11							71,72 kg/m	306,24 kg	11
BARANA 4 GRAONS ESQUERRA	Jocs Aigua	BAR 4G 12	4,690 m	3,62 kg/m	16,98 kg	4,270 m	6,52 kg/m	27,84 kg	1
BARANA 4 GRAONS ESQUERRA	Jocs Aigua	BAR 4G 13	4,690 m	3,62 kg/m	16,98 kg	4,270 m	6,52 kg/m	27,84 kg	1
BARANA 4 GRAONS ESQUERRA	Jocs Aigua	BAR 4G 16	4,690 m	3,62 kg/m	16,98 kg	4,270 m	6,52 kg/m	27,84 kg	1
BARANA 4 GRAONS ESQUERRA	Jocs Aigua	BAR 4G 14	4,690 m	3,62 kg/m	16,98 kg	4,270 m	6,52 kg/m	27,84 kg	1
BARANA 4 GRAONS ESQUERRA	Jocs Aigua	BAR 4G 15	4,690 m	3,62 kg/m	16,98 kg	4,270 m	6,52 kg/m	27,84 kg	1
BARANA 4 GRAONS ESQUERRA: 5							32,60 kg/m	139,20 kg	5
BARANA 5 GRAONS ESQUERRA	Jocs Aigua	BAR 5G 01	5,450 m	3,62 kg/m	19,73 kg	4,650 m	6,52 kg/m	30,32 kg	1
BARANA 5 GRAONS ESQUERRA: 1							6,52 kg/m	30,32 kg	1
BARANA 6 GRAONS DRETA	Jocs Aigua	BAR 6G 01	6,210 m	3,62 kg/m	22,48 kg	7,020 m	6,52 kg/m	45,77 kg	1
BARANA 6 GRAONS DRETA	Jocs Aigua	BAR 6G 02	6,210 m	3,62 kg/m	22,48 kg	7,020 m	6,52 kg/m	45,77 kg	1
BARANA 6 GRAONS DRETA	Jocs Aigua	BAR 6G 03	6,210 m	3,62 kg/m	22,48 kg	7,020 m	6,52 kg/m	45,77 kg	1
BARANA 6 GRAONS DRETA	Jocs Aigua	BAR 6G 04	6,210 m	3,62 kg/m	22,48 kg	7,020 m	6,52 kg/m	45,77 kg	1
BARANA 6 GRAONS DRETA	Jocs Aigua	BAR 6G 05	6,210 m	3,62 kg/m	22,48 kg	7,020 m	6,52 kg/m	45,77 kg	1
BARANA 6 GRAONS DRETA	Jocs Aigua	BAR 6G 06	6,210 m	3,62 kg/m	22,48 kg	7,020 m	6,52 kg/m	45,77 kg	1
BARANA 6 GRAONS DRETA: 6							39,12 kg/m	274,62 kg	6
BARANA 6 GRAONS ESQUERRA	Jocs Aigua	BAR 6G 07	6,210 m	3,62 kg/m	22,48 kg	7,020 m	6,52 kg/m	45,77 kg	1
BARANA 6 GRAONS ESQUERRA	Jocs Aigua	BAR 6G 08	6,210 m	3,62 kg/m	22,48 kg	7,020 m	6,52 kg/m	45,77 kg	1
BARANA 6 GRAONS ESQUERRA	Jocs Aigua	BAR 6G 09	6,210 m	3,62 kg/m	22,48 kg	7,020 m	6,52 kg/m	45,77 kg	1
BARANA 6 GRAONS ESQUERRA	Jocs Aigua	BAR 6G 10	6,210 m	3,62 kg/m	22,48 kg	7,020 m	6,52 kg/m	45,77 kg	1
BARANA 6 GRAONS ESQUERRA: 4							26,08 kg/m	183,08 kg	4
BARANA 7 GRAONS DRETA	Jocs Aigua	BAR 7G 02	6,970 m	3,62 kg/m	25,23 kg	7,020 m	6,52 kg/m	45,77 kg	1
BARANA 7 GRAONS DRETA: 1							6,52 kg/m	45,77 kg	1
BARANA 7 GRAONS ESQUERRA	Jocs Aigua	BAR 7G 01	6,970 m	3,62 kg/m	25,23 kg	7,020 m	6,52 kg/m	45,77 kg	1
BARANA 7 GRAONS ESQUERRA: 1							6,52 kg/m	45,77 kg	1
BARANA 8 GRAONS ESQUERRA	Jocs Aigua	BAR 8G 01	7,740 m	3,62 kg/m	28,02 kg	7,020 m	6,52 kg/m	45,77 kg	1
BARANA 8 GRAONS ESQUERRA: 1							6,52 kg/m	45,77 kg	1
BARANA 11 GRAONS DRETA	Jocs Aigua	BAR 11G 01	10,040 m	3,62 kg/m	36,34 kg	10,030 m	6,52 kg/m	65,40 kg	1
BARANA 11 GRAONS DRETA: 1							6,52 kg/m	65,40 kg	1
BARANA 11 GRAONS ESQUERRA	Jocs Aigua	BAR 11G 02	10,040 m	3,62 kg/m	36,34 kg	10,030 m	6,52 kg/m	65,40 kg	1
BARANA 11 GRAONS ESQUERRA: 1							6,52 kg/m	65,40 kg	1
BARANA 12 GRAONS ESQUERRA	Jocs Aigua	BAR 12G 01	10,800 m	3,62 kg/m	39,10 kg	10,530 m	6,52 kg/m	68,66 kg	1
BARANA 12 GRAONS ESQUERRA	Jocs Aigua	BAR 12G 02	10,800 m	3,62 kg/m	39,10 kg	10,530 m	6,52 kg/m	68,66 kg	1
BARANA 12 GRAONS ESQUERRA: 2							13,04 kg/m	137,31 kg	2
Grand total: 46							299,92 kg/m	1644,02 kg	46

F5 BARANES Passamà Doble (Railings)

Data Hora impressió 15/02/2023 14:02:45

NomCurt	Mark	Phase Created	Length	Quilos acer perfil comercial 2tubS 50mm gruix 3mm per metre	Coeficient correcció acer comercial	KG TOTAL ACER PERFIL COMERCIAL tub 50mm gruix 3mm per unitat de passamà	Quilos acer corrugat de varilla 32mm per metre	Coeficient de proporció de longitud de varilla de suport per metre lineal de barana	KG TOTAL ACER VARILLA CORRUGADAL 32mm per unitat de passamà
PASSAMÀ DOBLE CORBAT	BAR 2PAS CORBA 01	Jocs Aigua	8,949 m	7,24 kg/m	1,05	68,03 kg	6,52 kg/m	1,2	70,02 kg
PASSAMÀ DOBLE CORBAT	BAR 2PAS CORBA 02	Jocs Aigua	9,079 m	7,24 kg/m	1,05	69,02 kg	6,52 kg/m	1,2	71,03 kg
PASSAMÀ DOBLE CORBAT: 2			18,028 m			137,05 kg			141,05 kg
PASSAMÀ DOBLE RECTE	BAR 2PAS RECTA 01	Jocs Aigua	9,163 m	7,24 kg/m	1,05	69,66 kg	6,52 kg/m	1,2	71,69 kg
PASSAMÀ DOBLE RECTE	BAR 2PAS RECTA 02	Jocs Aigua	43,556 m	7,24 kg/m	1,05	331,12 kg	6,52 kg/m	1,2	340,78 kg
PASSAMÀ DOBLE RECTE	BAR 2PAS RECTA 03	Jocs Aigua	43,643 m	7,24 kg/m	1,05	331,78 kg	6,52 kg/m	1,2	341,47 kg
PASSAMÀ DOBLE RECTE	BAR 2PAS RECTA 04	Jocs Aigua	30,944 m	7,24 kg/m	1,05	235,24 kg	6,52 kg/m	1,2	242,11 kg
PASSAMÀ DOBLE RECTE	BAR 2PAS RECTA 05	Jocs Aigua	11,836 m	7,24 kg/m	1,05	89,97 kg	6,52 kg/m	1,2	92,60 kg
PASSAMÀ DOBLE RECTE	BAR 2PAS RECTA 06	Jocs Aigua	58,448 m	7,24 kg/m	1,05	444,32 kg	6,52 kg/m	1,2	457,30 kg
PASSAMÀ DOBLE RECTE	BAR 2PAS RECTA 07	Jocs Aigua	58,278 m	7,24 kg/m	1,05	443,03 kg	6,52 kg/m	1,2	455,97 kg
PASSAMÀ DOBLE RECTE	BAR 2PAS RECTA 09	Jocs Aigua	8,744 m	7,24 kg/m	1,05	66,47 kg	6,52 kg/m	1,2	68,41 kg
PASSAMÀ DOBLE RECTE	BAR 2PAS RECTA 08	Jocs Aigua	2,381 m	7,24 kg/m	1,05	18,10 kg	6,52 kg/m	1,2	18,63 kg
PASSAMÀ DOBLE RECTE: 9			266,994 m			2029,69 kg			2088,96 kg
Grand total: 11			285,022 m			2166,74 kg			2230,01 kg

F5 BARANES Passamà Simple (Railings)

NomCurt	Mark	Phase Created	Length	Quilos acer perfil comercial tub 50mm gruix 3mm per metre	Coeficient correcció acer comercial	KG TOTAL ACER PERFIL COMERCIAL tub 50mm gruix 3mm per unitat de passamà	Quilos acer corrugat de varilla 32mm per metre	Coeficient de proporció de longitud de varilla de suport per metre lineal de barana	KG TOTAL ACER VARILLA CORRUGADA 32mm per unitat de passamà
PASSAMÀ SENZILL RECTE	BAR 1PAS RECTA 02	Jocs Aigua	36,614 m	3,62 kg/m	1,05	139,17 kg	6,52 kg/m	1,2	286,47 kg
PASSAMÀ SENZILL RECTE	BAR 1PAS RECTA 03	Jocs Aigua	20,051 m	3,62 kg/m	1,05	76,21 kg	6,52 kg/m	1,2	156,88 kg
PASSAMÀ SENZILL RECTE	BAR 1PAS RECTA 04	Jocs Aigua	14,677 m	3,62 kg/m	1,05	55,79 kg	6,52 kg/m	1,2	114,83 kg
PASSAMÀ SENZILL RECTE	BAR 1PAS RECTA 01	Jocs Aigua	34,362 m	3,62 kg/m	1,05	130,61 kg	6,52 kg/m	1,2	268,85 kg
PASSAMÀ SENZILL RECTE	BAR 1PAS RECTA 05	Jocs Aigua	10,598 m	3,62 kg/m	1,05	40,28 kg	6,52 kg/m	1,2	82,92 kg
PASSAMÀ SENZILL RECTE: 5			116,303 m			442,07 kg			909,95 kg
Grand total: 5			116,303 m			442,07 kg			909,95 kg

F5 BARANES ESCALES DIPÒSIT Passamà Doble

NomCurt	Mark	Phase Created	Length	Quilos acer perfil comercial 2tubS 50mm gruix 3mm per metre	Coeficient correcció acer comercial	KG TOTAL ACER PERFIL COMERCIAL tub 50mm gruix 3mm per unitat de passamà	Quilos acer corrugat de varilla 32mm per metre	Coeficient de proporció de longitud de varilla de suport per metre lineal de barana	KG TOTAL ACER VARILLA CORRUGADAL 32mm per unitat de passamà
BARANA ESCALA DOBLE PASSAMÀ	BAR ESCALA 2PAS 9G	Jocs Aigua	3,711 m	7,24 kg/m	1,1	29,55 kg	6,52 kg/m	4,23	102,34 kg
BARANA ESCALA DOBLE PASSAMÀ	BAR ESCALA 2PAS 6G	Jocs Aigua	3,053 m	7,24 kg/m	1,1	24,32 kg	6,52 kg/m	4,23	84,21 kg
BARANA ESCALA DOBLE PASSAMÀ: 2			6,764 m			53,87 kg			186,55 kg
Grand total: 2			6,764 m			53,87 kg			186,55 kg

F5 BARANES Plaques base

NomCurt	Mark	Length	Número de plaques d'ancoratge
PASSAMÀ BASES		10,598 m	9
PASSAMÀ BASES	PLAQUES BAR 1PAS RECTA 01	34,362 m	24
PASSAMÀ BASES	PLAQUES BAR 1PAS RECTA 02	36,614 m	26
PASSAMÀ BASES	PLAQUES BAR 1PAS RECTA 03	20,051 m	15
PASSAMÀ BASES	PLAQUES BAR 1PAS RECTA 04	14,677 m	11
PASSAMÀ BASES	PLAQUES BAR 1PAS RECTA 05	8,744 m	7
PASSAMÀ BASES	PLAQUES BAR 2PAS RECTA 01	9,163 m	8
PASSAMÀ BASES	PLAQUES BAR 2PAS RECTA 02	43,556 m	31
PASSAMÀ BASES	PLAQUES BAR 2PAS RECTA 03	43,643 m	31

F5 BARANES Plaques base

NomCurt	Mark	Length	Número de plaques d'ancoratge
PASSAMÀ BASES	PLAQUES BAR 2PAS RECTA 04	30,944 m	22
PASSAMÀ BASES	PLAQUES BAR 2PAS RECTA 05	11,836 m	9
PASSAMÀ BASES	PLAQUES BAR 2PAS RECTA 06	58,448 m	40
PASSAMÀ BASES	PLAQUES BAR 2PAS RECTA 07	58,278 m	40
PASSAMÀ BASES	PLAQUES BAR 2PAS RECTA 08	2,381 m	3
PASSAMÀ BASES: 14		383,297 m	276
Grand total: 14		383,297 m	276

Ajuntament de Sabadell
SERVEI D'OBRES PÚBLIQUES, MANTENIMENTS I PARCS JARDINS
ÀREA DE COHESIÓ TERRITORIAL, SEGURETAT CIUTADANA I CIVISME

Títol projecte:
Projecte Parc de les Aigües Fase05 Obra Civil i Jocs d'Aigua

Redacció:
Rosa M Torra, Arquitecta Col 26.881/1

Dibuixat:

Escala:

Data: 2023 02 14

Elements Nous Baranes Escales Amidaments

F5 27D

Este documento ha sido firmado por Rosa Maria Torra Reventós a las 14:23 del día 16/02/2023y por Rosa Maria Torra Reventós a las 14:35 del día 16/02/2023. Mediante el código de verificación seguido 3N1S3V4Y3I1TZQOXJOX puede comprobar la validez de la firma electrónica del los documentos firmados en la dirección web que le proporciona la entidad emisora del este documento.



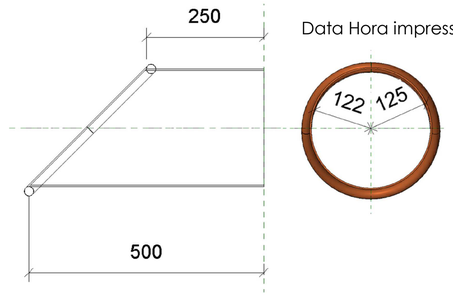

Data Hora impressió 15/02

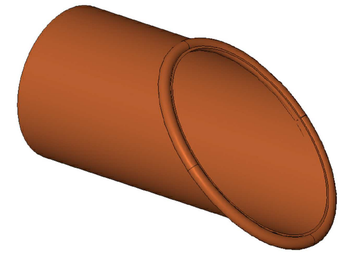

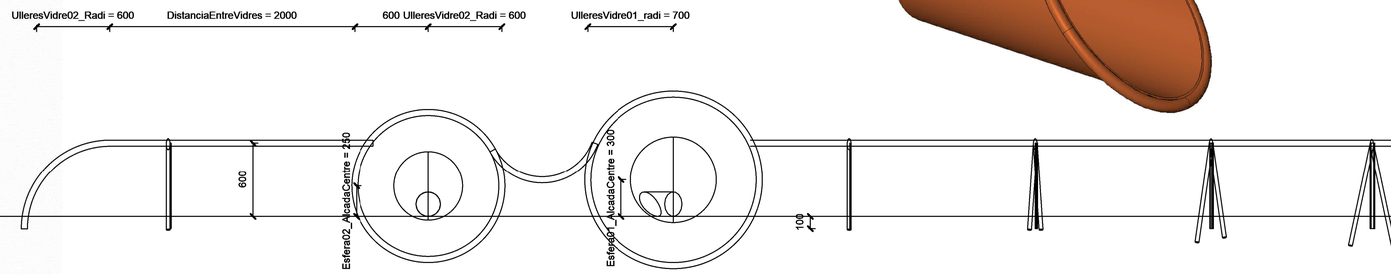

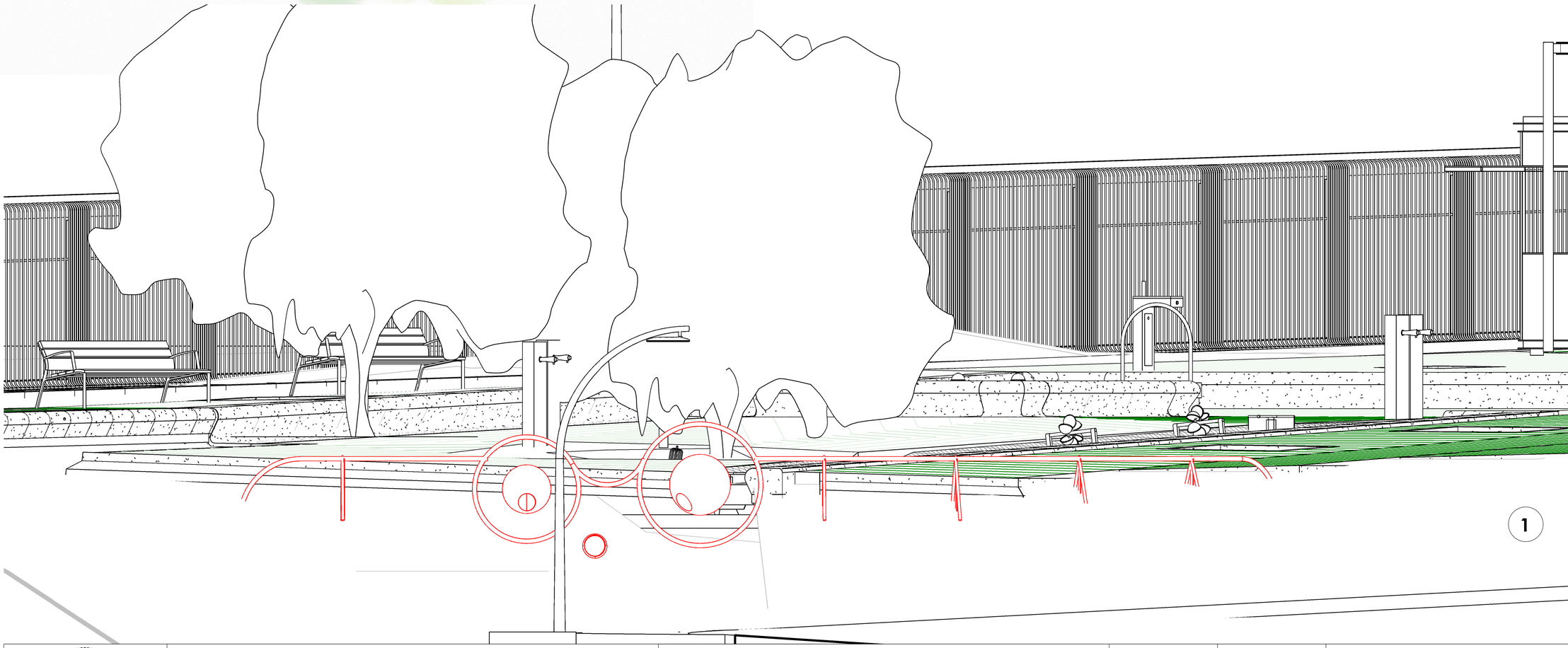

1 **F5 Secció Roc**
1 : 50

Ajuntament de Sabadell SERVEI D'OBRES PÚBLIQUES, MANTENIMENTS I PARCS JARDINS ÀREA DE COHESIÓ TERRITORIAL, SEGURETAT CIUTADANA I CIVISME	Títol projecte: **Projecte Parc de les Aigües Fase05 Obra Civil i Jocs d'Aigua**	Redacció: Rosa M Torra, Arquitecta Col 26.881/1	Dibuixat:	Escala: 1 : 50 Data: 2023 02 14	**Elements Nous Barana Àrea de jocs**

Este documento ha sido firmado por Rosa Maria Torra Reventós a las 14:33 del día 16/02/2023y por Rosa Maria Torra Reventós a las 14:35 del día 16/02/2023. Mediante el código de verificación segura 5K15S64V131T2Q2OXJOX puede comprobar la validez de la firma electrónica de los documentos firmados en la dirección web que le proporciona la entidad emisora de este documento.

F5 Mobiliari Jocs Manipulació Tipus BDU				
Family and Type	**NomCurt**	**Phase Created**	**Mark**	**Count**
BDU 5.18600 Bomba basculante: BDU 5.18600 Bomba basculante	BOMBA BASCULANT INOX	Jocs Aigua	BDU 5.18600	1
BOMBA BASCULANT INOX: 1				1
BDU 5.18060 Splash Pump with Mushroom head: BDU 5.18060 Splash Pump with Mushroom head	BOMBA CAP DE BOLET DIRECCIONAL	Jocs Aigua	BDU 5.18060+5.18052	1
BOMBA CAP DE BOLET DIRECCIONAL: 1				1
Compuerta: COMPORTA 01	COMPORTA INOX	Jocs Aigua	BDU 5.28033	1
Compuerta: COMPORTA 01	COMPORTA INOX	Jocs Aigua	BDU 5.28032	1
COMPORTA INOX: 2				2
sortidor 02: 1500mm	EMISSOR AIGUA INOX	Jocs Aigua	BDU 5.18835-2	1
sortidor 02: 1500mm	EMISSOR AIGUA INOX	Jocs Aigua	BDU 5.18835-1	1
sortidor 02: 1500mm	EMISSOR AIGUA INOX	Jocs Aigua	BDU 5.18830	1
EMISSOR AIGUA INOX: 3				3
noria petita: noria gran	NORIA GRAN	Jocs Aigua	BDU 5.15920	1
NORIA GRAN: 1				1
noria petita: noria petita	NORIA PETITA	Jocs Aigua	BDU 5.15910	1
NORIA PETITA: 1				1
Ball Valve: Ball Valve	VÀLVULA DE BOLA	Jocs Aigua	BDU 5.20950	1
VÀLVULA DE BOLA: 1				1
Grand total: 10				10

F5 Mobiliari Jocs Bany Tipus VORTEX				
Family and Type	**NomCurt**	**Phase Created**	**Mark**	**Count**
Helico VOR7790: Cano serp	HÈLIX AIGUA	Jocs Aigua	VOR 7790	1
HÈLIX AIGUA: 1				1
VORTEX 7446 Ombrello Twirl No 1 v03: VORTEX 7446 Ombrello Twirl No 1 v03	PARAIGÜES RUIXADOR 01	Jocs Aigua	VOR 7446	1
PARAIGÜES RUIXADOR 01: 1				1
VORTEX 7445 Ombrello No 1 v01: VORTEX 7445 Ombrello No 1 v01	PARAIGÜES RUIXADOR 02	Jocs Aigua	VOR 7445	1
PARAIGÜES RUIXADOR 02: 1				1
VORTEX 7441 Ombrello No3 v01: VORTEX 7441 Ombrello No3 v01	PARAIGÜES RUIXADOR 03	Jocs Aigua	VOR 7441	1
PARAIGÜES RUIXADOR 03: 1				1
Spraylink VOR3002: Spraylink VOR3002	RUIXADOR 01 DESMUNTABLE	Jocs Aigua	VOR 3002-06	1
Spraylink VOR3002: Spraylink VOR3002	RUIXADOR 01 DESMUNTABLE	Jocs Aigua	VOR 3002-05	1
Spraylink VOR3002: Spraylink VOR3002	RUIXADOR 01 DESMUNTABLE	Jocs Aigua	VOR 3002-04	1
Spraylink VOR3002: Spraylink VOR3002	RUIXADOR 01 DESMUNTABLE	Jocs Aigua	VOR 3002-02	1
Spraylink VOR3002: Spraylink VOR3002	RUIXADOR 01 DESMUNTABLE	Jocs Aigua	VOR 3002-03	1
Spraylink VOR3002: Spraylink VOR3002	RUIXADOR 01 DESMUNTABLE	Jocs Aigua	VOR 3002-01	1
RUIXADOR 01 DESMUNTABLE: 6				6
Spraylink VOR3000: Spraylink VOR3000	RUIXADOR 02 DESMUNTABLE	Jocs Aigua	VOR 3000-05	1
Spraylink VOR3000: Spraylink VOR3000	RUIXADOR 02 DESMUNTABLE	Jocs Aigua	VOR 3000-04	1
Spraylink VOR3000: Spraylink VOR3000	RUIXADOR 02 DESMUNTABLE	Jocs Aigua	VOR 3000-01	1
Spraylink VOR3000: Spraylink VOR3000	RUIXADOR 02 DESMUNTABLE	Jocs Aigua	VOR 3000-03	1
Spraylink VOR3000: Spraylink VOR3000	RUIXADOR 02 DESMUNTABLE	Jocs Aigua	VOR 3000-02	1
RUIXADOR 02 DESMUNTABLE: 5				5
Smartpoint_N_1: Smartpoint_N_1	SMARTPOINT	Jocs Aigua	VOR SMT 01	1
Smartpoint_N_1: Smartpoint_N_1	SMARTPOINT	Jocs Aigua	VOR SMT 02	1
SMARTPOINT: 2				2
Grand total: 17				17

33153 - PARC DEL NORD SABADELL

Nombre	Ref.	Cantidad	Caudal (l/min)	Presión (bar)	Conexión	Tipo Anclaje	Zapata (cm3)	Cota a la cara superior de la zapata (cm)
Smartpoint No1	A1	2	-	-	Salidas-Hembra 1 1/2" (10 uds) Entrada-Hembra 2" (1 ud)	Directo	30x30x10 (3 unidades)	58
	A2		-	-	Salidas-Hembra 1 1/2" (10 uds) Entrada-Hembra 2" (1 ud)	Directo	30x30x10 (3 unidades)	58
Spraylink Jet No1 VOR 3000	B1	6	9,45	0,3	Hembra 1 1/2"	Directo	30x30x10	30
	B2		9,45	0,3	Hembra 1 1/2"	Directo	30x30x10	30
	B3		9,45	0,3	Hembra 1 1/2"	Directo	30x30x10	30
	B4		9,45	0,3	Hembra 1 1/2"	Directo	30x30x10	30
	B5		9,45	0,3	Hembra 1 1/2"	Directo	30x30x10	30
	B6		9,45	0,3	Hembra 1 1/2"	Directo	30x30x10	30
Spraylink Arch VOR 3002	C1	6	5,67	0,3	Hembra 1 1/2"	Directo	30x30x10	30
	C2		5,67	0,3	Hembra 1 1/2"	Directo	30x30x10	30
	C3		5,67	0,3	Hembra 1 1/2"	Directo	30x30x10	30
	C4		5,67	0,3	Hembra 1 1/2"	Directo	30x30x10	30
	C5		5,67	0,3	Hembra 1 1/2"	Directo	30x30x10	30
	C6		5,67	0,3	Hembra 1 1/2"	Directo	30x30x10	30
Ombrello No3 VOR 7441	D	1	22,7	0,4	Hembra 2"	Safeswap Nº2	60x60x10	30
Ombrello No1 VOR 7445	E	1	22,7	0,4	Hembra 2"	Safeswap Nº2	60x60x10	30
Ombrello Twirl No1 VOR 7446	F	1	22,7	0,4	Hembra 2"	Safeswap Nº2	60x60x10	30
Helico VOR 7790	G	1	64,3	1,1	Hembra 2"	Safeswap Nº2	60x60x10	30
Caudal total medio (l/min)			**223,1**	*Consultar Fichas de producto constructivas.				

VORTEX

MATERIAL DELS JOCS VÒRTEX

El material predominant en els jocs és l'acer inoxidable AISI 304, tot component que formi part de l'estructura del joc és d'acer inoxidable AISI 304.

La força estructural i la resistència a la corrosió el fan un material clau per utilitzar-lo en els elements descrits anteriorment. No s'utilitza cap tipus de fibra de vidre rígida, reforçada a l'interior (PRFV), PVC, tubs helicoïdals, acer galvanitzat, o alumini a cap de les estructures de productes de joc instal·lats per sobre o per sota de la superfície.

ACABATS:

Totes les rematades a la vista tenen un acabat arrodonit. Les unions soldades estan acabades de manera que l'aigua no penetra, esmerilades i la resistència a la pressió d'aigua està provada a fàbrica.

Per als jocs per sobre de la superfície, hauran de ser de llautó C360 o acer Inoxidable, i per a la seva instal·lació i retirada hauran de fer servir eina contra actes vandàlics. No es podran utilitzar materials plàstics o polímers com ara PVC, Nylon….

En el cas de jocs encastats, el capçal comptarà amb un anell d'acer inoxidable passivat 304-304L, una tapa de polímer UHMWPE i una junta tòrica de goma acoblada amb anell resistent a la manipulació.

Tots els productes arran de superfície han d'anar equipats amb les tapes adequades per protegir-los durant l'hivern.

Totes les rematades a la vista han de tenir un acabat arrodonit. Les soldadures han d'estar acabades de manera que l'aigua no penetri, esmerilades i la seva resistència a la pressió s'ha de provar a fàbrica. Els broquets d'impulsió i capçals d'aigua a la vista han de quedar per sota de la superfície per garantir un entorn de joc totalment segur, evitant pessics, embussos o protuberàncies. Tots els productes han de ser dissenyats de conformitat amb les normatives internacionals ASTM F1487 i CSA Z614-98, referents a parcs públics.

Compleixen les normatives EN 1176, normativa europea per a parcs infantils, així com la ASTM F2461-09, normativa americana per a la fabricació, construcció, operació i manteniment de l'equipament de jocs d'aigua.

PROTECTORS DELS PEUS

Hauran d'estar fabricats d'Elastòmer de tacte tou especialment desenvolupat per a ambients de joc aquàtic, que cobreixi tota la base de l'àrea de jocs per, així, cobrir el sistema d'ancoratge i evitar possibles pessics i protuberàncies. Haurà de tenir característiques flexibles similars al cautxú, un acabat mat i ser altament durador i antilliscant, de gran resistència als raigs ultraviolats i als productes químics. No es permetrà la utilització de fibra de vidre, o altres materials no esmorteïdors, per als protectors de peu, per la seva escassa durabilitat i risc en entorns públics oberts.

Este documento ha sido firmado por Rosa Maria Torra Reventós a las 14:35 del día 15/02/2023y por Rosa Maria Torra Reventós a las 14:35 del día 15/02/2023. Verifique el código de verificación segura SNJS3S4V1931TZQ0XJDX puede comprobar la validez de la firma electrónica de los documentos firmados en la sede electrónica del firmante.

Data Hora impressió 15/02/2023 14:03:09

QUIOSC WC MAGATZEM
URBADISC QUIOSC

PÈRGOLA
URBADIS PERGOLA

RUIXADOR 01 DESMUNTABLE
VOR 3002-05

RUIXADOR 01 DESMUNTABLE
VOR 3002-06

RUIXADOR 01 DESMUNTABLE
VOR 3002-01

RUIXADOR 01 DESMUNTABLE
VOR 3002-04

RUIXADOR 01 DESMUNTABLE
VOR 3002-02

RUIXADOR 01 DESMUNTABLE
VOR 3002-03

HÈLIX AIGUA
VOR 7790

SMARTPOINT
VOR SMT 01

SMARTPOINT
VOR SMT 02

RUIXADOR 02 DESMUNTABLE
VOR 3000-05

PARAIGÜES RUIXADOR 02
VOR 7445

RUIXADOR 02 DESMUNTABLE
VOR 3000-01

PARAIGÜES RUIXADOR 01
VOR 7446

RUIXADOR 02 DESMUNTABLE
VOR 3000-04

RUIXADOR 02 DESMUNTABLE
VOR 3000-03

PARAIGÜES RUIXADOR 03
VOR 7441

BOMBA BASCULANT INOX
BDU 5.18600

RUIXADOR 02 DESMUNTABLE
VOR 3000-02

EMISSOR AIGUA INOX
BDU 5.18830

EMISSOR AIGUA INOX
BDU 5.18835-1

COMPORTA INOX
BDU 5.28033

EMISSOR AIGUA INOX
BDU 5.18835-2

NORIA GRAN
BDU 5.15920

NORIA PETITA
BDU 5.15910

BOMBA CAP DE BOLET DIRECCIONAL
BDU 5.18660+5.18052

VÀLVULA DE BOLA
BDU 5.20950

VÀLVULA DE BOLA
BDU 5.20950

COMPORTA INOX
BDU 5.28032

BOCA

ULLERES

1

.F5 Elements Nous- Àrea de Jocs- Detall

1 : 200







Ajuntament de Sabadell SERVEI D'OBRES PÚBLIQUES, MANTENIMENTS I PARCS JARDINS ÀREA DE COHESIÓ TERRITORIAL, SEGURETAT CIUTADANA I CIVISME	Títol projecte: **Projecte Parc de les Aigües Fase05 Obra Civil i Jocs d'Aigua**	Redacció: Rosa M Torra, Arquitecta Col 26.881/1	Dibuixat:	Escala: 1 : 200 Data: 2023 02 14	**Elements Nous Planta Jocs D'Aigua**	**F5 29A**

Este documento ha sido firmado por Rosa Maria Torra Reventós a las 14:33 del día 16/02/2023y por Rosa Maria Torra Reventós a las 14:35 del día 16/02/2023. Mediante el código de verificación seguras SK1335AV1317ZQDXJCN puede comprobar la validez de la firma electrónica de los documentos firmados en la dirección web que le proporciona la entidad emisora de este documento.

Este documento ha sido firmado por Rosa Maria Torra Revenllós a las 14:33 del día 16/02/2023y por Rosa Maria Torra Revenllós a las 14:35 del día 16/02/2023. Mediante el código de verificación segura SK13SRAV1317ZQOXJOX puede comprobar la validez de la firma electrónica de los documentos firmados en la dirección web que le proporciona la entidad emisora de este documento.

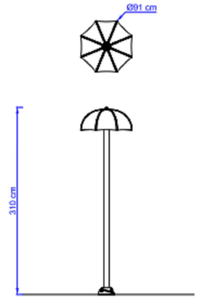

PRODUCT NAME: OMBRELLO Nº 1
PRODUCT NUMBER: VOR 7445.2

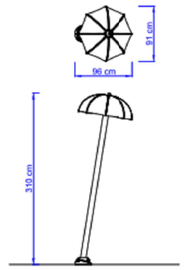

PRODUCT NAME: OMBRELLO Nº 3
PRODUCT NUMBER: VOR 7441.2

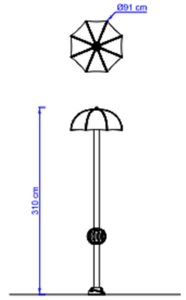

PRODUCT NAME: OMBRELLO TWIRL Nº 1
PRODUCT NUMBER: VOR 7446.200



PRODUCT NAME: SPRAYLINK ARCO
PRODUCT NUMBER: VOR 3002

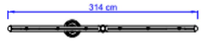

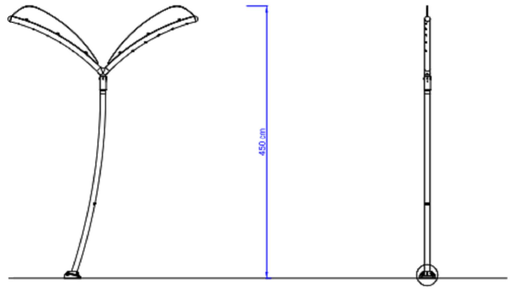

PRODUCT NAME: HELICO
PRODUCT NUMBER: VOR 7790.2

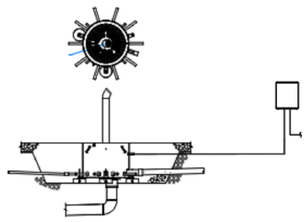

PRODUCT NAME: SMARTPOINT No1-10V_SV_2_AC_POST ACTIVATOR_PR
PRODUCT NUMBER: VOR 1910

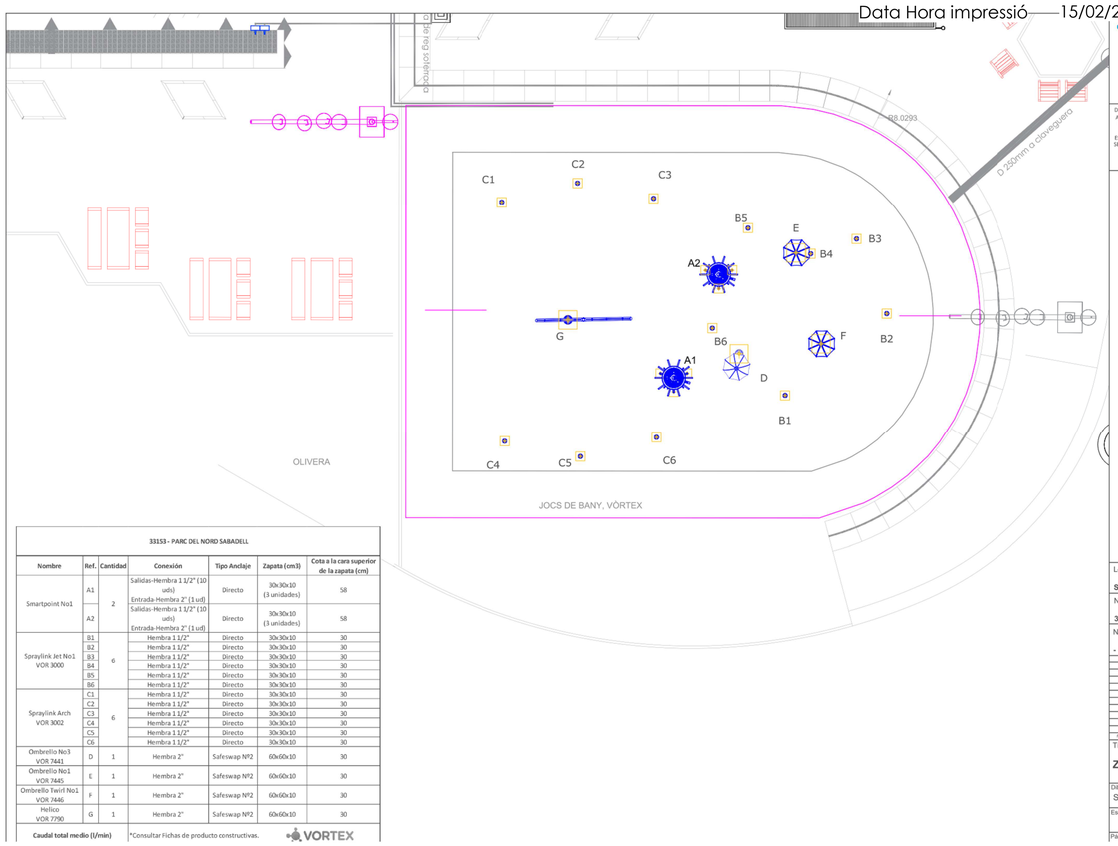

33153 - PARC DEL NORD SABADELL

Nombre	Ref.	Cantidad	Conexión	Tipo Anclaje	Zapata (cm3)	Cota a la cara superior de la zapata (cm)
Smartpoint No1	A1	2	Salidas-Hembra 1 1/2" (10 uds) Entrada-Hembra 2" (1 ud)	Directo	30x30x10 (3 unidades)	58
	A2		Salidas-Hembra 1 1/2" (10 uds) Entrada-Hembra 2" (1 ud)	Directo	30x30x10 (3 unidades)	58
Spraylink Jet No1 VOR 3000	B1	6	Hembra 1 1/2"	Directo	30x30x10	30
	B2		Hembra 1 1/2"	Directo	30x30x10	30
	B3		Hembra 1 1/2"	Directo	30x30x10	30
	B4		Hembra 1 1/2"	Directo	30x30x10	30
	B5		Hembra 1 1/2"	Directo	30x30x10	30
	B6		Hembra 1 1/2"	Directo	30x30x10	30
Spraylink Arch VOR 3002	C1	6	Hembra 1 1/2"	Directo	30x30x10	30
	C2		Hembra 1 1/2"	Directo	30x30x10	30
	C3		Hembra 1 1/2"	Directo	30x30x10	30
	C4		Hembra 1 1/2"	Directo	30x30x10	30
	C5		Hembra 1 1/2"	Directo	30x30x10	30
	C6		Hembra 1 1/2"	Directo	30x30x10	30
Ombrello No3 VOR 7441	D	1	Hembra 2"	Safeswap Nº2	60x60x10	30
Ombrello No1 VOR 7445	E	1	Hembra 2"	Safeswap Nº2	60x60x10	30
Ombrello Twirl No1 VOR 7446	F	1	Hembra 2"	Safeswap Nº2	60x60x10	30
Helico VOR 7790	G	1	Hembra 2"	Safeswap Nº2	60x60x10	30
Caudal total medio (l/min)			*Consultar Fichas de producto constructivas.		VORTEX	

VORTEX ESTRUCTURAS ACUÁTICAS, S.L.
B98723349
Tel. 961218929
Av. Devesa, 20.
46460 SILLA (VALENCIA)
ESPAÑA

DERECHOS DE AUTOR VORTEX ESTRUCTURAS ACUÁTICAS, S.L. - ESTOS DOCUMENTO Y SUS DISEÑOS Y CÁLCULOS ESTRUCTURALES CONTENIDO EN ELLOS SON PROPIEDAD DE VORTEX ESTRUCTURAS ACUÁTICAS, S.L. Y NO PUEDEN SER DIFUNDIDOS, COPIADOS, REPRODUCIDOS O UTILIZADOS SIN EL CONSENTIMIENTO PREVIO POR ESCRITO DE VORTEX ESTRUCTURAS ACUÁTICAS, S.L.

Parc del Nord, SP, ES

Localización del proyecto:
Sabadell , España

Número de proyecto:
33153

Número de pedido:
-

FECHA	REVISIÓN	No	POR

Título del dibujo:
Zapatas y anclajes

Dibujado por:	Revisado por:
Sergi Penadés	-
Escala: 1/100	Fecha: 20/07/2022
Página:	Rev.:

OMBRELLO Nº1
VOR 7445
122/36/36 IN 310/91/91 CM
5-7 GPM 18.92-26.49 LPM
2-3 GPM 7.57-11.35 LPM

OMBRELLO Nº3
VOR 7441
112/36/38 IN 284/91/96 CM
5-7 GPM 18.92-26.49 LPM
2-3 GPM 7.57-11.35 LPM

OMBRELLO TWIRL Nº1
VOR 7446
122/36/36 IN 310/91/91 CM
5-7 GPM 18.92-26.49 LPM
TWIRLTEC™

VORTEX



TECNOLOGIA SEEFLOW

- Polímer resistent als impactes, els raigs UV i els productes químics
- Crea reflexos atractius en combinar colors brillants, aigua i llum solar
- Fabricat amb fins a 40% de materials reciclats
- Materials reutilitzables un cop finalitzada la vida útil



TECNOLOGIA TWIRLFLOW

- Dos raigs lineals creen un efecte daigua giratori a causa de la pressió de laigua
- Un raig de 360° crea un efecte d'aigua fragmentat, cosa que promou el joc dinàmic
- Moviment circular visualment captivant
- Fabricat amb UHMW (polietilè de pes molecular extremadament alt) per incrementar la durabilitat



VORTEX

TECNOLOGIA MEGA ORB

- Brinda una experiència lúdica tàctil captivant
- La gran varietat d'efectes d'aigua fascina els nens
- Promcu l'aprenentatge del principi de causa i efecte
- És durador i resistent als impactes, els raigs UV i els productes químics



TECNOLOGIA LINEFLOW

- Orientació precisa del raig amb peça interna esfèrica d'aliatge de coure
- El seu disseny compacte permet una millor integració del producte
- Fàcil d'ajustar per maximitzar l'eficiència del consum d'aigua segons el tipus d'instal·lació
- L'aliatge de coure sense plom assegura una durabilitat més gran



SPLASHPAD DIMENSION

TOTAL AREA :	2519 ft²	234 m²
SPRAY AREA :	1644 ft²	153 m²
GRID SIZE :	10 x 10 ft	3 x 3m

PRODUCT LEGEND

REF	PRODUCT	QTY	GPM	LPM
A	Smartpoint	2		
B	Spraylink Jet Nº1 VOR 3000	6	15.0	56.7
C	Spraylink Arch VOR 3002	6	9.0	34.0
D	Ombrello Nº3 VOR 7441	1	6.0	22.7
E	Ombrello Nº1 VOR 7445	1	6.0	22.7
F	Ombrello Twirl Nº1 VOR 7446	1	6.0	22.7
G	Helico VOR 7790	1	17.0	64.3
	TOTAL	QTY	GPM	LPM
		18	59	223.1

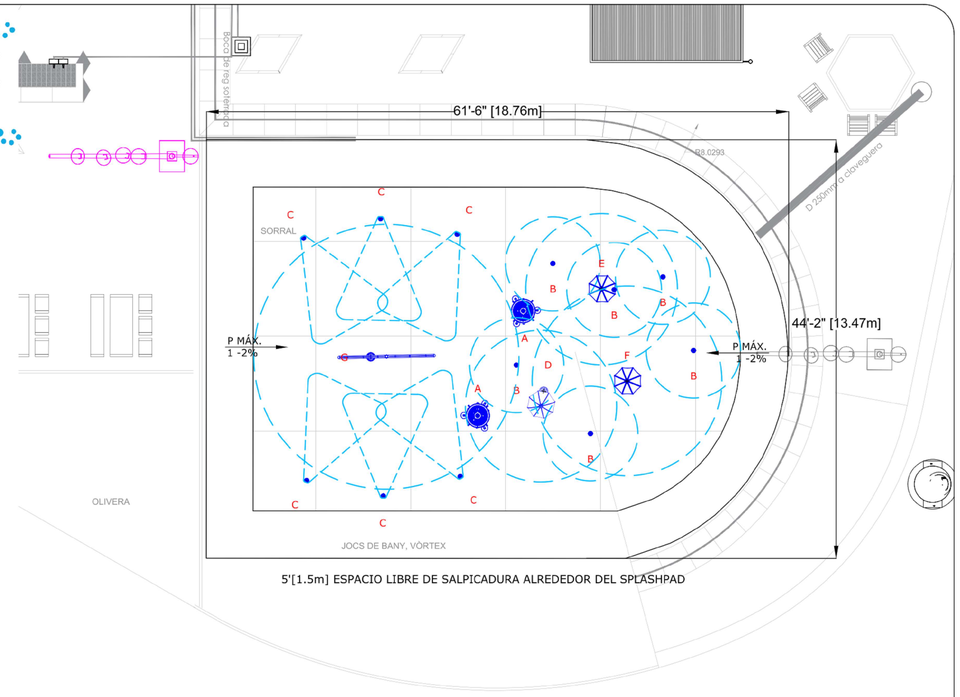

5'[1.5m] ESPACIO LIBRE DE SALPICADURA ALREDEDOR DEL SPLASHPAD

SABADELL PARC DEL NORD, ES
33153 - VERSION D 19 de julio, 2022

COPYRIGHT VORTEX AQUATIC STRUCTURES INTERNATIONAL 2006-THIS DOCUMENTS AND THE IDEAS, RENDERINGS AND OTHER CONTENTS CONTAINED THEREIN ARE THE SOLE PROPERTY OF VORTEX AQUATIC STRUCTURES INTERNATIONAL AND MAY NOT BE DISSEMINATED, COPIED, REPRODUCED OR OTHERWISE USED WITHOUT PRIOR WRITTEN CONSENT OF VORTEX AQUATIC STRUCTURES INTERNATIONAL

SPLASHPAD LAYOUT DRAWING
SCALE :1/8":1'
11" X 17" SHEET SIZE

VORTEX

Ajuntament de Sabadell
SERVEI D'OBRES PÚBLIQUES, MANTENIMENTS I PARCS JARDINS
ÀREA DE COHESIÓ TERRITORIAL, SEGURETAT CIUTADANA I CIVISME

Títol projecte:
Projecte Parc de les Aigües Fase05 Obra Civil i Jocs d'Aigua

Redacció:
Rosa M Torra, Arquitecta Col 26.881/1

Dibuixat:

Escala:

Data: 2023 02 14

Elements Jocs d'Aigua de Bany

F5
29B

VISTA EN PLANTA

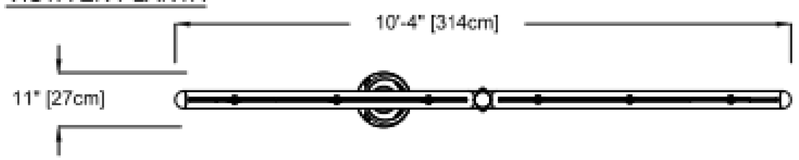

VISTA EN ELEVACIÓN FRONTAL

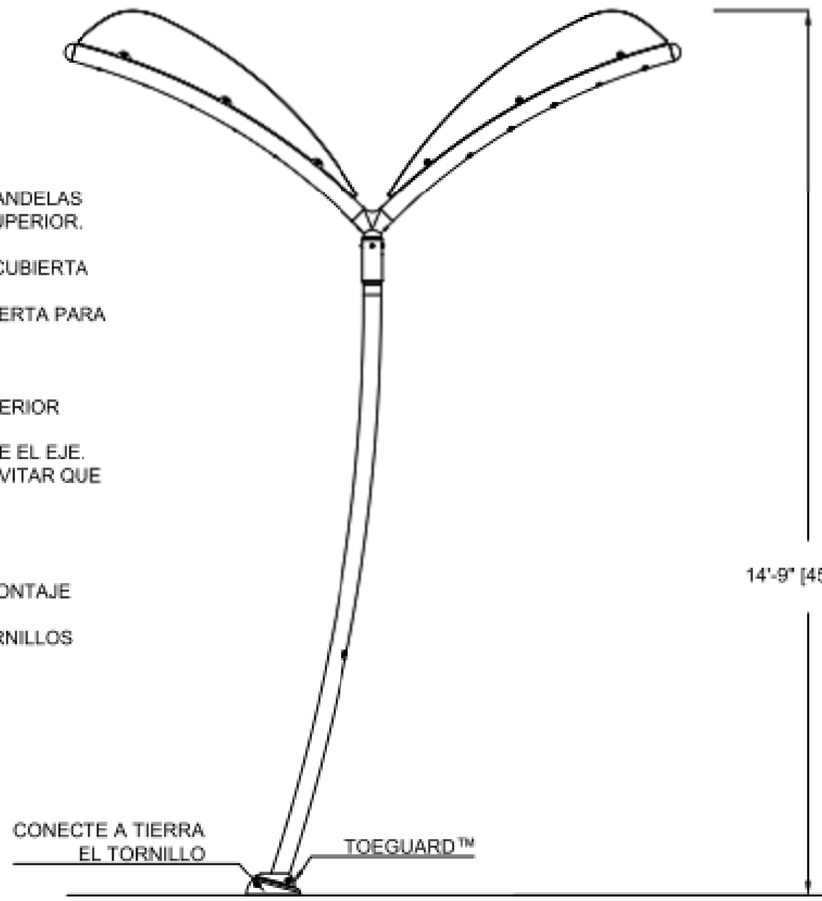

VISTA EN ELEVACIÓN LATERAL

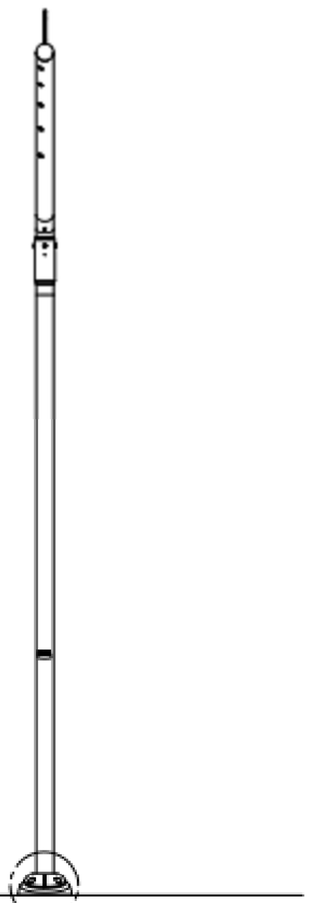

INSTRUCCIONES DE MONTAJE:

1- CON EL PRODUCTO EN POSICIÓN HORIZONTAL, RETIRE LOS TORNILLOS Y LAS ARANDELAS DE LA CUBIERTA INFERIOR DEL SUBMONTAJE SUPERIOR.

2- RETIRE LA CINTA SOBRE EL EXTREMO DE LA CUBIERTA DEL SUBMONTAJE SUPERIOR. SOSTENGA EL EXTREMO DE LA CUBIERTA PARA EVITAR QUE SE CAIGA.

3- DESLICE LA CUBIERTA DEL SUBMONTAJE SUPERIOR DENTRO LA CUBIERTA DEL SUBMONTAJE SUPERIOR Y SOBRE EL EJE. SOSTENGA EL SUBMONTAJE SUPERIOR PARA EVITAR QUE SE CAIGA.

4- ALINEE LOS ORIFICIOS DE LA CUBIERTA DEL SUBMONTAJE INFERIOR CON LOS ORIFICIOS DE LA CUBIERTA DEL SUBMONTAJE SUPERIOR. VUELVA A COLOCAR LAS ARANDELAS Y LOS TORNILLOS QUE RETIRÓ ANTES DEL SUBMONTAJE SUPERIOR.

5- INSTALE EL ACCESORIO EN EL ANCLAJE.

PRODUCT NAME: HELICO		PRODUCT INFORMATION	VORTEX
PRODUCT NUMBER: VOR-7790.2XXX	DATE: 08/05/22	SHEET NO: 1/1	11"x17" SHEET SIZE

COPYRIGHT VORTEX AQUATIC STRUCTURES INTERNATIONAL-THIS DOCUMENT AND THE IDEAS, RENDERINGS AND OTHER CONTENTS CONTAINED THEREIN ARE THE SOLE PROPERTY OF VORTEX AQUATIC STRUCTURES INTERNATIONAL AND MAY NOT BE DISSEMINATED, COPIED, REPRODUCED OR OTHERWISE USED WITHOUT PRIOR WRITTEN CONSENT OF VORTEX AQUATIC STRUCTURES INTERNATIONAL

Ajuntament de Sabadell SERVEI D'OBRES PÚBLIQUES, MANTENIMENTS I PARCS JARDINS ÀREA DE COHESIÓ TERRITORIAL, SEGURETAT CIUTADANA I CIVISME	Títol projecte: **Projecte Parc de les Aigües Fase05 Obra Civil i Jocs d'Aigua**	Redacció: Rosa M Torra, Arquitecta Col 26.881/1	Dibuixat:	Escala: Data: 2023 02 14	**Detalls Jocs d'aigua. Hèlix aigua Desmuntable a l'hivern**	**F5 29C**

Este documento ha sido firmado por Rosa Maria Torra Reventós a las 14:33 del día 15/02/2023y por Rosa Maria Torra Reventós a las 14:35 del día 15/02/2023. Mediante el código de verificación segura SA1S5S4V1317Q2OOUXX puede comprobar la validez de la firma electrónica de los documentos firmados en la dirección web que le proporciona la entidad emisora del este documento.

VISTA EN PLANTA

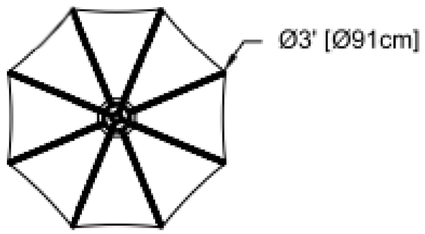

VISTA EN ELEVACIÓN FRONTAL

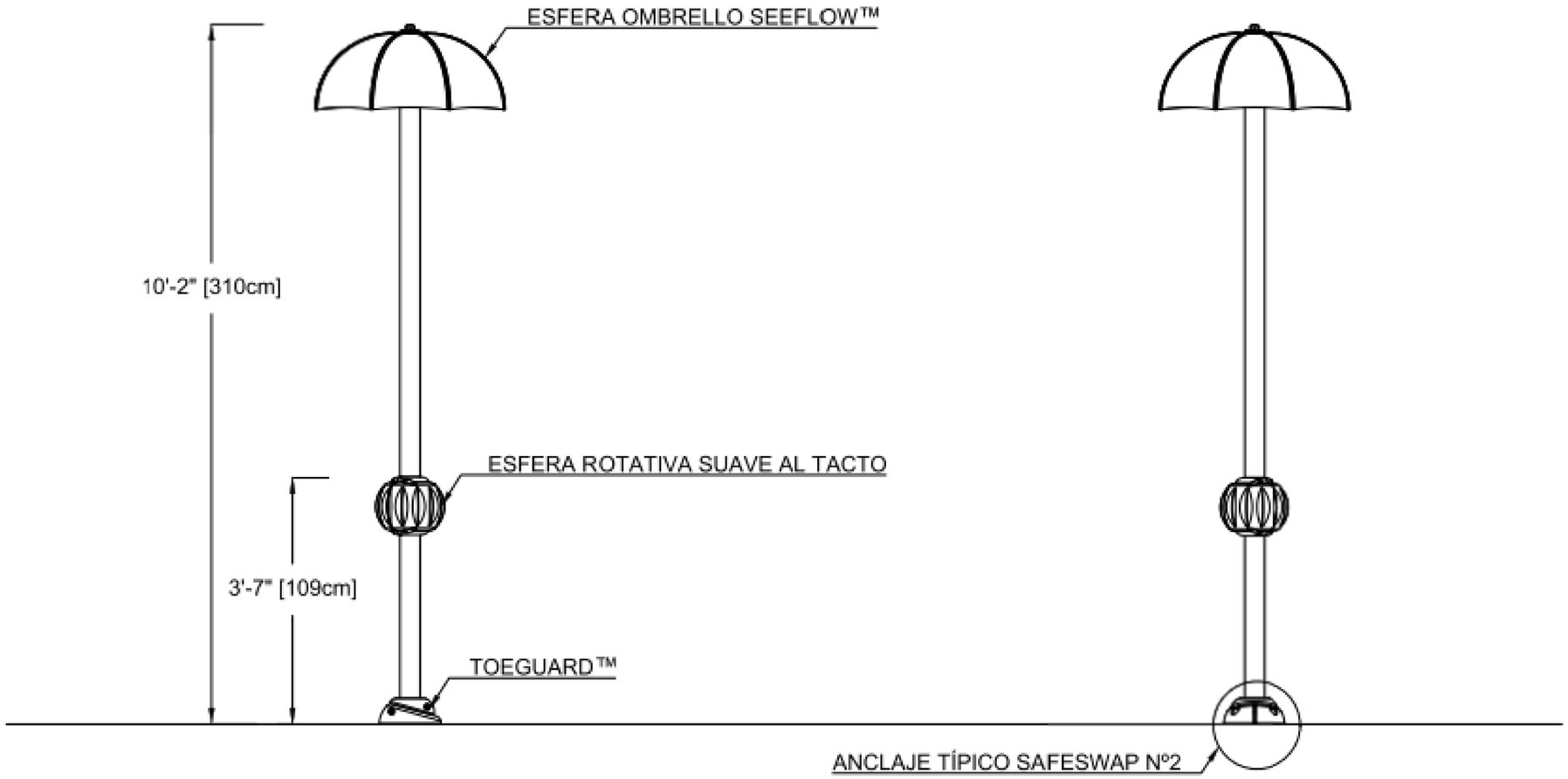

VISTA EN ELEVACIÓN LATERAL

VOR-7446.200X OMBRELLO TWIRL Nº1 (DETALLE TÍPICO)

PRODUCT NAME: OMBRELLO TWIRL Nº1	PRODUCT INFORMATION		
PRODUCT NUMBER: VOR-7446.200X	DATE: 08/04/22	SHEET NO: 1/1	11"x17" SHEET SIZE

COPYRIGHT VORTEX AQUATIC STRUCTURES INTERNATIONAL-THIS DOCUMENT AND THE IDEAS, RENDERINGS AND OTHER CONTENTS CONTAINED THEREIN ARE THE SOLE PROPETY OF VORTEX AQUATIC STRUCTURES INTERNATIONAL AND MAY NOT BE DISSEMINATED, COPIED, REPRODUCED OR OTHERWISE USED WITHOUT PRIOR WRITTEN CONSENT OF VORTEX AQUATIC STRUCTURES INTERNATIONAL

Este documento ha sido firmado por Rosa Maria Torra Reventós a las 14:33 del día 16/02/2023y por Rosa Maria Torra Reventós a las 14:35 del día 16/02/2023. Mediante el código de verificación segura SN1535HV1317Q0XJJDX puede comprobar la validez de la firma electrónica de los documentos firmados en la dirección web que le proporciona la entidad emisora de este documento.

Ajuntament de Sabadell
SERVEI D'OBRES PÚBLIQUES, MANTENIMENTS I PARCS JARDINS
ÀREA DE COHESIÓ TERRITORIAL, SEGURETAT CIUTADANA I CIVISME

Títol projecte:
Projecte Parc de les Aigües Fase05 Obra Civil i Jocs d'Aigua

Redacció:
Rosa M Torra, Arquitecta Col 26.881/1

Dibuixat:

Escala:

Data: 2023 02 14

Detalls Jocs d'aigua. Paraigües ruixador 01 Desmuntable a l'hivern

F5 29D

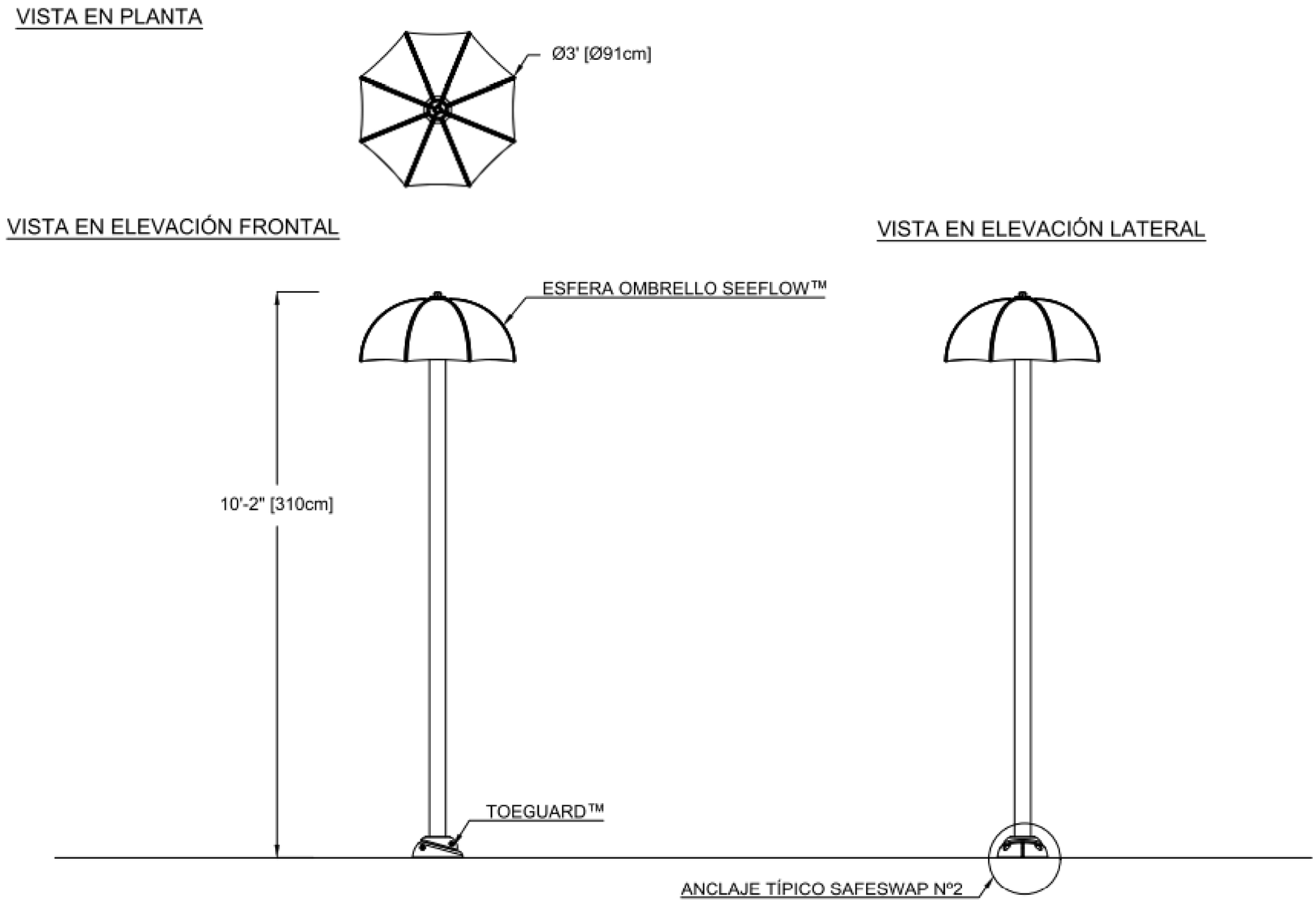

VOR-7445.2XXX OMBRELLO Nº1 (DETALLE TÍPICO)

PRODUCT NAME: OMBRELLO Nº1	PRODUCT INFORMATION			VORTEX
PRODUCT NUMBER: VOR-7445.2XXX	DATE: 08/04/22	SHEET NO: 1/1	11"x17" SHEET SIZE	

COPYRIGHT VORTEX AQUATIC STRUCTURES INTERNATIONAL-THIS DOCUMENT AND THE IDEAS, RENDERINGS AND OTHER CONTENTS CONTAINED THEREIN ARE THE SOLE PROPETY OF VORTEX AQUATIC STRUCTURES INTERNATIONAL AND MAY NOT BE DISSEMINATED, COPIED, REPRODUCED OR OTHERWISE USED WITHOUT PRIOR WRITTEN CONSENT OF VORTEX AQUATIC STRUCTURES INTERNATIONAL

Este documento ha sido firmado por Rosa Maria Torra Reventós a las 14:33 del día 16/02/2023y por Rosa Maria Torra Reventós a las 14:35 del día 16/02/2023. Mediante el código de verificación segura SKL1S5K4V131T2Q2OXDX puede comprobar la validez de la firma electrónica de los documentos firmados en la dirección web que le proporciona la entidad emisora de este documento.

Ajuntament de Sabadell SERVEI D'OBRES PÚBLIQUES, MANTENIMENTS I PARCS JARDINS ÀREA DE COHESIÓ TERRITORIAL, SEGURETAT CIUTADANA I CIVISME	Títol projecte: **Projecte Parc de les Aigües Fase05 Obra Civil i Jocs d'Aigua**	Redacció: Rosa M Torra, Arquitecta Col 26.881/1	Dibuixat:	Escala: Data: 2023 02 14	**Detalls Jocs d'aigua. Paraigües ruixador 02 Desmuntable a l'hivern**	**F5** **29E**

VISTA EN PLANTA

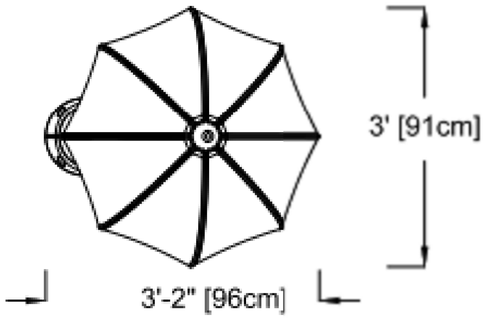

VISTA EN ELEVACIÓN FRONTAL

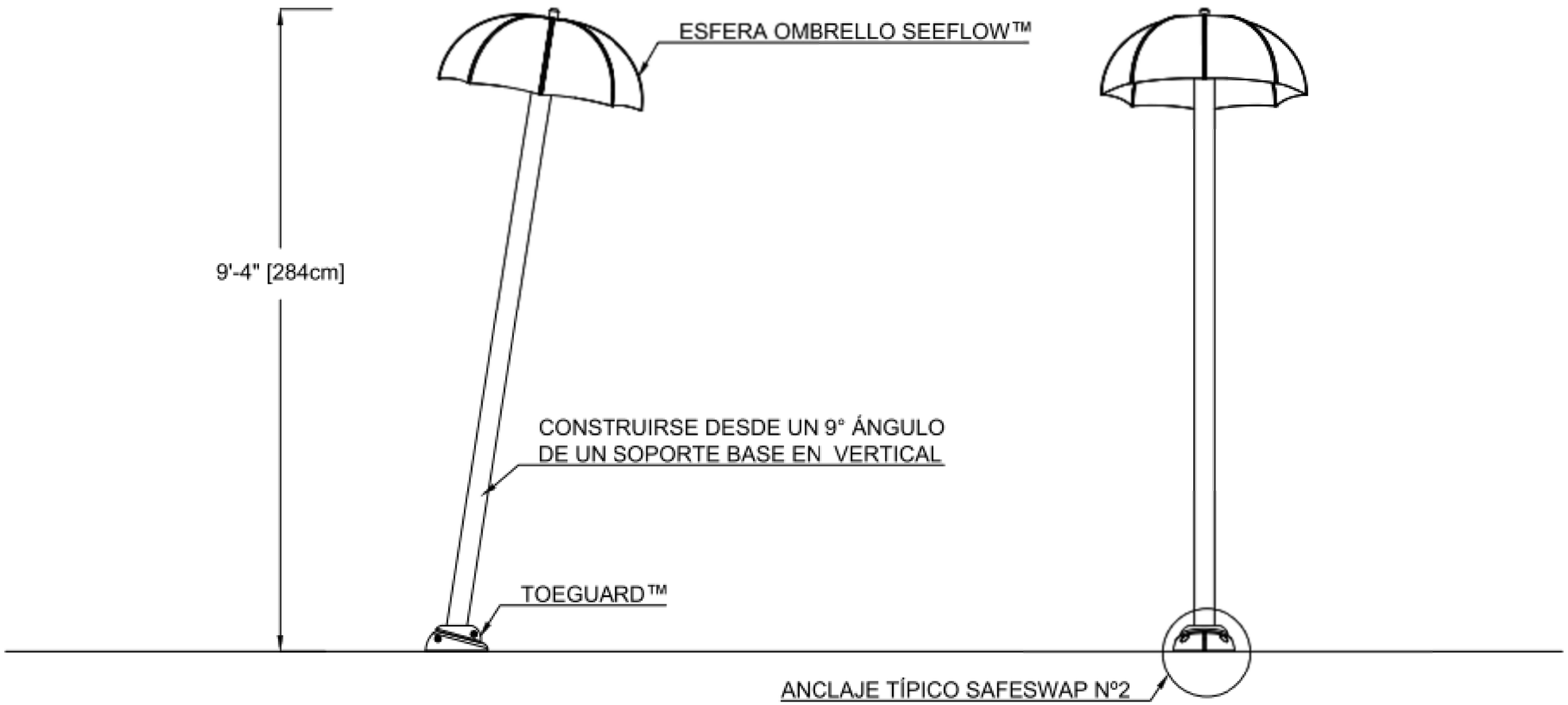

VISTA EN ELEVACIÓN LATERAL

VOR-7441.2XXX OMBRELLO Nº3 (DETALLE TÍPICO)

PRODUCT NAME: OMBRELLO Nº3	PRODUCT INFORMATION		
PRODUCT NUMBER: VOR-7441.2XXX	DATE: 08/04/22	SHEET NO: 1/1	11"x17" SHEET SIZE

VORTEX

COPYRIGHT VORTEX AQUATIC STRUCTURES INTERNATIONAL-THIS DOCUMENT AND THE IDEAS, RENDERINGS AND OTHER CONTENTS CONTAINED THEREIN ARE THE SOLE PROPETY OF VORTEX AQUATIC STRUCTURES INTERNATIONAL AND MAY NOT BE DISSEMINATED, COPIED, REPRODUCED OR OTHERWISE USED WITHOUT PRIOR WRITTEN CONSENT OF VORTEX AQUATIC STRUCTURES INTERNATIONAL

Ajuntament de Sabadell SERVEI D'OBRES PÚBLIQUES, MANTENIMENTS I PARCS JARDINS AREA DE COHESIÓ TERRITORIAL, SEGURETAT CIUTADANA I CIVISME	Títol projecte: **Projecte Parc de les Aigües Fase05 Obra Civil i Jocs d'Aigua**	Redacció: Rosa M Torra, Arquitecta Col 26.881/1	Dibuixat:	Escala:	**Detalls Jocs d'aigua. Paraigües ruixador 03 Desmuntable a l'hivern**	**F5 29F**
				Data: 2023 02 14		

Este documento ha sido firmado por Rosa Maria Torra Reventós a las 14:33 del día 15/02/2023y por Rosa Maria Torra Reventós a las 14:35 del día 15/02/2023. Mediante el código de verificación segura 5K1535541317Q2CXUX2X puede comprobar la validez de la firma electrónica de los documentos firmados en la dirección web que le proporciona la entidad emisora del este documento.

NOTAS:

1) "POR INSTALADOR/POR CONTRATISTA" PUEDE REFERIRSE A PROVEEDORES DE SERVICIO DISTINTOS DEL FABRICANTE DEL EQUIPO. CONSULTE LAS ESPECIFICACIONES DEL PROYECTO PARA OBTENER DETALLES DE RESPONSABILIDAD.

2) CONJUNTO ENCAPSULADO DE POLÍMERO SIN CONEXIÓN A TIERRA RECOMENDADO PARA EL SISTEMA SPRAYLINK[MR] SIGA EL CÓDIGO LOCAL.

3) CONSULTE LA GUÍA DE INSTALACIÓN PARA MÁS DETALLES.

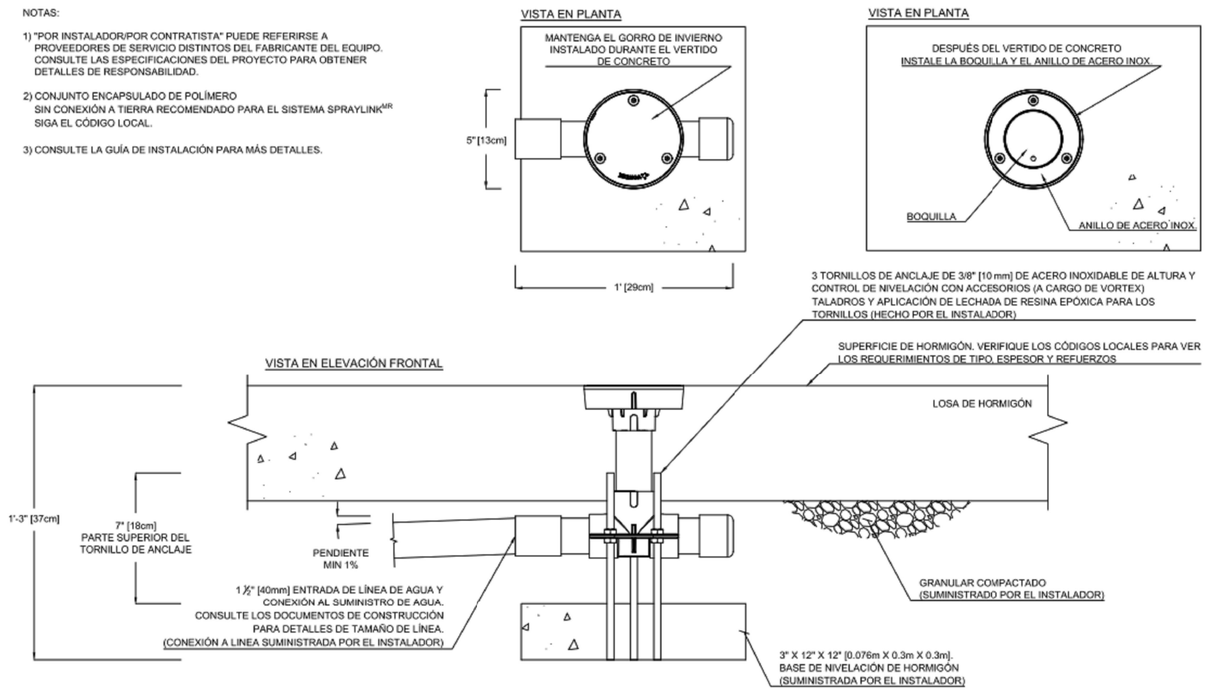

PRODUCT NAME: SPRAYLINK ARCO		PRODUCT INFORMATION	
PRODUCT NUMBER: VOR 3002	DATE: 08/04/22	SHEET NO: 1/1	11"x17" SHEET SIZE

VORTEX

COPYRIGHT VORTEX AQUATIC STRUCTURES INTERNATIONAL-THIS DOCUMENT AND THE IDEAS, RENDERINGS AND OTHER CONTENTS CONTAINED THEREIN ARE THE SOLE PROPERTY OF VORTEX AQUATIC STRUCTURES INTERNATIONAL AND MAY NOT BE DISSEMINATED, COPIED, REPRODUCED OR OTHERWISE USED WITHOUT PRIOR WRITTEN CONSENT OF VORTEX AQUATIC STRUCTURES INTERNATIONAL.

Este documento ha sido firmado por Rosa Maria Torra Reventós a las 14:33 del día 16/02/2023 y por Rosa Maria Torra Reventós a las 14:35 del día 16/02/2023. Mediante el código de verificación segura SKLS54V131T2QDOUXX puede comprobar la validez de la firma electrónica de los documentos firmados en la dirección web que le proporciona la entidad emisora de este documento.

Ajuntament de Sabadell SERVEI D'OBRES PÚBLIQUES, MANTENIMENTS I PARCS JARDINS ÀREA DE COHESIÓ TERRITORIAL, SEGURETAT CIUTADANA I CIVISME	Títol projecte: **Projecte Parc de les Aigües Fase05 Obra Civil i Jocs d'Aigua**	Redacció: Rosa M Torra, Arquitecta Col 26.881/1	Dibuixat:	Escala: Data: 2023 02 14	**Detalls Jocs d'aigua. Ruixador 01 Amb tap d'hivern**	**F5** **29G**

NOTAS:

1) "POR INSTALADOR/POR CONTRATISTA" PUEDE REFERIRSE A PROVEEDORES DE SERVICIO DISTINTOS DEL FABRICANTE DEL EQUIPO. CONSULTE LAS ESPECIFICACIONES DEL PROYECTO PARA OBTENER DETALLES DE RESPONSABILIDAD.

2) CONJUNTO ENCAPSULADO DE POLÍMERO SIN CONEXIÓN A TIERRA RECOMENDADO PARA EL SISTEMA SPRAYLINK^{MR} SIGA EL CÓDIGO LOCAL.

3) CONSULTE LA GUÍA DE INSTALACIÓN PARA MÁS DETALLES.

VISTA EN PLANTA

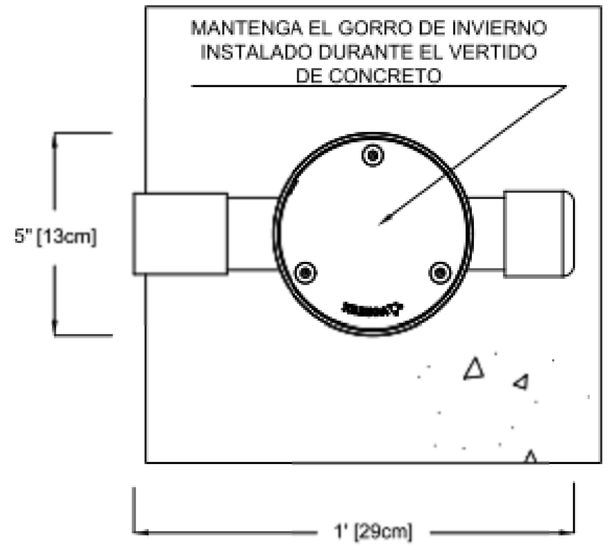

VISTA EN PLANTA

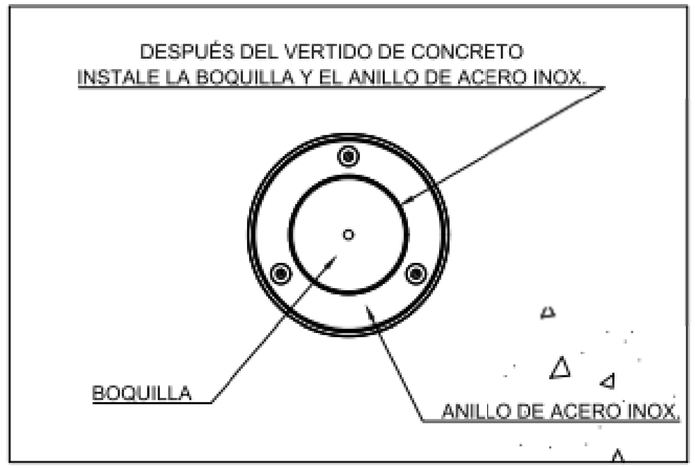

VISTA EN ELEVACIÓN FRONTAL

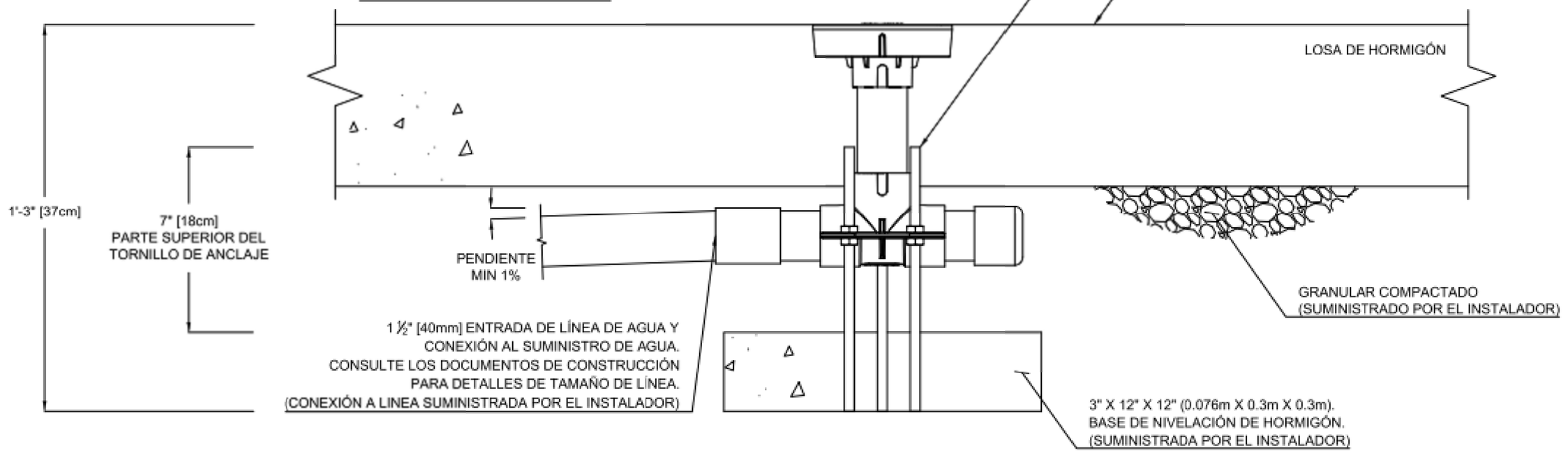

PRODUCT NAME: SPRAYLINK JET NO.1		PRODUCT INFORMATION	
PRODUCT NUMBER: VOR 3000	DATE: 08/25/22	SHEET NO: 1/1	11"x17" SHEET SIZE

VORTEX

COPYRIGHT VORTEX AQUATIC STRUCTURES INTERNATIONAL-THIS DOCUMENT AND THE IDEAS, RENDERINGS AND OTHER CONTENTS CONTAINED THEREIN ARE THE SOLE PROPERTY OF VORTEX AQUATIC STRUCTURES INTERNATIONAL AND MAY NOT BE DISSEMINATED, COPIED, REPRODUCED OR OTHERWISE USED WITHOUT PRIOR WRITTEN CONSENT OF VORTEX AQUATIC STRUCTURES INTERNATIONAL

Este documento ha sido firmado por Rosa Maria Torra Reventós a las 14:33 del día 16/02/2023y por Rosa Maria Torra Reventós a las 14:35 del día 16/02/2023. Mediante el código de verificación segura SN1S5HV1S1TZQXXJDX puede comprobar la validez de la firma electrónica de los documentos firmados en la dirección web que le proporciona la entidad emisora de este documento.

Ajuntament de Sabadell SERVEI D'OBRES PÚBLIQUES, MANTENIMENTS I PARCS JARDINS ÀREA DE COHESIÓ TERRITORIAL, SEGURETAT CIUTADANA I CIVISME	Títol projecte: **Projecte Parc de les Aigües Fase05 Obra Civil i Jocs d'Aigua**	Redacció: Rosa M Torra, Arquitecta Col 26.881/1	Dibuixat:	Escala: Data: 2023 02 14	**Detalls Jocs d'aigua. Ruixador 02 Amb tap d'hivern**	**F5 29H**

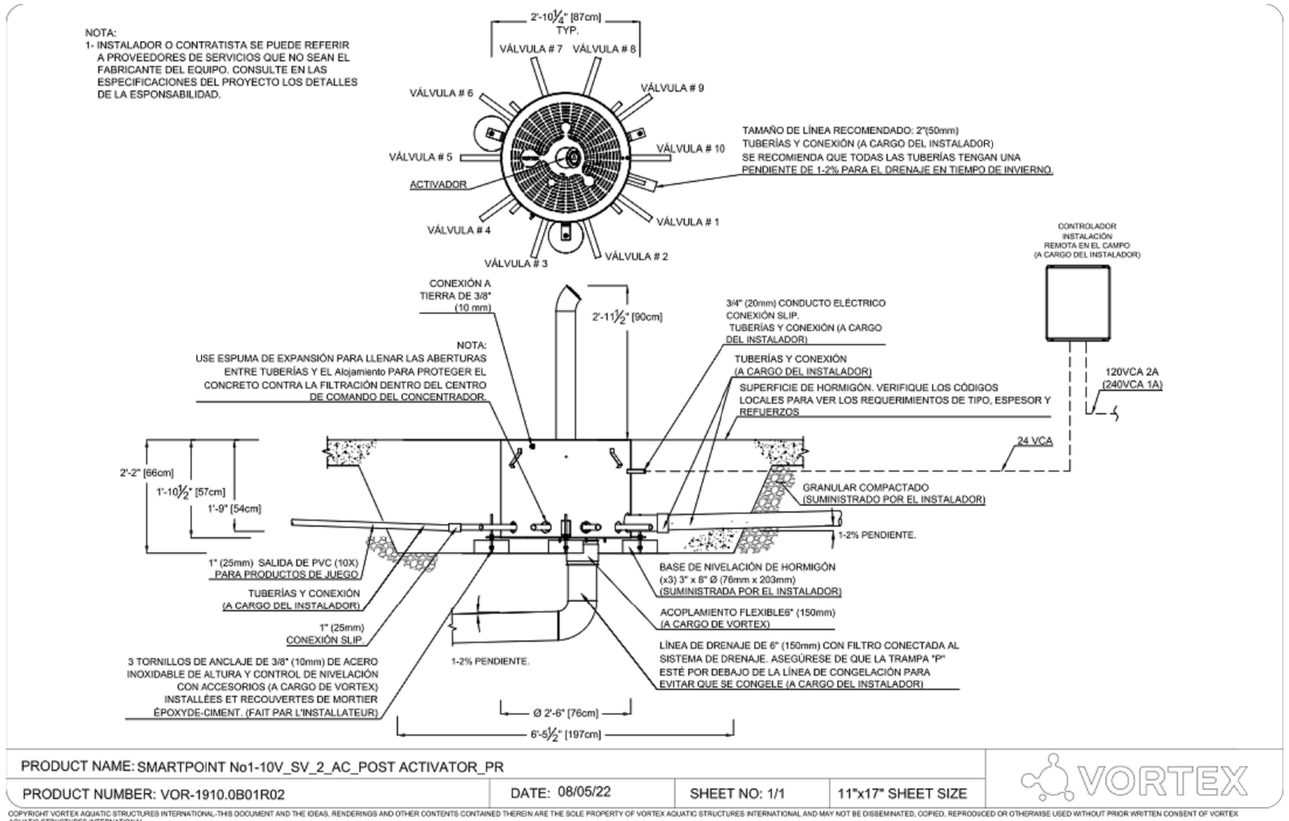

COPYRIGHT VORTEX AQUATIC STRUCTURES INTERNATIONAL. THIS DOCUMENT AND THE IDEAS, RENDERINGS AND OTHER CONTENTS CONTAINED THEREIN ARE THE SOLE PROPERTY OF VORTEX AQUATIC STRUCTURES INTERNATIONAL AND MAY NOT BE DISSEMINATED, COPIED, REPRODUCED OR OTHERWISE USED WITHOUT PRIOR WRITTEN CONSENT OF VORTEX AQUATIC STRUCTURES INTERNATIONAL

M'heu de dir quina combinació de jocs van a cada smart point

La combinación de juegos de cada Smartpoint es la siguiente:

- **Smartpoint 1:** Spraylink Jet Nº1 (6 unidades), Ombrello Nº3, Ombrello Nº1, Ombrello Twirl Nº1.
- **Smartpoint 2:** Spraylink Arch (6 unidades), Helico.

Quin pressió necessito, entenc que l'habitual de la xarxa està bé

La presión mínima necesaria para garantizar el correcto funcionamiento del Smartpoint debe ser 3,5 bar.

Distància màxima des de la xarxa a cada un dels jocs jocs

La toma de agua potable debe llegar como mínimo a una presión de 3,5 bar al Smartpoint y la distancia de cada Smartpoint a los juegos debe ser menos de 30 metros, para evitar pérdidas en las tuberías.

Puc tenir el desguàs separat del smart point? Em va millor

No podemos fabricar un Smartpoint sin sumidero, ya que es un producto estándar.

El Smartpoint va a hacer siempre la función de sumidero y está preparado y testado para la recogida de agua. Todos los elementos de lo que dispone están sellados y aislados.

Si por pendientes debéis incorporar otros puntos de recogida de agua puede hacerse, pero el Smartpoint no puede ir montado sin sumidero.

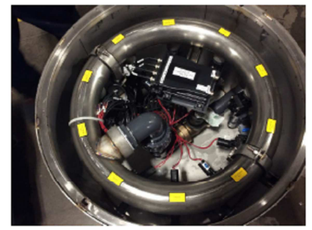

Interior del Smartpoint

Este documento ha sido firmado por Rosa Maria Torra Reventós a las 14:33 del día 16/02/2023y por Rosa Maria Torra Reventós a las 14:35 del día 16/02/2023. Mediante el código de verificación segura SN13354V191T2Q0OUOX puede comprobar la validez de la firma electrónica de los documentos firmados en la dirección web que le proporciona la entidad emisora de este documento.

TECNOLOGIA SMARTPOINT

- Filtre primari de runes
- Segur per als petits dits dels peus i resistent de la relliscada
- Construcció d´acer inoxidable i d´alta capacitat de flux taxa
- A la demanda d'activació en convertir l'aigua només quan l'usuari pressiona l'activador
- Alerta de llum i so i quan l'activador està sent activat
- Construcció robusta sense parts mòbils
- L'operació fàcil per a nens de totes les edats i capacitats

VORTEX



VORTEX

Especificaciones técnicas Smartpoint Sabadell

Quin diàmetre de canalització ha d'alimentar els jocs de cada smartpoint? Característiques del tub PEBD 10at 63mm estaria bé?

El diámetro que tiene que llegar al Smartpoint desde la acometida de agua potable debe ser de **Ø63 mm** y el diámetro de las tuberias que salen del Smartpoint a cada uno de los juegos debe ser de **Ø50 mm**.

Los tubos pueden ser tanto de PVC como de PEBD de PN10.

Entenc que puc tenir una electrovàlvula en capçalera per regular l'horari de funcionament. Serien 2, és com si tinguéssim 2 smarts points

El funcionamiento temporizado de los juegos está controlado por el controlador instalado en el Smartpoint.

Por otra parte, el horario de funcionamiento está controlado por el autómata colocado dentro del cuadro eléctrico (LOGO). Este cuadro eléctrico tendrá una ubicación fuera del parque.





Cuadro eléctrico controlado del Smartpoint

El paviment, volíem fer com el de Madrid Rio, una llamborda petita rejuntada en morter, amb un interceptor o rigola perimetral

El pavimento puede ser como el de Madrid Rio paro debe garantizar que sea antideslizante y de clase 3.

No recomendamos la colocación de la rejilla perimetral, el Smartpoint es el encargado de realizar el drenaje del agua del parque.

Asimismo, al no colocar una rejilla perimetral se evitan más tareas de mantenimiento y problemas de seguridad que puedan afectar a los niños.

El subministrament elèctric que cal, és com el que regula les electrovàlvules?

La potencia requerida debe ser 1 kW monofásica.

El cuadro eléctrico externo debe ser alimentado por la acometida de red eléctrica y los Smartpoint se conectan al cuadro eléctrico mediante un cable de cobre 2x1,5 mm².

Diámetros de desagüe

Diámetro de la tubería de desagüe PVC sin presión Ø160 mm.

Ajuntament de Sabadell SERVEI D'OBRES PÚBLIQUES, MANTENIMENTS I PARCS JARDINS ÀREA DE COHESIÓ TERRITORIAL, SEGURETAT CIUTADANA I CIVISME	Títol projecte: **Projecte Parc de les Aigües Fase05 Obra Civil i Jocs d'Aigua**	Redacció: Rosa M Torra, Arquitecta Col 26.881/1	Dibuixat:	Escala: Data: 2023 02 14	**Detalls Jocs d'aigua. Smartpoint**	**F5 29I**

Parc de l'aigua, Sabadell

02 Febrero 2023

F5 Mobiliari Jocs BDU				
Family and Type	**NomCurt**	**Phase Created**	**Mark**	**Count**
BDU 5.18600 Bomba basculante: BDU 5.18600 Bomba basculante	BOMBA BASCULANT INOX	Jocs Aigua	BDU 5.18600	1
BOMBA BASCULANT INOX: 1				1
BDU 5.18060 Splash Pump with Mushroom head: BDU 5.18060 Splash Pump with Mushroom head	BOMBA CAP DE BOLET DIRECCIONAL	Jocs Aigua	BDU 5.18060	1
BOMBA CAP DE BOLET DIRECCIONAL: 1				1
Compuerta: COMPORTA 01	COMPORTA INOX	Jocs Aigua	BDU 5.28033	1
Compuerta: COMPORTA 01	COMPORTA INOX	Jocs Aigua	BDU 5.28032	1
COMPORTA INOX: 2				2
sortidor 02: 1500mm	EMISSOR AIGUA INOX	Jocs Aigua	BDU 5.18810	1
sortidor 02: 1500mm	EMISSOR AIGUA INOX	Jocs Aigua	BDU 5.18835	1
sortidor 02: 1500mm	EMISSOR AIGUA INOX	Jocs Aigua	BDU 5.18830	1
EMISSOR AIGUA INOX: 3				3
noria petita: noria petita	NORIA PETITA	Jocs Aigua	BDU 5.15910	1
NORIA PETITA: 1				1
Ball Valve: Ball Valve	VÀLVULA DE BOLA	Jocs Aigua	BDU 5.20950	1
VÀLVULA DE BOLA: 1				1
Grand total: 9				9

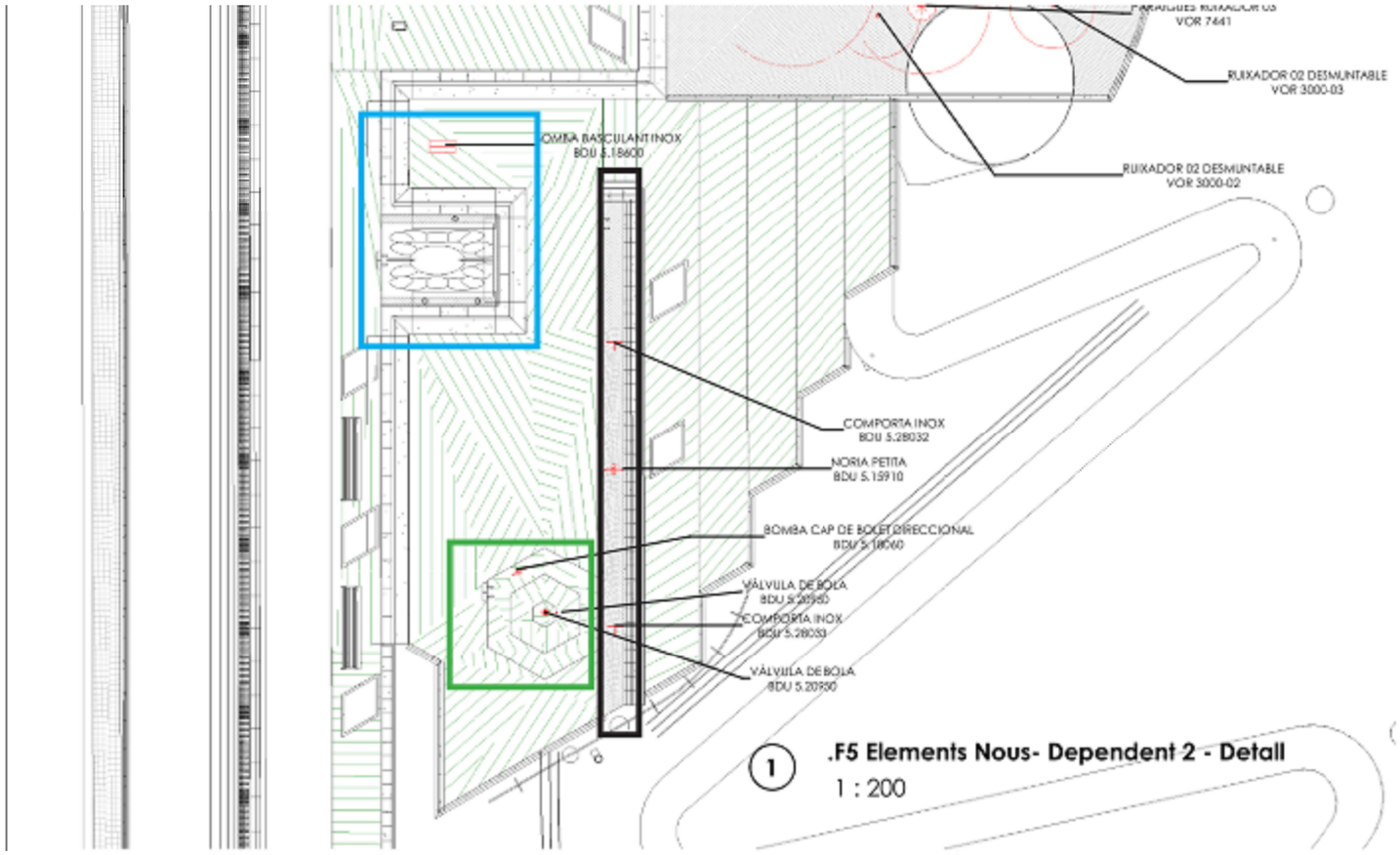

1 .F5 Elements Nous- Dependent 2 - Detall

1 : 200

CIRCUITO 1

BOMBA BASCULANT INOX: 1
- REF. 5.18600 Bomba basculante

EMISSOR AIGUA INOX: 3
- REF. 5.18810 Surtidor con brida grande - chorro de agua debil
- REF. 5.18835 Surtidor con brida pequeña - chorro de agua fuerte
- REF. 5.18830 Surtidor con brida pequeña - chorro de agua debil

NOTA:
cada cabezal rociador debe estar conectado con una línea de suministro de agua separada.

CIRCUITO 2

COMPORTA INOX: 2
- REF. 5.28033 Puerta Circular
- REF. 5.28032 Puerta de hoz

NORIA PETITA: 1
- ~~REF. 5.15910 Rueda de paletas pequeña~~
- **REF 5.15920 Rueda de paletas grande ***

NOTA:
Por favor, preste atención a las instrucciones de montaje. La altura del canal de agua debe ser mayor que la altura de re-presamiento del elemento para evitar que el agua se desborde fuera del curso de agua y para garantizar la correcta instala-ción de los elementos.

CIRCUITO 3

BOMBA CAP DE BOLET DIRECCIONAL: 1
- REF. 5.18060 Bomba Splash

VÀLVULA DE BOLA: 1+1
- REF. 5.20950
- **+ REF 5.18052 Deposito de agua para Bomba Splash**

NOTA:
Según indicaciones del fabricante para utilizar la Bomba Splash es necesario el contenedor de entrada REF 5.18052

Grand total: **10**

bdu

Este documento ha sido firmado por Rosa Maria Torra Reventós a las 14:33 del día 14/02/2023 y por Rosa Maria Torra Reventós a las 14:35 del día 14/02/2023. Mediante el código de verificación (signum SK13354V2017220O0JOX) puede comprobar la validez de la firma electrónica de los documentos firmados en la dirección web que le proporciona la entidad emisora de este documento.

Ajuntament de Sabadell SERVEI D'OBRES PÚBLIQUES, MANTENIMENTS I PARCS JARDINS ÀREA DE COHESIÓ TERRITORIAL, SEGURETAT CIUTADANA I CIVISME	Títol projecte: **Projecte Parc de les Aigües Fase05 Obra Civil i Jocs d'Aigua**	Redacció: Rosa M Torra, Arquitecta Col 26.881/1	Dibuixat:	Escala: Data: 2023 02 14	**Elements Jocs d'Aigua de Manipulació**	**F5** **29J**

Data Hora impressió 15/02/2023 14:03:26

RICHTER SPIELGERÄTE GMBH · D-83112 FRASDORF · PHONE +49-8052-17980 · FAX 4180

Play value
The See-saw Pump is a very attractive element on water play areas. One child can operate the pump by moving his or her centre of gravity, but also two children can work together for moving the pump to and fro. The holding tube provides safety and helps to coordinate the movement with the others. The pump is also available with a lateral water outlet (special construction) which can be used as water supply for a small channel or a gutter. The combination of the See-saw Pump with a Spraying Head is especially attractive.
This can produce a high or a bubbling water jet, depending on the type. It is funny if the Pump and the Spraying Head are installed without visible connection between each other and the fountain unexpectedly splashes passers-by.





Photo © Anton Donikov



Photo © Daniel Perales



Photo © Paul Upward

Fundamental characteristics
- Can also be used for producing water pressure
- Unique and original
- Incentive for playing: holding tube, inclined surface
- Movement: moving one's centre of gravity

Recommended for
- School children
- Young people
- Water play areas without supervision

Planning information
Individual solutions for the water supply must be devised, depending on the plans. Up-to-date details on the connection for the water supply and other technical information is available to download as a table at our website **www.richter-spielgeraete.de**.

See-saw Pump for direct connection to the water main
See-saw Pump for water supply from a pond or similar



5.18600



5.18700

RICHTER SPIELGERÄTE GMBH · D-83112 FRASDORF · PHONE +49-8052-17980 · FAX 4180

Order No. 5.18600
See-saw Pump
for direct connection to the water main

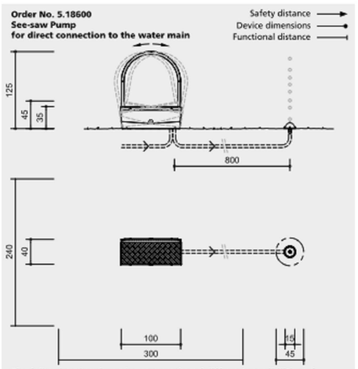

The following drawings show examples of different possibilities of installation.
Other combinations with equipment from our water play range are possible.

Order No. 5.18600
See-saw Pump
for direct connection to the water main
Water pressure max. 6 bar

Installation of the Spraying Head

Type of Spraying Head

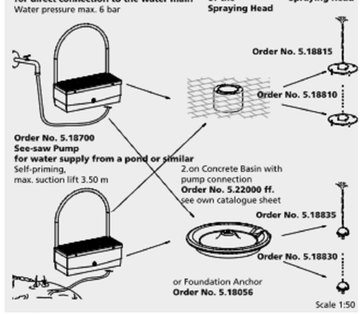

Safety check according to DIN EN 1176



5.18600



5.18700

Technical information

Housing of the pump completely made of stainless steel, glass bead blasted.
Tread surface of embossed sheet.

Sintered bush
For all reciprocating movements we use sintered plain bearings which are self-lubricating in use and can easily be exchanged if necessary

For more detailed explanation of the quality characteristics see price list.

Holding tube made of metal tube with a diameter of 42 mm

The type of the See-saw Pump and the water connection depend on the local situation

Required diameter for external water supply 1 inch
Compression proof or vacuum-suitable proof diameter 1 inch
Water requirement approx. 15 l/min

Dimensions
(small deviations possible)

Height	1.25 m
Length	1.00 m
Width	0.40 m
Max. pedestal height	0.45 m
Weight	100 kg

Components

1 See-saw Pump with foundation frame and with coupling

Note
For areas with intense solar radiation we offer a wooden deck for the tread surface in order to reduce heating-up (**Order No. 0.57300**).

Installation information

Reinforced surface

When planning the installation, ensure the spraying head or a similar outlet (e. g. rock fountain) is located at a level higher than the See-Saw-Pump. Otherweise water will run through permanently.

Foundations
1 item 90 x 35 x 50 cm
Excavation depth 50 cm

Attention:
Exact measurements may vary; for all installation dimensions refer to current assembly instructions.
Technical changes reserved.
For use in aggressive environments such as salt or chlorine water, the equipment is also available in marine grade steel (V4A).

© Richter Spielgeräte GmbH 06/22
Design G. Beltzig

Este documento ha sido firmado por Rosa Maria Torra Reventós a las 14:33 del día 16/02/2023 y por Rosa Maria Torra Reventós a las 14:35 del día 16/02/2023. Mediante el código de verificación segura 5K1535AV131T2Q2OUXX puede comprobar la validez de la firma electrónica de los documentos firmados en la dirección web que le proporciona la entidad emisora de este documento.

Ajuntament de Sabadell SERVEI D'OBRES PÚBLIQUES, MANTENIMENTS I PARCS JARDINS ÀREA DE COHESIÓ TERRITORIAL, SEGURETAT CIUTADANA I CIVISME	Títol projecte: **Projecte Parc de les Aigües Fase05 Obra Civil i Jocs d'Aigua**	Redacció: Rosa M Torra, Arquitecta Col 26.881/1	Dibuixat:	Escala: Data: 2023 02 14	**Detalls Jocs d'aigua. Circuit 01. Bomba basculant**	**F5** **29K**

Data Hora impressió 15/02/2023 14:03:28

Este documento ha sido firmado por Rosa Maria Torra Reventós a las 14:35 del día 15/02/2023 y por Rosa Maria Torra Reventós a las 14:35 del día 15/02/2023. Mediante el código de verificación segura SK1SSK4V1317QOOUXDX puede comprobar la validez de la firma electrónica de los documentos firmados en la dirección web que le proporciona la entidad emisora de este documento.

© Richter Spielgeräte GmbH 06/22

Design G. Beltzig / J. O. Gaier

Play value
To set water in motion with your own physical strength and to recognise the immediate effect – this connection becomes a central experience when handling pumps and jets. Our sprayheads are suitable for every water play area and are fun for small and big children. Combined with our pumps, the various sprayheads can be activated in such a way that bubbling, refreshing water sprays upwards.

Fundamental characteristics
- Water jet as a surprising event
- Incentive for playing: observe, curiosity



Order No. 5.18810 Sprayhead with large flange



Order No. 5.18870 Simple Spraying Head, Photo © Paul Upward

Recommended for
- School children
- Supervised play areas, such as kindergartens, schools, after-school programmes or similar
- Public play areas without supervision, such as playgrounds, parks or similar
- Swimming pools without supervision, such as outdoor pools, adventure pools or similar
- Water play areas without supervision

Barrier-free
- Independent play

Sprayheads
Simple Spraying Heads
Fountain Sprayheads



Photo © Ross Gilmore



Photo © Ross Gilmore



Order No. 5.18810 Sprayhead with large flange, Photo © Paul Upward

Components

Order No. 5.18810 - 5.18818
/ 5.18830 - 5.18838
1 Sprayhead with coupling

Order No. 5.18870 - 5.18873
1 Sprayhead with coupling

Order No. 5.18056
1 Foundation anchor

Order No. 5.18880 / 5.18885
1 Fountain Sprayhead with coupling

Technical information

Order No. 5.18810 - 5.18818
Sprayheads with large flange
Order No. 5.18810 with soft water jet
Order No. 5.18815 with strong water jet
Order No. 5.18816 / 5.18817 / 5.18818
with soft water jet and different jet heights
Order No. 5.18880 Fountain Sprayhead

Order No. 5.18830 - 5.18838
Sprayheads with small flange
Order No. 5.18830 with soft water jet
Order No. 5.18835 with strong water jet
Order No. 5.18836 / 5.18837 / 5.18838
with soft water jet and different jet heights
Order No. 5.18885 Fountain Sprayhead

Sprayheads made of stainless steel, glass-bead blasted, with brass sprayhead
External thread 1 inch
Line diameter 3/4 inch
Max. distance from water source 8 m

Order No. 5.18056
Foundation Anchor for Sprayheads
Foundation anchor for small flange, hot-dip galvanised

Order No. 5.18870 / 5.18871 / 5.18872 / 5.18873 Simple Spraying Heads
Sprayhead made of stainless steel, glass-bead blasted, with brass sprayhead, without cleaning mechanism
External thread 3/4 inch
Line diameter 3/4 inch
Max. distance from water source 8 m

5.18810 - 5.18818 | 5.18830 - 5.18838 | 5.18870 - 5.1

Ajuntament de Sabadell SERVEI D'OBRES PÚBLIQUES, MANTENIMENTS I PARCS JARDINS ÀREA DE COHESIÓ TERRITORIAL, SEGURETAT CIUTADANA I CIVISME	Títol projecte: **Projecte Parc de les Aigües Fase05 Obra Civil i Jocs d'Aigua**	Redacció: Rosa M Torra, Arquitecta Col 26.881/1	5.18810 - 5.18818	Dibuixat:	5.18830 - 5.18838	Escala: 5.18870 - 5.18873 Data: 2023 02 14	5.18880 / 5.18885 **Details Jocs d'aigua. Circuit 01. Emissors d'aigua 1**	**F5 29L**

RICHTER SPIELGERÄTE GMBH · D-83112 FRASDORF · PHONE +49-8052-17980 · FAX 4180

Data Hora impressió 15/02/2023 14:03:30

Planning information
The sprayheads with the **Order No. 5.18815, Order No. 5.18835 and Order No. 5.18873** produce a high, sharp water jet.
They should only be used where the sprayheads are not accessible, e.g. in a pond which is not used for swimming, and with sufficient distance to the shore.
Please note the higher cleaning effort involved when using the Simple Spraying Head, **Order No 5.18816 / 5.18817 / 5.18818 / 5.18836 / 5.18837 / 5.18838 / 5.18870 / 5.18871 / 5.18872**.
Consider using the Sprayhead with cleaning mechanism (**Order No. 5.18810 / 5.18830**).

The different types of spraying heads have different jet heights. These cannot be defined exactly for various reasons: Water pressure and volume flow depend on the child's pumping movement, whether they press a button or pump manually using a pumping device, e.g. a see-saw pump. The number of jets may also have varying effects.
If you plan to connect several spraying heads, we recommend a parallel water supply, unless the „Bernoulli effect" is desired, in which case the spraying heads can also be connected in series.
We will be happy to advise you on the possible combinations of different spraying heads and pumps.

Individual solutions for the water supply must be devised, depending on the plans. Up-to-date details on the connection for the water supply and other technical information is available to download as a table at our website **www.richter-spielgeraete.de**.

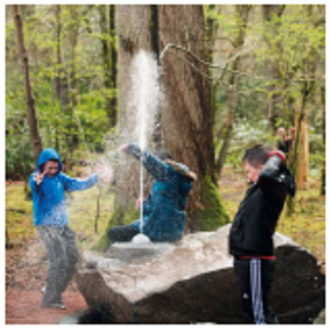

Photo © Ross Gilmore



Order No. 5.18830 Sprayhead with small flange



Photo © Ross Gilmore



Order No. 5.18830 Sprayhead with small flange

Sprayheads
Simple Spraying Heads
Fountain Sprayheads



5.18810 - 5.18818



5.18830 - 5.18838



5.18870 - 5.18873



5.18880 / 5.18885

Order No. 5.18810 - 5.18818
Order No. 5.18830 - 5.18838
Sprayheads

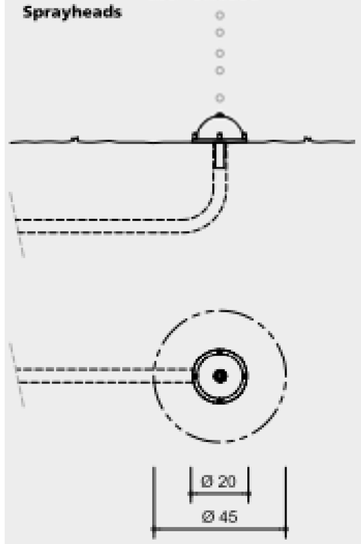

Order No. 5.18870 - 5.18873
Simple Spraying Heads

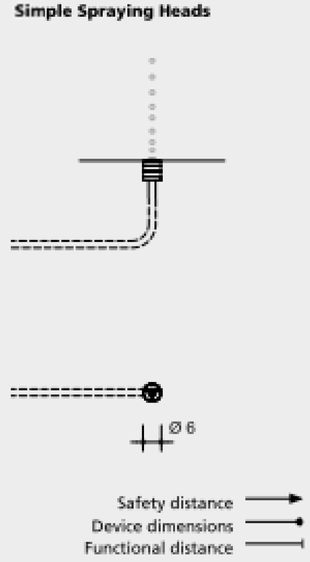

Order No. 5.18880 / 5.18885
Fountain Sprayheads

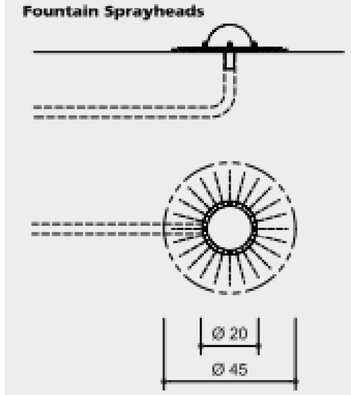

Order No. 5.18056
Foundation Anchor for Sprayheads

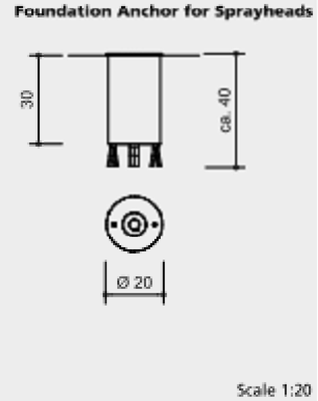

Scale 1:20

Safety check according to DIN EN 1176

Dimensions
(small deviations possible)

Sprayheads and Fountain Sprayhead with large flange	
Flange diameter	0.45 m
Weight	12 kg
Sprayheads and Fountain Sprayhead with small flange	
Flange diameter	0.20 m
Weight	4 kg
Diameter of the hemisphere	0.15 m
Order No. 5.18056 Foundation Anchor for Sprayheads	
Flange diameter	0.20 m
Height	0.40 m
Weight	7.5 kg
Order No. 5.18870 - 5.18873 Simple Spraying Heads	
Diameter	0.06 m
Weight	1 kg

Installation information

Water supply for sprayheads to be prepared by the customer.
Sprayheads with large flange / Fountain Sprayheads
Surfacing suitable for heavy-duty bolts
Foundation
1 item, ext. diam. 0.45 m, int. 0.25 m, depth 0.30 m
Sprayheads with small flange / Fountain Sprayheads
Surfacing suitable for heavy-duty bolts, alternatively, installation with foundation anchor **Order No. 5.18056** or water basins **Order No. 5.24200 / 5.24400**

Foundation anchor
Surfacing requirements:
none/accord. to playground
Foundation
60 x 60 x 30 cm, Excavation depth 50 cm
Simple Spraying Heads
To be stuck into a base element (e.g. stone plate) with drill hole, diameter 62 mm

Attention:
Exact measurements may vary; for all installation dimensions refer to current assembly instructions.
Technical changes reserved.
For use in aggressive environments such as salt or chlorine water, the equipment is also available in marine grade steel (V4A).



5.18810 - 5.18818



5.18830 - 5.18838



5.18870 - 5.18873



5.18880 / 5.18885

© Richter Spielgeräte GmbH 06/22
Design G. Beltzig / J. O. Gaier

Este documento ha sido firmado por Rosa Maria Torra Reventós a las 14:33 del día 15/02/2023 por Rosa Maria Torra Reventós a las 14:35 del día 15/02/2023. Mediante el código de verificación segura SKSS54V1317QOOJOX puede comprobar la validez de la firma electrónica de los documentos firmados en la dirección web que le proporciona la entidad emisora de este documento.

Ajuntament de Sabadell SERVEI D'OBRES PÚBLIQUES, MANTENIMENTS I PARCS JARDINS AREA DE COHESIÓ TERRITORIAL, SEGURETAT CIUTADANA I CIVISME	Títol projecte: **Projecte Parc de les Aigües Fase05 Obra Civil i Jocs d'Aigua**	Redacció: Rosa M Torra, Arquitecta Col 26.881/1	Dibuixat:	Escala:	**Detalls Jocs d'aigua. Circuit 01. Emissors d'aigua 2**	**F5 29M**
				Data: 2023 02 14		

Order No. 5.15900
Small Bucket Wheel for concrete base

Safety distance
Device dimensions
Functional distance

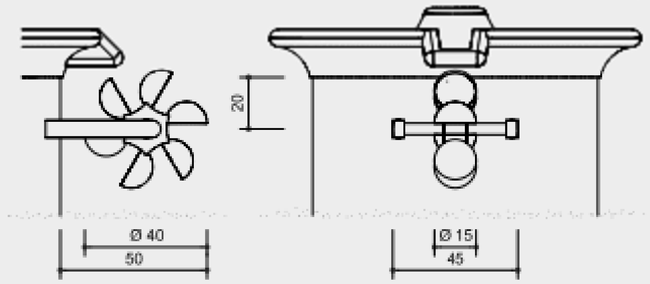

Order No. 5.15910 Small Bucket Wheel for site foundations

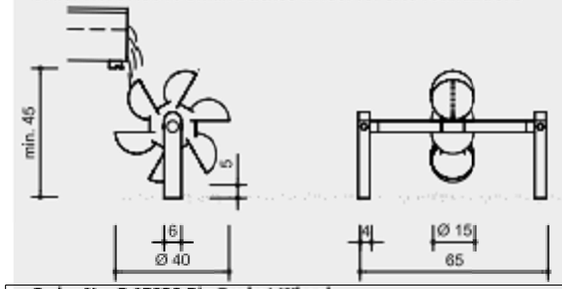

Order No. 5.15920 Big Bucket Wheel

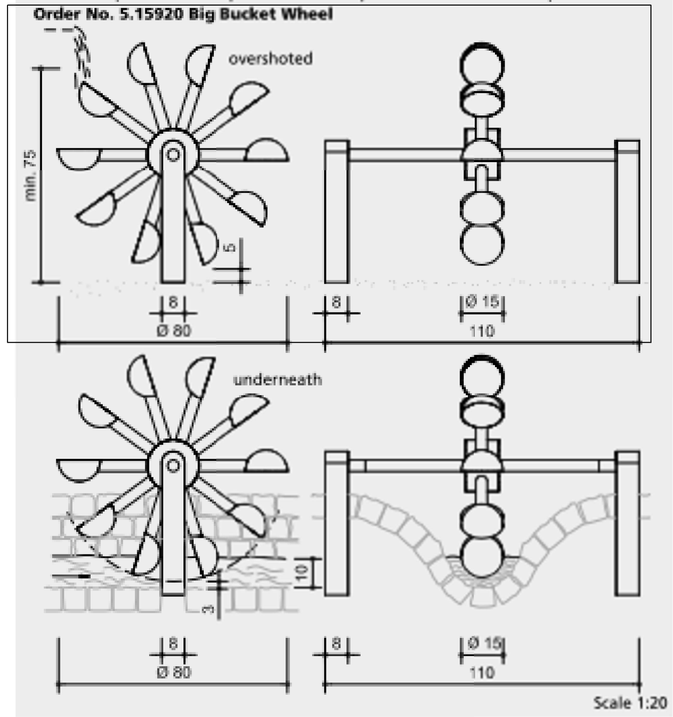

Safety check according to DIN EN 1176



5.15900



5.15910



5.15920

Technical information

Equipment made of stainless steel
glass bead blasted
thickness of metal sheet 3 mm
diameter of hemisphere 150 mm

Roller bearings
High-quality roller bearings made of chrome steel or stainless steel for rotating elements, easy to maintain and exchange, sealed

For more detailed explanation of the quality characteristics see price list.

Dimensions
(small deviations possible)

Order No. 5.15900
Small Bucket Wheel for concrete base

Width	0.45 m
Projection over concrete base	0.50 m
Diameter of wheel	0.40 m
Weight	13 kg

Order No. 5.15910 Small Bucket Wheel for site foundations

Height	0.45 m
Width	0.65 m
Diameter of wheel	0.40 m
Weight	13 kg

Order No. 5.15920 Big Bucket Wheel

Height	0.85 m
Width	1.10 m
Diameter of wheel	0.80 m
Weight	22 kg

Installation information

Surfacing requirements
Recommendation: Sand with drainage or paving with gully and appropriate terrain design.
Bucket wheels run better in top-slung operation (water flows onto the buckets from above). Less water is required, but more height difference.
In undershot operation (water flows through the bottom as shown), care must be taken to bring the paving as close as possible to the blades without creating pinch points for fingers. More and faster flowing water is required. This can be dammed up for this purpose e.g. with the draw weir, **Order no. 5.20930** just above the water wheel and then released with momentum. We recommend that the correct installation position be determined in a trial with water before final fixing.
With the small paddle wheel, undershot operation is not possible.

Foundations
Order No. 5.15910
1 item 50 x 90 x 30 cm
Excavation depth 70 cm
Order No. 5.15920
2 items 40 x 40 x 30 cm
Excavation depth 70 cm
(or corresponding installation situation)

Attention:
Exact measurements may vary; for all installation dimensions refer to current assembly instructions.
Technical changes reserved.
For use in aggressive environments such as salt or chlorine water, the equipment is also available in marine grade steel (V4A).



Order No. 5.15920 Big Bucket Wheel

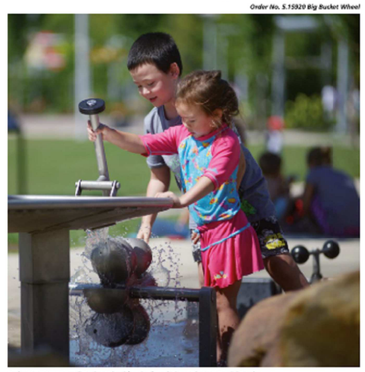

Order No. 5.15910 Small Bucket Wheel for site foundations, Photo © Daniel Perales

Play value
Metal Bucket Wheels are an eye-catcher in water play areas, particularly when reflections of sparkling light emphasise the delightful design. The small bowls, arranged in a radial shape, are very attractive for children. When the wheel starts turning by the power of water, the child at the pump is working more intensively in order to accelerate the movement of the wheel.
The Large Bucket Wheel can also be driven by a stream of water in a channel (see installation situation on the back).

Fundamental characteristics
- High-quality design
- Incentive for playing: small buckets arranged in radial shape

Recommended for
- Supervised play areas, such as kindergartens, schools, after-school programmes or similar
- Public play areas without supervision, such as playgrounds, parks or similar

Barrier-free
- Independent play



Order No. 5.15910 Small Bucket Wheel for site foundations, Photo © Paul Upward

Components
1 Part each

Fitting base pipe made of concrete C40/50 for **Order No. 5.15900**, see **Order No. 5.15950** in the price list

Small Bucket Wheel for concrete base
Small Bucket Wheel for site foundations
Big Bucket Wheel

5.15900 **5.15910** **5.15920**

© Richter Spielgeräte GmbH 11/22
Design J. O. Gaier

General information

A Surfacing requirements
This equipment does not have a free height of fall. There is, therefore, **no requirement according to EN 1176.**
We recommend sand with drainage and pavement with gully and corresponding landscaping.

B Foundations
Please take into account the special sheet: „Notes on the construction of foundations".

Special information

Certified by TÜV Product Service in compliance with EN 1176.

Please do not alter any parts of the equipment or the construction itself since this may affect the safety standards and your guarantee.

We reserve the right to make technical alterations! For further information please call your local agent.

Big Bucket Wheel
Order No. 5.15920



Components

Number of parts: 1

1 bucket wheel installed on an axle with two rotary bearings supported by 2 support posts with anchoring to the ground

Weight: approx. 22 kg

Required space including safety distances (EN 1176)
depends on the layout of the entire playground

Top elevation
Scale 1:20
all dimensions in cm

Foundations
Quality of concrete C25/30

2 pieces 40 x 40 x 30 cm
Excavation depth approx. 50 cm

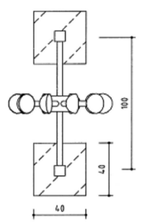

En-EN 07.04.2022
COPYRIGHT © RICHTER SPIELGERÄTE GMBH

Recommended assembly tools
Material for underpinning and securing
Bricklayer's tools

Attention!
During the assembly period (including the settin of the concrete) it is not allowed to play on or pu any weight on the equipment in order to secure stability during use after the assembly. Standard concrete requires at least 2 weeks to set.

General notes

The large bucket wheel is mounted in the middle of the axle and held in position by two Ø 8 mm screws. The axle is inserted flexibly at both ends into the support posts and suspended with two riveted pins. This construction ensures the self-alignment of the bearings.

When casting the foundations, make sure that the axle can move freely in the support posts. This will ensure that the wheel can turn smoothly. For special assembly circumstances it is possible to remove the riveted pin and push the axle out of the support posts. In undershot operation (water flowing as shown on page 3), care must be taken to bring the patch as close as possible to the vanes without creating pinch points for fingers. More and faster flowing water is required. This can be dammed up e.g. with the Lock Gate 5.20930 just above the water wheel for this purpose and then released with momentum.
We recommend determining the correct installation position in a trial with water before final fixing.

Sequence of assembly operations

1. Locate the site and dig out the foundation holes according to the sketch on page 1.
2. Erect the bucket wheel in a suitable position with respect to the layout of the playground. Pay particular attention to the sense of rotation and the clearance to the ground. Take into account the inflow.

   Important note:
   After installation and alignment of the elements (must be done prior to casting the concrete), check that the equipment functions properly and is correctly arranged by testing it using water.
3. Fill the foundation holes with concrete and tamp. **Please observe the special sheet: Notes on the construction of foundations.** It is recommended that a setting agent be used.
4. Check the ability to run. The bucket wheel must turn smoothly.
5. Cover the foundations up to ground level with surfacing material paying particular attention to the clearance to the ground of 5 cm and adequate drainage.

Sectional view of possible assembly arrangement for overshoot driven bucket wheel with the smallest possible height difference. Here a relatively small amount of water is sufficient to drive the bucket wheel.

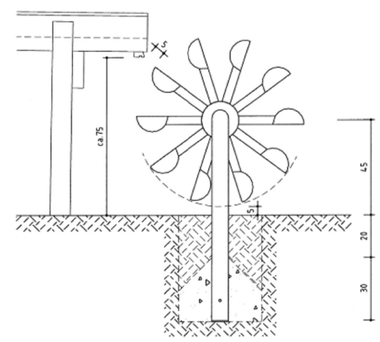

Sectional views of two possible assembly arrangements for undershoot driven bucket wheels with the smallest possible amount of water.

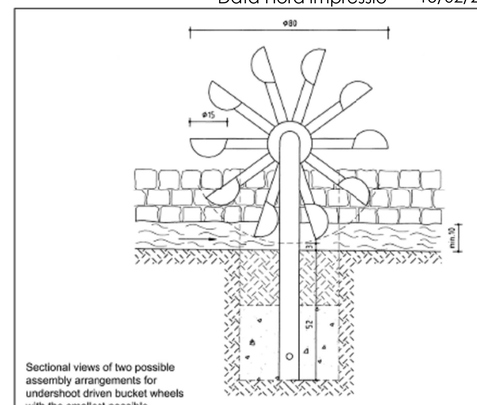

Data Hora impressió 15/02/2023 14:03:32

Aquest document ha estat firmat per Rosa Maria Torra Riverola a las 14:03 del dia 15/02/2023 i per Rosa Maria Torra Riverola a las 14:25 del dia 14/02/2023. Mediante el código de verificación segura 5K1S54V1917QCOUOOX puede comprobar la validez de la firma electrónica de los documentos firmados en la dirección web que le proporciona la entidad emisora del este documento.

Ajuntament de Sabadell
SERVEI D'OBRES PÚBLIQUES, MANTENIMENTS I PARCS JARDINS
ÀREA DE COHESIÓ TERRITORIAL, SEGURETAT CIUTADANA I CIVISME

Títol projecte:
Projecte Parc de les Aigües Fase05 Obra Civil i Jocs d'Aigua

Redacció:
Rosa M Torra, Arquitecta Col 26.881/1

Dibuixat:

Escala:

Data: 2023 02 14

Detalls Jocs d'aigua. Circuit 02. Molinet d'aigua

F5 29N

Data Hora impressió 15/02/2023 14:03:35

Recommended assembly tools and materials
bricklayer's tools
set of ratchets
rubber mallet

Attention!
During the assembly period (including the setting of the concrete) it is not allowed to play on or put any weight on the equipment in order to secure stability during use after the assembly. Standard concrete requires at least 2 weeks to set.

Sequence of assembly operations

1. Prepare the surfacing with recess for the water flap (as a rule concrete and stone blocks).
2. Install water flap so that the handle faces downstream.
3. Embed the flap in concrete or cemented plaster stone. The assembly brackets with holes (on each side) are used to anchor the equipment to the channel bank.
4. Check that the sealing flap moves freely.

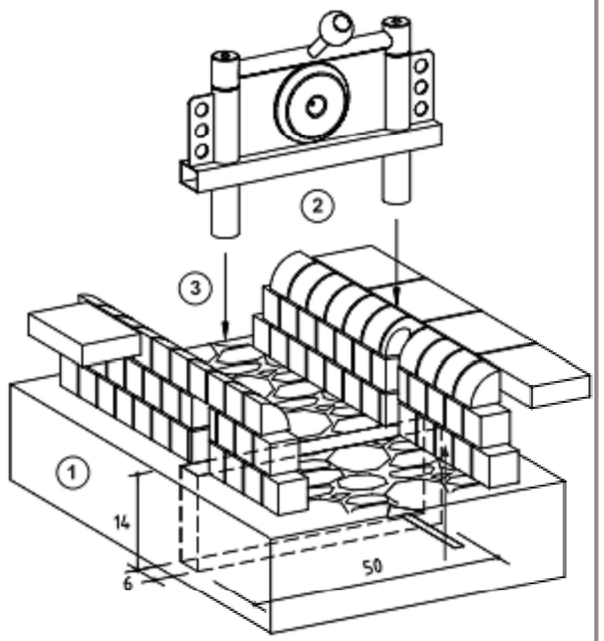

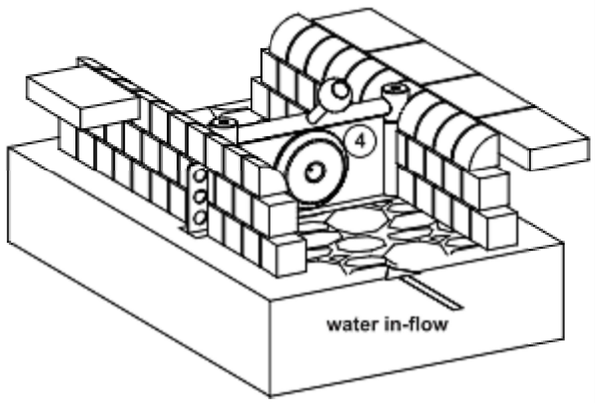

Este documento ha sido firmado por Rosa Maria Torra Reventós a las 14:33 del día 16/02/2023 y por Rosa Maria Torra Reventós a las 14:35 del día 16/02/2023. Mediante el código de verificación segura SK1S54V1317ZQ5OUDX puede comprobar la validez de la firma electrónica de los documentos firmados en la dirección web que le proporciona la entidad emisora de este documento.

© Richter Spielgeräte GmbH 06/22

Play value
Children particularly enjoy damming water. Opening the flaps gives them the opportunity to learn about the power of water in a playful way. It is most fun when natural materials such as mud, leaves and small sticks are used to dam the water. However, this is often not possible or desired. Therefore, complementary elements such as locks or flaps are required.

Fundamental characteristics
- Easy handling
- Sturdy construction

Recommended for
- Kindergarten children
- Supervised play areas, such as kindergartens, schools, after-school programmes or similar
- Public play areas without supervision, such as playgrounds, parks or similar


Order No. 5.28033 Round Flap


Order No. 5.28034 Rectangular Flap

Round Flap
Rectangular Flap

Design F. J. Wagner


5.28033


5.28034

General information

A Surfacing requirements
This equipment does not have a free height of fall. There is, therefore, **no requirement according to EN 1176.**

B Foundations
depend on the layout of the entire playground

C Installation information
This equipment is suitable for installation in water courses that are surfaced, such as paved channels. Water courses are to be designed in accordance with the requirements of the equipment.

Special information

Certified by TÜV Product Service GmbH in compliance with EN 1176.

Please do not alter any parts of the equipment or the construction itself since this may affect the safety standards and your guarantee.

We reserve the right to make technical alterations! For further information please call your local agent.

Round Flap
Order No. 5.28033



Components

Number of parts: 1

Weight: approx. 9 kg

Dimensions of the equipment
not to scale
all dimensions in cm

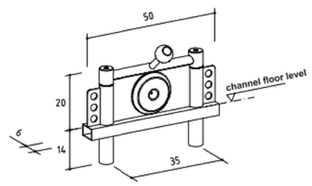

This piece of equipment is suitable for a water channel with the following dimensions (in cm).

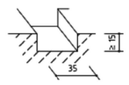

En-EN 22.07.2016

COPYRIGHT © RICHTER SPIELGERÄTE GMBH

Order No. 5.28033
Round Flap

Safety distance
Device dimensions
Functional distance

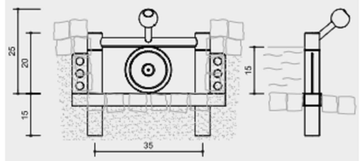

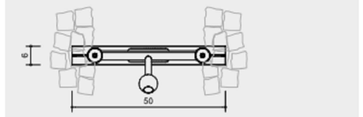

Order No. 5.28034
Rectangular Flap

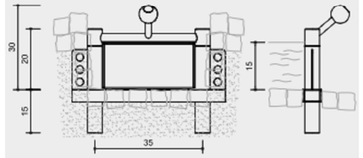

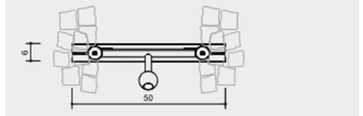

Scale 1:10

Safety check according to DIN EN 1176

Technical information

Rotating frames made of stainless steel, glass-bead blasted

Ground anchor
All parts used for anchoring to the ground are made of hot-dip galvanised steel or stainless steel

Roller bearings
Roller bearings made of stainless steel for rotating elements, easy to maintain and exchange, sealed

For more detailed explanation of the quality characteristics see price list.

Flaps and ball heads made of impact-resistant, coloured-through PUR plastic parts, black

Dimensions
(small deviations possible)

Order No. 5.28033
Round Flap

Height	0.25 m
Width	0.50 m
Damming height	0.15 m
Weight	9 kg

Order No. 5.28034
Rectangular Flap

Height	0.30 m
Width	0.50 m
Damming height	0.15 m
Weight	9 kg

Components

1 Part each
Registered Design
40 2020 202 215.6 Germany

Installation information

Surfacing requirements
Recommendation: Surface of reinforced watercourse

All equipment can be easily installed into any artificial watercourse.

Foundations
According to installation situation.

Attention:
Exact measurements may vary:
for all installation dimensions refer to current assembly instructions.
Technical changes reserved.
For use in aggressive environments such as salt or chlorine water, the equipment is also available in marine grade steel (V4A).


5.28033


5.28034

5. Repair minor damage caused during assembly or transportation.

6. Please ensure that all assembly aids, e.g. excess bolts, assembly instructions, distance battens or tape are removed entirely from the play equipment and the playground after work is finished.

Please note that after about 6 weeks all screws and bolts need to be checked and, if necessary, retightened.

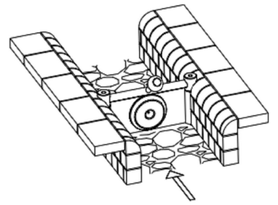

Ajuntament de Sabadell SERVEI D'OBRES PÚBLIQUES, MANTENIMENTS I PARCS JARDINS ÀREA DE COHESIÓ TERRITORIAL, SEGURETAT CIUTADANA I CIVISME	Títol projecte: **Projecte Parc de les Aigües Fase05 Obra Civil i Jocs d'Aigua**	Redacció: Rosa M Torra, Arquitecta Col 26.881/1	Dibuixat:	Escala: Data: 2023 02 14	**Detalls Jocs d'aigua. Circuit 02. Comporta inox 1**	**F5 29O**

Data Hora impressió 15/02/2023 14:03:37

Recommended assembly tools and materials
bricklayer's tools
set of ratchets
rubber mallet

Attention!
During the assembly period (including the setting of the concrete) it is not allowed to play on or put any weight on the equipment in order to secure stability during use after the assembly. Standard concrete requires at least 2 weeks to set.

Sequence of assembly operations

1. Prepare the surfacing with recess for the sickle gate (as a rule concrete and stone blocks).

2. Embed the sickle gate in concrete or cemented plaster stone. The deepest position of the sickle gate must be flush with the channel floor (approx. 3 cm floor recess).

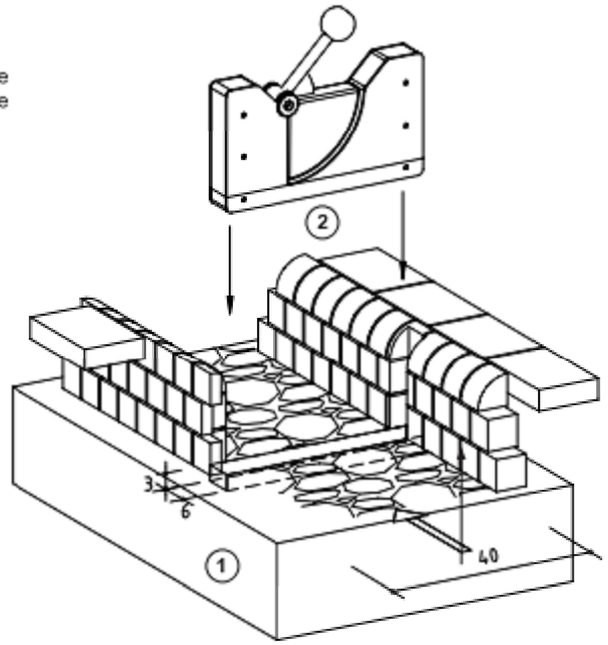

3. Ensure the sickle gate moves freely.

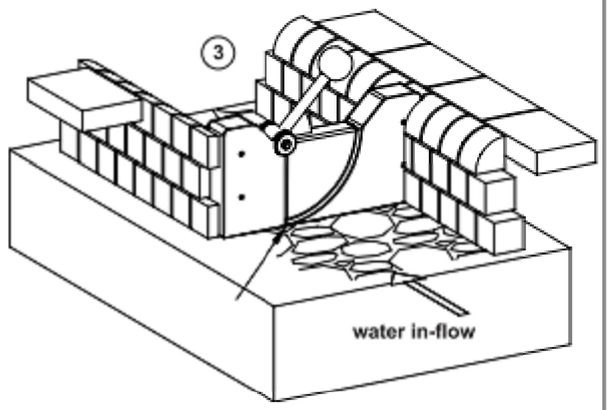

RICHTER SPIELGERÄTE GMBH · D-83112 FRASDORF · PHONE +49-8052/17980 · FAX 4180

ASSEMBLY INSTRUCTIONS · ASSEMBLY INSTRUCTIONS · ASSEMBLY INSTRUCTIONS

General information

A Surfacing requirements
This equipment does not have a free height of fall. There is, therefore, **no requirement according to EN 1176.**

B Foundations
depend on the layout of the entire playground

C Installation information
This equipment is suitable for installation in water courses that are surfaced, such as paved channels. Water courses are to be designed in accordance with the requirements of the equipment.

Special information

Certified by TÜV Product Service GmbH in compliance with EN 1176.

Please do not alter any parts of the equipment or the construction itself since this may affect the safety standards and your guarantee.

We reserve the right to make technical alterations! For further information please call your local agent.

Sickle Gate
Order No. 5.28032



Components

Number of parts: 1

Weight: approx. 10 kg

Dimensions of the equipment
not to scale
all dimensions in cm

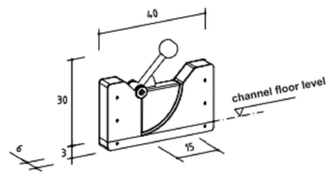

This piece of equipment is suitable for a water channel with the following dimensions (in cm).

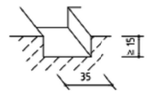

RICHTER SPIELGERÄTE GMBH · D-83112 FRASDORF · PHONE +49-8052/17980 · FAX 4180

RICHTER SPIELGERÄTE GMBH · D-83112 FRASDORF · PHONE +49-8052-17980 · FAX 4180


Order No. 5.28032 Sickle Gate


Order No. 5.28035 Rotating Gate

Play value
Experience the power of water – this can be achieved particularly well by damming water and then opening the floodgates. It is most fun when natural materials such as mud, leaves and small sticks are used to dam the water. However, this is often not possible or desired. Therefore, complementary elements such as locks or flaps are required.

Fundamental characteristics
- Easy handling
- Sturdy construction

Recommended for
- Kindergarten children
- Supervised play areas such as kindergartens, schools, after-school programmes or similar
- Public play areas without supervision such as playgrounds, parks or similar


Order No. 5.28035 Rotating Gate, Photo © Daniel Perales

Sickle Gate
Rotating Gate


5.28032


5.28035

En-EN 22.07.2016
© Richter Spielgeräte GmbH 08/22
Design F. J. Wagner
COPYRIGHT © RICHTER SPIELGERÄTE GMBH

RICHTER SPIELGERÄTE GMBH · D-83112 FRASDORF · PHONE +49-8052-17980 · FAX 4180

Order No. 5.28032
Sickle Gate

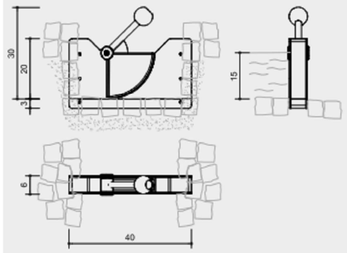

Order No. 5.28035
Rotating Gate

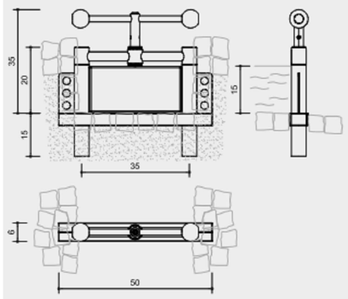

Scale 1:10

Safety check according to DIN EN 1176

Technical information

Order No. 5.28032
Sickle Gate
Cover plates made of stainless steel, glass-bead blasted
Body, gate, ball head and plain bearing made of impact-resistant, coloured-through PUR plastic parts, black

Order No. 5.28035
Rotating Gate
Turning frame made of stainless steel, glass-bead blasted
Plain bearings, gates and ball heads made of impact-resistant, coloured-through PUR plastic parts, black

Dimensions
(small deviations possible)

Order No. 5.28032
Sickle Gate

Height	0.30 m
Width	0.40 m
Damming height	0.15 m
Weight	10 kg

Order No. 5.28035
Rotating Gate

Height	0.35 m
Width	0.50 m
Damming height	0.15 m
Weight	9 kg

Components

Order No. 5.28032
Sickle Gate
1 Sickle Gate
Registered Design
40 2020 202 219.9 Germany

Order No. 5.28035
Rotating Gate
1 Rotating Gate
Registered Design
40 2020 202 215.6 Germany

Installation information

Surfacing requirements
Recommendation: surface of reinforced watercourse

All equipment can be easily installed into any artificial watercourse.

Foundations
According to installation situation.

Attention:
Exact measurements may vary; for all installation dimensions refer to current assembly instructions.
Technical changes reserved.
For use in aggressive environments such as salt or chlorine water, the equipment is also available in marine grade steel (V4A).

5.28032 5.28035

ASSEMBLY INSTRUCTIONS · ASSEMBLY INSTRUCTIONS · ASSEMBLY INSTRUCTIONS

4. Repair minor damage caused during assembly or transportation.

5. Please ensure that all assembly aids, e.g. excess bolts, assembly instructions, distance battens or tape are removed entirely from the play equipment and the playground after work is finished.

Please note that after about 6 weeks all screws and bolts need to be checked and, if necessary, retightened.

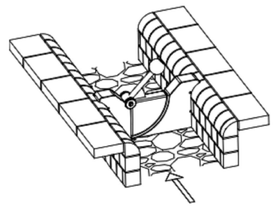

RICHTER SPIELGERÄTE GMBH · D-83112 FRASDORF · PHONE +49-8052/17980 · FAX 4180

Ajuntament de Sabadell SERVEI D'OBRES PÚBLIQUES, MANTENIMENTS I PARCS JARDINS ÀREA DE COHESIÓ TERRITORIAL, SEGURETAT CIUTADANA I CIVISME	Títol projecte: **Projecte Parc de les Aigües Fase05 Obra Civil i Jocs d'Aigua**	Redacció: Rosa M Torra, Arquitecta Col 26.881/1	Dibuixat:	Escala: Data: 2023 02 14	**Detalls Jocs d'aigua. Circuit 02. Comporta inox 2**	**F5 29P**

Este documento ha sido firmado por Rosa Maria Torra Reventós a las 14:33 del día 16/02/2023y por Rosa Maria Torra Reventós a las 14:35 del día 16/02/2023. Mediante el código de verificación segura SN13S4V1317ZQ5OUOX puede comprobar la validez de la firma electrónica del los documentos firmados en

First case: use of intake container (5.18052) and splash pumps (5.18050 or 5.18060)

Ground plan
not to scale
all dimensions in cm

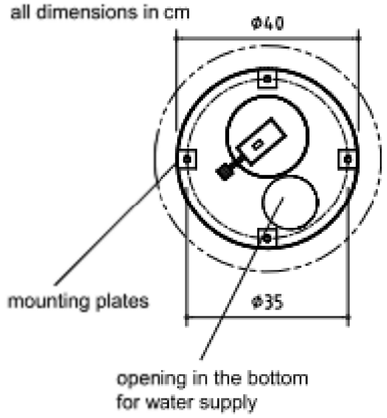

pump fixated with bolts

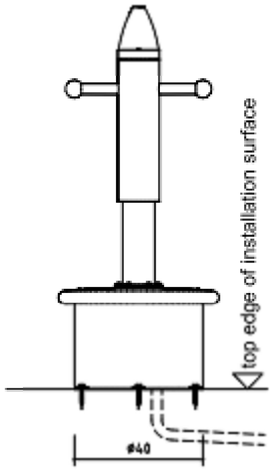

Foundation (Foundation anchor)
quality of concrete C25/30
1 item 60 x 60 x 40 cm
excavation depth 50 cm

pump installed in the ground

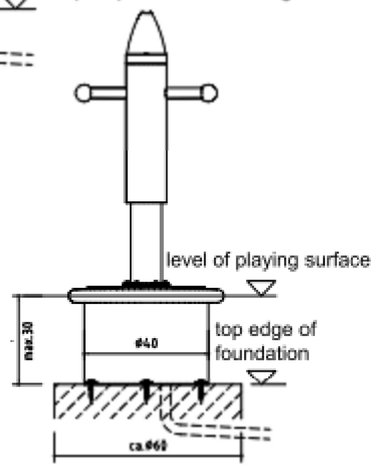

Sequence of assembly operations:

1. Locate the site.
2. Lay water supply pipes. For the connection to the pump (through the bottom of the equipment) we recommend a flexible connecting tube (length approx. 40 cm, coupling on pump: 3/4 " external thread). Allow for drainage access, please refer to note "Winter decommissioning (danger of frost)" on page 1.
3. Prepare the installation surface or the foundation in such a way that the pump can be anchored to the ground using four heavy duty bolts. The surface must be level.
4. Remove the 6 Allen bolts on the upper side of the foot plate.
5. Lift top part of the splash pump off the base cylinder.

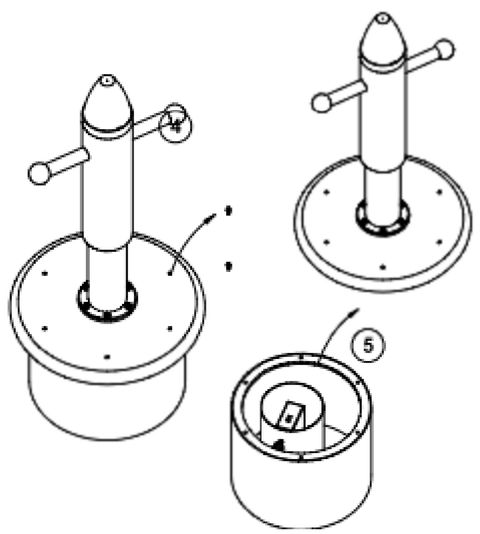

(5.18050/5.18052/5.18054/5.18060 En-EN)

6. Run water supply line through the opening in the bottom of the base cylinder and align the cylinder on the installation surface.
7. Mark the drill holes for the dowels through the holes in the four mounting plates.
8. Remove base cylinder from the installation surface.
9. Drill holes for the heavy duty bolts and hammer in the anchors. Replace base cylinder and fasten.
10. Connect pump to water supply.
11. Replace top part of pump. When doing this, run the flexible tube into the intake container.
12. Fasten top part of the pump to the base cylinder using the 6 Allen bolts.
13. Repair minor damage caused during assembly or transportation.
14. Please ensure that all assembly aids, e.g. excess bolts, assembly instructions, distance battens or tape are removed entirely from the play equipment and the playground after work is finished.

Please note that after about 6 weeks all screws and bolts need to be checked and, if necessary, retightened.

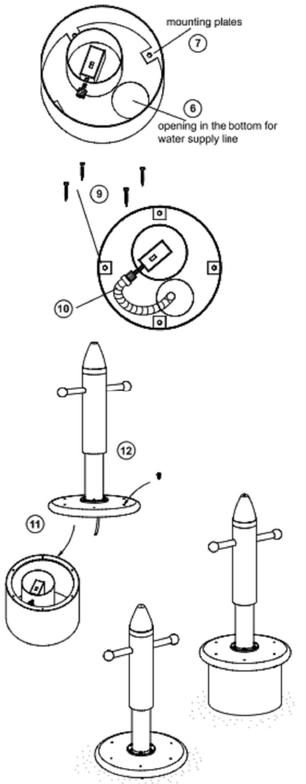

(5.18050/5.18052/5.18054/5.18060 En-EN)

Second case: use of foundation anchor (5.18054) and splash pumps (5.18050 or 5.18060)

Ground plan
not to scale
all dimensions in cm

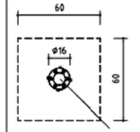

Sequence of assembly operations

1. Locate the site.
2. Lay water supply pipes. For the connection to the pump (through the anchor) we recommend a flexible connecting tube (length approx. 40 cm, coupling on pump: 3/4 " external thread). Allow for drainage access, please refer to note "Winter decommissioning (danger of frost)" on page 1.
3. Dig out the foundation hole for the foundation anchor. Set foundation anchor into concrete horizontally and in accordance with the ground conditions. **Leave the concrete to set.**
4. Connect to water supply using a flexible connecting tube.
5. Place splash pump onto foundation anchor and fasten.
6. Repair minor damage caused during assembly or transportation.
7. Please ensure that all assembly aids, e.g. excess bolts, assembly instructions, distance battens or tape are removed entirely from the play equipment and the playground after work is finished.

Please note that after about 6 weeks all screws and bolts need to be checked and, if necessary, retightened.

OR: water supply from pressure mains with valve combination, order No. 5.17100

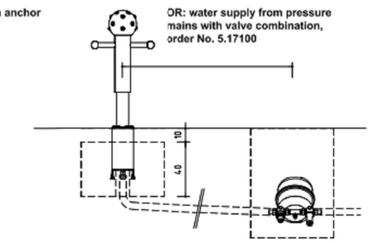

OR: water supply from a pond or the like

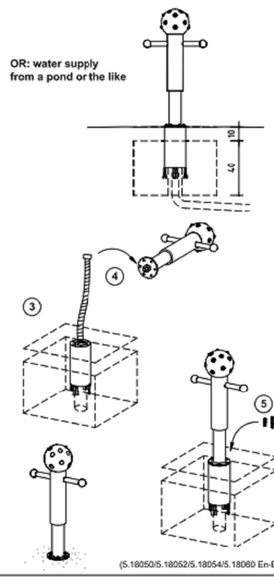

(5.18050/5.18052/5.18054/5.18060 En-EN)

Play value
It's not immediately clear for what purpose these funny coloured mushroom heads can be used. When the two handles, which invite hands-on activity, are pressed down hard, a wide jet of water rises from the nozzle in the head as a result of the pumping process. The top part of the pump can be rotated 360°. This makes it possible to spray all around, so that you can follow the escaping person and make them wet as long as they are within reach. To ensure fair conditions, the Splash Pump should ideally be installed in pairs. In water playgrounds or swimming pools, Splash Pumps offer another fun way to experience water.

Fundamental characteristics
- It's possible to see the correlation between physical effort and reach of the water jet through the mechanical piston pump.
- Rotatable 360°, spraying distance up to 10 m
- Position of sprayhead can be changed (mushroom head)
- Incentive for playing: coloured head, handles
- Movement: physical effort, aiming at a target

Recommended for
- School children
- Supervised play areas, such as kindergartens, schools, after-school programmes or similar
- Public play areas without supervision, such as playgrounds, parks or similar
- Swimming pools without supervision, such as outdoor pools, adventure pools or similar
- Water play areas without supervision

Planning information
For special installations please request planning aid. Connection line for water supply is not included in the scope of delivery. Allow for drainage (frost protection in winter). Dismantle the splash pump before the frost period and store it frost-proof. Drain intake container and supply line before the frost period.

Individual solutions for the water supply must be devised, depending on the plans. Up-to-date details on the connection for the water supply and other technical information is available to download as a table at our website **www.richter-spielgeraete.de.**



Photo © Anton Dankov



Photo © Anton Dankov



Order No. 5.18050 Splash Pump with fixed sprayhead

Splash Pump with fixed sprayhead
Splash Pump with mushroom head
Intake Container
Foundation Anchor

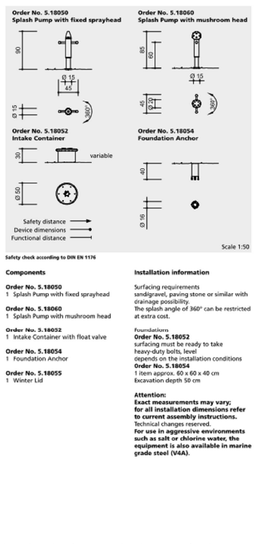

Safety check according to DIN EN 1176

Components

Order No. 5.18050
1 Splash Pump with fixed sprayhead

Order No. 5.18060
1 Splash Pump with mushroom head

Order No. 5.18052
1 Intake Container with float valve

Order No. 5.18054
1 Foundation Anchor

Order No. 5.18055
1 Winter Lid

Installation information

Surfacing requirements
sand(gravel), paving stone or similar with drainage possibility
The splash angle of 360° can be restricted at extra cost.

Foundations:
Order No. 5.18052
surfacing must be ready to take heavy-duty bolts, level
depends on the installation conditions
Order No. 5.18054
1 item approx. 60 x 60 x 40 cm
Excavation depth 50 cm

Attention:
Exact measurements may vary; for all installation dimensions refer to current assembly instructions.
Technical changes reserved.
For use in aggressive environments such as salt or chlorine water, the equipment is also available in marine grade steel (V4A).

Technical information

Equipment made of stainless steel

Order No. 5.18050
Splash Pump with fixed sprayhead
Glass-bead blasted with fixed sprayhead, colour of top part: RAL colour 3000, other colours on request
External thread 3/4 inch, suction line diameter 1/2 inch, max. suction height 2.50 m, max. distance from water source 6 m

Order No. 5.18060
Splash Pump with mushroom head
Glass-bead blasted, the position of the sprayhead can be changed in our workshop or by maintenance personnel. Colour and connection specifications as for **Order No. 5.18050**

Order No. 5.18052 Intake Container
Glass-bead blasted, with integrated float valve for connection to water mains supply (max. 6 bar), external thread 3/4 inch, pressure-resistant pipeline, diameter 1/2 inch

Water requirement approx. 4 l/min

Order No. 5.18054 Foundation Anchor
made of galvanised steel

Order No. 5.18055 Winter Lid
made of stainless steel for Intake Container **Order No. 5.18052** and Foundation Anchor **Order No. 5.18054**

Dimensions
(small deviations possible)

Order No. 5.18050	
Splash Pump with fixed sprayhead	
Height	0.90 m
Diameter at top	0.25 m
Weight	23 kg
Order No. 5.18060	
Splash Pump with mushroom head	
Height	0.85 m
Diameter with handles	0.45 m
Mushroom head	0.20 m
Weight	30 kg
Order No. 5.18052	
Intake Container	
Height	0.30 m
Diameter	0.50 m
Weight	20 kg
Order No. 5.18054	
Foundation Anchor	
Height	0.40 m
Diameter	0.15 m
Weight	7 kg
Order No. 5.18055	
Winter Lid	
Diameter	15 cm
Weight	0.60 kg



General information

A Surfacing requirements
This equipment does not have a free height of fall. There is, therefore, **no requirement according to EN 1176.**
We recommend asphalt, concrete, pavement or similar with adequate drainage for water.

B Foundations
First case: Intake container
No special foundation required.
However, the installation surface must be suitable for anchoring the splash pump using heavy duty bolts.
Second case: Foundation anchor
(at least 60 x 60 cm, minimum depth 50 cm, depending on ground conditions.
Please take into account the special sheet: "Notes on the construction of foundations".

C Water connection for pump
3/4 " external thread
recommendation: suction line

D Winter decommissioning (danger of frost):
- prior to the period of frost, any water-conducting elements must be drained.
- disassemble splash pumps prior to the period of frost (cover available on request).

E Safety
Certified by TÜV Süd Product Service GmbH in compliance with EN 1176.
Please do not alter any parts of the equipment or the construction itself since this may affect the safety standards and your guarantee.
We reserve the right to make technical alterations! For further information please call your local agent.

Splash pump specifications

- connection thread: 3/4 " external thread
- pump capacity: approx. 4 l per minute
- water supply:
  either:
  - from intake container, **5.18052**
  - or from pond or the like, suction height max. 2.5 m, distance from water source max. 6 m (recommendation: flexible tube with filter and check valve)
  - or from valve combination **5.17100** installed in customer-provided shaft (distance from pump max. 6 m) with connection to water mains (at least 2.5 bar/at least 24 l per minute/connection line 1 inch, at least 3/4 inch)

Components

Splash Pump
with fixed water jet
order No. 5.18050

1 pump 23 kg

Splash Pump
with mushroom head
order No. 5.18060

1 pump 30 kg

Intake Container for Splash Pump
with float valve
order No. 5.18052

1 intake container 20 kg

Foundation anchor for Splash Pump
order No. 5.18054

1 anchor 7 kg

Note
The materials required for the installation, such as connecting tubes, empty conduits, concrete shaft, shut-off cock etc., depend on local conditions and therefore are not included.

Recommended assembly tools and materials
set of plumbing tools for water supplies
Allen keys No. 4, 5
power drill
stone drill bits for 12 mm dowels

Note
During the assembly period (including the setting of the concrete) it is not allowed to play on or put any weight on the equipment in order to secure stability during use after the assembly. Standard concrete requires at least 2 weeks to set.

COPYRIGHT © RICHTER SPIELGERÄTE GMBH

En-EN 11.03.2020

© Richter Spielgeräte GmbH 0622

Design G. Betzig

Data Hora impressió 15/02/2023 14:03:39

Este documento ha sido firmado por Rosa Maria Torra Reventós a las 14:33 del día 15/02/2023 y por Rosa Maria Torra Reventós a las 14:35 del día 15/02/2023, Mediante el código de verificación segura SN1S5S4V1S1T2Q5OUOD5 puede comprobar la validez de la firma electrónica de los documentos firmados en la dirección web que le proporciona la entidad emisora del estos documentos.

Ajuntament de Sabadell SERVEI D'OBRES PÚBLIQUES, MANTENIMENTS I PARCS JARDINS ÀREA DE COHESIÓ TERRITORIAL, SEGURETAT CIUTADANA I CIVISME	Títol projecte: **Projecte Parc de les Aigües Fase05 Obra Civil i Jocs d'Aigua**	Redacció: Rosa M Torra, Arquitecta Col 26.881/1	Dibuixat:	Escala: Data: 2023 02 14	**Detalls Jocs d'aigua. Circuit 03. Bomba cap de bolet direccional**	**F5 29Q**

Este documento ha sido firmado por Rosa Maria Torra Ferrer, Laura Sanchez Navarro, Maria Torra Ferrer a las 14:35:00 del 15/02/2023 | Para verificar el código de verificación segun la Ley 6/2020 de 11 de noviembre de firma electrónica en los documentos electrónicos | Este documento ha sido firmado electrónicamente

Ajuntament de Sabadell
SERVEI D'OBRES PÚBLIQUES, MANTENIMENTS I PARCS JARDINS
SERVEI DE GESTIÓ DE LA SEGURETAT CIUTADANA I CIVISME

Títol projecte:
Projecte Parc de les Aigües Fase05 Obra Civil i Jocs d'Aigua

20.02.2012

Rosa M Torra, Arquitecta Col 26.881/1

Copyright © Mariner Spielgeräte GmbH

Dibuixat:

Escala:

Data: 2023 02 14

Detalls Jocs d'aigua. Muntatge Bomba d'Alimentació del Bolet direccional

F5 29R

Comentarios generales

A. Pavimento
Este equipo no alcanza la altura máxima de caída de 600 mm. Por lo tanto, no es necesario un tipo de superficie específico absorbente de golpes. Recomendamos asfalto, hormigón, adoquinado o similar, con un drenaje adecuado para el agua.

B. Cimentaciones
Primera opción: Depósito de Agua
No se requiere ninguna cimentación especial. En todo caso el suelo debe permitir anclar la bomba con grandes pernos.
Segunda opción: Anclaje para la bomba
Mínimo 60 x 60 cm, profundidad mínima 50 cm, dependiendo de la calidad del suelo

C. Acometida de agua para la bomba
3/4" rosca externa
Recomendación: tubo flexible

D. Desconexión en invierno (peligro de heladas)
- Se deben drenar todas partes que lleven agua, antes del período de heladas
- Desmontar las bombas antes del período de heladas (si se desea, tenemos disponibles tapas pra el invierno).

E. Seguridad
Este equipo ha sido probado por TÜV Product Service GmbH.

No se debe alterar ninguna parte del equipo o de la construcción en sí ya que esto podría repercutir en las normas de seguridad y su garantía.

Nos reservamos el derecho de hacer las alteraciones técnicas que creamos necesarias.

Especificaciones técnicas:

- conexión a la bomba: rosca externa 3/4"
- capacidad de la bomba: aprox. 4 litros por minuto
- consumo de agua: mínimo 24 litros por minuto (min. 2.5 bar)
- suministro de agua:
  - de un depósito de agua, referencia nº 5.18052
  - por ejemplo de un estanque (recomendación: manguera con filtro e inhibidor de flujo de retorno)
  - ¡No conectar a la línea de agua corriente, únicamente en combinación con un depósito de agua o combinación de válvulas!

Datos para el envío

Bomba Splash
con surtidor fijo
referencia nº 5.18050

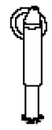

1 bomba 23 kg

Bomba Splash
con surtidor móvil
referencia nº 5.18060

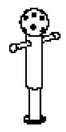

1 bomba 30 kg

Depósito de Agua
para Bomba Splash
con válvula de flotación
referencia nº 5.18052



1 depósito 20 kg

Anclaje
para Bomba Splash
referencia nº 5.18054



1 ancla 7 kg

Nota
Materiales necesarios para el montaje como tubos de conexión, carcasas de hormigón, llaves de paso y similares, dependen de los factores locales y por lo tanto no están incluidos en el suministro standard.

Croquis
sin escala
todas las dimensiones en cm

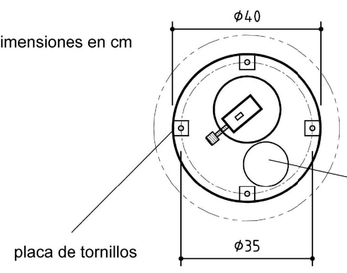

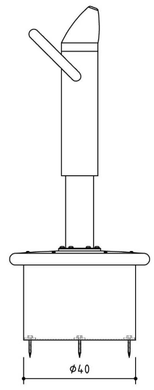

Instrucciones de montaje:

Primera opción: Depósito de agua (5.18052) y Bomba Splash (5.18050 ó 5.18060)

1. Determinar la ubicación de la bomba
2. Colocar las tuberías de agua. Para el acoplamiento a la bomba por la parte inferior del equipamiento, recomendamos una tubería flexible de conexión (longitud aprox. 40 cm; el acoplamiento de la bomba es de 3/4" rosca externa). Preparar el drenaje; véase información para el desconectado en invierno, en página 1.
3. Preparar el pavimento de forma que la bomba pueda ser fijada al suelo con cuatro grandes pernos. La superficie debe estar nivelada.
4. Quitar los 6 tornillos Allen en la parte superior de la placa base.
5. Sacar la parte superior de la bomba de la carcasa del cilindro y quitar la junta de poliestireno.

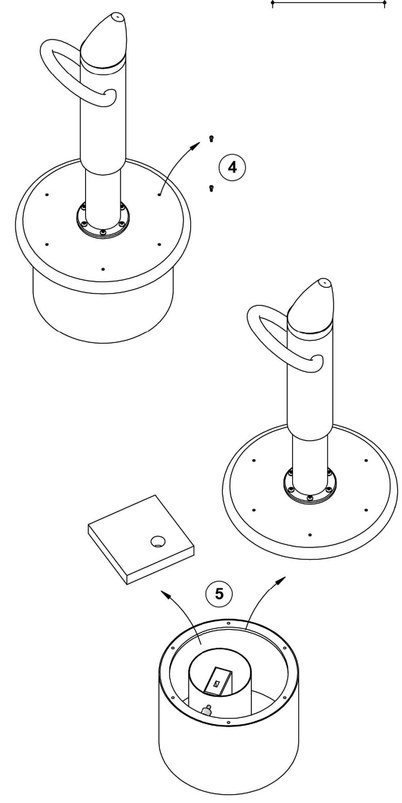

(5.18050/5.18052/5.18054/5.18060)

INSTRUCCIONES DE MONTAJE * INSTRUCCIONES DE MONTAJE * INSTRUCCIONES DE MONTAJE * INSTRUCCIONES DE MONTAJE

6. Conducir el agua a través de la abertura de la base del cilindro y ajustar el cilindro en el suelo.
7. Marcar los agujeros de los pernos a través de los agujeros perforados de la placa de tornillos
8. Quitar la base del cilindro.
9. Perforar los agujeros y colocar los pernos. Volver a poner la base del cilindro y atornillar bien fuerte.
10. Conectar el agua a la bomba.
11. Colocar la junta de poliestireno. Tener cuidado de que los agujeros de la junta de poliestireno queden directamente encima del depósito de agua para la bomba.
12. Volver a colocar la parte superior de la bomba. En esta operación conducir el tubo flexible a través del agujero de la junta de poliestireno y colocarla dentro del depósito.
13. Atornillar la parte superior de la bomba a la base del cilindro, unitilizando los 6 tornillos Allen.
14. Reparar los pequeños desperfectos que se hayan podido ocasionar durante el montaje o el transporte.
15. Asegurarse de que todas las herramientas,tornillos sobrantes, instrucciones de montaje, listones o cintas se hayan recogido del área de juego.

Tener en cuenta de que al cabo de unas 6 semanas deben verificarse todos los tornillos y, si fuera preciso, apretarlos.

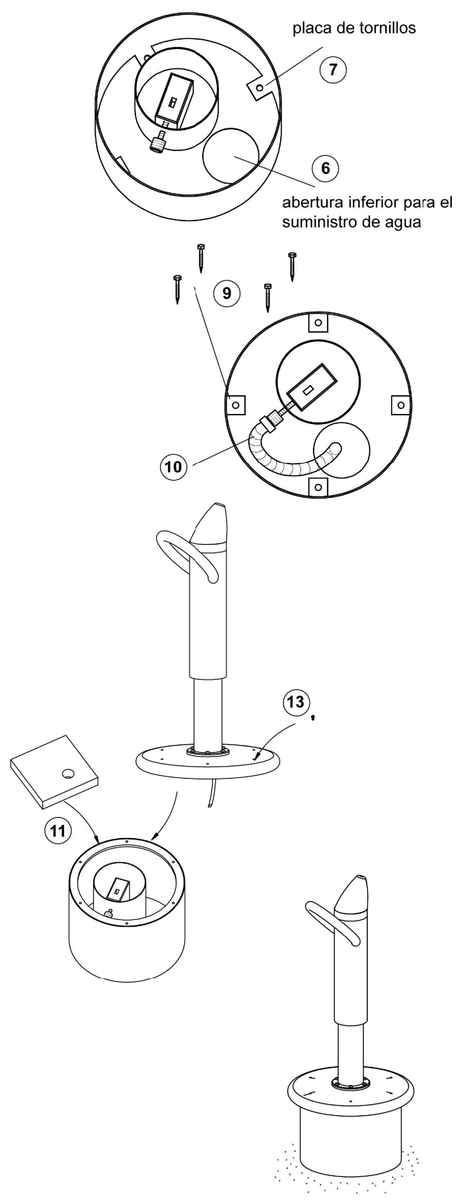

Croquis
sin escala
todas las dimensiones en cm

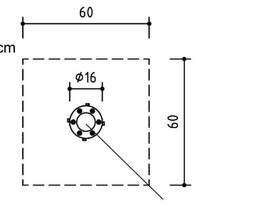

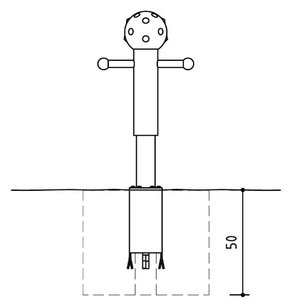

Instrucciones de montaje:

Segunda opción: utilización del anclaje para bomba (5.18054) y Bomba Splash (5.18050 ó 5.18060)

1. Determinar la ubicación de la bomba.
2. Colocar las tuberías de agua.. Para el acoplamiento a la bomba a través del ancla de cimentación, recomendamos una tubería flexible de conexión (longitud aprox. 40 cm; el acoplamiento de la bomba es de 3/4" rosca externa). Preparar el drenaje; véase información para el desconectado en invierno, en página 1.
3. Excavar el agujero de cimentación para el ancla. Colocar el ancla de cimentación horizontalmente en hormigón, según la calidad del suelo. **Dejar que el hormigón fragüe.**
4. Conectar el agua, utilizando el tubo flexible.
5. Colocar la Bomba Splash y atornillarla al ancla.
6. Reparar los pequeños desperfectos que se hayan podido ocasionar durante el montaje o el transporte.
7. Asegurarse de que todas las herramientas,tornillos sobrantes, instrucciones de montaje, listones o cintas se hayan recogido del área de juego.

Tener en cuenta de que al cabo de unas 6 semanas deben verificarse todos los tornillos y, si fuera preciso, apretarlos.

¡Atención!
Durante la fase de montaje (incluido el tiempo de fraguado del hormigón), no se debe jugar ni someter a esfuerzo el equipamiento a fin de garantizar la estabilidad durante su futuro uso. El hormigón requiere normalmente un tiempo mínimo de fraguado de unas 2 semanas.

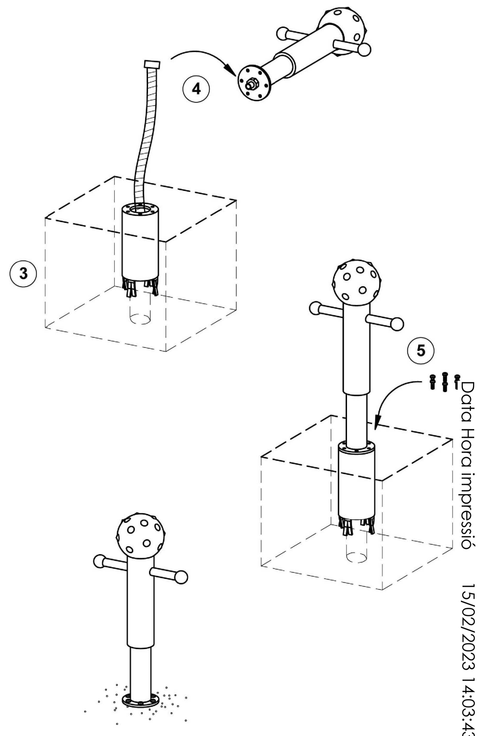

Data Hora impressió 15/02/2023 14:03:43

(5.18050/5.18052/5.18054/5.18060)

INSTRUCCIONES DE MONTAJE * INSTRUCCIONES DE MONTAJE * INSTRUCCIONES DE MONTAJE * INSTRUCCIONES DE MONTAJE

General information

A Surfacing requirements
This equipment does not have a free height of fall. There is, therefore, no requirement according to EN 1176.
Not suitable for sand.

B Foundations
Depend on the layout of the entire playground. Water inlet with extension to be set in concrete on site.

C Installation information
Equipment for installation in water courses that are surfaced, such as paved channels. Water courses are to be designed in accordance with the requirements of the equipment.

Special information

Certified by TÜV Süd Product Service GmbH in compliance with EN 1176:2017.
Please do not alter any parts of the equipment or the construction itself since this may affect the safety standards and your guarantee.

We reserve the right to make technical alterations!
For further information please call your local agent.

Ball Valve
Order No. 5.20950



Components

Number of parts: 1

1 complete ball valve including fastening material, sealing ring and Torx spanner with drill hole

Weight: approx. 12 kg

Required space
depends on the layout of the entire playground

Sketch
scale 1:20
all dimensions in cm



COPYRIGHT © RICHTER SPIELGERÄTE GMBH

Recommended assembly tools and materials
Power drill
1 set of stone drill bits
1 elbow pipe DN 100
1 pipe DN 125, l = 13.5 cm
1 pipe DN 110, l = max 2.0 m

Attention!
During the assembly period (including the settin of the concrete) it is not allowed to play on or pu any weight on the equipment in order to secure stability during use after the assembly. Standard concrete requires at least 2 weeks to set.

Sequence of assembly operations

1. Locate the site and take into account the space required, including the safety distances, according to the layout of the entire playground.

2. A maximum of 2 m from the position of the ball valve, the drainpipe DN 110 to be installed on site should have an accessible opening or a sand collector. The drainpipe must be installed with a maximal 3 % incline. Place the pipe DN 125 (into which the ball valve will later be plugged) on the elbow pipe (DN 110).

3. Position the drainpipe according to the plans. Concrete water inlet. Allow the concrete to set sufficiently to take the heavy duty bolts. Place equipment into the pipe and screw on.

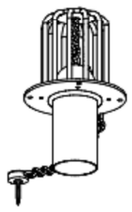

Sketch
scale 1:10
all dimensions in cm

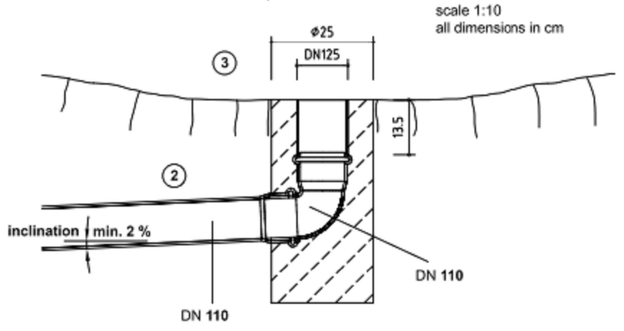

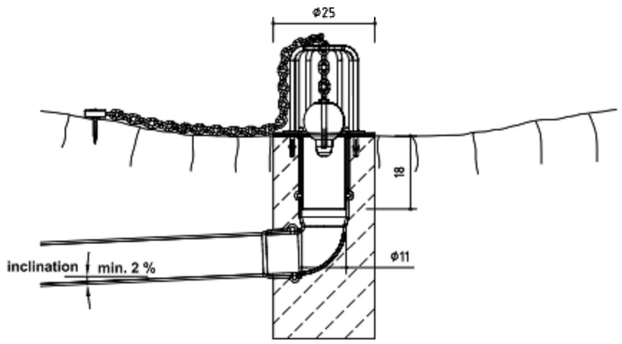

4. Bolt the end of the chain to a secure object (stone). To do this open the cover of the swivel and tighten the screw.
Close the cover again.

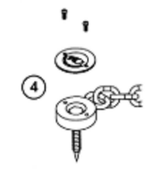

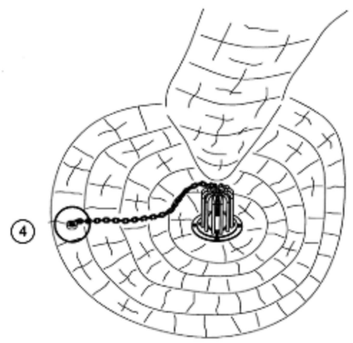

Este documento ha sido firmado por Rosa Maria Torra Reventós a las 14:23 del día 14/02/2023 y por Rosa Maria Torra Reventós a las 14:25 del día 14/02/2023. Mediante el código de verificación segura SK1S54V2317X2OXXOX puede comprobar la validez de la firma electrónica de los documentos firmados en la dirección web que le proporciona la entidad emisora de este documento.

En-EN 28.11.2019

Data Hora impressió 15/02/2023 14:03:44

Ajuntament de Sabadell SERVEI D'OBRES PÚBLIQUES, MANTENIMENTS I PARCS JARDINS ÀREA DE COHESIÓ TERRITORIAL, SEGURETAT CIUTADANA I CIVISME	Títol projecte: **Projecte Parc de les Aigües Fase05 Obra Civil i Jocs d'Aigua**	Redacció: Rosa M Torra, Arquitecta Col 26.881/1	Dibuixat:	Escala:	**Detalls Jocs d'aigua. Circuit 03. Vàlvula de bola**	**F5 29S**
				Data: 2023 02 14		

Data Hora impressió 15/02/2023 14:03:46









Este documento ha sido firmado por Rosa Maria Torra Reventós a las 14:33 del día 16/02/2023y por Rosa Maria Torra Reventós a las 14:35 del día 16/02/2023. Mediante el código de verificación segura 5K1S8541317Z0Z0XJOX puede comprobar la validez de la firma electrónica de los documentos firmados en la dirección web que le proporciona la entidad emisora de este documento.

Ajuntament de Sabadell SERVEI D'OBRES PÚBLIQUES, MANTENIMENTS I PARCS JARDINS ÀREA DE COHESIÓ TERRITORIAL, SEGURETAT CIUTADANA I CIVISME	Títol projecte: **Projecte Parc de les Aigües Fase05 Obra Civil i Jocs d'Aigua**	Redacció: Rosa M Torra, Arquitecta Col 26.881/1	Dibuixat:	Escala: Data: 2023 02 14	**Detalls Jocs d'aigua Vistes**	**F5** **29T**

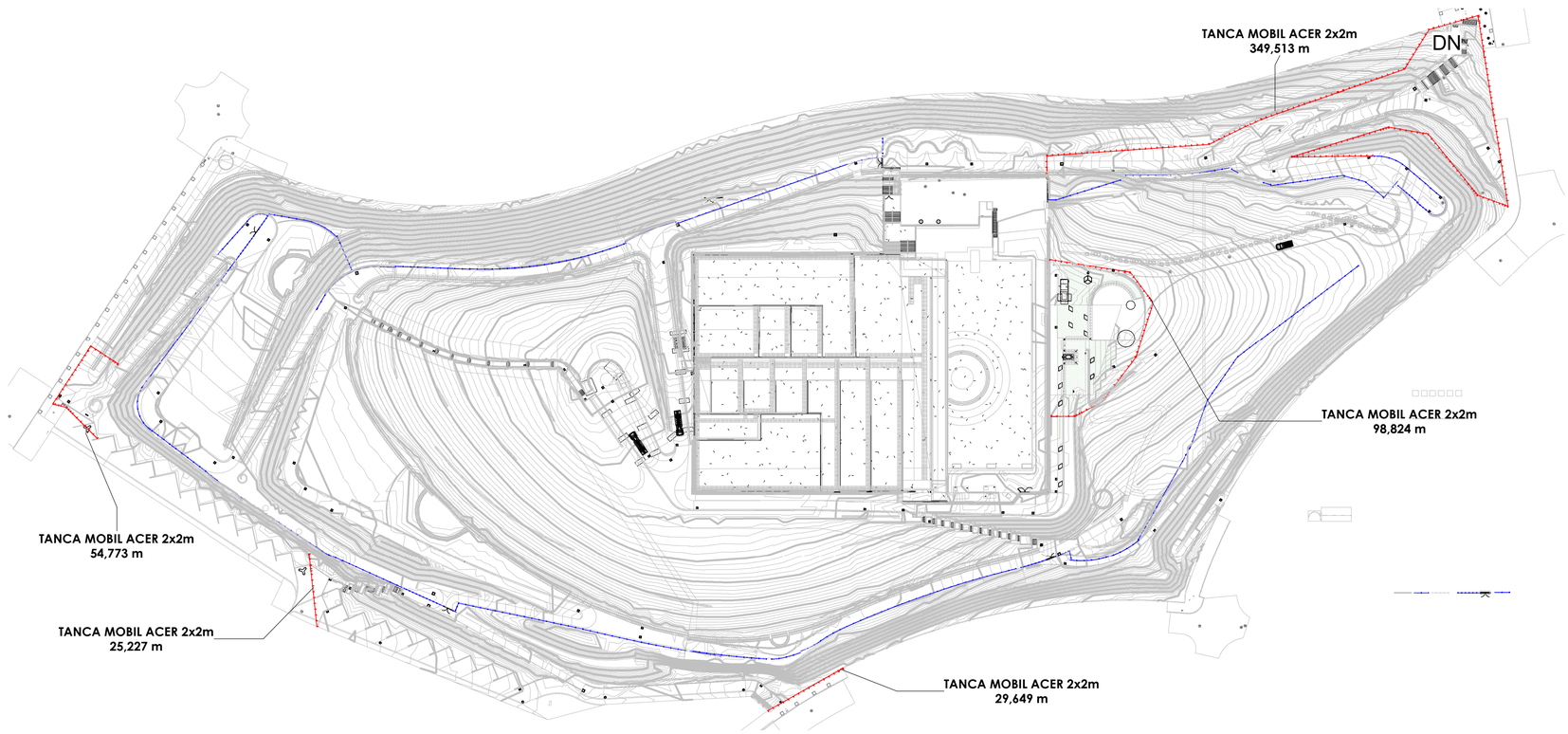

1 **.F5 Tancaments Existents i Provisionals**

1 : 2000

Este documento ha sido firmado por Rosa Maria Torra Reventós a las 14:25 del día 16/02/2023 y por Rosa Maria Torra Reventós a las 14:25 del día 16/02/2023. Mediante el código de verificación segura 5K1S5K4V131T2QDXJXX puede comprobar la validez de la firma electrónica de los documentos firmados en la dirección web que le proporciona la entidad emisora de este documento.

Ajuntament de Sabadell SERVEI D'OBRES PÚBLIQUES, MANTENIMENTS I PARCS JARDINS ÀREA DE COHESIÓ TERRITORIAL, SEGURETAT CIUTADANA I CIVISME	Títol projecte: **Projecte Parc de les Aigües Fase05 Obra Civil i Jocs d'Aigua**	Redacció: Rosa M Torra, Arquitecta Col 26.881/1	Dibuixat:	Escala: 1 : 2000 Data: 2023 02 14	**Implantació i Tancaments provisionals**	**F5 30ESS**

Este documento ha sido firmado por Rosa Maria Torra Reventós a las 11:44 del día 16/02/2023. Mediante el código de verificación segura 2N4Q1L0434462W6P0EWE puede comprobar la validez de la firma electrónica de los documentos firmados en la dirección web que le proporciona la entidad emisora de este documento.

ÀREA DE COHESIÓ TERRITORIAL, SEGURETAT URBANA I CIVISME
SERVEI D'OBRES PÚBLIQUES, PARCS I JARDINS I MANTENIMENTS



PROJECTE PARC DE LES AIGÜES FASE05
OBRA CIVIL I JOCS D'AIGUA,

PLEC DE CONDICIONS

Document 3 de 5

Rosa Maria Torra Reventós - DNI 43684046P (TCAT)
Firmado digitalmente por Rosa Maria Torra Reventós - DNI 43684046P (TCAT)
Fecha: 2023.02.16 11:44:50 +01'00'

ÀREA DE COHESIÓ TERRITORIAL, SEGURETAT URBANA I CIVISME
SERVEI D'OBRES PÚBLIQUES, PARCS I JARDINS I MANTENIMENTS

Este documento ha sido firmado por Rosa Maria Torra Reventós a las 11:44 del día 16/02/2023. Mediante el código de verificación segura 2N4Q1L04344 62W6P0EWE puede comprobar la validez de la firma electrónica de los documentos firmados en la dirección web que le proporciona la entidad emisora de este documento.

Este documento ha sido firmado por Rosa Maria Torra Reventós a las 11:44 del día 16/02/2023. Mediante el código de verificación segura 2N4Q1L043462W6POEWE puede comprobar la validez de la firma electrónica de los documentos firmados en la dirección web que le proporciona la entidad emisora de este documento.

ÍNDEX

PLEC DE CONDICIONS TÈCNIQUES GENERALS

1.- Definició i normes d'aplicació general
2.- Disposicions generals
3.- Inici de les obres
4.- Desenvolupament i control de les obres
5.- Responsabilitats especials del contractista
6.- Amidament i abonament
7.- Disposició final

PLEC DE CONDICIONS TÈCNIQUES PARTICULARS

2.- MATERIALS BÀSICS

202.- Ciments
211.- Betums asfàltics
212.- Betum fludificat per a regs d'imprimació
213.- Emulsions bituminoses
215.- Betum asfàltic modificat amb polímers
216.- Emulsions betuminoses modificades amb polímers
240.- Barres corrugades per formigó estructural
241.- Malles elestrosoldades
287.- Planxa de poliestiré expandit
291.- Galvanització
292.- Tub de polietilè
293.- Tub de clorur de polivinil (PVC)

3.- ESPLANACIONS I MOVIMENT DE TERRES

300.- Neteja i esbrossada del terreny
301.- Demolicions
320.- Excavació de terres (Esplanació)
321.- Excavació de rases i pous
330.- Terraplens
332.- Rebliment i piconament de rases

340.- Repàs i piconament de la caixa
351.- Transport de terres i runes

4.- DRENATGE I CLAVEGUERAM

410.- Arquetes i pous de registre
411.- Embornals, buneres i pericons
413.- Canonades de formigó
414.- Reconstrucció i/o reparació d'embornals i buneres
430.- Neteja de la xarxa de sanejament

5.-FERMS

500.- Tot-u natural, tipus ZN-40
501.- Tot-u artificial, tipus ZA-40
503.- Sorra drenant i anticontaminant
510.- Tot-ú
516.- Esteses de sauló
530.- Regs d'emprimació
531.- Regs d'adherència
542.- Mescla bituminosa en calent
550.- Paviment de formigó
560.- Rajols hidraulics de morter de ciment
561.- Llambordes prefabricades de formigó
562.- Rajols de terratzo (Vibraç Petri)
563.- Llambordes de pedra natural (Recuperació)
564.- Llambordes ceràmiques
565.- Paviment de pedra natural granítica
566.- Paviment de delgues de fusta tropical
570.- Travesses de fusta
571.- Vorades i guals de formigó prefabricat
572.- Vorades i guals de pedra granítica
573.- Vorades i guals de pedra (Recuperació)
574.- Vorades per a jardins
575.- Escossells
580.- Rigoles de formigó

6.-OBRA CIVIL

600.- Armadures per a formigó
624.- Soldadures
630.- Obres de formigó en massa o armat
630.-Obres de formigó en massa o armat
640.- Estructures d'acer
641.- Baranes metàl.liques
655.- Revestiment de pedra
657.- Parets de fàbrica de maó ceràmic
658.- Parets de blocs foradats de morter de ciment
680.- Encofrats i motllos

7.- SENYALITZACIÓ, ENLLUMENAT I CONTROL DE TRÀNSIT

Senyalització viària

701.- Senyals de circulació
702.- Marques vials
705.- Semàfors

W6POEWE puede comprobar la validez de la firma electrónica de los documentos firmados en la dirección web que le proporciona la entidad emisora

706.- Bàculs
707.- Columnes
708.- Suports
710.- Reguladors
711.- Cables elèctrics
712.- Centre de comandament i característiques tècniques de la instal.lació

Enllumenat

720.- Llumeneres
721.- Suports
722.- Làmpades
723.- Equips d'encesa
724.- Portalàmpades
725.- Quadre de comandament d'enllumenat
726.- Cables d'enllumenat
727.- Rases per a cables
728.- Preses de terra
740.- Canalitzacions a la calçada
750.- Instal.lacions de mitjana i baixa tensió

8.- VARIS

Mobiliari urbà

801.- Hidrants (boques d'incendi)
802.- Papereres metàl.liques
804.- Bancs model "Sabadell" amb delgues de fusta
805.- Bancs model "Sabadell" metàl.lics
806.- Font
807.- Bancs amb delgues de fusta
808.- Joc infantil de diversos mòduls
809.- Joc infantil simple

Jardineria

810.- Terra vegetal fertilitzada
811.- Aigua de reg
812.- Substrats
813.- Sorres i graves
814.- Terra vegetal
815.- Torba
816.- Substrats sintètics
817.- Arbres
818.- Aspres, vents i protectors
819.- Drenatges en arbres
820.- Drenatges en gespa
821.- Plantes entapissants
822.- Gleva
823.- Arbusts

824.- Hidrosembres
825.- Plantes enfiladisses o penjants
826.- Vivaç
827.- Adobs i altres
828.- Plaguicides
829.- Manteniment durant l'any de garantia
830.- Xarxa de reg
831.- mesures de protecció de les àrees de vegetació
832.- estaques vives

Este documento ha sido firmado por Rosa Maria Torra Reventós a las 11:44 del día 16/02/2023. Mediante el código de verificación segura 2N4Q1L0434462 de este documento.

1L0434462W6POEWE puede comprobar la validez de la firma electrónica de los documentos firmados en la dirección web que le proporciona la entidad emisora

PLEC DE CONDICIONS TÈCNIQUES GENERALS

1.- DEFINICIÓ I NORMES D'APLICACIÓ GENERAL

Definició

Aquest projecte té per objecte la realització, fins a l'execució total, de totes les obres que es detallen en els documents que l'integren i que es representen en els plànols adjunts, la construcció de les quals s'ha d'ajustar a les prescripcions contingudes en aquest plec particular i a les instruccions del tècnic director de les obres, a qui correspon la interpretació autoritzada d'aquells i que resoldrà les dificultats de detall que es puguin presentar.

Els documents del projecte són els següents:

- Document 1 : **MEMÒRIA I ANNEXOS**
- Document 2 : **PLANOLS**
- Document 3 : **PLEC DE CONDICIONS**
- Document 4 : **PRESSUPOST**

S'entén per documents contractuals del projecte els que resten incorporats al contracte i que són de compliment obligat, llevat de modificacions degudament autoritzades. Aquests documents, en cas de licitació sota pressupost, són:

- Memòria i annexos
- Plànols
- Plec de Condicions amb els dos capítols (Prescripcions Tècniques Generals i Prescripcions Tècniques Particulars)
- Quadre de preus, núm. 1
- Quadre de preus, núm. 2
- Pressupost total

La resta de documents o dades del projecte representen només una opinió fonamentada de l'Administració, sense que això signifiqui que es responsabilitzi de la certesa de les dades que es subministren. Aquestes dades s'han de considerar, tan sols, com a complement d'informació que el contractista ha d'adquirir directament i amb els seus propis mitjans.

Els documents contractuals del projecte definits a l'apartat anterior constitueixen la base del contracte; per tant, el contractista no podrà al·legar cap modificació de les condicions del contracte basant-se en les dades que contenen els documents informatius (com, per exemple, preus de bases de personal, maquinària i materials, préstecs o abocadors, distàncies de transport, característiques dels materials de l'explanació, justificació de preus, etc.), llevat que aquestes dades apareguin en algun document contractual.
El contractista serà, doncs, responsable de les errades que puguin derivar-se del fet de no obtenir prou informació directa que rectifiqui o ratifiqui la continguda als documents informatius del projecte.

Este documento ha sido firmado por Rosa Maria Torra Reventós a las 11:44 del día 16/02/2023. Mediante el código de verificación segura 2N4Q de este documento.

Si hi havia contradicció entre els plànols i les prescripcions tècniques particulars, en cas d'incloure's aquestes com a document que complementi el Plec de Condicions Tècniques Generals, prevaldria el que prescriuen les prescripcions tècniques particulars. En qualsevol cas, ambdós documents prevalen sobre les prescripcions tècniques generals.

El que s'ha esmentat al plec de condicions i omès als plànols, o viceversa, ha de ser executat com si hagués estat exposat en ambdós documents, sempre que, a criteri del director, quedin prou definides les unitats d'obra corresponents i aquestes tinguin preu al contracte.

Normes d'aplicació general

GENERAL

Decret Legislatiu 1/2005 Text refós de la Llei d'urbanisme
(DOGC núm. 4436 de 26/07/2005)

Reial Decret 314/2006 Codi Tècnic de la Edificació DB SI 5 Seguretat en cas d'Incendi. Intervenció dels bombers
(BOE 28/03/2006)

Decret 241/1994 sobre condicionants urbanístics i de protecció contra incendis en els edificis, complementaris de la NBE-CPI/91
(DOGC núm. 1954 de 30/09/1994, correccions DOGC núm. 2005 de 30/01/1995)

Llei 20/1991 de promoció de l'accessibilitat i de supressió de barreres arquitectòniques. Capítol 1: Disposicions sobre barreres arquitectòniques urbanístiques
(DOGC núm. 1526 de 4/12/1991)

Decret 135/1995 de desplegament de la Llei 20/1991, de promoció de l'accessibilitat i de supressió de barreres arquitectòniques, i d'aprovació del Codi d'accessibilitat.
(Capítol 2: Disposicions sobre barreres arquitectòniques urbanístiques – BAU-)
(DOGC núm. 2043 de 28/04/1995)

Reial Decret 505/2007, pel qual s'aproven les condicions bàsiques d'accessibilitat i no discriminació de les persones amb discapacitat per a l'accés i utilització dels espais públics urbanitzats i edificacions.
(BOE 11/05/2007)

Llei 9/2003, de mobilitat
(DOGC 27/6/2003)
VIALITAT

Ordre FOM/3460/2003, de 28 de noviembre, por la que se aprueba la norma 6.1-IC "Secciones de firme", de la instrucción de Carreteras.
(BOE núm. 297 de 12/12/2003)

Este documento ha sido firmado por Rosa María Torra Reventós a las 11:44 del día 16/02/2023. Mediante el código de verificación segura 2N4Q1L04434462W6POEWE puede comprobar la validez de la firma electrónica de los documentos firmados en la dirección web que le proporciona la entidad emisora de este documento.

Ordre FOM/3459/2003, de 28 de noviembre, por la que se aprueba la norma 6.3-IC: "Rehabilitación de firmes", de la Instrucción de carreteras.
(BOE núm. 297 de 12/12/2003)

Ordre 27/12/1999, Norma 3.1-IC. "Trazado, de la Instrucción de carreteras"
(BOE núm. 28 de 2/02/2000)

Orden de 14/05/1990 por la que se aprueba la Instrucción de carreteras 5.2-IC "Drenaje superficial"
(BOE 17/09/1990)

UNE-EN-124 1995. Dispositivos de cubrimiento y de cierre para zonas de circulación utilizadas por peatones y vehículos. Principios de construcción, ensayos de tipo, marcado, control de calidad.

Ordre 2/07/1976, "PG-3/88, Pliego de Prescripciones Técnicas Generales para obras de carreteras"
(BOE núm. 162 i 175 de 2/07/1976 i 7/07/1976 respectivament).

Posteriors modificacions:
Ordre Circular 292/86 T, de maig de 1986
Ordre Ministerial 31/07/86 (BOE 5/09/86)
Ordre Circular 293/86 T.
Ordre Circular 294/87 T., de 23/12/87.
Ordre Circular 295/87 T
Ordre Ministerial de 21/01/88 (BOE 3/02/88) sobre modificació de determinats articles del Plec de Prescripcions Tècniques Generals per a Obres de Carreteres i Ponts.
(Modificació pasa a denominar-se PG-4)
Ordre Circular 297/88 T., de 29/03/88.
Ordre Circular 299/89.
Ordre Ministerial de 8/05/89 (BOE 18/05/89), modificació de determinats articles del PG.
Ordre Ministerial de 18/09/89 (BOE 910/89)
Ordre Circular 311/90 , de 20 de març.
Ordre Circular 322/97, de 24 de febrer.
Ordre Circular 325/97, de 30/12/97.
Ordre Ministerial de 27/10/99 pel que s'actualitzen determinats articles del Plec de Prescripcions Tècniques Generals per a obres de Carreteres i ponts en el relatiu a conglomerants hidràulics i lligants hidrocarbonats (BOE 22/1/2000).
Ordre Ministerial de 28/10/1999 pel que s'actualitzen determinats articles del Plec de Prescripcions Tècniques Generals per a obres de Carreteres i ponts en el relatiu a senyalització, balissament i sistemes de contenció de vehicles (BOE 28/01/2000).
Ordre Circular 326/2000, de 17 de febrer.
Ordre Circular 5/2001, de 24 de maig.
Ordre Ministerial FOM/475/2002, de 13 de febrer, per la que s'actualitzen determinats articles del Plec de Prescripcions Tècniques Generals per a Obres de Carreteres i Ponts relatius a formigons i acers. (BOE 6/03/2002)
Ordre Ministerial FOM 1382/2002, de 16 de maig, per la que se actualitzen determinats articles del Plec de Prescripcions Tècniques Generals per a Obres de

Carreteres i ponts relatius a la construcció d'explanacions, drenatges i fonaments (BOE, de l'11 de juliol).
Ordre Circular 8/01.
Ordre FOM/891/2004, de l'1 de març, per la que s'actualitzen determinats articles del Plec de prescripcions tècniques generals per a obres de carreteres i ponts, relatius a ferms i paviments.

Ordenança d'obres i d'instal·lacions de serveis en el domini públic municipal de la ciutat de Barcelona.
(BOP núm. 122 de 22/05/1991)

Codi de circulació vigent

GENÈRIC D'INSTAL·LACIONS URBANES

Decret 120/1992 del Departament d'Indústria i Energia de la Generalitat de Catalunya: Característiques que han de complir les proteccions a instal·lar entre les xarxes dels diferents subministraments públics que discorren pel subsòl.
(DOGC núm. 1606 de 12/06/1992)

Decret 196/1992 del Departament d'Indústria i Energia de la Generalitat de Catalunya pel que es modifica l'apartat a) del preàmbul i el punt 1.2 de l'article 1 del Decret 120/1992.
(DOGC núm. 1649 de 25/09/1992)

Ordenança d'obres i d'instal·lacions de serveis en el domini públic municipal de la ciutat de Barcelona.
(BOP núm. 122 de 22/05/1991)

Especificacions Tècniques de les companyies subministradores dels diferents serveis.

Normes UNE de materials, sistemes o mètodes de col·locació i càlcul

XARXES DE PROVEÏMENT D'AIGUA POTABLE

Reial Decret 606/2003, de 23 de maig de 2003, modificació del Reglament de domini públic hidràulic.
(BOE 6/6/2003)

Decret Legislatiu 3/2003, de 4 de novembre de 2003, Text refós legislació en matèria d'aigües de Catalunya
(DOGC 21/11/2003)

Real Decreto 140/2003, de 7 de febrer, por el que se establecen los criterios sanitarios de la calidad del agua i el consumo humano

Este documento ha sido firmado por Rosa Maria Torra Reventós a las 11:44 del día 16/02/2023. Mediante el código de verificación segura 2N4Q1L04344 62W6POEWE puede comprobar la validez de la firma electrónica de los documentos firmados en la dirección web que le proporciona la entidad emisora de este documento.

(BOE 21/02/2003)

Real Decreto Legislativo 1/2001 de 20 de julio, por el que se aprueba el texto refundido de la Ley de aguas.
(BOE 24/07/01)

Llei 6/1999, de 12 de juliol, d'ordenació, gestió i tributació de l'aigua.
(DOGC 22/07/99)

Ordre 28/07/1974, s'aprova el "Pliego de prescripciones técnicas generales para tuberías de abastecimiento de agua
(BOE núm. 236 i 237 de 2/10/1974 i 3/10/1974 respectivament)

Norma Tecnològica NTE-IFA/1976, "Instalaciones de fontanería: Abastecimiento"

Norma Tecnològica NTE-IFR/1974, "Instalaciones de fontanería: Riego"

Reglament general del servei metropolità d'abastament domiciliari d'aigua a l'àmbit metropolità

HIDRANTS D'INCENDI

Decret 241/1994 sobre condicionants urbanístics i de protecció contra incendis en els edificis, complementaris de la NBE-CPI/91
(DOGC núm. 1954 de 30/09/1994, correccions DOGC núm. 2005 de 30/01/1995)

Real Decret 1942/1993 pel que s'aprova el "Reglamento de Instalaciones de Protección contra incendios"
(BOE núm. 298 de 14/12/1993)

XARXA DE SANEJAMENT

Decret 130/2003, de 13 de maig, pel qual s'aprova el Reglament dels serveis públics de sanejament
(DOGC núm. 3894 de 29/05/2003)

Reïal Decret-Llei 11/1995, de 28 de desembre, pel qual s'estableixen les normes aplicables al tractament de les aigües residuals urbanes.
(BOE núm. 312 de 20/12/1995)

Ordre 15/09/1986. "Tuberías. Pliego de Prescripciones Técnicas Generales para Tuberías de Saneamiento de Poblaciones".
(BOE núm. 228 de 23/09/1986)

Àmbit municipal o supramunicipal:

Reglament metropolità d'abocaments d'aigües residuals.
(Àrea metropolitana de Barcelona)
(BOPB núm. 128, de 29/05/1997)

Ordenança General del Medi Ambient Urbà del municipi de Barcelona
Títol V: Sanejament d'aigües residuals i pluvials
(BOPB núm. 143, de 16/06/1999, correcció d'errades BOP núm. 181 de 30/07/1999)

XARXES DE DISTRIBUCIÓ DE GAS CANALITZAT

Real Decreto 919/2006 "Reglamento técnico de distribución y utilización de combustibles gaseosos y sus instrucciones complementarias"
(BOE 4/09/2006)

Ordre 18/11/1974 s'aprova el "Reglamento de redes y acometidas de combustibles gaseosos.
Ordre 26/10/1983 modifica la Ordre 18/11/74, per la que s'aprova el "Reglamento de redes y acometidas de combustibles gaseosos". quedarà derogat en tot allò que contradiguin o s'oposin al que es disposa al "Reglamento técnico de distribución y utilización de combustibles gaseosos y sus instrucciones tècnicas complementarias", aprovat pel RD 919/2006

Real Decret 2913/1973, "Reglamento general del servicio público de gases combustibles"
(BOE 21/11/1973, modificació BOE 21/5/75; 20/2/84) quedarà derogat en tot allò que contradiguin o s'oposin al que es disposa al "Reglamento técnico de distribución y utilización de combustibles gaseosos y sus instrucciones tècnicas complementarias", aprovat pel RD 919/2006

XARXA DE DISTRIBUCIÓ ELÉCTRICA

SECTOR ELÈCTRIC

Llei 54/1997 del Sector elèctric

Real Decret 1955/2000, pel que es regulen les activitats de transport, distribució comercialització d'instal·lacions d'energia elèctrica.
(BOE núm. 310 de 27/12/2000) correcció d'errades (BOE 13/03/2001)

Decret 329/2001, de 4 de desembre, pel qual s'aprova el Reglament de subministrament elèctric.
(DOGC 18/12/2001)

Este documento ha sido firmado por Rosa Maria Torra Reventós a las 11:44 del día 16/02/2023. Mediante el código de verificación segura 2N4Q1L0434462W6POEWE puede comprobar la validez de la firma electrónica de los documentos firmados en la dirección web que le proporciona la entidad emisora de este documento.

Resolució ECF/4548/2006, de 29 de desembre. Fecsa-Endesa. Normes tècniques particulars relatives a les instal·lacions de xarxa i a les instal·lacions d'enllaç
(BOE: 22/2/2007)

ALTA TENSIÓ

Decret 3151/1968 "Reglamento de líneas eléctricas aéreas de alta tensión".
(BOE núm. 311 de 27/12/1968, correcció d'errors BOE núm. 58 de 8/03/1969).

Circular 4/87 DGTSI "Aclariment dels articles 32 i 35 del Reglament de línies elèctriques aèries. Reglamento de líneaseléctricas aéreas de lata tensión en relació al seu pas per les proximitats d'edificis, construccions i zones de risc específic".
(Barcelona 21/01/1987).

BAIXA TENSIÓ

R.D. 842/2002 por el que se aprueba el Reglamento Electrotécnico de Baja Tensión.
(BOE núm. 224 18/09/2002)
En particular:
ITC BT-06 Redes aéreas para distribución en baja tensión
ITC BT-07 Redes subterráneas para distribución en baja tensión
ITC BT-08 Sistemas de conexión del neutro y de las masas en redes de distribución
ITC-BT-09 Instalaciones de alumbrado exterior
ITC BT-10 Previsión de cargas para suministros en baja tensión
ITC BT-11 Redes de distribución de energía eléctrica. Acometidas

Resolució de la DGI de 24/02/1983, per la qual s'aprova a les empreses FECSA, ENHER, HECSA I FHSSA, les normes particulars per a instal·lacions d'enllaç en el subministrament d'energia elèctrica en baixa tensió.
(DOGC 6/07/83).

CENTRES DE TRANSFORMACIÓ

Real Decret 3275/1982, "Reglamento sobre condiciones técnicas y garantías de seguridad en centrales eléctricas y centros de transformación"
(BOE núm. 288 de 1/12/1982, Correcció d'errors BOE núm. 15 de 18/01/83)

Ordre de 6/07/1984, s'aprova les "Instrucciones Técnicas Complementarias ITC-MIE-RAT, del Reglamento sobre condiciones técnicas y garantías de seguridad en centrales eléctricas y centros de transformación"
(BOE núm. 183 de 01/08/1984)

Resolució 19/06/1984: "Ventilación y acceso de ciertos centros de transformación".
(BOE núm. 152 de 26/06/1984)

Especificacions tècniques de companyies subministradores

ENLLUMENAT PÚBLIC

Llei 6/2001, d'ordenació ambiental de l'enllumenat per a la protecció del medi ambient.
(DOGC 12/06/2001).

R.D. 842/2002 por el que se aprueba el reglamento Electrotécnico de Baja Tensión, ITC-BT-09. Instalaciones de alumbrado exterior.
(BOE núm. 224 18/09/2002).

Resolució de 17/05/1989, de la Direcció General de Seguretat i Qualitat Industrial, per la qual s'aprova la Instrucció interpretativa de la Mi BT 009, del Reglament Electrotècnic per a Baixa tensió, relativa a instal·lacions d'enllumenat públic.
(BOE núm. 152 de 26/06/1984).

Norma Tecnològica NTE-IEE/1978. "Instalaciones de electricidad: Alumbrado exterior".

Reglament 82/2005, de 3 de maig, pel qual s'aprova el Reglament de desenvolupament de la Llei 6/2001, de 31 de maig, d'ordenació ambiental de l'enllumenament per a la protecció del medi nocturn
(DOGC núm.4378 – 05/05/2005).

Ordenances Municipals.

XARXA DE TELECOMUNICACIONS

Especificacions tècniques de les Companyies:

-**NP-PI-001/1991 C.T.N.E**. "Redes Telefónicas en Urbanizaciones y Polígonos Industriales".

- **NT-f1-003/1986 C.T.N.E**. "Canalizaciones subterráneas en urbanizaciones y polígonos industriales".

-**Acuerdo UNESA- C.T.N.E**. del 19 d'abril de 1976.

Plec de Condicions de LOCALRET

XARXA DE REG

Normes Tecnològiques de Jardineria i Paisatgisme (NTJ), en tots els seus apartats i modificacions posteriors.

Recull d'Especificacions Tècniques d'Espais Verds de l'Ajuntament de Sabadell

Este documento ha sido firmado por Rosa María Torra Reventós a las 11:44 del día 16/02/2023. Mediante el código de verificación segura 2N4Q1L0434462W6 puede comprobar la validez de la firma electrónica de los documentos firmados en la dirección web que le proporciona la entidad emisora de este documento.

UNE 53112: 1988, *Plásticos. Tubos y accesorios de poli(cloruro de vinilo) no plastificado para conducción de agua a presión*.

UNE 53131: 1990, *Plásticos. Tubos de polietileno para conducciones de agua a presión. Características y métodos de ensayo*.

UNE 53177-1: 1989, *Plásticos. Accesorios inyectados de poli(cloruro de vinilo) no plastificado para canalizaciones a presión. Unión por adhesivo o rosca. Cotas de montaje*.

UNE 53177-2: 1989, *Plásticos. Accesorios inyectados de poli(cloruro de vinilo) no plastificado para canalizaciones a presión. Unión por junta elástica. Cotas de montaje*

UNE 53188-1: 1991, *Plásticos. Materiales termoplásticos a base de polietileno y copolímeros de etileno. Parte 1: Designación*.

UNE 53367: 1990, *Plásticos. Tubos de polietileno de baja densidad (LDPE) para ramales de microirrigación. Características y métodos de ensayo*.

UNE 53375: 1983, *Plásticos. Determinación del contenido en negro de carbono de poliolefinas y sus transformados*.

ISO 161-1: 1996, *Tubs amb materials termoplàstics per al transport de fluïds. Diàmetres exteriors nominals i pressions nominals. Part 1: Sèries mètriques*.

XARXA DE REG AMB AIGUA REGENERADA

RD 1620/2007 de 7 de desembre pel qual s'estableix el règim jurídic de la reutilització de les aigües depurades.

Criteris de Qualitat de l'aigua regenerada segons els diversos usos, Agència Catalana de l'Aigua

Directiva Marc de l'Aigua, CEE

Recull d'Especificacions Tècniques d'Espais Verds de l'Ajuntament de Sabadell

Reglament del servei municipal de subministrament d'aigua de Sabadell

ÀREES DE JOC INFANTIL

Recull d'Especificacions Tècniques d'Espais Verds de l'Ajuntament de Sabadell

UNE-EN-124 1995. Dispositivos de cubrimiento y de cierre para zonas de circulación utilizadas por peatones y vehículos. Principios de construcción, ensayos de tipo, marcado, control de calidad.

UNE-EN 1176:1999 "Equipamientos de las áreas de juego", en tots els seu apartats (1-7) i modificacions posteriors (1176-1/A1:2002, 1176-1/A2:2003, 1176-2/A1:2003, 1176-3/A1:2003 1176-4/A1:2003, 1176-5/A1:2003, 1176-5/A2:2003 i 1176-6/A1:2002):

UNE-EN 1176-1: 1999. "Equipamiento de las áreas de juego. Parte 1: Requisitos generales de seguridad y métodos de ensayo". "Modificaciones: A1: 2002 y A2: 2003".

UNE-EN 1176-2: 1999. "Equipamiento de las áreas de juego. Parte 2: Requisitos de seguridad y métodos de ensayo para columpios". "Modificaciones A1: 2003".

UNE-EN 1176-3: 1999. "Equipamiento de las áreas de juego. Parte 3: Requisitos de seguridad y métodos de ensayo para toboganes". "Modificaciones A1: 2003".

UNE-EN 1176-4: 1999. "Equipamiento de las áreas de juego. Parte 4: Requisitos de seguridad y métodos de ensayo para tirolinas". "Modificaciones A1: 2003".

UNE-EN 1176-5: 1999. "Equipamiento de las áreas de juego. Parte 5: Requisitos de seguridad y métodoes de ensayo para carruseles". "Modificaciones A1: 2003 y A2: 2003".

UNE-EN 1176-6: 1999. "Equipamiento de las áreas de juego. Parte 6: Requisitos de seguridad y métodos de ensayo para balancines". "Modificaciones A1: 2002".

UNE-EN 1176-7: 1999. "Equipamiento de las áreas de juego. Parte 7: Guía para la instalación, inspección, mantenimiento y utilización".

UNE-EN 1177: 1998. "Revestimientos de las superfícies de las áreas de juego absorvedores de impacto. Requisitos de seguridad y métodos de ensayo". "Modificaciones A1: 2002.

UNE 147101: 2000 IN. Guia d'aplicació de la UNE-EN 1176-1

UNE 147102: 2000 IN Guia d'aplicació de la UNE-EN 1176-7

UNE 172001: 2004 IN. Senyalització de les àrees de jocs**.**

UNE 147103: 2001. Planificació i gestió de les àrees i parcs de joc a l'aire lliure.

JARDINERIA

Recull d'Especificacions Tècniques d'Espais Verds de l'Ajuntament de Sabadell

Normes Tecnològiques de Jardineria i Paisatgisme (NTJ), en tots els seus apartats i modificacions posteriors.

Este documento ha sido firmado por Rosa Maria Torra Reventós a las 11:44 del día 16/02/2023. Mediante el código de verificación segura 2N4Q1L043446 2W6P0EWE puede comprobar la validez de la firma electrónica de los documentos firmados en la dirección web que le proporciona la entidad emisora de este documento.

ORDENANCES I REGLAMENTS MUNICIPALS

llistat no exhaustiu de les ordenances i reglaments que afecten els projectes i obres

Ordenança municipal reguladora de la instal·lació, el dipòsit i la retirada de contenidors de terra i runa a la via pública

Ordenança municipal reguladora de l'edificació

Ordenança municipal reguladora dels Usos i Activitats

Ordenança solar.

Ordenança municipal sobre publicitat

Ordenança municipal reguladora de les Antenes i les Instal·lacions de Radiocomunicació

Ordenança municipal d'abocaments d'aigües residuals a la xarxa de clavegueram.

Ordenança reguladora de la neteja pública i de la gestió dels residus de Sabadell

Ordenança municipal d'ocupació de les vies i espais públics de Sabadell.

Reglament del Servei Municipal de subministrament domiciliari d'aigua de Sabadell.

VARIS

- Instrucción de carreteras 8.2 ic: marcas viales
O.16/7/87 (BOE: 4/8/87 i 29/9/87)

- Normes tecnològiques de jardineria i paisatgisme NTJ del col.legi oficial d'enginyers tècnics agrícoles de Catalunya.

- Normes UNE declarades de compliment obligatori per ordres ministerials del 5 de juliol de 1967 i l'11 de maig de 1971, normes UNE esmentades als documents contractuals i, complementàriament, la resta de les normes UNE.

- Normes NLT del laboratori de transport i mecànica del sòl José Luis Escario. Normes DIN, ASTM i d'altres normes vigents a d'altres països, sempre que siguin esmentades en un document contractual.

- Plec General de condicions per a la fabricació, el transport i el muntatge de canonades de formigó de l'associació tècnica de derivats del ciment

- NTE, Normes Tecnològiques de l'edificació

- Normatives Particulars de les Corporacions locals

BARRERES URBANÍSTIQUES

- Supressió de barreres arquitectòniques
D. 100/1984 del Departament de Sanitat i Seguretat Social, 10/4/84 (DOG: 18/4/84)

- Supressió de barreres arquitectòniques als espais públics i en els projectes i obres d'urbanització.
Circular del Departament de Sanitat i Seguretat Social (1982)

SISTEMES CONSTRUCTIUS

- NBE-AE-88 Acciones en la Edificación
R.D. 1370/88 (BOE: 17/11/88)

- PDS-1-74 Norma Sismorresistente
D. 3209/74 (BOE: 21/11/74)

- EHE Instrucción de hormigon estructural.
R.D. 2661/1998

- EF-88 Instrucción para el proyecto y la ejecución de forjados unidireccionales de hormigón armado o pretensado
R.D. 824/88 (BOE: 28/7/88) Correcció d'errors (BOE: 25/11/88)

- NBE-FL-90 muros resistentes de fábrica de ladrillo
R.D. 1723/90 (BOE: 4/1/91)

- NBE-QB-90 cubiertas con materiales bituminosos
R.D. 1572/90 (BOE: 7/12/90)

- NBE-EA-95 estructuras de acero en edificacion
R.D. 1829/95 (BOE: 18/01/96)

- Normas para la redacción de proyectos y dirección de obras de edificación
D. 462/71 (BOE: 24/3/71)

- Pliego Gral. de condiciones técnicas. Dirección gral. de arquitectura
O. 4/6/73 (BOE: 13 a 16, 18 a 23 i 25 i 26/6/73)

- UC-85 recomanacions sobre l'ús de cendres volants en el formigó
O. 12/4/85 (DOG: 3/5/85)

Este documento ha sido firmado por Rosa Maria Torra Reventós a las 11:44 del día 16/02/2023. Mediante el código de verificación segura 2N4Q1L04344 de este documento.
62W6P0EWE puede comprobar la validez de la firma electrónica de los documentos firmados en la dirección web que le proporciona la entidad emisora

- RL-88 Pliego General de condiciones para la recepción de los ladrillos cerámicos en las obras de construcción
  O. 27/7/88 (BOE: 3/8/88)

- RC-88 Pliego de Prescripciones técnicas generales para la recepción de cementos
  R.D. 1312/88 (BOE: 4/11/88) Correcció d'errors (BOE: 24/11/88)

- Obligatoriedad de homologación de los cementos para la fabricación de hormigones y morteros para todo tipo de obras y productos prefabricados
  R.D. 1313/88 (BOE: 4/11/88)

- RY-85 Pliego gral. de condiciones para la recepción de yesos y escayolas en las obras de construcción
  O. 31/5/85 (BOE: 10/6/85)
- Yesos y escayolas. Homologación obligatoria para la construcción y especificaciones técnicas de prefabricados y productos afines y su homologación por el Ministerio de industria y energía
  R.D. 1312/86 (BOE: 1/7/86 Correcció d'errors (BOE: 7/10/86)

- Control de qualitat en l'edificació
  D. 375/88 (DOG: 28/12/88) Correcció d'errors (DOG: 13/1/89) Desplegament (DOG: 24/2/89, 11/10/89)

SEGURETAT I SALUT EN EL TREBALL

- Normas para iluminación de centros de trabajo
  O. 26/8/40 (BOE: 29/8/40)

- Andamios. Reglamento General sobre seguridad e higiene en el trabajo (Capítol VII)
  O. 31/1/40 (BOE: 3/2/40)

- Ordenanza General de seguridad e higiene en el trabajo
  O. 9/3/71 (BOE: 16 i 17/3/71) Correcció d'errors (BOE: 6/4/71)

- Reglamento de seguridad e higiene en el trabajo en la industria de la construcción
  O. 20/5/52 (BOE: 14 i 15/6/52) Modificació (BOE: 21/12/53) Complement (BOE: 1/10/66)

- Obligatoriedad de la inclusión de un estudio de seguridad y salud en el trabajo en los proyectos de edificación y obras publicas
  R.D. 1627/97 (BOE 25/10/97)

- Ordenanza de trabajo para las industrias de la construcción, vidrio y cerámica (Capítol XVI)
  O. 28/8/70 (BOE: 5,7,8 i 9/9/70) Correcció d'errors (BOE: 17/10/70) Interpretació d'articles (BOE: 28/11/70 i 5/12/70)

Es considera aplicable la legislació que substitueixi, modifiqui o complementi les disposicions esmentades i la nova legislació aplicable que es promulgui, sempre que sigui vigent amb anterioritat a la data del contracte.

En cas de contradicció o simple complementació de diverses normes, es tindran en compte, en tot moment, les condicions més restrictives; en qualsevol cas els Plecs administratius primaran sobre els tècnics.

L'adjudicatari s'ha d'atenir, en l'execució d'aquestes obres, a tot allò que sigui aplicable en les disposicions vigents en relació a la reglamentació de treball, assegurances de malalties, subsidis familiars, plus, subsidis de vellesa, gratificacions, vacances, retribucions especials, hores extres, càrregues socials i, en general, totes les disposicions que s'hagin dictat o es dictin per regular les condicions laborals a les obres per contracte amb destinació a l'Administració Pública.

Este documento ha sido firmado por Rosa Maria Torra Reventós a las 11:44 del día 16/02/2023. Mediante el código de verificación segura 2N4Q1L043446 2W6POEWE puede comprobar la validez de la firma electrónica de los documentos firmados en la dirección web que le proporciona la entidad emisora de este documento.

2.- DISPOSICIONS GENERALS

Direcció de les obres

És aplicable el que estableixen les clàusules 3 i 4 del **PCAGA**.

Funcions del director de l'obra

Les funcions del director, pel que fa a la direcció, el control i la vigilància de les obres, són les següents:

Exigir al contractista, directament o per mitjà del personal a les seves ordres, el compliment de les condicions contractuals.

Garantir l'execució de les obres amb estricta subjecció al Projecte aprovat o a les modificacions degudament autoritzades i el compliment del programa de treball.

Definir i precisar aquelles condicions tècniques que els Plecs de Prescripcions corresponents deixen a la seva decisió.

Autoritzar l'inici dels treballs i comprovar el replanteig general i els de detall.

Resoldre totes les qüestions tècniques que s'escaiguin pel que fa a interpretació de plànols, condicions de materials i d'execució d'unitats d'obra, sempre que no es modifiquin les condicions del contracte.

Atendre les interpel.lacions que qualsevol ciutadà pugui realitzar a l'execució de l'obra per remetre-les a l'autoritat competent segons el tema plantejat.

Estudiar les incidències o els problemes plantejats en les obres que impedeixin el compliment normal del contracte o n'aconsellin la modificació, i tramitar, si escau, les propostes corresponents.

Proposar les actuacions adients per obtenir, dels organismes oficials i dels particulars, els permisos i les autoritzacions necessaris per a l'execució de les obres i l'ocupació dels béns afectats per aquestes, i resoldre els problemes plantejats pels serveis i les servituds relacionats amb les obres.

Assumir personalment i sota la seva responsabilitat, en cas d'urgència o gravetat, la direcció immediata de determinades operacions o treballs en curs; per la qual cosa el contractista haurà de posar a la seva disposició el personal, el material i els mitjans de tot tipus de l'obra.

Definir, determinar i supervisar els assajos, les proves i les anàlisis i altres operacions del Control de Qualitat, com també la interpretació i valoració dels resultats.

Acreditar al contractista les obres realitzades, d'acord amb el que disposen els documents del contracte.

Participar en les recepcions i redactar la liquidació, d'acord amb les normes legals establertes.

El contractista restarà obligat en tot moment a prestar la seva col·laboració al Director pel normal compliment i desenvolupament de les funcions que li són encomanades.

Personal del contractista

És aplicable el que estableixen les clàusules 5, 6, 7 i 9 del **PCAGA**.

La Direcció de l'obra vetllarà especialment perquè les funcions de delegat del contractista i la resta del seu personal facultatiu recaiguin sobre persones que tinguin la titulació requerida.

La Direcció de les obres podrà suspendre els treballs, sense que això signifiqui cap alteració dels termes i terminis del contracte, quan aquells no es duguin a terme sota la direcció del personal facultatiu designat per fer-los.

El Director Facultatiu podrà exigir al contractista la designació de nou personal facultatiu quan així resulti de les necessitats dels treballs. En els casos d'incompliment de les ordres rebudes o de negativa a subscriure, amb conformitat o observacions, els documents que reflecteixin el desenvolupament de les obres -com els comunicats de situació, les dades d'amidaments d'elements a ocultar, els resultats d'assajos, les ordres de la Direcció i d'altres definits per les disposicions del contracte o convenients perquè es desenvolupi millor- es presumirà que hi ha aquell requisit.

Ordres al contractista

És aplicable el que estableix la clàusula 8 del **PCAGA**.

La Direcció Facultativa serà l'únic interlocutor ordinari entre l'Administració i l'adjudicatari. Les ordres emanades de la superioritat jeràrquica del director, llevat de casos de reconeguda urgència, es comunicaran sempre al contractista per mitjà de la Direcció d'obra. I en els casos excepcionals esmentats, l'autoritat promotora de l'ordre la comunicarà a la Direcció amb la mateixa urgència.

El contractista no pot en cap moment atendre, sense autorització expressa del director facultatiu, cap sol·licitud de modificació de les obres de procedència aliena. Les observacions, peticions i reclamacions que puguin fer-li arribar altres persones que es considerin afectades per les obres les remetrà amb la diligència requerida a la Direcció de l'obra perquè disposi el que calgui en cada cas.

En aquelles obres en què l'Ajuntament nomeni un inspector d'obra, la missió d'aquest serà exclusivament la de permanent vigilància i informació a la Direcció d'obra sota les ordres

Este documento ha sido firmado por Rosa Maria Torra Reventós a las 11:44 del día 16/02/2023. Mediante el código de verificación segura 2N4Q1L043446 2W6POEWE puede comprobar la validez de la firma electrónica de los documentos firmados en la dirección web que le proporciona la entidad emisora

d'aquesta, sense que pugui tenir -per si mateix o per delegació- cap altra prerrogativa. Excepcionalment podrà aturar l'execució de determinada unitat d'obra que no s'estigui fent d'acord amb les indicacions emanades de la Direcció, el temps suficient per informar-la immediatament de l'adopció d'aquesta mesura per tal que disposi el que calgui.

DESCRIPCIÓ DE LES OBRES

Plànols

Tots els plànols de detall preparats durant l'execució de les obres hauran d'estar subscrits pel Director, requisit sense el que no es podran executar els treballs corresponents.

Contradiccions. Omissions o errors

En cas de contradicció entre els Plànols i el Plec de Prescripcions Tècniques Particulars, prevaldrà l'escrit en aquest últim document. En qualsevol cas, aquests dos documents, prevaldran sobre el Plec de Prescripcions Tècniques Generals.

Tot allò que es mencioni en el Plec de Prescripcions Tècniques Particulars i no aparegui en els Plànols, o viceversa, s'haurà d'executar tal i com si estigués exposat en els dos documents.

En qualsevol cas, les contradiccions, omissions o errors detectades pel Director, o pel Contractista, en aquests documents, hauran de mencionar-se preceptivament a l'Acta de comprovació del Replanteig.

Documents que s'entreguen al Contractista

Documents contractuals

En les ocasions en les que el Pla de Treball sigui obligatori, aquest serà contractual. També serà contractual quan així ho disposi el Plec de Clàusules Administratives Particulars.

També tindran caràcter contractual tots aquells documents que s'estimi oportú que ho siguin, si així consta en el Plec de Prescripcions Tècniques Particulars, i ho menciona expressament el Plec de Clàusules Administratives Particulars.

Documents informatius

Tots els documents que s'inclouen a la Memòria del Projecte són documents informatius. Per tant, el Contractista ha d'acceptar aquests documents com un complement de la informació que ell mateix haurà d'adquirir directament i amb els seus propis mitjans.

Per tant, el Contractista serà responsable dels errors que es puguin derivar del seu defecte o negligència en l'obtenció de totes aquestes dades que afecten el Contracte, el planejament i a l'execució de les obres.

3.- INICI DE LES OBRES

Inspecció de les obres

És aplicable el que estableix la clàusula 18 del **PCAGA**.

El contractista o el seu delegat ha d'acompanyar la Direcció durant les visites d'inspecció de les obres.

Comprovació del replanteig

És aplicable el que estableixen les clàusules 26 i 27 del **PCAGA**.

Es farà constar, a més dels continguts expressats en aquest Article i Clàusules, les contradiccions, errors i/o omissions que s'hagin observat en els documents contractuals del Projecte.

És funció del Contractista transcriure el text de l'Acta al llibre d'Ordres, i el Director autoritzarà amb la seva firma.

Les bases de replanteig es marcaran mitjançant elements de caràcter permanent.

Les dades, cotes i punts fixats s'anotaran en un annex a l'Acta de Comprovació del Replanteig; al qual s'hi unirà l'expedient de l'obra, entregant-se una còpia al Contractista.

Programa de treballs

El contractista ha de presentar, com a màxim en el termini d'una setmana a comptar de la data de l'acta de comprovació del replanteig, el programa de treballs ajustat al termini d'execució contractat, en el qual ha de constar:

a) Ordenació en parts o classes d'obra de les unitats que integren el Projecte, amb expressió del volum de cadascuna.

b) Determinació dels mitjans necessaris com ara personal, instal·lacions, equip i materials, amb expressió dels seus rendiments mitjans.

c) Estimació, en dies, dels terminis d'execució de les diverses obres o operacions preparatòries, equip i instal·lacions i dels d'execució de les diverses parts o classes d'obra.

d) Valoració mensual i acumulada de l'obra programada, sobre la base de les obres o operacions preparatòries, equip i instal·lacions i parts o classes d'obra a preus unitaris.

e) Gràfics de les diverses activitats o treballs.

Este documento ha sido firmado por Rosa Maria Torra Reventós a las 11:44 del día 16/02/2023. Mediante el código de verificación segura 2N4Q1L043446W6P0EWE puede comprobar la validez de la firma electrónica de los documentos firmados en la dirección web que le proporciona la entidad emisora de este documento.

El programa de treballs ha de tenir en compte els períodes que la Direcció d'obra necessita per als replanteigs de detall i els preceptius assajos d'acceptació.

El programa de treballs, un cop aprovat per la Direcció Facultativa, té caràcter contractual i és exigible com a tal.

Ordre d'inici de les obres

La subscripció de l'Acta de Comprovació del Replanteig dóna inici -llevat que l'Acta expressi una altra cosa- al període d'execució de l'obra, que es comença a comptar, a l'efecte del termini, des l'endemà a la data d'aquella.

Si, encara que el contractista hagués formulat observacions que poguessin afectar l'execució del Projecte, el director decidís iniciar-lo, el contractista estaria obligat a iniciar-les, sense perjudici del seu dret a exigir, si s'escaigués, la responsabilitat que a l'Administració incumbeix com a conseqüència immediata i directa de les ordres que emet.

L'inici de qualsevol unitat d'obra ha de ser autoritzat per la Direcció Facultativa, després de comprovar els replanteigs parcials i de detall i dels resultats dels assajos i les anàlisis previs i/o d'acceptació que resultin necessaris.

4.- DESENVOLUPAMENT I CONTROL DE LES OBRES

Replanteig de detall de les obres

L'adjudicatari, a partir de les dades contingudes en el Projecte i de les instruccions de la Direcció Facultativa, ha de confeccionar els plànols geomètrics de replanteig general i de detall.

El Director de les obres aprovarà els replanteigs general i de detall necessaris per a l'execució de les obres, i subministrarà al contractista tota la informació de què disposi per tal que es puguin dur a terme.

El contractista haurà de proveir, a càrrec seu, tots els materials, equips i mà d'obra necessaris per efectuar els replanteigs i determinar i fixar els punts de control o de referència que calguin.

Equips de maquinària

Serà d'aplicació el que estableixen les clàusules 29 i 30 del **PCAGA**.

Qualsevol modificació que el Contractista proposi introduir a l'equip de maquinària l'aportació del qual tingui caràcter d'obligatòria, per venir exigida en el contracte o compromesa per la Licitació, requerirà, previ informe del Director, l'aprovació prèvia de la Direcció Facultativa.

Qualsevol modificació de l'equip adscrit o aportat a l'obra exigible per contracte o compromesa per la Licitació requerirà la aprovació prèvia de la Direcció Facultativa.

Assajos

És aplicable el que estableix la clàusula 34 del **PCAGA**.

Serà preceptiva la realització dels assajos indicats expressament en els Plecs de Prescripcions Tècniques o citats a la normativa tècnica de caràcter general que resulti aplicable.

El contractista està obligat a facilitar en tot moment les tasques del laboratori designat per la Direcció Facultativa per a la realització de les proves, els assajos o les anàlisis del Control de Qualitat, com també a disposar de tot el que calgui per a tal efecte, facilitant el personal, els materials i els aparells que es requereixin sense cap abonament.

El límit màxim fixat en els Plecs de Clàusules Administratives per l'import de les despeses que s'originin per assajos i anàlisis de materials i unitats d'obra a compta del Contractista no serà d'aplicació als necessaris per comprovar la presumpta existència de vicis o defectes de construcció ocults. De confirmar-se la seva existència, aquestes despeses s'imputaran al Constractista.

A més, en el cas que els resultats dels assajos de control resultessin desfavorables o insuficients, el director de l'obra podria exigir la realització dels assaigs complementaris que estimi pertinents. El contractista assumirà totes les despeses que s'originin per aquest motiu i no es computaran els efectes del percentatge màxim del cost del Control de Qualitat a càrrec d'aquell que s'expressa en la clàusula 32 del **PCAGA**.

Materials

És aplicable el que estableixen les clàusules 31, 32, 33 i 37 del **PCAGA**.

No s'aportarà ni s'utilitzarà cap material a obra si prèviament no ha estat acceptat per la Direcció Facultativa.

En conseqüència el contractista notificarà a la Direcció, amb prou antelació, la procedència i les disponibilitats del que es proposi utilitzar per tal que aquella pugui ordenar l'execució de les proves i assaigs necessaris per acreditar-ne la idoneïtat. D'acord amb això, es considerarà defectuosa l'obra o la part d'obra que hagi estat realitzada amb materials no assajats i aprovats per la Direcció Facultativa.

L'acceptació de les procedències proposades serà condició prèvia imprescindible per a la realització d'aplecs a l'obra, sense perjudici que la Direcció pugui verificar en tot moment que l'esmentada idoneïtat es manté en aplecs successius o rebutjar més endavant si s'apreciés en el material qualsevol defecte de qualitat o uniformitat.

Els aplecs, tant de titularitat pública com privada, situats parcialment o totalment en el mateix terme municipal requeriran l'aprovació prèvia formal, específica per a la realització

Este documento ha sido firmado por Rosa Maria Torra Reventós a las 11:44 del día 16/02/2023. Mediante el código de verificación segura 2N4Q1L0434462W6 puede comprobar la validez de la firma electrónica de los documentos firmados en la dirección web que le proporciona la entidad emisora de este documento.

d'aquesta obra, de l'Ajuntament. Sense perjudici de la subjecció a llicència i a qualsevol altra autorització que s'escaigui. A tal efecte el contractista aportarà tot el que calgui per definir la intervenció, l'abast de l'impacte, la durada i les mesures correctores que proposi.

Els materials necessaris per a l'obra, estiguin o no inclosos en aquest Plec, hauran de ser de qualitat adequada a la utilització a què se'ls destina; per la qual cosa s'ha de presentar mostres, informes i certificats dels fabricants corresponents i, en qualsevol cas, la Direcció Facultativa pot ordenar la realització d'assajos i proves que estimi convenients.

Els materials s'han de disposar i emmagatzemar de forma convenient tant pel que fa a la necessària conservació característiques, aptitud, forma... com perquè siguin fàcilment inspeccionables. També cal prendre especial cura en la seguretat dels aplecs, tant per als béns com per a les persones, pròpies a l'obra o alienes.

Tot el material que no reuneixi les condicions requerides o hagi estat rebutjat o sigui inutilitzable per qualsevol altre concepte serà retirat de l'obra immediatament.

Tot el que s'ha expressat serà també aplicable al material procedent de l'obra pel que fa a la possible reutilització. Quant a la utilització en altres obres serà d'aplicació el que estableix la clàusula 32 del **PCAGA**.

Aplecs

Serà d'aplicació el que estableixen les clàusules 36, 38 i 52 del **PCAGA**.

L'emplaçament del aplecs en terrenys de la mateixa obra o en altres del mateix terme municipal, tant de titularitat pública com privada, requerirà l'aprovació prèvia de la Direcció Facultativa.

El contractista delimitarà de manera ben ostensible la totalitat del perímetre utilitzat i serà responsable de la neteja i el condicionament de l'espai propi, com també de l'entorn i la zona d'influència. L'omissió d'aquest requisit serà motiu de sanció, clausura de la utilització i detraiment de la primera certificació que es produeixi dels imports necessaris per afrontar les despeses de restitució de les condicions al lloc en qüestió.

Les superfícies utilitzades s'hauran de condicionar, un cop utilitzat l'apilament, i caldrà restituir-les tal com estaven en principi.

Qualsevol despesa o indemnització que es derivi de la utilització dels apilaments anirà a càrrec del contractista.

Treballs nocturns o festius

Els treballs nocturns hauran de ser prèviament autoritzats pel director i es podran fer només les unitats d'obra que ell indiqui. El contractista haurà d'instal·lar els equips d'il.luminació del tipus i la intensitat que la Direcció ordeni, i mantenir-los en perfecte estat mentre durin els treballs.

Serà objecte d'autorització expressa la utilització de qualsevol mitjà que pugui implicar contaminació acústica o qualsevol altra molèstia al veïnat.

Els treballs en jornada festiva, tant general com local, també requeriran l'aprovació prèvia de la Direcció Facultativa. Els dissabtes tindran la consideració de festius en la totalitat de la jornada.

Treballs defectuosos i treballs no autoritzats

És aplicable el que estableixen les clàusules 39 i 40 del **PCAGA**.

Construccions i conservacions de desviaments

El contractista construirà, habilitarà i mantindrà al seu càrrec els camins o les vies de comunicació de qualsevol mena que calgui per al transport de personal, materials, maquinària i la seva maniobra.

També farà els itineraris i desviaments degudament senyalitzats que calgui per als vianants o el trànsit de qualsevol mena que resultin afectats per les obres i demolirà i retirarà els que hagin estat construïts en aquell moment i ja no siguin necessaris.

Llevat que siguin explícitament previstos en el pressupost en partides independents, aquests treballs es consideren inclosos en els preus de les unitats d'obra respectives.

Senyalització, balisament i defensa de les obres i instal·lacions

És aplicable el que estableixen les clàusules 22 i 23 del **PCAGA**.

L'adjudicatari restarà obligat a disposar i col·locar en nombre, dimensions, tipologia i qualitat suficients els senyals de trànsit i protecció -informatius i preceptius- necessaris per evitar qualsevol accident, com també tots aquells addicionals que el tècnic director estimi necessaris.

El responsable dels accidents que es puguin produir per incompliment d'aquestes prescripcions serà l'adjudicatari.

En qualsevol cas, cal complir els requisits mínims següents:

1. S'encerclarà completament qualsevol obstacle ocasionat a la via pública, tant a voreres com a calçades, o a qualsevol altre àmbit públic viari, ja estigui integrat per personal que treballa, aplecs de material, runa, maquinària, mitjans de transport, rases, pous o qualsevol altre element afecte directament o indirectament als treballs en execució.

2. Mai no es pot prescindir de la senyalització genèrica de obres en execució segons els senyals reglamentaris específics.

3. Cal tancar totalment amb tanques subjectes entre elles els àmbits on hi hagi pous, rases o altres elements que puguin comportar un perill físic. El conjunt del tancament i les

Este documento ha sido firmado por Rosa Maria Torra Reventós a las 11:44 del día 16/02/2023. Mediante el código de verificación segura 2N4Q1L043446 2W6POEWE puede comprobar la validez de la firma electrónica de los documentos firmados en la dirección web que le proporciona la entidad emisora

subjeccions han de presentar prou solidesa. Aquests tipus d'elements cal que es cobreixin al final de la jornada i sempre que no s'hi treballi directament.

4. A la nit no hi pot mancar la definició íntegra de qualsevol obstacle amb prou senyalització lluminosa.

Totes les tanques han de contenir, en lloc visible, un rètol que indiqui el nom de l'empresa i el seu número de telèfon. Es prohibeix la col·locació d'altres anuncis a les tanques, rètols o senyals de tot tipus que ha d'instal·lar l'adjudicatari amb motiu de les obres.

Quan la senyalització d'instal·lacions s'apliqui sobre obres, àmbits o instal·lacions dependents d'altres organismes públics, el contractista restarà, a més, obligat a allò que sobre el particular estableixin les normes d'aquells organismes interessats.

Restaran de càrrec de l'adjudicatari les despeses que per material de senyalització i precaució origini el compliment de tot allò que disposa aquest article.

Precaucions especials durant l'execució de les obres

És aplicable el que estableix l'article 104.10 del **PG-3**.

El contractista mantindrà les obres en perfectes condicions de drenatge durant les diverses etapes de les obres. En especial, es conservaran i mantindran les cunetes i altres desguassos de forma que no es produeixin erosions en els talussos adjacents.

En cas de possibles gelades, el Contractista protegirà totes les zones de les obres que en puguin resultar perjudicades. Les parts danyades s'aixecaran i es reconstruiran a càrrec del Contractista.

El Contractista s'atendrà a les disposicions vigents per a la prevenció i control d'incendis, així com a les instruccions complementaries que dicti el Director de les obres.

La cura per ocasionar el mínim de pertorbacions als usuaris de la via pública i als veïns de les zones properes serà objecte d'especial atenció del contractista pel fet de tractar-se d'una condició inherent a la realització d'obres dintre del domini urbà.

La Direcció Facultativa ha de vetllar de manera especial aquesta qüestió i pot ordenar la modificació de plans o sistemes d'execució de les unitats d'obra que ho requereixin i proposar les sancions que siguin aplicables per incompliment d'aquesta especificació.

Modificacions d'obra

És aplicable el que estableixen les clàusules 53, 54, 55, 56 i 57 del **PCAGA**.

5.- RESPONSABILITATS ESPECIALS DEL CONTRACTISTA

Danys i perjudicis

El contractista té l'obligació de prendre les mesures d'ordre i seguretat necessàries per a la bona marxa de les feines.

En qualsevol cas, el contractista és l'únic i exclusiu responsable, durant l'execució de les obres, de tots els accidents danys o perjudicis, directes o indirectes, que pugui patir o ocasionar ell o el seu personal, a ell o a qualsevol altra persona, servei o entitat, i assumirà, en conseqüència, totes les responsabilitats que comportin.

Quan aquests perjudicis s'hagin ocasionat com a conseqüència immediata i directa d'una ordre explícita de l'Administració, aquesta serà responsable dintre dels límits assenyalats en la Llei de Règim Jurídic de l'Administració de l'Estat. Aquesta també serà responsable dels danys que es causin a tercers com a conseqüència de vicis de projecte. En aquests casos l'Administració pot exigir al contractista, per raons d'urgència, la reparació del dany causat, i aquest tindrà dret que se li abonin les despeses que es derivin de tal reparació.

Objectes trobats

És aplicable el que estableix la clàusula 17 del **PCAGA**.

Si durant l'excavació es trobessin restes arqueològiques, es suspendran els treballs i s'avisarà a la Direcció amb la màxima urgència. En el termini més peremptori possible, i previs els corresponents assessoraments, el Director confirmarà o aixecarà la suspensió, les despeses de les quals podrà reintegrar-se el Contractista.

Evitació de contaminacions

El contractista té l'obligació de complir les ordres de la Direcció per tal d'evitar la contaminació ambiental, sanitària i sònica, de l'aire, dels cursos d'aigua i, en general, de qualsevol mena de bé públic o privat.

És obligació del contractista el manteniment permanent de l'obra i els seus entorns i de les adequades condicions de neteja. Ha de retirar immediatament runes, materials no utilitzables, instal·lacions provisionals que no siguin necessàries, limitar el temps de presència d'aplecs en obra a l'imprescindible, prendre cura de l'aspecte i, en general, adoptar les mesures i executar els treballs necessaris perquè les obres presentin, en temps sec i en temps de pluja, un aspecte compatible amb l'ordre, la higiene i el decòrum exigible a qualsevol activitat urbana, i més si es desenvolupa en un espai públic i ostensible.

El contractista, com a conseqüència de la seva obligació de mantenir la policia de l'obra, és també responsable de la runa o deixalles que agents aliens a l'obra puguin abocar dins els dominis d'aquesta o de la seva àrea d'influència. S'ha d'encarregar de denunciar-los i de retirar les deixalles amb la diligència necessària per evitar la degradació generalitzada de l'indret. Només resultarà exonerat d'aquesta obligació quan, en un àmbit perfectament definit i allunyat de la zona d'obres, aquestes s'hagin donat per acabades i la Direcció d'Obra hagi donat el vist-i-plau a la forma com s'ha deixat l'indret. El director de l'obra, acompanyat del contractista, ha de fer aleshores una inspecció -a la qual podrà convocar la Policia municipal o una altra autoritat responsable de la neteja ciutadana- i, si ho troba conforme, ha de lliurar a aquesta la responsabilitat de la vigilància i el manteniment a partir d'aquest moment.

Este documento ha sido firmado por Rosa Maria Torra Reventós a las 11:44 del día 16/02/2023. Mediante el código de verificación segura 2N4Q1L043446 2W6 POEWE puede comprobar la validez de la firma electrónica de los documentos firmados en la dirección web que le proporciona la entidad emisora de este documento.

Serveis afectats

Els plànols i altra documentació que el projecte incorpora relatius a l'existència i situació de serveis, cables, canonades, conduccions, arquetes, pous i, en general, d'instal·lacions i estructures d'obra soterrades, tenen un caràcter informatiu i no garanteixen l'exhaustivitat ni l'exactitud i, per tant, no seran objecte de reclamació per mancances i/o omissions. L'adjudicatari està obligat a la seva pròpia investigació, per la qual cosa sol·licitarà als titulars d'obres i serveis plànols de situació i localitzarà i descobrirà les conduccions i obres enterrades per mitjà dels treballs d'excavació manual necessaris. Les despeses ocasionades o la disminució dels rendiments es consideraran inclosos en els preus i, per tant, no seran objecte d'abonament independent.

6.- AMIDAMENT I ABONAMENT

Amidament de les obres

És aplicable el que estableix la clàusula 43 del **PCAGA**.

El contractista facilitarà tots els auxilis necessaris, inclosos la topografia i l'elaboració de plànols, per tal de documentar els amidaments.

En finalitzar les obres lliurarà a la Direcció Facultativa un conjunt complet de plànols *as built* (1 còpia en paper i una en format digital de CAD) que defineixin la situació i les dimensions reals de tots els elements i les instal·lacions construïdes.

Abonament de les obres

A) Certificacions: és aplicable el que estableixen les clàusules 44, 45, 46 i 52 del **PCAGA**.

B) Preus unitaris: és aplicable el que estableix la clàusula 48 del **PCAGA**.

C) Partides alçades: és aplicable el que estableix la clàusula 49 del **PCAGA**.

Altres despeses a càrrec del contractista

A part de les específicament esmentades en altres articles d'aquest Plec de Condicions, són a càrrec del contractista, sempre que el contracte no especifiqui explícitament el contrari, les despeses següents:

Les despeses que originin els replanteigs generals i particulars de detall, com també les comprovacions respectives.

Les de construcció, moviment i retirada de tota mena de construccions auxiliars.

Les de lloguer o compra de terrenys i immobles per a oficina, taller o dipòsits de maquinària i materials.

De protecció d'aplecs i de la mateixa obra contra tot deteriorament, dany o incendi, tot complint les disposicions vigents en matèria d'emmagatzemament d'explosius i carburants.

Les de neteja i evacuació de deixalles i escombraries.

Les de construcció, conservació i demolició i retirada de rampes, desviaments, accessos, camins i altres vies auxiliars.

Les de construcció i conservació de desguassos.

Les despeses de subministrament, col·locació i conservació dels mitjans necessaris per a la senyalització adequada o la protecció de les obres que no estiguin explícitament incloses en el Pla de Seguretat i Higiene.

Les de subministrament, col·locació i retirada dels cartells indicatius d'obra.

Les de retirada d'instal·lacions, eines, materials i, en general, neteja de l'obra i els seus voltants.

Les de restitució, reposició o correcció de les zones de préstecs o aplecs.

Les de muntatge, contractació, conservació i retirada de les instal·lacions per al subministrament d'aigua, energia elèctrica o altres necessàries per a les obres, com també del seu consum.

Les de demolició i retirada de les instal·lacions provisionals.

Les de correcció de les deficiències observades i retirada dels materials inservibles.

Les de construcció d'obres de fàbrica necessàries per a l'evacuació d'aigües residuals o d'escorrentia durant l'execució de les obres, i també el posterior saneig de les zones afectades.

Les del personal necessari per portar a terme la vigilància de les obres.

Les despeses ocasionades per danys a tercers.

Les de confecció de plànols de replanteig d'obra, de detall i *as built*, com també dels treballs topogràfics.

L'adjudicatari s'ha de fer càrrec de les despeses per a l'obtenció de llicències, permisos, autoritzacions, visats..., necessaris per a la legalització de les obres i instal·lacions i la posada en funcionament i de confecció dels documents que calgui presentar per a l'obtenció d'aquells.

Les despeses del Control de Qualitat fins a l'1 % del pressupost d'execució per contracte del projecte i totes les necessàries per complir la normativa sobre Seguretat i Salut en el

treball que no siguin explícitament previstes pel Pla de Seguretat i Salut (inclosa l'elaboració), són, així mateix, a càrrec del contractista.

7.- DISPOSICIÓ FINAL

1.- Les prescripcions d'aquest Plec General o en el corresponent Particular que incorpori, reprodueixi o es remeti a aspectes, articles i/o clàusules de normativa estatal, autonòmica o local, inclòs el Plec de Clàusules Administratives Generals, s'entendrà automàticament modificades en el moment que es produeixi la seva revisió, modificació i/o substitució.

2.- De verificar-se aquesta revisió, modificació i/o substitució, s'autoritza l'alcalde per introduir-les en el text del Plec, aprovant si s'escau un text refós del mateix.

PLEC DE CONDICIONS PARTICULARS

Este documento ha sido firmado por Rosa Maria Torra Reventós a las 11:44 del día 16/02/2023. Mediante el código de verificación segura 2N4Q1L04344 de este documento.

62W6P0EWE puede comprobar la validez de la firma electrónica de los documentos firmados en la dirección web que le proporciona la entidad emisora

Este documento ha sido firmado por Rosa María Torra Reventós a las 11:44 del día 16/02/2023. Mediante el código de verificación segura 2N4Q1L043446 2W6P0EWE puede comprobar la validez de la firma electrónica de los documentos firmados en la dirección web que le proporciona la entidad emisora
de este documento.

202 CIMENTS

Es defineix com a ciment els conglomerants hidràulics que mols finament i convenientment amassats amb aigua, formen pastes que prenen i endureixen a causa de les reaccions d'hidròlisis i hidratació dels seus constituents, originant productes hidratats mecànicament resistents i estables, tant a l'aire com sota l'aigua.

Condicions generals

Serà d'aplicació tot el contingut de la vigent *Instrucción para la recepción de cementos RC-97*, o normativa que la substitueixi.

Transport i emmagatzematge

El ciment es transportarà en cisternes pressuritzades i dotades de mitjans neumàtics pel tràfec ràpid del seu contingut a les sitges d'emmagatzematge.

El ciment s'emmagatzemarà en una o vàries sitges, adequadament aïllades contra l'humitat i dotats amb sistemes de filtres.

Subministre i identificació

Amidament i abonament

L'amidament i abonament del ciment es realitzarà segons el que s'indiqui a l'unitat d'obra de la que formi part.

En magatzems, el ciment s'abonarà per tones mètriques (T) realment emmagatzemades.

211 BETUMS ASFÀLTICS

Es defineixen com a betums asfàltics els lligants hidrocarbonats sòlids o viscosos, preparats a partir d'hidrocarburs naturals per destil·lació, oxidació o "craking", que contenen una baixa proporció de productes volàtils, posseeixen propietats aglomerants característiques i són essencialment solubles en sulfur de carboni.

Els betums asfàltics hauran de presentar aspecte homogeni i estar pràcticament exempts d'aigua.

La seva denominació es compondrà de la lletra B, seguida de dos números separats per una barra inclinada a la dreta (/).

D'acord amb la seva denominació, les característiques dels betums asfàltics hauran de complir les especificacions de la següent taula:

Característiques	Unitat	Norma NLT	B 40/50		B 60/70	
			Mín	Máx	Mín	Máx
Betum original						
Penetració	0,1mm	124	40	50	60	70
Índex de penetració		181	-1	+1	-1	+1
Punt d'entumiment	ºC	125	52	61	48	57
Punt de fragilitat Frass	ºC	182		-5		-8
Ductilitat a 25ºC	cm	126	70		90	
Solubilitat en toluè	%	130	99,5		99,5	
Contingut en aigua	%	123		0,2		0,2
Punt d'inflació	ºC	127	235		235	
Densitat relativa		122	1,0		1,0	
Residu després de pel·lícula fina						
Variació de massa	%	185		0,8		0,8
Penetració	%_p.o.	124	55		50	
Variació punt d'entumiment	ºC	125		8		9
Ductilitat a 25ºC	cm,	126	40		50	

Amidament i abonament

L'amidament i abonament del betum asfàltic es realitzarà segons el que s'indiqui a l'unitat d'obra de la que formi part.

En magatzems, el betum asfàltic s'abonarà per tones mètriques (T) realment emmagatzemades.

Este documento ha sido firmado por Rosa Maria Torra Reventós a las 11:44 del día 16/02/2023. Mediante el código de verificación segura 2N4Q1L0434462W6POEWE puede comprobar la validez de la firma electrónica de los documentos firmados en la dirección web que le proporciona la entidad emisora de este documento.

212 BETUM FLUIDIFICAT PER A REGS D'EMPRIMACIÓ

Es defineix com a betum fluidificat per a regs d'emprimació el lligant hidrocarbonat resultant de l'incorporació a un betum asfàltic (segons article 211 del Plec) de fraccions líquides, més o menys volàtils, procedents de la destil·lació del petroli, i que s'utilitza en carreteres per a la impermeabilització de capes granulars no estabilitzades.

El betum fluidificat per a regs d'emprimació haurà de presentar un aspecte homogeni i estar pràcticament exempt d'aigua, i sense signes de coagulació abans de la seva utilització.

La denominació del tipus de betum fluidificat per a regs d'emprimació serà FM100, i haurà de complir les especificacions de la següent taula:

Característiques	Unitat	Norma NLT	FM100	
			Mín	Máx
Betum Fluidificat				
Punt d'inflamació	ºC	136	38	
Viscositat Saybot Furol a 25ºC	s	133	75	150
Destil·lació a 225ºC	%	134		25
Destil·lació a 260ºC	%	134	40	70
Destil·lació a 316ºC	%	134	75	93
Residu de destil·lació a 360ºC	%	134	50	60
Contingut d'aigua	%	123		0,2
Residu de destil·lació				
Penetració	0,1 mm	124	120	300
Ductilitat a 25ºC	cm	126	100	
Solubilitat en toluè	%	130	99,5	

Amidament i abonament

L'amidament i abonament del betum fluidificat per a regs d'emprimació es realitzarà segons el que s'indiqui a l'unitat d'obra de la que formi part.

En magatzems, el betum fluidificat per a regs d'emprimació s'abonarà per tones mètriques (T) realment emmagatzemades.

213 EMULSIONS BITUMINOSES

Es defineix com emulsions bituminoses les dispersions de petites partícules d'un lligant hidrocarbonat en una solució d'aigua i un agent emulsionant de caràcter aniònic o catiònic, el què determina la denominació de l'emulsió.

Les emulsions bituminoses es fabricaran a base de betum asfàltic, segons article 211 del Plec, aigua, emulsionants i, si és necessari, fluïdificants.

Les emulsions bituminoses hauran de presentar un aspecte homogeni i una adequada dispersió del betum en la fase aquosa.

La denominació del tipus d'emulsió bituminosa es compondrà de les lletres EA o EC, representatives del tipus d'emulsionant utilitzat per a la seva fabricació (aniònic o catiònic), seguides de la lletra R, M, L o I, segons el tipus de ruptura (ràpida, mitja o lenta) o que es tracti d'una emulsió especial per a regs d'emprimació, i, en alguns casos, d'un guió (-) i el número 1, 2 o 3, indicador del seu contingut en betum residual i, en cas de ser necessari, de la lletra d o b, per emulsions bituminoses amb una menor o major penetració en el residu per destil·lació.

D'acord amb la seva denominació, les característiques de les emulsions bituminoses hauran de complir les especificacions de les taules següents:

a) Especificacions d'emulsions bituminoses aniòniques

Característiques	Unitat	Norma NLT	EAR-1		EAL-1		EAI	
			Mín	Máx	Mín	Máx	Mín	Máx
Emulsió original								
Viscositat Saybot Furol	s	138		50		100		50
Càrrega de les partícules		194	negativa		negativa		negativa	
Contingut d'aigua	%	137		40		45		50
Betum asfàltic residual	%	139	60		55		40	
Fluïdificant per destil·lació	%	139		0		8	5	15
Sedimentació als 7 dies	%	140		5		5		10
Tamissat	%	142		0,10		0,10		0,10
Estabilitat: demulsibilitat	%	141	60					
Residu per destil·lació (NLT-139)								
Penetració	0,1 mm	124	130	200	130	200	200	300
Ductilitat	cm	126	40		40		40	
Solubilitat en toluè	%	130	97,5		97,5		97,5	

Este documento ha sido firmado por Rosa Maria Torra Reventós a las 11:44 del día 16/02/2023. Mediante el código de verificación segura 2N4Q1L04344 62W6P0EWE puede comprobar la validez de la firma electrónica de los documentos firmados en la dirección web que le proporciona la entidad emisora de este documento.

b) Especificacions d'emulsions bituminoses catiòniques

Característiques	Unitat	Norma NLT	ECR-1		ECL-1		ECI	
			Mín	Máx	Mín	Máx	Mín	Máx
Emulsió original								
Viscositat Saybot Furol	s	138		50		100		50
Càrrega de les partícules		194	positiva		positiva		positiva	
Contingut d'aigua	%	137		43		45		50
Betum asfàltic residual	%	139	57		55		40	
Fluïdificant per destil·lació	%	139		5		8	5	15
Sedimentació als 7 dies	%	140		5		5		10
Tamissat	%	142		0,10		0,10		0,10
Residu per destil·lació (NLT-139)								
Penetració	0,1 mm	124	130	200	130	200	200	300
Ductilitat	cm	126	40		40		40	
Solubilitat en toluè	%	130	97,5		97,5		97,5	

Amidament i abonament

L'amidament i abonament de l'emulsió bituminosa es realitzarà segons el que s'indiqui a l'unitat d'obra de la que formi part.

En magatzems, l'emulsió bituminosa s'abonarà per tones mètriques (T) realment emmagatzemades.

215 BETUM ASFÀLTIC MODIFICAT AMB POLÍMERS

Es defineixen com a betums asfàltics modificats amb polímers els lligants hidrocarbonats resultants de la interacció física i/o química de polímers amb un betum asfàltic dels definits a l'article 211 del present Plec.

Els betums asfàltics modificats amb polímers hauran de presentar un aspecte homogeni i estar pràcticament exempts d'aigua.

La seva denominació es compondrà de les lletres BM, seguides d'un número i, en cas de ser necessari, una altra lletra minúscula, separats per un guió (-), que indiquen el tipus al que pertanyen.

Amidament i abonament

L'amidament i abonament del betum asfàltic es realitzarà segons el que s'indiqui a l'unitat d'obra de la que formi part.

En magatzems, el betum asfàltic s'abonarà per tones mètriques (T) realment emmagatzemades.

2W6POEWE puede comprobar la validez de la firma electrónica de los documentos firmados en la dirección web que le proporciona la entidad emisora

216 EMULSIONS BITUMINOSES MODIFICADES AMB POLÍMERS

Es defineix com emulsions bituminoses modificades amb polímers les dispersions de petites partícules d'un lligant hidrocarbonat i d'un polímer en una solució d'aigua i un agent emulsionant de caràcter aniònic o catiònic, el què determina la denominació de l'emulsió.

Les emulsions bituminoses modificades amb polímers es fabricaran a base de betum asfàltic modificat amb polímers, segons article 215 del Plec, o de betum asfàltic, segons article 211 del Plec, i polímer, aigua, emulsionants i, si és necessari, fluïdificants.

Les emulsions bituminoses modificades amb polímers hauran de presentar un aspecte homogeni i una adequada dispersió del betum en la fase aquosa.

La denominació del tipus d'emulsió bituminosa modificada amb polímers es compondrà de les lletres EA o EC, representatives del tipus d'emulsionant utilitzat per a la seva fabricació (aniònic o catiònic), seguides de la lletra R, M o L, segons el tipus de ruptura (ràpida, mitja o lenta), seguida, en alguns casos, d'un guió (-) i el número 1, 2 o 3, indicador del seu contingut en betum residual i, finalment, d'un guió i la lletra m. En el cas d'emulsions bituminoses modificades amb polímers amb una menor penetració en el residu per evaporació s'afegirà la lletra d a continuació del número 1, 2 o 3.

D'acord amb la seva denominació, les característiques de les emulsions bituminoses hauran de complir les especificacions de la taula següent:

Característiques	Unitat	Norma NLT	ECR-1-m		ECR-2-m	
			Mín	Máx	Mín	Máx
Emulsió original						
Viscositat Saybot Furol a 25ºC	s	138		50		
Viscositat Saybot Furol a 50ºC	s	138			20	
Càrrega de les partícules		194	positiva		positiva	
Contingut d'aigua	%	137		43		37
Betum asfàltic residual	%	139	57		63	
Fluïdificant per destil·lació	%	139		5		5
Sedimentació als 7 dies	%	140		5		5
Tamissat	%	142	0,10		0,10	
Residu per evaporació a 163ºC (NLT-147)						
Penetració	0,1 mm	124	120	200	120	200
Punt d'entumiment anella i bola	ºC	125	45		45	
Ductilitat	cm	126	10		10	
Recuperació elàstica	%	329	12		12	

Amidament i abonament

L'amidament i abonament de l'emulsió bituminosa modificada amb polímers es realitzarà segons el que s'indiqui a l'unitat d'obra de la que formi part.

En magatzems, l'emulsió bituminosa modificada amb polímers s'abonarà per tones mètriques (T) realment emmagatzemades.

240 BARRES CORRUGADES PER FORMIGÓ ESTRUCTURAL

Es denominen barres corrugades per formigó estructural a aquells productes d'acer de forma sensiblement cilíndrica que presenten a la seva superfície ressalts o estries amb l'objecte de millorar la seva adherència al formigó.

Les característiques de les barres corrugades per formigó estructural complirà amb les especificacions indicades a l'apartat 31.2 de la vigent "Instrucció de Formigó Estructural (EHE)", o normativa que la substitueixi, així com a la UNE 36.068 i UNE 36.065.

Les barres no presentaran defectes superficials, esquerdes ni sopladuras. La secció equivalent no serà inferior al noranta-cinc i mig per cent (95,5 per 100) de la seva secció nominal.

La qualitat de les barres corrugades haurà d'estar garantida pel fabricant, a través del Contractista. La Direcció d'Obra podrà exigir al Contractista adjudicatari, en qualsevol moment, la garantia de qualitat de les barres corrugades.

Amidament i abonament

Es realitzarà segons l'indicat específicament a l'unitat d'obra de la que formin part.

En magatzems, les barres corrugades per formigó estructural s'abonaran per quilograms (kg) realment emmagatzemats, mesurats per pesada directa en bàscula contrastada.

Este documento ha sido firmado por Rosa Maria Torra Reventós a las 11:44 del día 16/02/2023. Mediante el código de verificación segura 2N4Q1L043446 de este documento.

Este documento ha sido firmado por Rosa Maria Torra Reventós a las 11:44 del día 16/02/2023. Mediante el código de verificación segura 2N4Q1L043446 2W6POEWE puede comprobar la validez de la firma electrónica de los documentos firmados en la dirección web que le proporciona la entidad emisora

241 MALLES ELECTROSOLDADES

Són productes d'acer formats per dos sistemes d'elements que es creuen entre sí ortogonalment, els punts de contacte dels quals estan units mitjançant soldadura elèctrica, segons un procés de producció en sèrie en instal·lacions fixes.

Les malles electrosoldades poden estar formades per barres corrugades o filferros corrugats, complint cadascun d'ells les especificacions de l'apartat 31.2 i 31.3, respectivament, de la vigent "Instrucció de Formigó Estructural (EHE)", o normativa que la substitueixi, així com les especificacions de la UNE 36.092.

Les barres i filferros no presentaran defectes superficials, esquerdes ni sopladuras. La secció equivalent no serà inferior al noranta-cinc i mig per cent (95,5 per 100) de la seva secció nominal.

La qualitat de les malles electrosoldades haurà d'estar garantida pel fabricant, a través del Contractista. La Direcció d'Obra podrà exigir al Contractista adjudicatari, en qualsevol moment, la garantia de qualitat de les malles electrosoldades.

Amidament i abonament

Es realitzarà segons l'indicat específicament a l'unitat d'obra de la que formin part.

En magatzems, les malles electrosoldades s'abonaran per quilograms (kg) realment emmagatzemats, mesurats per pesada directa en bàscula contrastada.

287 PLANXA DE POLIESTIRÈ EXPANDIT

El poliestirè expandit per a la realització de juntes ha de tenir les condicions següents:

- Les planxes no s'han de trencar ni deformar per fer-les servir a la intempèrie, ni es poden tornar trencadisses en temps fred. S'han de rebutjar les deteriorades.
- Les dimensions de les planxes s'han d'ajustar a les assenyalades en els plànols. S'admetran les següents toleràncies en més i en menys: dos mil·límetres (± 2 mm) en el gruix, tres mil·límetres (± 3 mm) en l'alçària i sis mil·límetres (± 6 mm) en la llargària.

Execució de l'obra

L'aplec de material es farà protegit de la intempèrie i separat del terra.

Les juntes de poliestirè expandit s'han de col.locar en els llocs indicats en els plànols i els que ordeni la direcció facultativa.

La subjecció de les planxes es pot fer amb grapes, claus o filferros i s'han de dotar dels elements de rigidització necessaris perquè no es moguin ni es deformin durant el procés de formigonat subsegüent.

Amidament i abonament

Les juntes s'han de mesurar i abonar per metres quadrats (m2), realment col·locats en obra.

Aquesta unitat d'obra comprèn:

- El subministrament de les planxes de poliestirè.
- El tall a les mesures de les superfícies en què s'aplica.
- La part proporcional de material de retalls no aprofitables.
- La col·locació de les planxes i fins i tot tots els elements de fixació.
- Qualsevol treball, maquinària, material o element auxiliar necessari per a l'execució correcta i ràpida d'aquesta unitat d'obra.

Este documento ha sido firmado por Rosa Maria Torra Reventós a las 11:44 del día 16/02/2023. Mediante el código de verificación segura 2N4Q1L04344 62W6P0EWE puede comprobar la validez de la firma electrónica de los documentos firmados en la dirección web que le proporciona la entidad emisora de este documento.

291 GALVANITZACIÓ

Es defineix la galvanització com l'operació de recobrir un metall amb una capa adherent de zinc que el protegeix de l'oxidació.

Tipus de galvanització

La galvanització d'un metall es pot obtenir per immersió de la peça metàl·lica en un bany de zinc fos (galvanització en calent) o per deposició electrolítica del zinc.

La classificació dels revestiments galvanitzats en calent s'ha de fer d'acord amb la massa de zinc dipositada per unitat de superfície. Cal emprar com a unitat el gram per metre quadrat (gr/m^2). L'equivalència és de 7,2 gr/m2 ≅ 1µm. En la designació del revestiment es farà menció expressa de "galvanització en calent" i a continuació s'especificarà el nombre que indica la massa de zinc dipositada per unitat de superfície.

En la galvanització per deposició electrolítica, els dipòsits electrolítics de zinc es designaran amb la lletra Z, seguida d'un nombre que indicarà, en microns (mi), el gruix mínim de la capa dipositada.

Execució de la galvanització

El material base complirà les prescripcions de les Normes UNE- 37-508-88.

Per a la galvanització en calent s'utilitzaran barrells de zinc brut de primera fusió, les característiques dels quals respondran a l'indicat a tal fi en la Norma UNE-37-501-88. Per a la galvanització per deposició electrolítica es recomana l'ús del barrell "zinc especial" que respondrà a les característiques que per aquesta classe de material s'indica en la Norma 37-501-88.

Aspecte

L'aspecte de la superfície galvanitzada ha de ser homogeni i no presentar cap discontinuïtat en la capa de zinc, continuo, llis, sense ampolles o inclusions de mates, cendres o sals.

En aquelles peces en què la cristal·lització del recobriment sigui visible a simple vista, es comprovarà un aspecte regular en tota la superfície.

Adherència

No es pot produir cap despreniment del recobriment en sotmetre la peça galvanitzada a l'assaig d'adherència indicat en el MELC (Método de Ensayo del Laboratorio Central) 8.06a "Métodos de ensayo de galvanizados". UNE-37-501-88.

Massa de zinc per unitat de superfície

Un cop feta la determinació d'acord amb les indicacions del MECL 8.06a, la quantitat de zinc dipositada per unitat (ut) de superfície serà, com a mínim, de 600 grams per metre quadrat (600 gr/m2).

Continuïtat del revestiment de zinc

Quan s'ha acabat la galvanització en calent: fet l'assaig d'acord amb l'indicat en el MECL 8.06a, el recobriment apareixerà continu i el metall base no es posarà al descobert en cap punt després d'haver estat sotmesa la peça a cinc (5) immersions.

Gruix i densitat del revestiment

Galvanitzat per a projecció electrolítica: realitzat l'assaig d'acord amb l'indicat en els MECL 8.06a, el gruix del recobriment serà de vuitanta-cinc microns (85 µm).

Amidament i abonament

La galvanització no pot tenir amidament i abonament independent, ja que es considera inclòs en el preu del metall corresponent.

Este documento ha sido firmado por Rosa Maria Torra Reventós a las 11:44 del día 16/02/2023. Mediante el código de verificación segura 2N4Q1L043462W6POEWE puede comprobar la validez de la firma electrónica de los documentos firmados en la dirección web que le proporciona la entidad emisora de este documento.

292 TUB DE POLIETILÈ

El tub de polietilè pur es pot fabricar a alta pressió anomenat "polietilè de baixa densitat", o a baixa pressió, anomenat "polietilè d'alta densitat".

Sempre es considerarà el polietilè del tipus alimentari si no s'especifica el contrari.

Característiques

El polietilè pur fabricat a alta pressió "baixa densitat" ha de tenir les característiques següents:

- Pes específic fins a nou-centes trenta mil·lèsimes de gram per centímetre cúbic (0,930 gr/cm3), UNE 53188.
- Coeficient de dilatació lineal de dues-centes a dues-centes trenta (200 a 230) milionèsimes per grau C.
- Temperatura d'estovament vuitanta-set graus centígrads (87° C), realitzat l'assaig amb càrrega d'un (1) quilogram, UNE 53118.
- Índex de fluïdesa: es fixa com a màxim en dos (2) grams per deu minuts (10 min.), UNE 53118.
- Mòdul d'elasticitat a vint graus centígrads (20° C) igual o major que mil dos-cents (1.200) kg/cm2.
- Valor mínim de la tensió màxima (resistència a la tracció del material a tracció): no serà menor de cent (100) quilograms per centímetre quadrat i l'allargament a la ruptura no serà inferior a tres-cents cinquanta per cent (350%), UNE 53142.

El polietilè pur fabricat a baixa pressió (alta densitat) ha de tenir les característiques següents:

- Pes específic major de nou-centes quaranta mil·lèsimes de gram per centímetre cúbic (0,940 gr/cm3), UNE 53188.
- Coeficient de dilatació lineal de dues-centes a dues-centes trenta (200 a 230) milionèsimes per grau centígrad.
- Temperatura d'estovament no menor de cent graus centígrads (100° C), realitzat l'assaig amb una càrrega d'un (1) quilogram, UNE 53118.
- Índex de fluïdesa: es fixa com a màxim en quatre dècimes (0,4) de gram per deu (10 minuts), UNE 53118.

- Mòdul d'elasticitat a vint graus centígrads (20° C) igual o major que nou mil (9.000) kg/cm2.
- Valor mínim de la tensió màxima (resistència a la tracció del material): no serà menor de cent noranta (190) quilograms per centímetre quadrat, l'allargament a la ruptura no serà inferior a cinquanta per cent (50%) amb velocitat de cent més menys vint-i-cinc (100 ± 25) mil·límetres per minut, UNE 53023.

Execució de les obres

El tub s'ha de col·locar dins la rasa serpentejant lleugerament per permetre les contraccions degudes a canvis de temperatura. Totes les unions, els canvis de direcció i sortides de ramals s'han de fer, únicament, per mitjà d'accessoris adequats normalitzats de junt elàstic a pressió.

Si s'ha de tallar el tub, cal fer-ho perpendicularment a l'eix i eliminar les rebaves.

Cada cop que s'interromp el muntatge, cal tapar els extrems oberts.

Un cop acabada la instal·lació s'ha de netejar interiorment i fer-hi passar aigua per arrossegar la brossa.

Les dimensions de la rasa serà l'especificada al projecte, tenint en compte que dintre de la rasa poden passar dos tuberies de polietilè, sempre que formin part de la mateixa instal·lació.

Amidament i abonament

S'ha de mesurar i abonar per metres lineals (ml) realment col·locats; en el preu s'inclou les pèrdues de material com a conseqüència dels retalls i la repercussió de les peces especials, com també el llit de sorra de riu ^{3} 5 cm de gruix.

Este documento ha sido firmado por Rosa Maria Torra Reventós a las 11:44 del día 16/02/2023. Mediante el código de verificación segura 2N4Q1L04344 62W6POEWE puede comprobar la validez de la firma electrónica de los documentos firmados en la dirección web que le proporciona la entidad emisora

300 NETEJA I ESBROSSADA DEL TERRENY

Definició

Consisteix a extreure i retirar de les zones designades les terres que tenen vegetació i arrels, tots els arbres, les soques, les roques, les plantes, la mala herba, la brossa, la runa, les escombraries o qualsevol altre material no desitjable.

L'execució inclou les operacions següents:

- Remoure els materials a esbrossar
- Retirada i estesa dels mateixos al seu emplaçament definitiu.

La terra vegetal s'haurà de retirar de l'obra sempre. Es retirarà de les superfícies de terreny afectades per excavacions o terraplens, segons les profunditats definides pel Projecte i verificades o definides durant l'obra.

Execució de les obres

Les operacions de remoció, retirada i estesa dels materials s'han d'efectuar amb les precaucions necessàries per aconseguir les condicions de seguretat suficients i evitar danys a les construccions properes, d'acord amb el que ordeni la Direcció Facultativa, la qual designarà i marcarà els elements que calgui conservar intactes.

Totes les roques, soques i arrels més grans de deu centímetres (10cm) de diàmetre s'han d'eliminar fins a una profunditat major de cinquanta centímetres (50cm) per sota la rasant de l'esplanada, i no menys de quinze centímetres (15) per sota de la superfície natural del terreny.

Tots els buits originats per l'extracció de roques, soques i arrels es reompliran amb material anàleg al sòl que ha quedat al descobert al fer l'esbrossada, i es compactarà conforme a l'establert en aquest Plec, fins que la superfície s'ajusti a la del terreny natural.

Cap fita o marca de propietat o punt de referència de dades topogràfiques, de qualsevol tipus no es pot remoure o fer malbé, fins que un agent autoritzat n'hagi referenciat, d'alguna altra forma, la situació o n'hagi aprovat el desplaçament.

El Contractista haurà de disposar totes les mesures de protecció adequades per evitar que la vegetació, objectes i serveis considerats com permanents, resultin danyats. En cas de ser danyats pel Contractista, aquests els haurà de canviar, sense que això suposi un cost per la Propietat.

Tots els treballs s'han de dur a terme de manera que produeixin el mínim de molèsties als veïns.

Amidament i abonament

Es mesurarà i s'abonarà per metres quadrats (m^2), realment executats, independentment de la profunditat que s'hagi excavat.

El preu inclou la càrrega sobre el camió, el transport dels materials a l'abocador autoritzat, així com les taxes corresponents. S'haurà de justificar l'abocament a l'abocador .

El preu també inclou les mesures de protecció de la vegetació, béns i serveis considerats com a permanents.

Si l'empresa constructora realitza transport interior i emmagatzema el material pel posterior transport a l'abocador, aquest no serà motiu d'abonament. En aquest cas, caldrà sempre l'autorització expressa per escrit, per part de la Direcció Facultativa, del lloc d'emmagatzematge.

Este documento ha sido firmado por Rosa Maria Torra Reventós a las 11:44 del día 16/02/2023. Mediante el código de verificación segura 2N4Q1L04344 de este documento.

Este documento ha sido firmado por Rosa Maria Torra Reventós a las 11:44 del día 16/02/2023. Mediante el código de verificación segura 2N4Q1L043446 2W6POEWE puede comprobar la validez de la firma electrónica de los documentos firmados en la dirección web que le proporciona la entidad emisora

301 DEMOLICIONS

Definició

Consisteix en la demolició i l'enderroc de totes les construccions i/o elements constructius que obstaculitzin l'obra o que calgui fer desaparèixer per l'adequada execució de l'obra.

S'inclou la demolició de tot tipus de paviments (de panot, de formigó, de llambordes, d'aglomerat asfàltic, base de formigó, etc.), vorades, estructures, qualsevol element de la xarxa de sanejament, fonaments i l'enderroc de tot tipus d'elements de fàbrica i elements urbans (bancs, fanals, etc.).

Les llambordes i vorades de pedra que estiguin en bon estat s'han de netejar i emmagatzemar de la forma i en el lloc que indiqui la Direcció Facultativa.

L'execució inclou les operacions següents:

- Treballs de preparació i de protecció
- Demolició i/o enderroc, fragmentació o desmuntatge de construccions
- Càrrega i transport de runa a l'abocador

Classificació

Segons el procediment d'execució, les demolicions es poden classificar en:

- Demolició amb màquina excavadora
- Demolició per fragmentació mecànica
- Demolició amb explosius
- Demolició per impacte de bola de gran massa
- Desmuntatge element a element
- Demolició mixta
- Demolició per altres tècniques

Previ a l'inici dels treballs de demolició el Contractista elaborarà un estudi de les demolicions, que s'haurà de sotmetre a l'aprovació del Director de les obres.

L'estudi definirà, com a mínim: mètodes de demolició i etapes de la seva aplicació, estabilitat de les construccions remanents en cada etapa, i dels puntals i cimbres necessaris, protecció de les construccions i instal·lacions de l'entorn, manteniment o substitució provisional dels serveis afectats per la demolició, cronograma dels treballs, pautes de control i mesures de seguretat i salut.

Execució de les obres

Les operacions de demolició i/o enderroc s'han de dur a terme amb les precaucions necessàries per obtenir unes condicions de seguretat i evitar danys, molèsties o perjudicis a les construccions, béns o persones properes i de l'entorn, d'acord amb el

que ordeni la Direcció Facultativa, i que produeixin el mínim de molèsties als veïns. El Contractista serà el responsable de d'adoptar totes les mesures de seguretat.

Abans d'iniciar els treballs de demolició , caldrà neutralitzar les escomeses de les instal·lacions. Es vigilarà especialment amb les conduccions enterrades d'electricitat i de gas.

La profunditat de demolició dels fonaments serà, com a mínim, de cinquanta centímetres (50 cm) per sota de la cota més baixa del replè o desmunt, excepte quan el Projecte o el Director de les obres diguin el contrari.

S'ha de tenir especial cura de no deixar elements a mig enderrocar que produeixin situació de risc en finalitzar els treballs. Durant els treballs d'enderrocs hi haurà persona responsable vigilant els treballs, indicant els camins alternatius als vianants, així com dirigint les maquinàries evitant tota situació de risc.

La runa procedent de l'enderroc s'ha de transportar al més aviat possible a l'abocador.

S'ha de presentar a la Direcció Facultativa un certificat d'abocador autoritzat que demostri que la runa de l'obra s'hi ha dipositat.

Quan hi hagi conduccions o serveis enterrats i fora de servei, aquests hauran de ser excavats i eliminats fins a una profunditat no inferior a un metre i mig (150 cm) per sota del terreny natural o nivell final d'excavació, abarcant com a mínim una franja d'un metre i mig (150cm) al voltant de l'obra. Els extrems oberts d'aquestes conduccions s'hauran de segellar.

Amidament i abonament

S'ha de mesurar i abonar segons el quadre de preus núm. 1. Les unitats de mesura varien segons els diferents elements que cal executar, i són: ml, m2, m3, ut, realment realitzats.

Les demolicions de ferms, voreres i illetes no contemplades explícitament en el Projecte es consideraran incloses a la unitat d'excavació.

El preu corresponent inclou la càrrega sobre el camió i el transport de les runes a l'abocador o el lloc que designi la Direcció Facultativa, i el cànon.

Si el Projecte no contempla la unitat de demolicions, s'entendrà que està inclosa dins de les unitats d'excavació.

Este documento ha sido firmado por Rosa Maria Torra Reventós a las 11:44 del día 16/02/2023. Mediante el código de verificación segura 2N4Q1L043446 2W6POEWE puede comprobar la validez de la firma electrónica de los documentos firmados en la dirección web que le proporciona la entidad emisora de este documento.

320 EXCAVACIÓ DE TERRES (ESPLANACIÓ)

S'entén per excavació de terres l'excavació per sota de la rasant natural del terreny un cop feta l'esbrossada fins a la cota de la rasant del projecte, l'anivellació la càrrega i el transport dels materials sobrants a l'abocador o al lloc previst per a una posterior utilització.

Les excavacions s'han d'executar d'acord amb les dades dels plànols de detall del projecte, del replanteig de les obres i de les ordres de la Direcció Facultativa.

S'ha de incloure l'ampliació, la millora o la rectificació dels talussos de la zona de desmuntada, i llur refí i l'execució.

Si l'esplanada no acompleix les condicions de capacitat portant, necessàries, la Direcció Facultativa podrà ordenar una excavació addicional.

Les excavacions es consideren no classificades a l'efecte de l'article 320.2 del PG4**,** i serà la Direcció Facultativa qui determinarà les unitats que corresponen a l'excavació en roca o en qualsevol tipus de terreny.

A l'esplanada es preveuran uns punts de desguàs connectats a la claveguera per tal d'evitar el seu anegament en cas de pluja.

S'inclou el transport de terres a qualsevol distància, i si a criteri de la Direcció Facultativa les terres no són adequades per a la formació de terraplens, es transportarà a l'abocador.

Amidament i abonament

S'ha de mesurar i abonar per metres cúbics (m^3), realment excavats, mesurats per diferència entre els perfils presos abans i després dels treballs.

En el preu s'inclou la càrrega i el transport de les terres sobrants a l'abocador, taxes i tots els elements auxiliars de protecció, senyalització i passos provisionals.

Es consideraran incloses dins de la unitat d'excavació, el repàs i piconament de la caixa.

No s'abonaran els aplecs ni transports interiors de terres que hagin d'anar a l'abocador.

No s'abonaran els despreniments o els augments de volum sobre les seccions que prèviament s'hagin fixat en el projecte.

No s'abonaran sanejos de terrenys, fruït de procés constructiu incorrecte o inadequat.

321 EXCAVACIÓ DE RASES I POUS

Consisteix en totes les operacions necessàries per obrir les rases definides per a l'execució del clavegueram, proveïment d'aigua, la resta de la xarxa de serveis i les rases i pous per a fonaments i drenatges.

L'execució inclou l'excavació, l'anivellament i el repàs i compactació de la base, l'evacuació del terreny i, per tant, el transport de les terres a l'abocador o lloc d'ús, per qualsevol mitjà, sigui mecànic o manual.

Les excavacions es consideraran no classificades, i serà la Direcció Facultativa la que determinarà les unitats que corresponen a l'excavació en roca o en qualsevol tipus de terreny.

Les excavacions s'han de fer d'acord amb els plànols del projecte, amb les dades del replanteig de les obres, els plànols de detalls i les ordres de la Direcció Facultativa.

Una vegada realitzat el replanteig de les rases, la Direcció Facultativa autoritzarà l'inici de les obres d'excavació; l'excavació arribarà fins a la profunditat assenyalada en els plànols i s'obtindrà una superfície ferma i neta. La Direcció Facultativa podrà modificar la profunditat si les condicions de l'obra així ho requereixen.

Si durant l'excavació apareixen filtracions motivades per qualsevol causa, s'utilitzaran els mitjans que siguin necessaris, per esgotar l'aigua.

Es realitzaran apuntalaments i estrebaments, quan la Direcció Facultativa ho consideri necessari -i immediatament quan així s'ordeni-, i no es retiraran sense l'ordre de la Direcció Facultativa. L'apuntalament serà en funció del tipus de terreny, no essent inferior a un nivell de protecció de 50% en cap cas.

Els productes de les excavacions es dipositaran al costat de la rasa deixant una banqueta de 60 cm, com a mínim, o en el lloc que indiqui la Direcció Facultativa.

Es respectaran tots els serveis i les servituds que es descobreixin en obrir les rases i s'hi disposaran els apuntalaments necessaris. Es prendran les precaucions necessàries per evitar que la pluja inundi les rases obertes.

Durant el temps que estiguin obertes les rases, el contractista establirà els senyals de perill, especialment a la nit, i disposarà les tanques necessàries, llums intermitents, etc. per evitar el perill, tant per al trànsit rodat, com per als vianants.

No es procedirà al rebliment de les rases o les excavacions per les obres de fàbrica, sense que la Direcció Facultativa en faci el reconeixement i doni l'autorització corresponen després de prendre les dades necessàries per a valorar-les.

Amidament i abonament

Es mesurarà i s'abonarà per metres cúbics (m3), excavats, d'acord amb l'amidament teòric dels plànols del Projecte i la profunditat realment executada, sempre que no sigui per sobreexcavació.

El preu inclou la càrrega i el transport de la terra sobrants, a l'abocador. I tots els elements de protecció, senyals de perill, esgotaments, passos provisionals i apuntalament de la canalització dels diferents serveis, com també el repàs, l'anivellació i la compactació de la base.

Si per dimensions de la zona del lloc de treball, no es pot emmagatzemar la terra al costat de la rasa i s'ha de fer transport interior a l'obra, aquest també es considerarà inclòs en el preu.

330 TERRAPLENS

És aplicable allò que estableix l'article 330 del PG3 i PG4 en el qual no resulti expressament modificat pel que es diu a continuació.

Consisteix en l'estesa i la compactació de terres procedents d'excavació si haguessin resultat idònies o de préstecs. Serà responsabilitat de l'adjudicatari comprovar, abans de fer-les servir, que la naturalesa dels sòls és adequada per a la formació del terraplè.

La Direcció Facultativa aprovarà la situació del préstec o els préstecs.

L'execució del terraplè inclou les operacions següents:

- Preparació de la superfície d'assentament.
- Estesa d'una tongada.
- Humectació o dessecació d'una tongada.
- Compactació d'una tongada.

El tipus de material es classifica en: tolerables, adequats i seleccionats, tal com s'indica en el P.G.-3 i P.G.-4.

L'equip necessari per efectuar la compactació es determinarà en funció de les característiques del material per compactar i segons el tipus d'obra tenint en compte les dimensions del terraplè, la situació en relació a obres de fàbrica, els serveis pròxims o les edificacions i altres circumstàncies que puguin incidir.

El fonament del terraplè es prepararà de forma adequada, per tal de suprimir discontinuïtats a les superfícies, i s'han de fer els treballs necessaris d'escarificació i compactació.

A continuació s'estendrà el material en tongades uniformes d'un gruix no superior a vint-i-cinc centímetres (25 cm), de manera que, i amb els mitjans adients disponibles, s'obtingui, en tot el seu gruix, el grau de compactació com a mínim del 95 % del P.M. en les capes de fonament i nucli i del 97 % del P.M. en les capes de coronació o el que estipuli el projecte.

Els materials de cada tongada seran de característiques uniformes. No s'estendrà cap tongada mentre no s'hagi comprovat que la superfície subjacent compleixi les condicions exigides.

Les obres de terraplenar s'executaran quan la temperatura ambient, a l'ombra, sigui superior a dos graus centígrads (2), si la temperatura baixa per sota d'aquest nivell, caldrà aturar les obres.

Este documento ha sido firmado por Rosa Maria Torra Reventós a las 11:44 del día 16/02/2023. Mediante el código de verificación segura 2N4Q1L04344 de este documento.
62W6POEWE puede comprobar la validez de la firma electrónica de los documentos firmados en la dirección web que le proporciona la entidad emisora

Este documento ha sido firmado por Rosa Maria Torra Reventós a las 11:44 del día 16/02/2023. Mediante el código de verificación segura 2N4Q1L043446 2W6POEWE puede comprobar la validez de la firma electrónica de los documentos firmados en la dirección web que le proporciona la entidad emisora

Les característiques dels materials a emprar es comprovaran abans d'utilitzar-los mitjançant assaigs segons la freqüència i el tipus que indiqui el Pla de Control de Qualitat, les normes vigents o la Direcció Tècnica.

També es faran les proves de compactació corresponents amb la freqüència i distribució que es determini.

En qualsevol cas, la correcta composició i execució del terraplè, independentment dels assaigs, serà de responsabilitat de l'adjudicatari.

Amidament i abonament

Es mesurarà i abonarà per metres cúbics (m3) realment executats i compactats, mesurat per diferència entre perfils, presos abans i després dels treballs.

Si el material procedeix de la mateixa excavació, el preu inclou la càrrega, el transport, l'esclarificació i compactació des de la base d'assentament en un gruix de 25 cm, l'estesa, l'humectació, la compactació, l'anivellament i la refinació i l'acabament posterior de talussos.

El repàs i piconament de la caixa de voreres i calçada es considerarà inclòs en la partida de terraplé.

I si procedeix de préstec inclou els mateixos treballs anteriors, més l'excavació i el cànon de préstec corresponent.

El canvi del mètode de compactació o de la maquinària no implicarà el canvi de preu.

332 REBLIMENT I PICONAMENT DE RASES

És aplicable allò que estableix l'article 332 del PG3 i PG4 en el que no resulti expressament modificat pel que es diu a continuació.

Consisteix en el rebliment i el piconament de rases amb les terres procedents de l'excavació i, si no són idònies, de préstec.

Els tipus dels materials han de complir les condicions que defineix l'article 330 TERRAPLENS del PG-3 i PG4.

El material s'estendrà en tongades uniformes d'un gruix no superior a vint-i-cinc centímetres (25), perquè amb els mitjans disponibles s'obtingui, en tot el gruix, el grau de compactació com a mínim del 95 % del P.M. o el que estipuli el projecte. No s'estendrà cap tongada mentre no s'hagi comprovat que la superfície subjacent compleixi les condicions exigides.

Les obres de rebliment s'han d'executar quan la temperatura ambient, a l'ombra, sigui superior a 2 graus centígrads (2), si la temperatura baixa per sota d'aquest nivell, caldrà aturar les obres.

Les característiques dels materials per emprar s'han de comprovar abans d'utilitzar-los mitjançant la realització d'assaigs segons la freqüència i el tipus que indiqui el Pla de Control de Qualitat, les normes vigents o la Direcció Tècnica.

També es duran a terme les corresponents proves de compactació amb la freqüència i distribució que es determini.

En qualsevol cas, la correcta composició i execució del rebliment, independentment de la realització dels assaigs, serà de responsabilitat de l'adjudicatari.

Amidament i abonament

Es mesurarà i s'abonarà per metres cúbics (m^3), mesurats amb la secció teòrica dels plànols dels perfils transversals.

El canvi de mètode de compactació o de la maquinària no implicarà canvi de preu, encara que sigui per les dimensions de la rasa, per l'existència de serveis o per la capacitat portant de l'instal.lació que s'està soterrant.

El preu inclou el repàs, l'anivellació i la compactació de la darrera tongada del material quan els treballs posteriors de pavimentació així ho requereixin.

Este documento ha sido firmado por Rosa Maria Torra Reventós a las 11:44 del día 16/02/2023. Mediante el código de verificación segura 2N4Q1L04344 62W6POEWE puede comprobar la validez de la firma electrónica de los documentos firmados en la dirección web que le proporciona la entidad emisora de este documento.

340 REPAS I PICONAMENT DE LA CAIXA

Consisteix en el conjunt d'operacions necessàries per aconseguir un acabat geomètric de la caixa, i també la compactació exigida al projecte de la capa d'assentament.

Les obres de repàs i piconament s'han de dur a terme després de les obres de sanejament, enllumenat públic, pas de carrers i totes les obres que necessitin la construcció de rases, una vegada reomplertes i piconades i tot just abans de començar el paviment.

No s'estendrà cap capa de paviment sobre l'esplanada sense que es comprovin les condicions de qualitat i les seves característiques geomètriques.

Amidament i abonament

Es mesurarà i s'abonarà per metres quadrats (m2), realment executats, mesurats sobre el terreny.

El repàs i piconament de la caixa d'esplanada, tant de calçades com de voreres, es consideraran inclosos dins de les unitats d'excavació i terraplenat.

El canvi del mètode de compactació o de la maquinària no implica canvi de preu.

351 TRANSPORT DE TERRES I RUNES

Consisteix en la càrrega amb mitjans mecànics i/o manuals, sobre camió i transport, de tota la runa, paviments d'enderrocs i/o demolicions i terres d'excavacions, a l'abocador o lloc on indiqui la Direcció Facultativa.

S'ha de presentar a la Direcció Facultativa un certificat d'abocador autoritzat que demostri que la runa s'hi ha dipositat, com estipula la llei.

Amidament i abonament

Es mesurarà i s'abonarà segons estableixi el quadre de preus corresponent a la partida d'obra del projecte.

Si hi ha preu independent d'aquesta partida. S'entendrà que l'esponjament de la runa és el 40% i l'esponjament de les terres, de qualsevol tipus, és el 25%.

El preu està inclòs a cadascuna de les partides que fan referència al moviment de terres.

Este documento ha sido firmado por Rosa María Torra Reventós a las 11:44 del día 16/02/2023. Mediante el código de verificación segura 2N4Q1L04434462W6P0EWE puede comprobar la validez de la firma electrónica de los documentos firmados en la dirección web que le proporciona la entidad emisora de este documento.

410 ARQUETES I POUS DE REGISTRE

Arqueta és un recipient prismàtic per a la recollida d'aigua de les cunetes o de les canonades de drenatge i posterior entrega a un desguàs.

El material constituent serà formigó, peces prefabricades o qualsevol altre material aprovat pel Director de les Obres.

Les arquetes estaran cobertes per una tapa o reixa.

El Pou de registre és una arqueta visitable de més d'un metre i mig (1,5m) de profunditat. Serveix per a mantenir i unir diverses clavegueres en un punt.

Formes i dimensions

Les dimensions mínimes interiors seran:

- per profunditats inferiors a metre i mig (1,5m): vuitanta centímetres per quaranta centímetres (80cm x 40cm).
- per profunditats superiors a metre i mig (1,5m): aquests elements hauran de ser visitables, amb dimensió mínima interior d'un metre (1m) i dimensió mínima de tapa o reixa de vuitanta centímetres (80cm).

Les tapes o reixes s'ajustaran al cos de l'obra.i es col·locaran de forma que la seva cara exterior quedi al mateix nivell que les superfícies adjacents. Les tapes estaran homologades, i seran capaces de suportar el pas del trànsit, i no faran soroll al seu pas per sobre d'elles. Es prendran les mesures necessàries per evitar possibles robatoris o desplaçaments.

Tant les arquetes com els pous de registre tindran unes dimensions adequades per facilitar la seva neteja. No estan permeses les arquetes no registrables.

El fons s'adaptarà a les necessitats hidràuliques, assegurant la continuïtat de la corrent d'aigua, i en cas de no existir sorrals, caldrà garantir que l'aigua pugui arrossegar els sediments.

Materials

Tots els materials utilitzats durant la construcció de les arquetes i dels pous de registre compliran amb les especificacions de les normes i instruccions vigents que els afectin, així com amb els articles corresponents d'aquest Plec.

Característiques de les tapes

Els criteris que hauran de complir les tapes de pous de registre de clavegueram al municipi de Sabadell, situats en calçada i zones de trànsit, són els següents:

-Disposar de Segell de Qualitat acceptat per l'"Entidad Nacional de Acreditación" (ENAC), per al sector "Productos Manofacturados", productes "Alcantarillas".

-Segell vàlid i actualitzat en la data de col·locació en obra del model en concret
-Resistència D-400 o superior
-Pas lliure de 600 a 620 mm.
-Disposar de frontissa, amb mecanisme de seguretat per evitar el tancament.
-Obertura per mitjà d'elements estàndards: parpalina, pic,...
-Tancament per pes, sense elements mecànics ni mecanismes.
-Pes de la tapa, sense comptar el marc, igual o superior als 50 kg.
-Marcatge de Clavegueram
-Marcatge amb logotip de l'Ajuntament de Sabadell

Execució

Una vegada feta l'excavació de les terres, cal col·locar una solera de formigó en massa HM-150, de gruix segons projecte. Les connexions de canonades i cunetes s'efectuaran a les cotes indicades en els plànols del Projecte, de forma que els extrems dels conductes quedin enrasats amb les cares interiors dels murs.

Les toleràncies en les dimensions del cos de les arquetes i pous de registre no seran superiors a cinc mil·límetres (5mm) respecte de l'especificat en els plànols del Projecte.

La part superior de l'obra es disposarà de forma que s'eviti l'entrada de terres del terreny circumdant sobre ella o al seu interior.

Les tapes o reixes han d'ajustar al cos de l'obra, i es col·locaran de forma que la seva cara exterior quedi al mateix nivell que les superfícies adjacents.

El replè del trasdós de la fàbrica s'executarà, en general, amb material procedent de l'excavació o amb formigó.

L'execució de les obres contempla els següents treballs:

a) Embocadura amb fàbrica de maó massís, tipus maó massís de trenta (30), envoltant els tubs de la claveguera, amb una alçària variable, per tal que, per damunt, quedin unitats justes dels anells de formigó prefabricat. Aquesta embocadura farà 1 m. de diàmetre interior per a clavegueres inferiors a 80 cm. Per a clavegueres de diàmetre 100 cm., farà 120 cm. i per a clavegueres de diàmetre 120 cm., farà 150 cm. de diàmetre interior.

b) Arrebossat i lliscat interior, de l'obra de fàbrica de maó. Rejuntat dels anells amb morter.

c) Col·locació dels anells de formigó prefabricat, l'últim de forma troncocònica, perfectament anivellats, i deixant des de l'últim fins a la rasant del carrer l'espai suficient per a la col·locació de la tapa del pou de registre.

Este documento ha sido firmado por Rosa María Torra Reventós a las 11:44 del día 16/02/2023. Mediante el código de verificación segura 2N4Q1L0434462W6 puede comprobar la validez de la firma electrónica de los documentos firmados en la dirección web que le proporciona la entidad emisora de este documento.

d) Col·locació de la tapa del pou de registre, de forma que la cara superior quedi a la mateixa rasant que les superfícies adjacents.

e) Col·locació de graons d'ànima d'acer recoberts de polipropilè cada 30 cms.

f) Reforçament, amb un gruix de 15 cms de formigó H-150, de tot l'extradós del pou, pel qual serà necessari la formació d'un encofrat exterior.

g) Rebliment i piconament de les terres fins a un 95 % del P.M. o el que estipuli el projecte.

h) Als pous de salt, col·locació de llambordes més desnivell de 30 cm d'aigua.
La tapa i el marc seran del mateix fabricant i encaixaran.

Els anells de formigó prefabricat han de tenir les següents dimensions: un metre (1,00 m) de diàmetre interior; el diàmetre del de forma troncocònica començarà en un metre (1,00 m) i acabarà en seixanta centímetres (0,60 m).

La tipologia i el grafisme de la tapa de registre s'han de sotmetre a l'aprovació de la Direcció Facultativa.

Amidament i abonament

Les arquetes i pous es mesuraran i s'abonaran per unitats (ut), realment executades, amb una profunditat mitjana de dos metres i mig (2,5 m), d'alçada respecte la cota d'aigua.

S'aplicarà un increment del preu, per metre lineal (ml), en els pous de major profunditat, mesurat respecte la cota d'aigua.

En el preu queda inclòs el moviment de terres, la formació de la trobada de clavegueres**,** el formigó i l'encofrat del massissat del trasdós dels anells del pou, el replenat i piconatge del trasdós, el subministrament i la col·locació de la tapa, que serà de fundició dúctil i, encara que quedi emplaçada a zona de vianants, reforçada, llevat que el pressupost indiqués una altra cosa, així com els graons, i tots els elements complementaris necessaris per deixar la unitat d'obra totalment completa i acabada.

Els treballs de connexionat a la claveguera, la retirada de la runa i material sobrant, la carrega i el transport a l'abocador, queden inclosos en el preu.

411 EMBORNALS, BUNERES I PERICONS

Queden inclosos en aquest apartat tots els dispositius, generalment protegits per reixes, per on es recull l'aigua de pluja superficial per conduir-la a la xarxa de clavegueram.

L'embornal és el dispositiu de desaigua per on s'evacua l'aigua de pluja de qualsevol construcció.

Les buneres són els dispositius de desaigua, generalment protegits per una reixa, que compleixen la funció anàloga a l'imbornal, però col·locats de forma que l'entrada de l'aigua sigui en sentit sensiblement vertical.

Es defineix com a pericó registrable l'obra de fàbrica de maó massís o calat que serveix per a la confluència de diverses canonades d'aigües brutes fins a un pou de registre. En cas d'embossada en aquest tram, es podrà netejar el clavegueró bé des del pou o bé des del pericó.

Poden ser de diferents tipus:

- Embornal i bunera prefabricat de formigó
- Embornal i bunera de fàbrica de maó massís o calat
- Pericó registrable (de fàbrica de maó massís o calat)

En general, aquests elements constaran d'orifici de desaigua, reixa, arqueta i conducte de sortida.

S'inclou en aquestes unitats l'excavació, el rebliment i el piconament de les terres i el transport de les terres sobrants a l'abocador. Si el rebliment és de petites dimensions la Direcció Facultativa podrà ordenar que s'executi amb formigó en massa.

Formes i dimensions

L'orifici d'entrada de l'aigua serà de suficient longitud per assegurar la seva capacitat de desaigua, especialment a les buneres. Els embornals tindran una depressió a l'entrada per assegurar la circulació de l'aigua cap al seu interior.

Materials

Amb caràcter general, tots els materials utilitzats en la construcció de buneres i embornals compliran amb l'especificat a les instruccions i normes vigents que afectin aquests materials, així com els articles corresponents d'aquest Plec.

En l'embornal i la bunera de fàbrica de maó, una vegada feta l'excavació és construirà una solera de formigó en massa H-150 de deu centímetres (10 cm) de gruix; damunt d'aquesta base s'aixecaran les parets de fàbrica de maó calat de quinze cm de gruix. L'interior s'ha d'arrebossar i lliscar perfectament. El tub del clavegueró s'ha de posar segons s'aixequin les parets i l'acabat superficial es farà mitjançant un bastiment i una tapa de fosa, segons els plànols de detall del projecte.

El tub del clavegueró ha de ser com a mínim de 25 cm de PVC envoltat de formigó o de diàmetre 30 cm de formigó vibropremsat. El clavegueró no pot sortir mai del parament del fons de la caixa, sinó que sortirà d'una de les quatre parets laterals i serà tangent al fons de la caixa (no pes pot quedar aigua acumulada al fons de la caixa). El tub ha de complir les prescripcions de l'article 413.

Les buneres, les reixes i els embornals ha de ser sempre del tipus registrable, i sense dispositiu sifònic, llevat que la Direcció Facultativa assenyali una altra cosa.

Queda prohibida la disposició a la via pública de pericons no registrables i/o procedents exclusivament de finques particulars.

L'embornal o bunera ha de tenir la solera de formigó en massa H-150, un pericó de formigó prefabricat, bastiment i tapa o reixa de fosa, model oficial RI-284 o RI-270-D o bé els models indicats en els plànols de detall.

Execució

La tolerància en les dimensions del cos dels embornals i buneres no seran superiors a deu mil·límetres (10mm) respecte l'especificat en els plànols del Projecte.

Després de l'acabament de cada unitat s'han de netejar totalment i eliminar totes les acumulacions de fang, de residus o les matèries estranyes de qualsevol tipus. També s'ha de netejar el conducte de desaigua, assegurant que funcioni correctament.

Amidament i abonament

Es mesurarà i s'abonarà per unitats (ut), realment construïdes.

El preu inclou l'embocadura, la reixa i l'arqueta receptora, formada per solera, parets i sostre, tot arrebossat i lliscat, i el marc i la tapa.

El preu també inclou el moviment de terres, i els elements necessaris per a la correcta fixació del bastiment i reixa, així com tots els elements constructius necessaris per deixar la partida totalment acabada.

413 CANONADES DE FORMIGÓ

Es defineix com a canonades de formigó les formades per tubs prefabricats de formigó, circulars o ovoides, en massa o armats, encadellats i col·locats sobre llit d'assentament de formigó, rejuntats interiorment amb morter de ciment i argollats amb formigó, que s'utilitzen per a les conduccions d'aigües sense pressió, ja siguin aigües negres o pluvials, o per allotjar a l'interior cables o conduccions de serveis.

S'exclou d'aquesta unitat d'obra els tubs porosos o anàlegs per a captació d'aigües subterrànies. També s'exclouen els utilitzats en les canonades a pressió.

Aquestes canonades han de complir el Plec de Prescripcions Tècniques Generals per a Canonades de Sanejament de Poblacions del MOPT aprovat per ordre del 15 de setembre de 1986, i posteriors modificacions, en tot allò que no sigui modificat pel present Plec.

Materials

El formigó i les armadures que s'utilitzin en la fabricació dels tubs, així com també els materials emprats a les soleres i a les juntes, han de complir les condicions especificades als articles corresponents del Plec.

Els tubs han de ser uniformes i sense irregularitats a la superfície. Les arestes dels extrems han de ser nítides, i les superfícies frontals, perpendiculars a l'eix del tub.

Els tubs s'han de subministrar amb les dimensions prescrites. La paret interior no s'ha de desviar de la recta en més d'un mig per cent (0,5%) de la longitud útil. Els tubs no poden tenir cap defecte que en pugui reduir la resistència, la impermeabilitat o la durabilitat.

Els tubs dessecats a l'aire i en posició vertical han d'emetre un soroll clar en colpejar-los amb un martell petit.

Els tubs han de resistir una prova d'estanqueïtat amb una pressió interior d'1 kg/cm^2 durant dues hores i no han de presentar fissures ni pèrdues, encara que poden tenir exsudacions. En passar a prova de trenc, han de donar una resistència mínima de càrrega de compressió de cinc tones per metre quadrat (5 tn/m2) situada linealment sobre la generatriu superior i recolzat inferiorment el tub en dues generatrius separades una dotzena (1/12) part del diàmetre exterior i, com a mínim, 25 mm.

Es rebutjaran els tubs que, en el moment d'utilitzar-se, presentin defectes a les pestanyes de les juntes, o qualsevol altre defecte, que pugui afectar la resistència, durabilitat, impermeabilitat o estanqueïtat.

La Direcció Facultativa fixarà la classe i el nombre dels assaigs necessaris per a la recepció dels tubs.

Este documento ha sido firmado por Rosa Maria Torra Reventós a las 11:44 del día 16/02/2023. Mediante el código de verificación segura 2N4Q1L043446 2W6POEWE puede comprobar la validez de la firma electrónica de los documentos firmados en la dirección web que le proporciona la entidad emisora de este documento.

1L043446 2W6POEWE puede comprobar la validez de la firma electrónica de los documentos firmados en la dirección web que le proporciona la entidad emisora

La Direcció Facultativa pot rebutjar aquells tubs que tinguin una data de fabricació inferior als 28 dies.

Execució

Per a l'execució de les obres cal fer les feines següents:

a) L'excavació i la neteja de la rasa, per la col·locació del tub. Així com el rebliment, l'anivellació i el piconament de terres, una vegada col·locats els tubs i transvasades les terres sobrants a abocador.

b) Preparació de l'assentament dels tubs, mitjançant una solera de formigó HM-20, d'entre deu i quinze centímetres (10-15) de gruix llevat que la partida corresponent indiqués una altra cosa.

Diàmetre (m)	Gruix de la solera (cm)
0,50	10
0,60	10
0,80	15
1,00	15

c) Col·locació dels tubs amb els mitjans adequats, en sentit ascendent, amb alineació i pendent perfectes. Es travaran amb maons subjectant el tub en el centre i en els dos extrems.

d) Segellat dels tubs.

e) Es formigonarà, amb formigó HM-20, fins a mig tub, llevat que la partida corresponent indiqui una altra cosa. L'anellada de les juntes es realitzarà amb el mateix formigó. Aquest formigó no contindrà àrids superiors a dos centímetres (2 cm). Les juntes es rebran i segelleran interiorment amb pasta de ciment, tot netejant el tub del material sobrant.

f) Realització de proves sobre la canonada instal·lada.

Si la Direcció Facultativa ho considera oportú, la canonada es cobrirà totalment amb formigó HM-20 per a suportar càrregues o sobrecàrregues o per qualsevol altre motiu.

Condicions generals

Els trams de claveguera sempre seran rectes de pou a pou amb un pendent màxim del 3% i mínim de l'1%. La secció mínima del tub serà de ϕ 50. Seguirà les alineacions indicades a la documentació, i quedarà a la rasant prevista, i amb el pendent definit a cada tram.

Les canonades es centraran i alinearan dins de la rasa.

La solera quedarà plana, ben anivellada i a la fondària prevista en els plànols. Tindrà el gruix mínim definit en aquest plec de condicions. Aquest llit de formigó haurà de reomplir la rasa fins a la meitat del tub, per a canonades circulars, i fins a 2/3 de la canonada, en el cas de canonades ovoides.

La junta entre tubs serà correcte si els diàmetres interiors queden alineats, acceptant-se un ressalt inferior a 3 mm. Aquestes juntes hauran de ser estanques a la pressió de prova.

En cas de coincidència de canonades d'aigua potable i de sanejament, les d'aigua potable han de passar per un pla superior a les de sanejament, i han d'anar separades tangencialment 100 cm.

La distància de la generatriu superior del tub a la superfície complirà:
+Zones amb trànsit rodat: com a mínim 100 cm.
+Zones sense trànsit rodat: com a mínim 60 cm.

L'amplada de la rasa complirà:
+Per canonades circulars: serà com a mínim 40cm superior al diàmetre nominal de la canonada.
+Per tubs ovoides: serà com a mínim 40cm superior al diàmetre menor del tub.

L'argollat del tub complirà:
+Gruix de l'anella: entre 5 i 10 cm
+Amplària de l'anella: entre 20 i 30 cm.

La Direcció Facultativa podrà exigir assaig d'estanqueïtat de qualsevol secció o la totalitat de la canonada, tant abans com després de reomplir les rases. Si aquestes proves denuncien defectes d'estanqueïtat, el contractista estarà obligat a aixecar i executar de nou, a càrrec seu, els trams defectuosos.

La Direcció Facultativa pot exigir la comprovació del bon estat de la claveguera amb el pas de la càmara de TV per l'interior.

Les tuberies i rases s'han de mantenir lliures d'aigua, per això és de bona pràctica muntar els tubs en sentit ascendent, assegurant el desguàs dels punts baixos.

Els tubs s'han de calçar i colzar per a impedir el seu moviment.

Col·locats els elements al fons de la rasa, s'ha de comprovar que el seu interior és lliure d'elements que puguin impedir el seu assentament o funcionament correctes (terres, pedres, eines de treball, etc.).

No es pot procedir al reblert de les rases sense l'autorització expressa de la DF.

No s'han de muntar trams de més de 100 m de llarg sense fer un reblert parcial de la rasa deixant el junts descoberts. Aquest reblert ha de complir les especificacions tècniques del reblert de la rasa.

Este documento ha sido firmado por Rosa Maria Torra Reventós a las 11:44 del día 16/02/2023. Mediante el código de verificación segura 2N4Q de este documento.

Este documento ha sido firmado por Rosa Maria Torra Reventós a las 11:44 del día 16/02/2023. Mediante el código de verificación segura 2N4Q1L043446 2W6POEWE puede comprobar la validez de la firma electrónica de los documentos firmados en la dirección web que le proporciona la entidad emisora de este documento.

Amidament i abonament

Es mesurarà i s'abonarà per metres lineals (ml) realment executats, descomptant les longituds d'arquetes, registres, pous, etc.

S'inclou en el preu, el subministrament i col·locació dels tubs, l'execució de les juntes, les peces especials i els entroncaments amb tronetes o altres canonades, així com les connexions a pous existents, així com les pèrdues de material per retalls. L'anivellament de la canonada i el material d'assentament o solera de formigó. El formigó de subjecció fins als ronyons o l'alçada indicada al projecte, també s'inclou en el preu unitari.

També s'inclouen les despeses associades a la realització de les proves sobre la canonada instal·lada.

Normativa de compliment obligatori

+Real Decreto 2661/1998, de 11 de diciembre, por el que se aprueba la Instrucción de Hormigón Estructural (EHE).
+Orden de 15 de septiembre de 1986 por la que se aprueba el Pliego de Prescripciones Técnicas Generales de Tuberias de Saneamiento de Poblaciones.
+Orden de 21 de junio de 1965 por la que se aprueba la norma 5.1.-IC: Drenaje.
+Orden de 14 de mayo de 1990 por la que se aprueba la Instrucción de carreteras 5.2-IC: Drenaje superficial.

414 RECONSTRUCCIÓ I/O REPARACIÓ D'EMBORNALS I BUNERES

Es defineix com a reconstrucció i/o reparació dels embornals i buneres deteriorades.

Una vegada netejat el tram de clavegueró fins a la xarxa general, si no es detecten anomalies, es substitueix el bastiment i la tapa o reixa velles per les noves, es repassa l'arrebossat de les parets interiors d'embornal i/o bunera, amb morter de ciment portland.

El nou bastiment i la tapa complirà les prescripcions descrites en les partides d'aquest Plec.

Amidament i abonament

Es mesurarà i s'abonarà per unitats (ut), realment construïdes.

Este documento ha sido firmado por Rosa María Torra Reventós a las 11:44 del día 16/02/2023. Mediante el código de verificación segura 2N4Q1L04-34462W6POEWE puede comprobar la validez de la firma electrónica de los documentos firmados en la dirección web que le proporciona la entidad emisora de este documento.

430 NETEJA DE LA XARXA DE SANEJAMENT

Es defineix aquesta partida com la neteja de tota a xarxa de sanejament existent, amb un equip de pressió, netejant per trams entre els registres des del punt més baix de la xarxa en sentit ascendent; com també la detecció de possibles irregularitats i anomalies.

Es grafiarà en un plànol l'estat actual de la xarxa, marcarà el començament de la xarxa, les unions de dos o més tubs i els embussos possibles i totes les dades de la xarxa (diàmetres, cotes, pendents, etc).

En els punts on no s'alliberi l'embús, s'hi arribarà des de l'altre pou de registre, en el cantó oposat del tram, i si tot això no fos suficient per treure l'embús, es reconstruiria el tram de xarxa afectat.

Amidament i abonament

El preu s'inclou a cadascuna de les partides que fan referència a la xarxa de sanejament.

El nivell de neteja que s'aconsegueix amb mitjans mecànics no s'aconsegueix manualment, per tant només es certificarà si els treballs es realitzen a màquina.

500 TOT-U NATURAL, TIPUS ZN-40

Es defineix com a tot-u natural, el material de granulometria continua format per àrids naturals no triturats, sòls granulars o mescla d'ambdós.

Les condicions que ha de complir són:

- **Granulometria:** la fracció cernida per sedàs 0,08 UNE serà inferior als dos terços (2/3) de la fracció cernida pel sedàs 0,40 UNE, en pes.

- La corba granulomètrica ha de ser la següent:

SEDAS UNE		ZN-40
50	-	----
40	-	100
25	-	75-100
20	-	60-85
10	-	45-75
5	-	30-55
2	-	20-40
0,40	-	6-25
0,08	-	0-12

- **Duresa:** el coeficient de desgast de "Los Angeles", segons la Norma NLT 149/72, serà inferior a quaranta (40).

  L'assaig es realitzarà amb la gramulometría Tipus-B de les assenyalades a la Norma NLT 149/72.

- **Neteja:** ha d'estar exempta de terrons d'argila, material vegetal, etc. El coeficient de neteja segons la Norma NLT 172/86 no pot ser inferior a dos (2). L'equivalent de sorra segons la Norma NLT-113/72 ha de ser més gran de trenta (30).

- **Capacitat de suport:** ha de tenir un CBR no inferior a vint 20, segons la Norma NLT-111/78.

- **Plasticitat:** quan el tot-u material s'utilitzi sota una calçada amb trànsit T-0, T-1, T-2, el material ha de ser "no plàstic", per trànsit T-3, T-4 o vorals de carretera complirà les condicions següents:

  a) **Límit líquid:** segons Norma NLT 105/72, inferior a vint-i-cinc (25).

  b) **Índex de plasticitat:** segons Norma NLT 106/72, infeior a sis (6).

Este documento ha sido firmado por Rosa Maria Torra Reventós a las 11:44 del día 16/02/2023. Mediante el código de verificación segura 2N4Q1L043446 2W6P0EWE puede comprobar la validez de la firma electrónica de los documentos firmados en la dirección web que le proporciona la entidad emisora de este documento.

L'execució de les obres s'ha de fer de la manera següent:

- El tot-u natural no es pot estendre fins que no s'hagi comprovat que la superfície sobre la qual s'ha d'assentar tingui les condicions de qualitat i les rasants indicades en els plànols. Els materials s'han d'estendre agafant les precaucions necessàries per evitar la segregació o contaminació. Una vegada estesa la tongada, si és necessari, s'humidificarà. El contingut òptim d'humitat es determinarà a l'obra i si cal s'hi afegirà aigua, aquesta operació s'efectuarà de manera que l'humidificació dels materials sigui uniforme.

- La compactació del tot-u natural tindrà una densitat no inferior al noranta-set per cent (97%) o el que estipuli el projecte, de la màxima obtinguda en l'assaig Proctor Modificat, segons la Norma NLT 108/72. Si s'utilitza en calçades de trànsit T-3 o T-4, la densitat no pot ser inferior al noranta-cinc per cent (95%) del Proctor Modificat. S'utilitzarà la maquinària més adient tenint en compte la proximitat dels habitatges.

- La compactació es realitzarà longitudinalment, començant per les cantonades exteriors, progressant fins al centre i cavalcant-se cada recorregut en una amplada no inferior a un terç (1/3) d'element compactador.

- S'extrauran mostres per comprovar la granulometria i si aquesta no fos correcta, s'afegirien nous materials o es mesclarien els col.locats fins que complís l'exigida.

- La superfície acabada no podrà sobrepassar la teòrica en cap punt, ni diferir d'aquesta en més d'un cinquè (1/5) del gruix previst.

La sub-base de tot-u natural, s'executarà quan la temperatura ambient, a l'ombra, sigui superior a dos graus centígrads (2), i s'hauran suspendre els treballs quan la temperatura baixi per sota d'aquest límit.

Amidament i abonament

Es mesurarà i s'abonarà segons estableixi el quadre corresponent a la partida d'obra del projecte.

El canvi del mètode de compactació o de la maquinària no implica canvi de preu.

501 TOT-U ARTIFICIAL, TIPUS ZA-40

Es defineix com a tot-u artificial el material granular format per àrids procedents de piconament i trituració de pedra de pedrera, si la granolumetria és de tipus continu.

Estarà exempta d'argila, marga o d'altres matèries estranyes.

Les condicions que ha de complir són:

- **Granulometria:** la fracció cernuda per sedàs 0,08 UNE ha de ser inferior als dos terços (2/3) de fracció cernuda pel sedàs 0,40 UNE, en pes.

La corba granulomètrica és la següent:

SEDAS UNE	ZA-40
40	100
25	75-100
20	60-90
10	45-70
5	30-50
2	16-32
0.4	6-20
0.08	0-10

- **Forma:** l'índex de llaixes, segons la Norma NLT-354/74, ha de ser inferior a trenta-cinc (35).

- **Duresa:** el coeficient de desgast "Los Angeles" segons Norma NLT-149/72, ha de ser inferior a trenta (30) per trànsit T-0 i T-1 i a trenta-cinc (35) en la resta dels casos. L'assaig es realitzarà amb la granulometria de tipus B de les assenyalades en la Norma NLT-149/72.

- **Neteja:** estarà exempta de terrons d'argila, matèria vegetal, etc. El coeficient de neteja segons la Norma NLT-172/86, no pot ser inferior a dos (2). L'equivalent de sorra segons la Norma NLT-113/72, serà més gran de trenta-cinc (35) per trànsit T-0 i T-1 i a trenta (30) en la resta.

- **Plasticitat:** el material serà "no plàstic", segons la Norma NLT 105/72 i 106/72.

L'execució de les obres es realitzarà de la següent manera:

Este documento ha sido firmado por Rosa Maria Torra Reventós a las 11:44 del día 16/02/2023. Mediante el código de verificación segura 2N4Q1L04344 62W6P0EWE puede comprobar la validez de la firma electrónica de los documentos firmados en la dirección web que le proporciona la entidad emisora de este documento.

- El tot-u artificial es prepararà a la central i no "in situ". L'addició d'aigua per a la compactació es farà també a la central o, si la direcció facultativa ho autoritza, la humidificació es podrà fer "in situ" amb trànsits que no siguin ni el T-0 ni el T-1. La humitat "òptima de compactació" deduïda de l'assaig Proctor Modificat podrà ser ajustada a la composició i forma d'actuació de l'equip de compactació segons els assaigs realitzats en tram de prova.

- El material no s'estendrà fins que no s'hagi comprovat que la superfície sobre la qual s'ha d'assentar, tingui les condicions de qualitat i les rasants indicades en els plànols. S'estendrà per tongades amb un gruix comprès entre deu i trenta centímetres (10 i 30 cm), agafant les precaucions necessàries per evitar-ne la segregació. Les eventuals aportacions d'aigua es faran abans de la compactació; després, l'única humidificació admissible serà la destinada a aconseguir en superfície la humitat necessària per a l'execució de la tongada següent.

- La compactació del tot-u artificial tindrà una densitat no inferior al cent per cent (100%), o el que estableixi el projecte, de la màxima obtinguda en l'assaig Proctor Modificat, segons la Norma NLT 108/72. Quan s'utilitzi en calçades per trànsit T-3 o T-4 o en vorals, tindrà una densitat no inferior a noranta-set per cent (97%), o el que estableixi el projecte, del Proctor Modificat. S'utilitzarà la maquinària més adient tenint en compte la proximitat dels habitatges.

- La superfície acabada no podrà sobrepassar la teòrica en cap punt, ni diferir d'aquesta en més de quinze mil.límetres (15 m/m) en calçades de trànsit T-0, T-1, i T-2, n i de vint mil.límetres (20 m/m), en la resta.

La base de tot-u artificial s'executarà sempre que les condicions climatològiques no hagin produït alteracions en l'humitat del material.

Amidament i abonament

Es mesurarà i s'abonarà segons estableixi el quadre de preus corresponent a la partida d'obra del projecte.

El canvi de mètode de compactació o de la maquinària no implica canvi de preu.

503 SORRA DRENANT i ANTICONTAMINANT

Es defineix com a capa de sorra de riu anticontaminant i drenant el material situat entre el terreny natural i la capa granular inferior del ferm que serveix per contribuir al drenatge i impedir la contaminació d'aquella.

Un cop ben anivellat i repassat el fons de la caixa s'estendrà i compactarà la sorra, amb una capa de cinc centímetres (5 cm) de gruix.

Queda proscrit el sauló per aquest objecte.

Amidament i abonament

Es mesurarà i s'abonarà per metres quadrats (m2) realment executats.

Este documento ha sido firmado por Rosa María Torra Reventós a las 11:44 del día 16/02/2023. Mediante el código de verificación segura 2N4Q1L04-34462W6POEWE puede comprobar la validez de la firma electrónica de los documentos firmados en la dirección web que le proporciona la entidad emisora
de este documento.

510 TOT-U

Es defineix com a tot-u el material granular, de granulometria continua, utilitzat com a capa de ferm.

S'anomena tot-u artificial al tot-u format per partícules total o parcialment triturades, en la proporció mínima que s'especifiqui en cada cas.

El tot-u natural és el material format bàsicament per partícules no triturades.

L'execució de les capes de ferm amb tot-u inclou les següents operacions:
- Estudi del material i obtenció de la fórmula de treball.
- Preparació de la superfície sobre la que es col·locarà el tot-u.
- Preparació del material i transport al lloc d'utilització.
- Extensió, humectació i compactació del tot-u.

Els materials del tot-u artificial s'obtindran de la trituració, total o parcial, de pedra de cantera o de grava natural. Els del tot-u natural s'obtindran de graveres o dipòsits naturals, sols naturals o una barreja d'ambdós.

Els materials utilitzats en capes de tot-u no seran susceptibles de patir cap tipus de meteorització ni alteració física o química apreciable sotmesos a les condicions més desfavorables que puguin existir en el lloc d'utilització. Tampoc podran originar, al posar-se en contacte amb aigua, dissolucions que puguin provocar danys a estructures o altres capes del ferm, així com contaminar el sòl o corrents d'aigua.

Composició química

El contingut ponderal de compostos de sofre totals (expressats en SO_3) serà inferior al cinc per mil (0,5%) si el material està en contacte amb capes tractades amb ciment, o inferior a l'u per cent (1%) en la resta de casos.

Neteja

Els materials no tindran terrossos d'argila, margues, matèria orgànica o qualsevol altre que pugui afectar la durabilitat de la capa.

Pel tot-u artificial, el coeficient de neteja serà inferior a dos (2).

L'equivalent de sorra (EA) del material del tot-u artificial complirà:

T00 a T1	T2 a T4 i voravies de T00 a T2	Voravies de T3 i T4
EA>40	EA>35	EA>30

L'equivalent de sorra (EA) del material del tot-u natural complirà:

T00 a T1	T2 a T4 i vorals de T00 a T2	Vorals de T3 i T4
EA>35	EA>30	EA>25

Plasticitat

El material serà no plàstic.

Resistència a la fragmentació

El coeficient de Los Ángeles (LA) dels àrids pel tot-u artificial serà inferior a:

T00 a T2	T3, t4 i vorals
30	35

I pel tot-u natural complirà:

T00 a T2	T3, t4 i vorals
35	40

Tipus i composició del material

La granulometria del material haurà d'estar compresa dins d'algun dels fusos fixats per les taules següents:

* Tot-u artificial

Tipus	Obertura dels tamisos UNE-EN-933-2 (mm)								
	40	25	20	8	4	2	0,500	0,250	0,063
ZA25	100	75-100	65-90	40-63	26-45	15-32	7-21	4-16	0-9
ZA20	-	100	75-100	45-73	31-54	20-40	9-24	5-18	0-9
ZAD20	-	100	65-100	30-58	14-37	0-15	0-6	0-4	0-2

* Tot-u natural

Tipus	Obertura dels tamisos UNE-EN-933-2 (mm)									
	50	40	25	20	8	4	2	0,500	0,250	0,063
ZN40	100	80-95	65-90	54-84	35-63	22-46	15-35	7-23	4-18	0-9
ZN25	-	100	75-95	65-90	40-68	27-51	20-40	7-26	4-20	0-11
ZN20	-	-	100	80-100	45-75	32-61	25-50	10-32	5-24	0-11

1L043446 2W6POEWE puede comprobar la validez de la firma electrónica de los documentos firmados en la dirección web que le proporciona la entidad emisora

Equip necessari per a l'execució de les obres

Per a l'execució del tot-u no es podrà utilitzar cap equip que no hagi aprovat prèviament el Director de l'Obra, després de l'execució del tram de prova.

Central de fabricació del tut-u artificial

La dosificació dels materials es realitzarà mitjançant sistemes ponderals, mitjançant dosificadors ponderals independents per cadascuna de les fraccions de l'àrid. La precisió del dosificador serà superior al dos per cent (±2%).

L'aigua afegida es controlarà mitjançant un cabalímetre, de precisió superior al dos per cent (±2%), i un totalitzador amb indicador a la cabina de comandament de la central.

Els equips de mescla hauran d'assegurar la completa homogeneïtat dels components, complint amb les toleràncies fixades.

Transport

El tot-u es transportarà al lloc d'utilització mitjançant camions de caixa oberta, llisa i estanca, perfectament neta. El camió haurà de col·locar una lona o altres elements adequats per protegir-la durant el transport.

Equips d'extensió

El Director de les Obres determinarà, i aprovarà, els equips d'extensió del tot-u, així com l'amplada mínima i màxima d'extensió.

Equip de compactació

Tots els compactadors hauran de ser autopropulsats, amb inversors de sentit de la marxa d'acció suau.

La composició de l'equip de compactació es determinarà en el tram de prova, i estarà format, com a mínim, per un (1) compactador vibratori de corrons metàl·lics.

El Director de les Obres haurà d'aprovar l'equip de compactació a utilitzar, la seva composició, i les característiques de cadascun dels elements que el componen, que hauran de ser els necessaris per aconseguir una compacitat adequada i homogènia del tot-u en tot el seu gruix.

Execució de les obres

L'execució de les obres s'ha de fer de la manera següent:

- La producció del material no s'iniciarà fins que el Director de les Obres hagi aprovat la corresponent fórmula de treball, on s'indicarà l'identificació i proporció (en sec) de cada fracció a l'alimentació, la granulometria del tot-u pels tamisos establerts a la definició dels fus granulomètric, l'humitat de compactació i la densitat mínima a assolir.

- El tot-u s'estendrà una vegada comprovat que la superfície sobre la qual s'ha d'assentar tingui les condicions de qualitat i les rasants indicades en els plànols. Previ a l'estesa caldrà aprovar la superfície d'assentament.

- El contingut òptim d'humitat es determinarà a la fórmula de treball. Si el tot-u s'ha fabricat en central, l'addició d'aigua de compactació s'haurà de realitzar també en central. Pels demés casos, si fos necessari afegir aigua, s'haurà de realitzar abans de l'estesa del material. També es procedirà a homogeneïtzar el material, si fos necessari, abans de la seva estesa.

- Els materials s'han d'estendre adoptant les precaucions necessàries per evitar la segregació o contaminació. Aquesta operació es realitzarà en tongades de gruix no superior als trenta centímetres (30 cm).

- Per categories de trànsit pesat T00 a T2, la compactació del tot-u artificial es realitzarà fins assolir una densitat no inferior al cent per cent (100%) de la màxima de referència, obtinguda mitjançant l'assaig Proctor Modificat. Per categories de trànsit pesat T3, T4 i vorals, s'admetrà una densitat no inferior al noranta-vuit per cent (98%) de la màxima de referència obtinguda mitjançant l'assaig Proctor Modificat. Per tot-u natural també s'admetrà una densitat no inferior al noranta-vuit per cent (98%) de la màxima de referència obtinguda mitjançant l'assaig Proctor Modificat.

- La compactació es realitzarà de forma contínua i sistemàtica, seguint el pla aprovat pel Director de les obres en funció dels resultats del tram de prova.

- La rasant de la superfície acabada no podrà superar a la teòrica en cap punt, ni quedar per sota d'ella en més de quinze mil·límetres (15mm) .

- El tot-u es podrà col·locar en obra sempre que les condicions meteorològiques no hagin produït alteracions en la humitat del material, tals que superin les toleràncies especificades en la fórmula de treball.

- La sub-base de tot-u natural, s'executarà quan la temperatura ambient, a l'ombra, sigui superior a dos graus centígrads (2), i s'hauran de suspendre els treballs quan la temperatura baixi per sota d'aquest límit.

Tram de prova

Previ a l'inici de l'estesa del tot-u, serà preceptiva la realització la realització d'un tram de prova, per comprovar la fórmula de treball, la forma d'actuació dels equips d'estesa i compactació, i especialment, del pla de compactació.

No es podrà procedir a la producció sense que el Director de les Obres hagi autoritzat l'inici en les condicions acceptades després del tram de prova.

Este documento ha sido firmado por Rosa Maria Torra Reventós a las 11:44 del día 16/02/2023. Mediante el código de verificación segura 2N4Q de este documento.

Este documento ha sido firmado por Rosa Maria Torra Reventós a las 11:44 del día 16/02/2023. Mediante el código de verificación segura 2N4Q1L04344 62W6POEWE puede comprobar la validez de la firma electrónica de los documentos firmados en la dirección web que le proporciona la entidad emisora de este documento.

Amidament i abonament

Es mesurarà i s'abonarà segons estableixi el quadre corresponent a la partida d'obra del projecte.

No seran d'abonament els excessos laterals, ni el material utilitzat per compensar minvaments d'espessor de capes subjacents.

El canvi del mètode de compactació o de la maquinària no implica canvi de preu.

516 ESTESES DE SAULÓ

Es defineix com a paviment de sauló el paviment de granit meteoritzat cribat constituït per una capa de 10 cm d'aquest material -estabilitzat o no- degudament compactat, per tenir una superfície més regular i homogènia per a ús de vianants i zones de jocs infantils.

El tipus de sauló, així com la seva granolumetria haurà de tenir l'autorització de la Direcció Facultativa abans de la seva col·locació.

Si s'ha d'estabilitzar, es farà amb un 2% de calç aèria del tipus I.

La mescla de sauló i calç s'ha de fer fins a aconseguir un color uniforme.

El contingut de calç aèria tipus I serà ³ 2%.

El contingut de calç aèria respecte al pes sec de sauló serà ± 0,3%.

L' execució inclou les operacions següents:

- Anivellament del terreny existent.
- Estesa i anivellament del sauló, amb un pendent màxim de l'1,5% i mínim del 0,07%.
- Regar i compactar, la compactació serà ³ 95% del P.M.

El sauló ha d'estar exempt d'argiles, brutícies i matèries estranyes.

Amidament i abonament

Es mesurarà i s'abonarà per metres quadrats (m3), realment executats.

Este documento ha sido firmado por Rosa Maria Torra Reventós a las 11:44 del día 16/02/2023. Mediante el código de verificación segura 2N4Q1L043446 2W6POEWE puede comprobar la validez de la firma electrónica de los documentos firmados en la dirección web que le proporciona la entidad emisora

530 REGS D'EMPRIMACIÓ

Es defineix com a Regs d'Emprimació l'aplicació d'un lligant hidrocarbonat sobre una capa granular, prèvia a la col·locació sobre aquesta d'una capa de tractament bituminós.

Lligant hidrocarbonat

El tipus de lligant hidrocarbonat a utilitzar haurà de ser d'algun dels següents tipus:

+ FM100, complint les prescripcions de l'article 212 del Plec.
+ EAI, ECI, EAL-1 o ECL-1, complint les prescripcions de l'article 213 del Plec, i s'hagi demostrat, en el tram de prova, la seva idoneïtat i compatibilitat amb el material granular a emprimar.

Àrids de cobertura

En el cas eventual d'haver d'utilitzar àrid de cobertura, aquest serà sorra natural, sorra de cantera o barreja d'ambdues.

Tot l'àrid haurà de passar pel tamís 4 mm de la UNE-EN 933-2, i no podrà contenir més d'un quinze per cent (15%) de partícules inferiors al tamís 0,063 mm de la UNE-EN 933-2.

L'àrid estarà exempt de pols, brutícia, terrossos d'argila, matèria vegetal, margues o altres matèries estranyes.

El resultat de l'equivalent de sorra de l'àrid, segons la UNE-EN 933-8, serà superior a quaranta (40).

El material serà "no plàstic", segons UNE 103104.

Dotació

La dotació del lligant i l'àrid de cobertura les fixarà el Director de les Obres a la vista de les proves realitzades a l'obra.

La dotació de lligant no serà inferior, en cap cas, a cinc-cents grams per metre quadrat (500 g/m^2) de lligant residual. Mentre que la dotació de l'àrid de cobertura estarà compresa entre els quatre i els sis litres per metre quadrat (4-6 l/m^2).

Execució de les obres

Es comprovarà que la superfície sobre la que s'hagi d'efectuar el reg d'emprimació compleix les condicions especificades per l'unitat d'obra corresponent, i no té un excés d'humitat.

El reg d'emprimació només es podrà aplicar quan la temperatura ambient sigui superior als deu graus Celsius (10ºC) i no hi hagi perill de precipitacions atmosfèriques.
L'aplicació del reg d'emprimació es coordinarà amb la posta en obra de la capa bituminosa sobreposada a ell, de forma que el lligant hidrocarbonat no hagi perdut la seva efectivitat com a element d'unió.

Amidament i abonament

El lligant hidrocarbonat utilitzat en regs d'emprimació s'abonarà per tones mètriques (T) realment utilitzades i pesades en una bàscula contrastada. L'abonament d'aquesta partida inclou la preparació de la superfície existent i l'aplicació del lligant hidrocarbonat.

L'àrid, eventualment utilitzat en el reg d'emprimació, s'abonarà per tones mètriques (T) realment utilitzades i pesades directament en una bàscula contrastada. L'abonament inclourà l'extensió de l'àrid.

Este documento ha sido firmado por Rosa Maria Torra Reventós a las 11:44 del día 16/02/2023. Mediante el código de verificación segura 2N4Q1L04344 62W6P0EWE puede comprobar la validez de la firma electrónica de los documentos firmados en la dirección web que le proporciona la entidad emisora de este documento.

531 REGS D'ADHERÈNCIA

Es defineix com a Regs d'Adherència l'aplicació d'una emulsió bituminosa sobre una capa tractada amb lligants hidrocarbonats o conglomerants hidràulics , prèvi a la col·locació sobre d'aquesta de qualsevol tipus de capa bituminosa que no sigui un tractament superficial amb grava, o una lletada bituminosa.

Emulsió bituminosa

El tipus d'emulsió bituminosa a utilitzar haurà de ser d'algun dels següents tipus:

+ EAR-1 o ECR-1, complint les prescripcions de l'article 213 del Plec.
+ ECR-1-m o ECR-2-m, complint les prescripcions de l'article 216 del Plec.

Dotació

La dotació de l'emulsió bituminosa la determinarà el Director de les Obres a la vista de les proves realitzades a l'obra.

La dotació d'emulsió bituminosa no serà inferior, en cap cas, a dos-cents cinquanta grams per metre quadrat (250 g/m^2) de lligant residual quan la capa superior sigui una mescla bituminosa en calent.

Execució de les obres

Es comprovarà que la superfície sobre la que s'hagi d'efectuar el reg d'adherència compleix les condicions especificades per l'unitat d'obra corresponent.

El reg d'adherència només es podrà aplicar quan la temperatura ambient sigui superior als deu graus Celsius (10ºC) i no hi hagi perill de precipitacions atmosfèriques.
L'aplicació del reg d'adherència es coordinarà amb la posta en obra de la capa bituminosa sobreposada a ell, de forma que l'emulsió bituminosa hagi curat o trencat, però sense que hagi perdut la seva efectivitat com a element d'unió.

Amidament i abonament

L'emulsió bituminosa utilitzat en regs d'adherència s'abonarà per tones mètriques (T) realment utilitzades i pesades en una bàscula contrastada. L'abonament d'aquesta partida inclou la preparació de la superfície existent i l'aplicació de l'emulsió.

542 MESCLES BITUMINOSES EN CALENT

Es defineix com a mescla bituminosa en calent la combinació d'un lligant hidrocarbonat, àrids (inclòs la pols mineral) i, eventualment additius, de forma que totes les partícules de l'àrid queden recobertes per una partícula homogènia de lligant. El procés de fabricació implica escalfar el lligant i els àrids (excepte, eventualment, la pols mineral d'aportació), i la posta en obra s'ha de realitzar a una temperatura molt superior a l'ambient.

Materials

***a)* Lligant hidrocarbonat**

S'emprarà, per a totes les capes, el Betum asfàltic de penetració B-60/70. El lligant hidrocarbonat haurà de complir totes les especificacions dels corresponents articles d'aquest Plec, en especial, les fixades per l'article 211.

***b)* Àrids**

Es podran utilitzar àrids naturals o artificials sempre que compleixin les especificacions recollides en aquest article.

Àrid gruixut

Es defineix com a àrid gruixut la fracció d'aquest que queda retinguda en el sedàs 2,0 mm de la UNE-EN 933-2.

Provindrà de la trituració de la pedra de pedrera o grava natural, es compondrà d'elements nets, sòlids i resistents, d'una uniformitat segons normativa, sense pols, brutícia, terrossos d'argila, matèria vegetal, margues i d'altres materials estranys que puguin afectar la durabilitat de la capa.

El coeficient de desgast mesurat per l'assaig de Los Ángeles, segons la Norma UNE-EN 1097-2, serà inferior a trenta (30) en capes de base i vint-i-cinc (25) en capes intermèdies o de rodament.

Àrid fi

Es defineix com a àrid fi la fracció de l'àrid total que passa pel sedàs 2,0 mm i retinguda pel tamís 0,063 mm de la UNE-EN 933-2.

Procedirà de la trituració de pedra de cantera o grava natural en la seva totalitat, o en part de jaciments naturals. La proporció d'àrid fi no triturat a utilitzar en la mescla serà inferior al vint per cent (20%), en % en massa del total d'àrids, inclosa la pols mineral.

En cap cas la proporció d'àrid fi no triturat podrà superar la d'àrid fi triturat.

2W6POEWE puede comprobar la validez de la firma electrónica de los documentos firmados en la dirección web que le proporciona la entidad emisora

Es compondrà d'elements nets, sòlids i resistents, d'una uniformitat raonable, sense pols, brutícia, terrossos d'argila, matèria vegetal, margues i d'altres matèries estranyes.

El coeficient de desgast mesurat per l'assaig Los Ángeles serà el mateix que per l'àrid gruixut.

Pols mineral

Es defineix com a pols mineral la fracció de l'àrid total que passa pel sedàs 0,063 mm de la UNE-EN 933-2.

La pols mineral provindrà dels àrids, separant-la d'ells per mitjà dels ciclons de la central de fabricació, o aportant-la a la mescla per separat d'aquells com a producte comercial especialment preparat. La proporció de pols mineral d'aportació a utilitzar en la mescla serà superior al cinquanta per cent (50%), en % en massa de la resta de pols mineral, exclosa la part adherida als àrids.

c) Additius

El Director de les Obres determinarà els additius que es podran utilitzar, fixant les especificacions que hauran de complir tant els additius com les mescles bituminoses resultants.

La dosificació i dispersió homogènia de l'additiu seran aprovades pel Director de les Obres.

Tipus i composició de la mescla bituminosa

El tipus de mescla bituminosa en calent a utilitzar en funció del tipus i espessor de la capa de ferm serà el següent:

Tipus de capa	Espessor (cm)	Tipus de mescla
Capa de rodament	4-5	D-12
Capa intermèdia	5-10	D-20 o S-20
Capa de base	7-15	G-20

Complint els àrids les següents condicions de granolumetria, que s'obtindrà combinant les diferents fraccions dels àrids (inclòs la pols mineral):

Tipus de mescla	Obertura dels tamisos UNE-EN 933-2 (mm)										
	40	**25**	**20**	**12,5**	**8**	**4**	**2**	**0,500**	**0,250**	**0,125**	**0,063**
D12	-	-	100	80-95	64-79	44-59	31-46	16-27	11-20	6-12	4-8
D20	-	100	80-95	65-80	55-70	44-59	31-46	16-27	11-20	6-12	4-8

S20	-	100	80-95	64-79	50-66	35-50	24-38	11-21	7-15	5-10	3-7
G20	-	100	75-95	55-75	40-60	25-42	18-32	7-18	4-12	3-8	2-5

La dotació mínima de lligant hidrocarbonat de la mescla bituminosa en calent, en % en massa sobre el total de l'àrid sec, inclosa la pols mineral, complirà:

Tipus de capa	Tipus de mescla	Dotació mínima (%)
Rodament	Densa	4,75
Intermèdia	Densa i semidensa	4,0
Base	Grossa	3,5

El contingut òptim del lligant hidrocarbonat es determinarà mitjançant assaigs al laboratori.

A més, la relació ponderal entre els continguts de pols mineral i lligant hidrocarbonat de les mescles serà:

Tipus de capa	Relació
Rodament	1,3
Intermèdia	1,2
Base	1,1

Central de fabricació de mescles bituminoses en calent

Les mescles bituminoses en calent es fabricaran per mitjà de centrals de mescla contínua o discontínua, capaces de manejar simultàniament en fred el número de fraccions de l'àrid que exigeixi la fórmula de treball adoptada.

Transport

El transport es realitzarà mitjançant camions de caixa llisa i estanca, perfectament neta, i tractada per evitar que la mescla bituminosa s'adhereixi a ella.

La forma i altura de la caixa serà tal que, durant l'operació d'abocar el producte a l'estenedora, el camió només la toqui a través dels rodets col·locats amb aquesta finalitat.

Els camions tindran una lona o altres elements adequats per protegir la mescla bituminosa en calent durant el transport.

Estenedores

El Director de les Obres determinarà, i aprovarà els equips d'extensió de la mescla bituminosa en calent, així com l'amplada mínima i màxima d'extensió.

Equip de compactació

Este documento ha sido firmado por Rosa Maria Torra Reventós a las 11:44 del día 16/02/2023. Mediante el código de verificación segura 2N4Q1L043446 de este documento.

Este documento ha sido firmado por Rosa Maria Torra Reventós a las 11:44 del día 16/02/2023. Mediante el código de verificación segura 2N4Q1L043446 2W6POEWE puede comprobar la validez de la firma electrónica de los documentos firmados en la dirección web que le proporciona la entidad emisora de este documento.

Tots els tipus de compactadores hauran de ser autopropulsades, amb inversors de sentit de la marxa d'acció suau, i amb dispositius de neteja de les llantes o pneumàtics durant la compactació, i per mantenir-los humits en cas necessari.

La composició mínima de l'equip de compactació estarà formada per una (1) compactadora vibratòria de corrons metàl·lics o mixta, i una (1) compactadora de pneumàtics.

El Director de les Obres haurà d'aprovar l'equip de compactació a utilitzar, la seva composició, i les característiques de cadascun dels elements que el componen, que hauran de ser els necessaris per aconseguir una compacitat adequada i homogènia de la mescla en tot el seu espessor.

Execució de les obres

L'execució de les obres s'ha de fer de la manera següent:

- La fabricació i posta en obra de la mescla no s'iniciarà fins que el Director de les Obres hagi aprovat la corresponent fórmula de treball, estudiada a laboratori i verificada a la central de fabricació. La fórmula de treball fixarà com a mínim l'identificació i proporció de cada fracció de l'àrid a l'alimentació i, només en cas de ser necessari, després de la seva classificació en calent; la granulometria dels àrids combinats, inclòs la pols mineral; tipus i característiques del lligant hidrocarbonat; dosificació del lligant hidrocarbonat tenint en compte els materials disponibles i, si és necessari, la de la pols mineral d'aportació i additius; tipus i dotació de les addicions i la densitat mínima a aconseguir; temperatura mínima de la mescla a la descàrrega des dels elements de transport; i temperatura mínima de la mescla a l'iniciar i acabar la compactació.
- Previ a l'estesa de la mescla bituminosa en calent, es comprovarà la regularitat superficial i l'estat de la superfície sobre la que s'estendrà. El Director de les Obres haurà d'aprovar la superfície d'assentament.
- En el moment de descarregar la mescla del camió a l'estenedora, la temperatura de la mescla no podrà ser inferior a l'especificada a la fórmula de treball.
- L'estesa de la mescla s'iniciarà des de l'extrem inferior, i es realitzarà per franges longitudinals. Es fixarà l'amplada de les franges longitudinals per tal de minimitzar el nombre de juntes.
- La rasant de la superfície acabada s'ajustarà a la rasant i secció transversal indicada en els Plànols, amb una tolerància de deu mil·límetres (10 mm). L'espessor de qualsevol capa no podrà ser inferior al previst a la secció tipus dels plànols.
- La compactació es realitzarà segons el pla aprovat pel Director de les Obres en funció del tram de prova. La compactació s'allargarà fins aconseguir una densitat del noranta-vuit per cent (98%) de la de referència, per capes de gruix igual o superior a sis centímetres (6 cm). Per capes de gruix inferior a sis centímetres (6 cm) s'acceptaran densitats del noranta-set per cent (97%) de la de referència.

- Només es realitzaran juntes longitudinals o transversals quan siguin inevitables. Les juntes de capes consecutives hauran d'estar separades un mínim de cinc metres (5 m) les transversals, i quinze centímetres (15 cm) les longitudinals.

Tram de prova

Previ a l'inici de la posta en obra de cada tipus de mescla bituminosa en calent, serà preceptiva la realització del corresponent tram de prova per comprovar la fórmula de treball, la forma d'actuació dels equips d'estesa i compactació i, especialment, el pla de compactació.

La producció s'iniciarà una vegada el Director de les Obres n'hagi autoritzat l'inici, i en les condicions acceptades després del tram de prova.

Limitacions de l'execució

No es podrà estendre la mescla bituminosa en calent quan:

- La temperatura ambient a l'ombra sigui inferior a vuit graus Celsius (8ºC). O amb vent intens, o després d'una gelada.
- Quan es produeixin precipitacions atmosfèriques.

La capa compactada es podrà obrir a la circulació quan recuperi la temperatura ambient a tot el seu gruix.

Amidament i abonament

La preparació de la superfície existent no és objecte d'abonament ni està inclosa dins d'aquesta unitat d'obra.

La fabricació i posta en obra de mescles bituminoses en calent es mesurarà i abonarà per tones mètriques (T), segons el tipus, obtingudes multiplicant les amplades indicades per a cada capa en els plànols, pels gruixos mitjos i densitats mitjanes deduïdes dels assajos de control de qualitat de cada lot. Aquest abonament inclou els àrids, inclús els procedents del reciclat de mescles bituminoses, en cas de ser-hi, així com el de la pols mineral. El Contractista no tindrà dret a reclamar l'abonament dels excessos laterals, així com tampoc dels excessos de gruix per correcció de minvaments en capes subjacents. El preu inclou la neteja i protecció de vorades i l'anivellació de totes les tapes i reixes de registre existents.

El lligant hidrocarbonat utilitzat en la fabricació de mescles bituminoses en calent s'abonarà per tones (T), obtingudes multiplicant l'amidament abonable de fabricació i posta en obra per la dotació mitja de lligant deduïda dels assajos de control de cada lot.

En cap cas serà d'abonament l'utilització d'activants o additius, ni tampoc el lligant residual del material reciclat de mescles bituminoses, si n'hi hagués.

Este documento ha sido firmado por Rosa María Torra Reventós a las 11:44 del día 16/02/2023. Mediante el código de verificación segura 2N4Q1L04434462W6POEWE puede comprobar la validez de la firma electrónica de los documentos firmados en la dirección web que le proporciona la entidad emisora
de este documento.

550 PAVIMENT DE FORMIGÓ

Es defineix com a paviment de formigó vibrat el constituït per un conjunt de lloses de formigó en massa separades per juntes transversals, o per una llosa continua de formigó armat, en ambdós casos eventualment dotats de juntes longitudinals, i que es col·loquen en obra amb una consistència del formigó tal que requereix l'utilització de vibradors interns per a la seva compactació i extensió i acabat superficial amb maquinària específica per aquesta unitat d'obra.

L'execució del paviment de formigó vibrat inclou les següents operacions (relació no exhaustiva):

- Estudi i obtenció de la fórmula de treball
- Preparació de la superfície d'assentament
- Fabricació del formigó
- Transport del formigó
- Col·locació dels elements de guia
- Col·locació dels elements de les juntes
- Posta en obra del formigó i col·locació de les armadures en els paviments continus de formigó armat
- Execució de juntes en fresc
- Acabat
- Protecció i curat del formigó
- Segellat de les juntes

Materials

Ciment

No s'utilitzaran ciments d'aluminat de calci, ni barreges de ciment amb addicions que no s'hagin realitzat en centrals de fabricació de ciment.

Aigua

L'aigua haurà de complir les prescripcions de l'article 280 d'aquest Plec.

Àrid

L'àrid complirà les prescripcions de l'article 610 d'aquest Plec i les prescripcions addicionals contingudes en aquest article.

Els àrids no seran susceptibles de cap tipus de meteorització o alteració fisico-quimica apreciable sota les condicions més desfavorables que, presumiblement, es puguin donar a la zona d'utilització. Tampoc podran donar origen, amb l'aigua, a dissolucions que puguin causar danys a estructures o altres capes de ferm, o contaminar corrents d'aigua.

El Director de les obres fixarà els assajos a realitzar per determinar l'inalterabilitat del material.

a) Àrid gros

Es defineix com a àrid gros a la part de l'àrid total retinguda en el tamís 4 mm de la UNE-EN 933-2.

La mida màxima de l'àrid no serà superior a quaranta mil·límetres (40 mm), ni a la meitat (1/2) del gruix de la capa on s'hagi d'utilitzar. Es subministrarà com a mínim en dos (2) fraccions granulomètriques diferenciades.

El coeficient de desgast de Los Àngeles, segons la UNE-EN 1097-2, haurà de ser inferior a trenta-cinc (35).

b) Àrid fi

Es defineix com a àrid fi a la part de l'àrid total que passa pel tamís 4 mm i és retinguda pel tamís 0,063 mm de la UNE-EN 933-2.

L'àrid fi serà, en general, una sorra natural rodada. No està permès utilitzar sorra provinent del matxuqueig, excepte si el Director de les obres, ho autoritza. En aquest cas, el Director definirà la proporció d'àrid de matxuqueig que es podrà utilitzar.

La proporció de partícules silicatades, segons la NLT-371, no serà inferior al trenta-cinc per cent (35%) i procedent d'un àrid gros amb coeficient de puliment accelerat no inferior a cinquanta centèsimes (0,50).

L'equivalent de sorra de l'àrid fi, segons la UNE-EN 933-8 no serà inferior a vuitanta (80).

La corba granulomètrica de l'àrid fi estarà compresa dins dels límits de la taula següent (% que passa acumulat, en massa):

Mida dels tamisos UNE-EN 933-2 (mm)						
4	2	1	0,500	0,250	0,125	0,063
81-100	58-85	39-68	21-46	7-22	1-8	0-4

Additius

El Director de les obres establirà la necessitat d'utilitzar additius, i la forma com s'han d'utilitzar, d'acord amb les condicions d'execució, les característiques de l'obra i les condicions climàtiques. Els additius hauran de complir les condicions establertes a la UNE-EN 934-2.

Només s'autoritzarà la utilització d'aquells additius les característiques dels quals, i especialment el seu comportament i efectes sobre la mescla a l'utilitzar-los en les proporcions previstes, vinguin garantides pel fabricant.

Este documento ha sido firmado por Rosa María Torra Reventós a las 11:44 del día 16/02/2023. Mediante el código de verificación segura 2N4Q1L04-34462W6POEWE puede comprobar la validez de la firma electrónica de los documentos firmados en la dirección web que le proporciona la entidad emisora de este documento.

Passadors i barres d'unió

Els passadors estaran constituïts per barres llises d 'acer, de vint-i-cinc mil·límetres (25mm) de diàmetre i cinquanta centímetres (50cm) de longitud, complint el prescrit a la UNE-36541. L'acer serà del tipus S-275-JR, segons la UNE 10025.

Els passadors estaran recoberts en tota la seva longitud amb un producte que eviti la seva adherència al formigó. Tindran la superfície llisa i no presentaran irregularitats ni rebaves, motiu pel qual els extrems es tallaran amb serra i no amb cisalla. A les juntes de dilatació, un dels seus extrems es protegirà amb una funda de longitud compresa entre cinquanta i cent mil·límetres (50 a 100 mm), plena de material compressible que permeti un desplaçament horitzontal igual o superior al del material de replè de la pròpia junta.

Les barres d'unió seran corrugades, de dotze mil·límetres (12mm) de diàmetre i vuitanta centímetres (80cm) de longitud, i compliran l'article 240 d'aquest Plec.

Barres per paviments continus de formigó armat

Les barres per paviments continus de formigó armat seran d'acer B-500-S o B-500-SD, i hauran de complir les exigències de l'article 240 d'aquest Plec.

Les barres longitudinals tindran un diàmetre nominal mínim de vint mil·límetres (20mm) en paviments amb vint-i-dos centímetres (22cm) o més de gruix, i de setze mil·límetres (16mm) per gruixos de paviment inferiors a aquest valor. Les barres transversals seran de dotze mil·límetres en tots els casos.

Totes les barres s'uniran mitjançant soldadures.

Materials per juntes

A) Materials per a la formació de juntes

Els materials de replè en juntes de dilatació hauran de complir la UNE 41107. El seu gruix estarà comprès entre els quinze i divuit mil·límetres (15 a 18 mm).

Per a la formació de juntes en fresc es podran utilitzar materials rígids que no absorbeixin aigua, o tires de plàstic amb un gruix mínim de trenta-cinc centèsimes de mil·límetre (0,35 mm). Aquesta materials els haurà d'aprovar el Director de les obres.

B) Materials pel segellat de les juntes

Haurà de ser un material suficientment resistent als agents exteriors i capaç d'assegurar l'estanqueïtat de les juntes sense desenganxar-se dels paraments de les lloses. Serà d'algun dels tipus següents:

- Silicones autoanivellants.
- Materials bituminosos de segellat.

- Materials elastomèrics de dos components, d'aplicació en fred.
- Perfils extrusionats de policloroprè.

Tipus i composició del formigó

La resistència característica a flexotracció a vint-i-vuit (28) dies, referida a provetes prismàtiques de secció quadrada, de quinze centímetres (15cm) de costat i seixanta centímetres (60cm) de longitud, fabricades i conservades a l'obra, segons la UNE-83301, admetent la seva compactació amb taula vibrant, i assajades segons UNE-83305, serà d'algun dels tipus indicats a la taula següent:

Tipus de formigó per paviment	Resistència característica mínima a flexotracció a 28 dies (MPa)
HP-4,5	4,5
HP-4,0	4,0
HP-3,5	3,5

La dosificació de ciment no serà inferior a tres-cents quilograms per metre cúbic (300 kg/m3) de formigó fresc, i la relació ponderal aigua/ciment (a/c) no serà superior a quaranta-sis centèsimes (0,46).

Especificacions de l'unitat acabada

Resistència

La resistència característica a flexotracció a vint-i-vuit (28) dies complirà l'indicat a la taula anterior.

Alineació, rasant, gruix i amplada

Les desviacions en planta respecte l'alineació teòrica no podran ser superiors a tres centímetres (3 cm).

La rasant de la superfície acabada no podrà quedar per sota de la teòrica en més de deu mil·límetres (10 mm), ni superar a aquesta en cap punt.

La superfície de la capa haurà de tenir les pendents adequades.

El gruix del paviment no podrà ser inferior, en cap punt, al previst a la secció tipus dels Plànols.

En tots els perfils es comprovarà l'amplada del paviment, que a cap punt podrà ser inferior a la teòrica deduïda de la secció tipus dels Plànols.

Regularitat superficial

L'Índex de Regularitat Internacional (IRI), segons la NLT-330, haurà de complir (valors en dm/hm):

Este documento ha sido firmado por Rosa Maria Torra Reventós a las 11:44 del día 16/02/2023. Mediante el código de verificación segura 2N4Q1L04344 62W6P0EWE puede comprobar la validez de la firma electrónica de los documentos firmados en la dirección web que le proporciona la entidad emisora de este documento.

Percentatge d'hectòmetres	IRI (dm/hm)
50	<1,5
80	<1,8
100	<2,0

Textura superficial

La superfície de la capa haurà de presentar una textura uniforme i exempta de segregacions.

La profunditat de la textura superficial, determinada pel mètode del cercle de sorra, segons NLT-335, haurà d'estar compresa entre seixanta centèsimes de mil·límetre (0,60mm) i noranta centèsimes de mil·límetre (0,90mm).

Limitacions de l'execució

S'interromprà el formigonat quan plogui amb una intensitat tal que el Director de les obres consideri que pugui provocar la deformació del contorn de les lloses o la pe`rdua de textura superficial del formigó fresc.

El formigó s'haurà d'abocar a obra en un termini màxim de quaranta-cinc minuts (45min) comptats a partir de l'introducció del ciment i els àrids en el mesclador.

No podrà passar més d'una hora (1h) entre la fabricació del formigó i el seu acabat.

El formigonat del paviment s'aturarà amb l'antelació suficient per tal que es pugui n concloure els treballs amb llum natural.

Si es formigona en dues (2) capes, la segona s'estendrà el més aviat possible, i abans que comenci la presa del formigó de la primera. En qualsevol dels casos, entre la posta en obra de les dues capes no podrà passar més d'una hora (1h)..

Si s'interromp la posta en obra per un període de temps superior a mitja hora (1/2h), caldrà cobrir el front de formigonat de forma que s'eviti l'evaporació de l'aigua. Si aquest període de temps fos superior al màxim admès entre la fabricació i posta en obra del formigó, es disposarà una junta de formigonat transversal.

En temps calorós

Caldrà extremar les precaucions per evitar dessecacions superficials i fissuracions.

En temps fred

Caldrà aturar el procés de formigonat si la temperatura ambient, amb tendència a baixar, arriba als dos graus Celsius (2ºC), i es podrà reprendre quan la temperatura ambient, amb tendència a pujar, sigui superior a tres graus Celsius negatius (-3ºC), sempre que no hi hagi gel a la superfície i s'adoptin les precaucions indicades pel Director de les obres.

Amidament i abonament

Els amidaments es realitzaran sobre Plànols.

El paviment de formigó completament acabat, inclòs la preparació de la superfície de recolzament, s'abonarà per metres cúbics (m3).

El preu inclou l'abonament dels additius, així com l'execució de les juntes de dilatació, armadures, encofrats, làmines separadores, passadors, segellat, acabat, talls del material i curat.

560 FORMACIÓ DE PAVIMENTS DE PANOT

Definició

Es defineix el panot com a la rajola formada per una capa d'empremta de morter ric en ciment, àrid fi i, en casos particulars, colorats, que formen la cara, i una segona capa de base de morter menys ric en ciment i àrid més gruixut, que constitueix el dors.

Materials

Se n'estableixen els tipus següents:

a) 20 x 20 x 4 cm i la cara superior amb un dibuix de 4 pastilles (panot), color gris o color vermell, col·locat a l'estesa sobre base de morter en sec.

b) 20 x 40 x 6 cm, 40 x 60 x 7 cm i 60 x 60 x 7 cm, la cara superior llisa sense relleus i amb les arestes ben definides o bisellades, col·locat a l'estesa sobre base de morter pastat.

c) 40 x 40 x 5 cm, la cara superior amb un dibuix de quatre pastilles, col·locat a l'estesa sobre base de morter pastat..

El projecte pot definir altres tipus a més dels indicats.

Estarà constituït per una cara superior de desgast de dotze mil·límetres (12 mm) de gruix sobre una cara inferior de base. En tot cas, la capa de desgast serà d'un mínim de deu mil·límetres (10 mm) a tota la peça.

Compliran les especificacions que estableix la Norma UNE 127.001-90 per a ús exterior en tot allò que no sigui modificat expressament per aquest Plec Particular i, a més, han de complir:

- Desgast per fregament, en un recorregut de dos-cents cinquanta metres (250 m), una pressió de sis-cents grams per centímetre quadrat (0,6 kg/cm2) i abrasiu de carborundum per via humida, el desgast mitjà en pèrdua d'altura serà inferior a u amb cinc mil·límetres (1,5 mm).

- La variació màxima admissible en els angles serà de quatre dècimes de mil·límetre (0,4 mm).

- La rectitud de les arestes serà més gran de l'u per mil (0,001%).

- La separació d'un vèrtex qualsevol, respecte al pla format pels altres tres no serà més gran de cinc dècimes de mil·límetre (0,5 mm).

- La fletxa màxima de la diagonal no serà més gran de dos mil·límetres (2 mm).

- El coeficient d'absorció d'aigua, màxim admissible, serà d'un set per cent (7%) en pes.

- La resistència a flexió, la tensió aparent de trencada no serà més petita, per cara-tracció de cinquanta quilograms per centímetre quadrat (50 kg/cm2) i dors tracció trenta quilograms per centímetre quadrat (30 kg/cm2).

- Les llosetes no seran geladisses (25 cicles), no presentaran en la cara superior de desgast cap senyal de trencament o desperfecte.

- L'espesejament serà l'indicat per la Direcció Facultativa.

Execució

La col·locació del panot a l'estesa amb sorra-ciment inclou les operacions següents:

- Preparació i comprovació de la superfície d'assentament (formigó en massa o armat).
- Col·locació de la sorra-ciment (M-40a), amb un gruix mitjà de 2 cm.
- Afegir una capa fina de ciment portland per damunt la capa anterior.
- Col·locació de les peces de panot, sense junta (menor de 3mm). Verificació de les pendents. La superfície no presentarà irregularitats ni enfonsament a cop d'ull, ni l'aigua quedarà estancada.
- Humectació de la superfície.
- Confecció i col·locació de la beurada, abundant de ciment portland molt diluïda i una segona més rica en contingut de portland per reomplir les juntes.

La col·locació de la resta de llosetes a truc de maceta amb morter inclou les operacions següents:

- Preparació i comprovació de la superfície d'assentament (formigó en massa o armat).
- Col·locació de la capa de morter pastat M-40a amb un gruix mitjà de 2 cm.
- Humectació de les peces per col·locar
- Col·locació de les peces a truc de maceta, i sense junta. Verificació de les pendents.
- Humectació de la superfície
- Reompliment de les juntes mitjançant escombrats o amb barreja de sorra ciment en sec.

Les peces s'han de deixar netes de beurada excessiva, sense ratllar-les.

El paviment ha de formar una superfície plana, uniforme i s'ha d'ajustar a les alineacions i a les rasants previstes.

En el paviment no hi ha d'haver peces escantonades, taques ni d'altres defectes superfícials.

Este documento ha sido firmado por Rosa Maria Torra Reventós a las 11:44 del día 16/02/2023. Mediante el código de verificación segura 2N4Q1L043446 2W6POEWE puede comprobar la validez de la firma electrónica de los documentos firmados en la dirección web que le proporciona la entidad emisora de este documento.

Este documento ha sido firmado por Rosa Maria Torra Reventós a las 11:44 del día 16/02/2023. Mediante el código de verificación segura 2N4Q1L043446 2W6P0EWE puede comprobar la validez de la firma electrónica de los documentos firmados en la dirección web que le proporciona la entidad emisora de este documento.

Les peces han d'estar col·locades a tocar i alineades.

Els acords del paviment han de quedar fets contra les voreres o els murets.

Ha de tenir junts laterals de contracció cada 25 m2, de 2 cm de gruix, segellats amb sorra. Aquests junts han d'estar el més aprop possible dels junts de contracció de la base.

Els junts que no siguin de contracció han de quedar plens de beurada de ciment pòrtland.

Excepte en les zones classificades com d'ús restringit pel CTE no s'admetran les discontinuïtats següents en el propi paviment ni en els encontres d'aquest amb altres elements:

- Imperfeccions o irregularitats que suposin una diferència de nivell de més de 6 mm
- Els desnivells que no superin els 50 mm s'han de resoldre amb una pendent que no excedeixi del 25%
- En les zones interiors de circulació de persones, no presentarà perforacions o forats pels que es pugui introduir una esfera de 15 mm de diàmetre

Pendent transversal: >= 2%

Toleràncies d'execució:
- Nivell: ± 10 mm
- Planor: ± 4 mm/2 m
- Rectitud dels junts: ± 3 mm/2 m
- Replanteig: ± 10 mm

Normativa d'obligat compliment

No hi ha normativa específica.

Amidament i abonament

Cal mesurar i abonar per metres quadrats (m2) de superficie realment col·locats, descomptant escossells, o qualsevol altre forat.

En el preu s'inclou el morter de col·locació, la beurada, els talls necessaris de les peces per ajustar-les a les possibles irregularitats, la neteja de la superfície i l'anivellació de tapes de registres.

Aquests criteris inclouen l'acabament específic dels acords a les vores, sense que comporti l'ús de materials diferents d'aquells que normalment conformen la unitat.

El canvi de dibuix de la peça, nombre de pastilles o altres elements d'acabat no implica modificació de preu.

561 LLAMBORDES PREFABRICADES DE FORMIGÓ

Es defineix com a paviment de llambordes de formigó el format per peces prefabricades sobre una base de formigó o bé de sorra, que constitueixi un paviment de calçada o de vorera.

Compliran les mateixes condicions que les vorades prefabricades de formigó.

Les mesures són de vint centímetres (20 cm) de llargada, deu centímetres (10 cm) d'amplada i vuit centímetres (8 cm) de gruix, o les definides en projecte, i tindran les quatre arestes bisellades.

L'execució de les obres es realitzarà de la manera següent: es poden col·locar de dues formes: *a)* sobre una base de formigó i *b)* sobre una base de sorra.

a) Primer es prepararà la sub-base, regularitzant la superfície, col·locant sobre d'aquesta una capa de formigó H-150 consistència seca del gruix indicat al Projecte, una capa de morter pastat de dos centímetres (2 cm) de gruix, posant les llambordes, abans que aquest s'adormi, colpejant-les amb un martell fins que quedin ben assentades i la seva cara de trànsit estigui en la rasant prevista, una vegada assentades es piconarà amb una piconadora, i es reompliran les juntes amb una beurada de ciment pòrtland que es retirarà de la cara vista de les llambordes abans que s'endureixi.

b) Primer es prepararà la sub-base, regularitzant la superfície, col·locant sobre d'aquesta, una capa de sorra de tres centímetres (3 cm), posant les llambordes damunt d'aquesta i colpejant-les amb un martell fins que quedin assentades i la seva capa de trànsit estigui en la rasant prevista, una vegada assentades es piconaran amb una piconadora i es reompliran les juntes amb sorra.

La direcció facultativa és qui en determinarà el tipus de col·locació.

Amidament i abonament

Es mesurarà i s'abonarà segons projecte.

Es mesurarà la superfície realment executada, descomptant, escocells, mestres,…

Este documento ha sido firmado por Rosa Maria Torra Reventós a las 11:44 del día 16/02/2023. Mediante el código de verificación segura 2N4Q1L04344 62W6P0EWE puede comprobar la validez de la firma electrónica de los documentos firmados en la dirección web que le proporciona la entidad emisora de este documento.

562 RAJOLS DE TERRATZO (VIBRAÇ PETRI)

Es defineix com a la rajola d'una capa d'empremta de morter ric en ciment, pols de marbre i silici en les degudes proporcions i granulometries, que formen la cara, i una capa de base de morter menys ric en ciment i àrid gruixut, que constitueix el dors.

És constituït per una cara superior de desgast, d'aspecte rugós, de dotze mil·límetres (12 mm) de gruix i una cara inferior de base de trenta-vuit mil·límetres (38 m/m).

Les normes de qualitat que han de complir són:

- Desgast per fregament, en un recorregut de dos-cents cinquanta metres (250 m), per via humida, el desgast mitjà en pèrdua d'altura serà de set dècimes de mil·límetres (0,7 mm).

- La resistència a flexió, la tensió aparent de trencada serà, per cara tracció, seixanta-quatre quilograms per centímetre quadrat (64 kg/cm2) i dors-tracció quaranta un quilograms per centímetre quadrat (41 kg/cm2).

- El coeficient d'absorció d'aigua és del sis per cent (6%) en pes.

- Les peces no són geladisses.

L'execució de les obres es durà a terme de la manera següent:

- S'abocarà un llit de formigó H-150 de deu centímetres (10 cm) de gruix, reglejarà per deixar la superfície homogènia, es deixaran els forats pels escocells.

- Sobre la base de formigó, es col·locaran les peces sense junta, agafades en morter de ciment pòrtland M-40a pastat, fins que tingui una bona superfície, s'ha de reglejar i colpejar a cops de maceta, tenint cura dels pendents.

Amidament i abonament

Cal mesurar i abonar per metres quadrats (m2), realment col·locats.

En el preu s'inclou el morter de col·locació i els talls necessaris de les peces per ajustar-les a les possibles irregularitats, així com la nivellació de tapes de registres.

563 LLAMBORDES DE PEDRA NATURAL (RECUPERACIÓ)

Es defineix com a llambordes de pedra natural de recuperació, els elements de forma troncopiramidal que, una vegada sanejats i col·locats sobre una base de formigó o bé de sorra, constitueixen un paviment de calçada o de vorera.

Han de complir les condicions següents:

- Ser homogenis, de gra fi i uniforme, textura compacta.
- No tenir esquerdes, coqueres o restes orgànics.
- Han de fer soroll clar en colpejar-les amb un martell.
- Tenir adherència als morters.

Les dimensions han de ser: de divuit a vint centímetres (18 a 20 cm) de llargada, de nou a onze centímetres (9 a 11 cm) d'amplada i de catorze a setze centímetres (14-16 cm) de gruix,

La cara superior ha de ser plana i les arestes no poden estar trencades ni desgastades.

Tenen una resistència al desgast, inferior a tretze centèsimes de centímetre (0,13 cm) i no poden ser geladisses.

L'execució de les obres s'ha de fer de la manera següent: es poden col·locar de dues maneres: *a)* sobre una base de formigó i *b)* sobre una base de sorra.

*a)*Primer es prepararà la sub-base, regularitzant la superfície, col·locant sobre d'aquesta una capa de formigó H-150 consistència seca del gruix indicat al projecte, una capa de morter de cinc centímetres (5 cm) de gruix, posant les llambordes, abans que aquest s'adormi, colpejant-les amb un martell fins que quedin ben assentades i la seva cara de trànsit estigui a la rasant prevista, una vegada assentades es piconaran amb una piconadora, i es reompliran les juntes amb sorra fina.

*b)*Primer es prepararà la sub-base, regularitzant la superfície, col·locant sobre d'aquesta, una capa de sorra de tres centímetres (3 cm), posant les llambordes damunt d'aquesta i colpejant-les amb un martell fins que quedin assentades i la seva capa de trànsit estigui en la rasant prevista, una vegada assentades es piconaran amb una piconadora i es reompliran les juntes amb sorra.

Correspon a la Direcció Facultativa determinar quina de les dues maneres s'utilitzarà.

Amidament i abonament

Es mesurarà i s'abonarà per metres quadrats (m2) realment executats. El preu inclou el morter de col.·locació, la beurada, els talls necessaris de les peces per ajustar-les a les possibles irregularitats, l'anivellació de tapes i reixes i el rejuntat amb sorra de gra fi.

Este documento ha sido firmado por Rosa Maria Torra Reventós a las 11:44 del día 16/02/2023. Mediante el código de verificación segura 2N4Q1L04344 62W6POEWE puede comprobar la validez de la firma electrónica de los documentos firmados en la dirección web que le proporciona la entidad emisora de este documento.

564 LLAMBORDES CERÀMIQUES

Es defineix com a llambordes ceràmiques les peces de mesures similars a les llambordes de pedra natural, col·locades sobre una base de formigó o bé de sorra, que constitueixi un paviment de calçada o de vorera.

Han de complir les següents condicions:

- Ser homogènies i de textura compacta.
- Ser resistents a compressió i a flexió.
- No presentar taques, eflorescències, escrostonats, fissures, exfoliacions i laminacions que puguin alterar la resistència i durabilitat.
- No poden ser geladissos.
- Tenir un desgast a 250m de recorregut inferior a 1,5mm

Les mesures s'han d'especificar en el projecte. Sempre tindran l'acabat rugós i les quatre arestes bisellades.

L'execució de les obres es realitzarà de la manera següent: es poden col·locar de dues formes: *a)* sobre una base de formigó i *b)* sobre una base de sorra.

*a)*Primer es prepararà la sub-base, regularitzant la superfície, col·locant sobre d'aquesta una capa de formigó H-150 consistència seca de deu centímetres (10 cm) de gruix, una capa de morter de dos centímetres (2 cm) de gruix, posant les llambordes, abans que aquest no s'adormi, colpejant-les amb un martell fins que quedin ben assentades i la seva cara de trànsit estigui en la rasant prevista, i es reompliran les juntes amb sorra de gra fi.

*b)*Primer es prepararà la sub-base, regularitzant la superfície, col·locant sobre d'aquesta, una capa de sorra de tres centímetres (3 cm), posant les llambordes damunt d'aquesta i colpejant-les amb un martell fins que quedin assentades i la seva capa de trànsit estigui en la rasant prevista, i es reompliran les juntes amb sorra.

Correspon a la Direcció Facultativa determinar, si no es defineix en el Projecte, quina de les dues formes de col·locació s'utilitzarà.

Les peces col·locades a trencajunt i/o junta correguda seguiran alineacions ambdós sentits.

Amidament i abonament

Es mesurarà i s'abonarà per metres quadrats (m2) i per metres lineals (m) si són mestres, realment col·locades, descomptant escocells, mestres.

El canvi de dibuix de la peça o altres elements d'acabat no implica modificació de preu.

Este documento ha sido firmado por Rosa Maria Torra Reventós a las 11:44 del día 16/02/2023. Mediante el código de verificación segura 2N4Q1L043446 2W6POEWE puede comprobar la validez de la firma electrónica de los documentos firmados en la dirección web que le proporciona la entidad emisora
de este documento.

565 PAVIMENT DE PEDRA NATURAL GRANÍTICA

Es defineix com a paviment de pedra natural granítica als enllosats formats per peces de pedra granítica amb forma regular o irregular.

- Característiques del granit

Està compost amb una proporció variable de quars feldespat i mica. Poden aparèixer d'altres com l'horblenda el microclino, l'oligoclasa i el piroxé.

- Característiques físiques

Pes: el pes específic aparent és de 2500 a 3000 Kg/m3
Porositat: la porositat és de 0,98%.
Absorció: l'absorció està compresa entre el 0,07% i el 0,4%
Resistència a les gelades es considera com no geladís.
Resistència a *la compressió* està compresa entre 750 i 2000 Kp/cm2.
Resistència a *la flexió* ≥ 110Kp/cm2.

- **Acabats superficials.**

Els acabats superficials poden ser:

- -A tall de serra, és l'acabat que te quan surt de la serradora, uniforme, llis i matitzat.
- -Polit, és quan queda la superfície plana, llisa i brillant, amb un to més fosc i contrastat que es consegueix passant-li esmeriladores abrasives de diferents mides
- -Abujardat, és quan té un acabat rústic i matitzat similar a l'acabat del picapedrer. Les bujardes tan normals com pneumàtiques poden tenir diferents nombre de dents en funció de la rugositat desitjada.
- -Flamejat és un acabat més rugós i petri que s'aconsegueix passant lentament per a la superfície un bufador que arribi a 2500 °C. El xoc tèrmic fa que es desprengui de part dels cristalls superficials.

El granit haurà de complir les condicions i el quadre següent:

- No tenir esquerdes, fissures ni escostronaments.
- Ha de tenir les cares ben definides i no presentaran cap defecte ni irregularitat
- El gra serà homogeni a tota la peça.
- Serà no geladís.
- Tindrà adherència als morters.
- El gruix no serà mai inferior a sis centímetres (6cm).

	Blanc castella Negre ochavo
Color	**blanc grisaci**
Composició minerològica	**CFPB**
Pes específic (g/cm3)	**2.66-2.69**
Absorció (% en pes)	**<0.04**
Resistència al desgast (mm)	**<0.07**
Resistència a les gelades (% en pes)	**<0.04**
Resistència a compressió (Kg/cm2)	**>1.400**
Resistència a flexió (Kg/cm2)	**>260**
Resistència al xoc (cm)	**>65**

C= quars
F= feldespat
P= Plagioclassa
B= Biotitra
N= Microclino
M= Moscovita
H= Hornblenda
X=Piroxeno

Execució de les obres.

Sobre una base de formigó fraguat s'entendrà una capa de morter pastat M-40/a de tres centímetres (3 cm) de gruix com a màxim, s'espolvoritzarà ciment per sobre i es col·locaran les peces sensiblement humides colpejant-les amb un martell abans que el morter s'adormi per tal que quedin ben assentades. Es posaran fils tensats per tenir la rasant d'acabat ben definida, i entre les peces separadors del gruix definit en projecte. Una vegada fraguat el morter s'ompliran les juntes amb morter sec M-20/b.
Es tindrà especial cura a fer els talls a les entregues a les tapes de les companyies subministradores i les façanes.

S'observaran les normes UNE següents:

22-170-85 Granits ornamentals: característiques generals
22-172-85 Granits ornamentals: absorció i pes específic aparent.
22-173-85 Granits ornamentals: resistència al desgast per rosament.
22-174-85 Granits ornamentals resistència a les gelades.
22-175-85 Granits ornamentals: resistència a la compressió.
22-176-85 Granits ornamentals. resistència a la flexió.
22-179-85 Granits ornamentals. resistència al xoc.

Amidament i abonament

Es mesurarà i s'abonarà per metres quadrats (m2) o metres lineals (ml) (segons les partides del projecte) realment executats. El preu inclou el morter de col.locació, el reblert de junts i els talls necessaris de les peces per ajustar-les a les possibles irregularitats i l'anivellació de les tapes i les reixes.

Este documento ha sido firmado por Rosa Maria Torra Reventós a las 11:44 del día 16/02/2023. Mediante el código de verificación segura 2N4Q1L04344 62W6P0EWE puede comprobar la validez de la firma electrónica de los documentos firmados en la dirección web que le proporciona la entidad emisora

566 PAVIMENT DE DELGUES DE FUSTA TROPICAL

Es defineix com a paviment de fusta tropical aquell que està format per delgues de fusta de secció i llargària definida en el projecte i col·locades amb cargols roscats amb cap arrodonit d'acer galvanitzat o cadmiat de 15 cm de llargada i 10 mm de diàmetre.

S'utilitzarà fusta tropical tractada per impregnació al buit, que sigui resistent a la intempèrie, fongs i insectes i alhora tingui estabilitat dimensional. No tindran esquerdes, berrugues, taques o qualsevol defecte que en perjudiqui la resistència o l'aspecte. Les fibres seran rectes i no revivades o entrellaçades i paral·leles a la dimensió de la peça.

Han de complir les següents condicions:

- No tenir esberles o esquerdes superiors a 1,5 mm.
- No tenir deformacions longitudinals superiors a 0,5 cm per una llargaria de la peça de 1,50 m.

Queda a criteri de la Direcció Facultativa l'acceptació de la fusta, que es rebutjarà una vegada col·locada si es detecta qualsevol defecte.

Amidament i abonament

Es mesurarà i s'abonarà per metres quadrats (m^2) realment executats. El preu inclou tots els elements auxiliars per la col·locació, els talls necessaris de les peces per ajustar-les a les possibles irregularitats, i els treballs i mitjans complementaris.

570 TRAVESSES DE FUSTA

Es defineix com travesses de fusta, les travesses de vies de tren reciclades que, col·locades sobre una base de formigó en massa H-150, i/o ancorades amb rodons al terreny, delimita superfícies de diferents materials.

Les travesses sempre seran senceres, no presentaran trencaments, desperfectes o impureses que impedeixin el seu ús i/o comportin risc d'accidents.

Amidament i abonament

Les travesses de fusta es mesuraran i s'abonaran per metres

Este documento ha sido firmado por Rosa Maria Torra Reventós a las 11:44 del día 16/02/2023. Mediante el código de verificación segura 2N4Q1L04344 de este documento.

POEWE puede comprobar la validez de la firma electrónica de los documentos firmados en la dirección web que le proporciona la entidad emisora

571 VORADES I GUALS DE FORMIGÓ PREFABRICAT

1. Definició i característiques dels elements

Es defineix com a vorada l'element resistent prefabricat que, col.locat sobre una base de formigó en massa, delimita la superfície d'una calçada o una vorera.

Es defineix com a gual, les peces intercalades en les vorades, que mantenen la mateixa alineació i rasant, per facilitar l'accés de vehicles, amb peces especials de rampes al centre, i peces de lliurament a la vorada recta en els dos extrems. També és defineix com a gual, les peces intercalades en les vorades, que mantenen la mateixa alineació però modificant la rasant per a la formació de passos de vianants, ja sigui amb peces especials o rampes, segons geometria i/o detall de projecte.

Les vorades de formigó prefabricat esta formada per peça prefabricada de formigó no armat de forma prismàtica, massissa i amb una secció transversal adequada a les superfícies exteriors a les que delimita.

En funció de la seva estructura, poden ser:
- Monocapa: Peça formada per un sol tipus de formigó.
- Doble capa: Peça amb diferents tipus de formigó en la seva estructura principal i en la seva capa superficial.

En funció de la geometria de la peça, poden ser:
- Recta.
- Corba.
- Especials.

Han de complir:
- Les vorades procediran de fabricació mecànica en taller.
- La peça ha de tenir un color i una textura uniformes a tota la superfície.
- La cara vista no ha de tenir esquerdes, escantonaments ni altres defectes.
- Les cares horitzontals han de ser planes i paral·leles.
- El cantells poden ser bisellats, arrodonits, corbs o xamfranats,.
- No han de ser visibles els granulats del morter en la capa vista.
- La textura i el color no han de presentar diferències significatives respecte de qualsevol mostra facilitada pel fabricant i aprovada pel comprador.
- En el cas de peces bicapa, no ha d'existir separació entre les dues capes.
- En les peces de color, pot estar acolorida la capa superficial o tota la peça.
- La forma d'expressió de les mesures ha de ser: Alçària x amplària.
- Gruix de la capa vista: >= 4 mm.

Les característiques dimensionals, físiques i mecàniques han de complir les especificacions de la norma UNE-EN 1340 i s'han de determinar segons aquesta norma.

El projecte ha de definir la classe de peça a utilitzar.

Classes en funció de la resistència climàtica:

- Classe 1 (marcat A): sense mesura del % d'absorció d'aigua.
- Classe 2 (marcat B): <= 6% d'absorció d'aigua.
- Classe 3 (marcat D): valor mitjà <= 1 kg/m2 de pèrdua de massa després de l'assaig glaç-desglaç; cap valor unitari > 1,5

Classes en funció de la resistència al desgast per abrasió:
- Classe 1 (marcat F): sense mesura d'aquesta característica.
- Classe 3 (marcat H): <= 23 mm.
- Classe 4 (marcat I): <= 20 mm.

Classes en funció de la resistència a flexió:
- Classe 1 (marcat S): valor mitjà: >= 3,5 MPa; valor unitari: >= 2,8 Mpa.
- Classe 2 (marcat T): valor mitjà: >= 5,0 MPa; valor unitari: >= 4,0 Mpa.
- Classe 3 (marcat U): valor mitjà: >= 6,0 MPa; valor unitari: >= 4,8 Mpa.

Toleràncies:
- Desviació de la llargària respecte de la llargària nominal: ± 1% al mm més pròxim, >= 4 mm, <= 10 mm
- Desviació d'altres dimensions, excepte el radi:
- Cares vistes: ± 3% al mm més pròxim, >= 3 mm, <= 5 mm
- Altres parts: ± 5% al mm més pròxim, >= 3 mm, <= 10 mm
- Desviació màxima respecte de la planor i la rectitud en les cares planes i cantells rectes:
- Dispositiu de mesura de 300 mm de llargària: ± 1,5 mm
- Dispositiu de mesura de 400 mm de llargària: ± 2 mm
- Dispositiu de mesura de 500 mm de llargària: ±2,5 mm
- Dispositiu de mesura de 800 mm de llargària: ± 4 mm

2. Condicions de Control

Condicions de marcatge i control de la documentació
A l'albarà de lliurament, hi ha de constar la següent informació com a mínim:
- Identificació del fabricant o la fàbrica
- Data d'entrega del producte, quan es produeix abans de la considerada com a apta per a l'ús
- Identificació de les classes en relació a la resistència climàtica, la resistència a l'abrasió i la resistència a la flexió
- Referència a la norma UNE-EN 1340
- Identificació del producte
- Marcat CE de conformitat amb el que disposen els Reials Decrets 1630/1992 de 29 de desembre i 1328/1995 de 28 de juliol

Sobre un 0,5 % de les peces, amb un mínim d'una unitat per paquet, o a l'embalatge quan no sigui reutilitzat, hi ha de constar la següent informació:
- Identificació del fabricant o la fàbrica
- Data de producció
- Data d'entrega del producte, quan es produeix abans de la considerada com a apta per a l'ús.

Este documento ha sido firmado por Rosa Maria Torra Reventós a las 11:44 del día 16/02/2023. Mediante el código de verificación segura 2N4Q1L043446 2W6 de este documento.

Este documento ha sido firmado por Rosa Maria Torra Reventós a las 11:44 del día 16/02/2023. Mediante el código de verificación segura 2N4Q1L043446 puede comprobar la validez de la firma electrónica de los documentos firmados en la dirección web que le proporciona la entidad emisora de este documento.

- Identificació de les classes en relació a la resistència climàtica, la resistència a l'abrasió i la resistència a la flexió
- Referència a la norma UNE-EN 1340

A l'embalatge: marcat CE de conformitat amb el que disposen els Reials Decrets 1630/1992 de 29 de desembre i 1328/1995 de 28 de juliol

El subministrador ha de posar a disposició de la DF en el cas que aquesta ho sol·liciti, la documentació següent, que acredita el marcatge CE, segons el sistema d'avaluació de conformitat aplicable, d' acord amb el que disposa l'apartat 7.2.1 del CTE:

- Productes per a usos interns incloent les premises de transport públic de Nivell o Classe: A1*. * Productes o materials que no necessiten sotmetre's a assaig de reacció al foc (per exemple productes o materials de la classe A1 conformement a la Decisió 96/603/CE, i les seves modificacions)
- Productes per a cobertes de Nivell o Classe: es considera que satisfan els requisits enfront del foc extern **. ** Decisió de la Comissió 2000/553/CE, modificada
- Productes per a ús extern i acabat de carrers, cobrint àrees externes de circulació de vianants i de vehicles: Sistema 4: Declaració de conformitat del fabricant

Operacions de Control:
Els punts de control més destacables són els següents:
En cada subministrament, es realitzaran els controls següents:

- Inspecció visual del material, identificació de les marques corresponents (UNE-EN 1339, UNE-EN 1340) i recepció del certificat de qualitat del fabricant.
- Control dimensional sobre un 10 % de les peces rebudes (UNE-EN 1339, UNE-EN 1340)

Per a cada subministrador diferent, es prendran 3 mostres (sèries) de 3 peces cadascuna, per tal de realitzar els següents assaigs:

- Resistència a flexió (UNE-EN 1340)
- Absorció d'aigua (UNE-EN 1340)
- Resistència a compressió de testimonis extrets de les peces de vorada (UNE-EN 12390-3)

Les cares vistes de les vorades no presentaran cap defecte ni irregularitat, mantindran la textura i el color uniforme, i es rebutjaran les peces que estiguin deteriorades o escantonades, encara que sigui degut al transport.

No seran rebudes peces que no compleixin les característiques exigides amb les toleràncies permeses per la normativa corresponent.

La Direcció Facultativa podrà rebutjar aquelles vorades que tinguin una data de fabricació inferior als 28 dies.

L'aresta que forma el pla superior i el pla inclinat lateral serà arrodonida.

Les vorades seran rectes sense presentar desviacions en el sentit longitudinal, a excepció de les destinades a corbes.

En cas de que el material disposi de la Marca AENOR, o una altra legalment reconeguda a un país de la UE, s'ha de poder prescindir dels assaigs de control de recepció. La DF ha de sol·licitar, en aquest cas, els resultats dels assaigs corresponents al subministrament rebut, segons control de producció establert a la marca de qualitat del producte.

Criteris de presa de mostres:
Les mostres es prendran a l'atzar segons les instruccions de la DF i els criteris de la norma UNE-EN 1339, UNE-EN 1340.

Interpretació de resultats i actuacions en cas d'incompliment:
No s'acceptaran les peces que no superin la inspecció visual, que no estiguin correctament identificades o que no arribin acompanyades del certificat de qualitat del fabricant.
La totalitat de les peces sobre les que es realitza el control geomètric, han de complir les especificacions del plec. En cas d'incompliment, s'incrementarà el control, en primer lloc, fins al 20% de les peces rebudes, i si continuen observant-se irregularitats, fins al 100% del subministrament.
En els assaigs de resistència a flexió i absorció d'aigua, s'han de complir, en cada una de les 3 mostres, les condicions de valor mitjà i valor individual indicats a les especificacions. Si una sèrie no compleix aquest requisit, es podran realitzar contrassaigs sobre dues mostres més (de 3 peces cadascuna) procedents del mateix lot, acceptant-ne el conjunt si ambdues resulten conformes a l'especifica't.

3. Condicions d'execució

La manipulació de les peces es farà amb els mitjans adients, per evitar descantonaments.

El plint de la peça serà definit pel projecte o per la direcció facultativa

Les corbes de radi d.8 m no es podran compondre amb peces ni semi-peces rectes sinó que caldrà realitzar-les amb peces del radi corresponent.

Per a finalitats especials, per exemple guals, s'utilitzaran les vorades que es defineixen per a aquests casos en el Projecte o les que en cada cas designi la Direcció Facultativa.

L'execució de les obres es realitzarà de la manera següent:

- Les peces s'assentaran sobre un llit de formigó i es col·locaran directament sobre el formigó abans que s'adormi.
- Les juntes entre les vorades seran d'un centímetre (1cm) i s'ompliran amb morter de ciment portland M-40a (1:6), deixant-les rebuidades a mitja canya.
- Els canvis de direcció a 90° es faran amb peces prefabricades especials d'escaire còncau o convexa.
- Quan una peça s'hagi de tallar, es farà un pretall amb disc de diamant de manera que el perfil resultant sigui net i regular.
- Mai no es col·locaran peces de mida inferior a mitja peça.

- S'ha de treballar a una temperatura ambient que oscil·li entre els 5°C i els 40°C i sense pluges.
- Hi ha d'haver punts fixos de referència exteriors a la zona de treball, als quals s'hi han de referir totes les lectures topogràfiques.
- No s'ha de treballar amb pluja, neu o vent superior als 60 km/h.

4. Normativa de compliment obligatori

UNE-EN 1340:2004 Bordillos prefabricados de hormigón. Especificaciones y métodos de ensayo

5. Amidament i abonament

Les vorades i els guals es mesuraran i s'abonaran per metres lineals (ml), realment executats i per cada tipus de vorada.

S'entén per peces de vorada corba la que ho es geomètricament i no la que està col·locada en corba.

El preu inclou la preparació de l'esplanada i el moviment de terres necessari

572 VORADES I GUALS DE PEDRA GRANÍTICA

Es defineix com a vorada de pedra granítica, l'element resistent que, col·locat sobre una base de formigó en massa H-175, delimita la superfície d'una calçada o una vorera.

Es defineix com a gual de pedra granítica, les peces intercalades en les vorades, que mantenen la mateixa alineació i rasant, per facilitar l'accés de vehicles, amb peces especials de rampes al centre, i peces de lliurament a la vorada recta en els dos extrems.

Les vorades han de complir les condicions següents:

- Estar tallades amb serra mecànica.
- Ser homogènies, de gra fi i uniforme, de textura compacta.
- No tindrà forats, esquerdes i restes orgàniques.
- Faran un soroll clar en colpejar-les amb un martell.
- Tindrà adherència als morters.

Les normes de qualitat que han de complir són:

- Resistència mecànica a compressió superior a 900 kg/cm2.
- Desgast per fregament inferior a 0,07 mm.
- Resistència a flexo-compressió superior a 150 Kg/cm2.
- Densitat de la pedra granítica superior a 2,65 gr/cm2.

Les cares vistes de les vorades no presentaran cap defecte ni irregularitat, mantindran la textura i el color uniforme, i es rebutjaran les peces que estiguin deteriorades o escantonades, encara que sigui degut al transport.

Les dimensions de les peces són, per al Tipus T-5:

- Llargada mínima 100 cm.
- Amplada en la base de la secció transversal, 20 cm.
- Alçària de la secció transversal, 24 cm.
- Plint de la peça. Segons Direcció Facultativa.

No seran rebudes les vorades la secció de les quals no s'adapti a les dimensions assenyalades, amb una tolerància màxima de més menys mig (0,5) centímetres.

Este documento ha sido firmado por Rosa María Torra Reventós a las 11:44 del día 16/02/2023. Mediante el código de verificación segura 2N4Q1L04 34462W6P0EWE puede comprobar la validez de la firma electrónica de los documentos firmados en la dirección web que le proporciona la entidad emisora de este documento.

L'aresta que forma el pla superior i el pla inclinat lateral serà arrodonida.

Les vorades seran rectes sense presentar desviacions en el sentit longitudinal, a excepció de les destinades a corbes.

Les corbes de radi d<8 m no es podran compondre amb peces ni semi-peces rectes sinó que caldrà realitzar-les amb peces del radi corresponent.

La manipulació de les peces es farà amb els mitjans adients, per evitar descantonaments.

Per a finalitats especials, per exemple guals, s'utilitzaran les vorades que es defineixen per a aquests casos en el Projecte o les que en cada cas designi la Direcció Facultativa.

L'execució de les obres es realitzarà de la manera següent:

- Les peces s'assentaran sobre un llit de formigó i es col·locaran directament sobre el formigó abans que s'adormi.
- Les juntes entre les vorades seran d'un centímetre (1cm) i s'ompliran amb morter de ciment portland M-40a (1:6), deixant-les rebuidades a mitja canya, sense embrutar les vorades.
- Els canvis de direcció a 90° es faran amb peces pre fabricades especials d'escaire còncau o convex.
- Quan una peça s'hagi de tallar, es farà un pretall amb disc de diamant de manera que el perfil resultant sigui net i regular.
- Mai no es col·locaran peces de mida inferior a mitja peça.
- Les vorades corbes només es certificaran com a tal quan estigui format per peces corbes.
- La cara de “plinto” tindrà sempre la mateixa inclinació tant en peces rectes com corbes.
- El preu inclou tant la preparació de la base, la neteja de les peces, de brutícia, beurades, i tots els elements necessaris per a deixar la unitat d’obra totalment acabada.

Amidament i abonament

Les vorades i els guals es mesuraran i s'abonaran per metres lineals (ml), realment executats, depenent del tipus de vorada.

573 VORADES I GUALS DE PEDRA (RECUPERACIÓ)

Es defineix com a vorada de pedra de recuperació els elements que una vegada sanejats i col·locats sobre una base de formigó en massa H-175, delimiten la superfície de la calçada de la vorera.

Es defineix com a gual de pedra l'abisellament que es fa a la vorada per matar-ne el cantell viu i mantenir la mateixa alineació, per facilitar l'accés de vehicles i carrets de minusvàlids.

Les vorades han de complir les condicions següents:

- Ser homogènies, de gra fi i uniforme, de textura compacta.
- No tenir forats, esquerdes i restes orgàniques.
- Han de fer un soroll clar en colpejar-les amb un martell.
- Tenir adherència als morters.

Les obres s'han d'executar de la manera següent: cal assentar les peces sobre un llit de formigó i col·locar-les directament sobre el formigó abans que s'adormi.

Les juntes entre les vorades han de ser d'un centímetre (1 cm) i s'han d'omplir amb morter de ciment portland M-40a (1:6); es deixaran rebuidades a mitja canya.

Amidament i abonament

Les vorades i els guals per a vehicles es mesuraran i s'abonaran per metres lineals (ml) realment executats.

Els guals per a minusvàlids es mesuraran i s'abonaran per unitats (ut.) realment executats.

Este documento ha sido firmado por Rosa Maria Torra Reventós a las 11:44 del día 16/02/2023. Mediante el código de verificación segura 2N4Q1L04344 62W6POEWE puede comprobar la validez de la firma electrónica de los documentos firmados en la dirección web que le proporciona la entidad emisora de este documento.

Este documento ha sido firmado por Rosa Maria Torra Reventós a las 11:44 del día 16/02/2023. Mediante el código de verificación segura 2N4Q1L04344 62W6P0EWE puede comprobar la validez de la firma electrónica de los documentos firmados en la dirección web que le proporciona la entidad emisora de este documento.

574 VORADES PER A JARDINS

Les vorades prefabricades de formigó són les col·locades sobre una solera de formigó en massa H-150 de 10 cm de gruix, que serveixen per delimitar les zones de vianants de les zones enjardinades i/o de sauló.

Ha de complir les mateixes condicions que les vorades prefabricades de formigó del capítol 571.

Les obres s'han d'executar de la manera següent:

- Cal assentar les peces sobre un llit de formigó i es poden col·locar directament sobre el formigó mentre s'adormi.
- Cal reomplir les juntes amb beurada de ciment portland M-40a (1:6).

Amidament i abonament

Es mesurarà i s'abonarà per metres lineals (ml) realment col·locats.

575 ESCOCELLS

Es defineix així l'element que delimita el forat per permetre la plantació d'arbres a zones pavimentades.

a) Escocell amb vorades tipus fiol

Han de complir les mateixes condicions que les vorades prefabricades de formigó del capítol 571.

Les obres s'han d'executar de la manera següent:

- Cal assentar les peces sobre un llit de formigó i es poden col·locar directament sobre el formigó mentre s'adormi. Cal reomplir les juntes amb beurada de ciment portland.
- En l'escocell, la cara superior de la vorada ha d'estar a la mateixa rasant que el panot de la vorera. I ha de ser de 1,20 x 1,20 m exterior, si no s'indica el contrari.
- Es rebutjaran totes aquelles peces d'escocell que no estiguin mecanitzades i presentin cocons o malformacions de desencofrat.
- La col·locació en zona de panot es realitzarà executant primer el panot i posteriorment ajustant el paviment a peces senceres o el que indiqui la Direcció Facultativa.

b) Escocell amb pletina d'acer galvanitzat

L'escocell podrà ser circular, quadrat o linial, segons el Projecte i quedarà formalitzat per una pletina d'acer galvanitzat de 160 mm d'altura i 5 mm de gruix. Disposarà de potes d'ancoratge verticals i horitzontals per a la seva correcte fixació amb el formigó.

Amidament i abonament

Es mesurarà i s'abonarà per unitats (ut) realment executades.

Este documento ha sido firmado por Rosa Maria Torra Reventós a las 11:44 del día 16/02/2023. Mediante el código de verificación segura 2N4Q1L043446 2W6POEWE puede comprobar la validez de la firma electrónica de los documentos firmados en la dirección web que le proporciona la entidad emisora

580 RIGOLES DE FORMIGÓ

Es defineixen com els elements que serveixen d'unió entre la vorada i la calçada, que recull els embornals i les buneres per a la recollida d'aigües pluvials.

La rigola pot ser de formigó en massa H-200 i ha de complir les condicions prescrites a l'article 610 "FORMIGONS" del PG-3.

Quan la rigola sigui de peces de morter hidràulic, aquestes seran de lloseta blanca de 20x20x7 cm o de 30x30x8 cm sobre dos centímetres de morter de ciment Portland amb base de formigó H-175 de 20 centímetres, si no s'indica el contrari.

Les peces han de complir les prescripcions del capítol 560 referent a rajols hidràulics de morter de ciment. La beurada es realitzarà amb ciment portland blanc.

Les rigoles de formigó tindran una amplada de vint, trenta i/o quaranta centímetres (20-30-40), segons el projecte, amb un cantell de trenta a quaranta centímetres (30-40), i amb un pendent del cinc per cent (5%) cap a la vorada si no s'indica el contrari.

Per a l'execució de les obres i una vegada col·locades les vorades, s'encofrarà lateralment, s'abocarà el formigó i es reglejarà; es deixarà acabat amb la plana o amb el remolinador (en cas de rigoles de formigó es marcarà una junta de dilatació i contracció cada 5 m). Quan sigui acabat amb peça de morter hidràulic, la base de formigó es deixarà 10 cm per sota de la rasant.

Amidament i abonament

Es mesurarà i s'abonarà per metres lineals (ml), realment executats. El preu inclou totes les feines necessàries d'acabat, preparació de la base, i l'encofrat i el tall cada 5 m.

600 ARMADURES PER A FORMIGÓ

Es defineix com armadures a utilitzar pel formigó armat el conjunt de barres d'acer que es col·loquen a l'interior de la massa de formigó per ajudar-lo a resistir els esforços a què està sotmès.

L'acer que s'utilitza és acer corrugat B-500-S**,** amb un límit elàstic de cinc mil cent quilograms centímetre quadrat (5100 kg/cm2), i compleix totes les condicions exigides en l'EHE.

Les armadures es col·locaran netes, exemptes de brutícies i d'òxid no adherent, sense etiquetes de manofacturació. Es disposaran tal com indiquen els plànols de detall, fixant-se entre sí mitjançant les subjeccions oportunes, i amb els separadors adients i suficients per mantenir la distància a l'encofrat, de forma que quedi impedit qualsevol moviment de les armadures al moment de l'abocament i la compactació del formigó, i permetent que aquest les envolti sense deixar coqueres.

Es prendrà especial cura que la disposició i el sistema de subjecció sigui tal que, en funció dels encofrats i del sistema d'abocament a utilitzar, resulti a tota l'obra el recobriment previst pel projecte.

Totes aquestes precaucions s'hauran d'extremar en el cas dels cèrcols dels suports i armadures del trasdós de plaques, lloses i voladissos, per evitar el seu descens.

La Direcció Facultativa haurà de donar el vist-i-plau de la col·locació de les armadures. Per tant, aquestes hauran de ser revisades i aprovades, per escrit, abans del muntatge de l'encofrat i posterior formigonat.

Les connexions i solapaments d'armadures quedaran definits explícitament en els Plànols del Projecte. En cas contrari, es disposaran seguint les ordres del Director de les Obres.

En cap cas es donarà per acceptable els treballs que no compleixin els requisits de recobriments d'armadura que especifiqui el projecte.

Amidament i abonament

Les armadures d'acer utilitzades en el formigó armat es mesuraran i s'abonaran per quilograms (kg), que resultin de l'especejament dels plànols, aplicant per cada tipus d'acer els pesos unitaris corresponents a les longituds deduïdes d'aquests plànols.

El preu inclou l'abonament dels retalls, solapaments, filferros, separadors i barres per al muntatge que no tinguin funcions estructurals.

Estan compreses als preus esmentats totes les operacions i els mitjans necessaris per a fer el doblegat i la posada a l'obra.

Este documento ha sido firmado por Rosa Maria Torra Reventós a las 11:44 del día 16/02/2023. Mediante el código de verificación segura 2N4Q1L043446 2W6POEWE puede comprobar la validez de la firma electrónica de los documentos firmados en la dirección web que le proporciona la entidad emisora de este documento.

620 PERFILS I XAPES D'ACER LAMINATS EN CALENT PER ESTRUCTURES METÀL·LIQUES

Es defineixen com perfils i xapes d'acer laminats en calent aquells productes laminats en calent de gruix major de tres mil·límetres (3 mm), de secció transversal constant, utilitzats en les estructures i elements d'acer estructural.

Es classifiquen en funció de la seva geometria, i del grau i tipus d'acer utilitzat (segons UNE-EN-10.027).

La garantia de qualitat dels perfils i xapes d'acer laminats en calent, per estructures metàl·liques serà exigible al Contractista adjudicatari de les obres, en qualsevol moment.

El Contractista comunicarà per escrit al Director de les Obres, abans de transcorreguts trenta dies (30d) des de la data de signatura de l'Acta de Replanteig, la relació completa de les empreses subministradores dels perfils i xapes laminats en calent, per estructures metàl·liques, objecte del projecte; així com la marca comercial, o referència que aquestes empreses classifiquen a aquesta classe i qualitat.

Està totalment prohibit utilitzar productes d'acer laminats en calent per estructures metàl·liques que no arribin acompanyats del corresponent albarà amb la següent documentació:

- Nom i direcció empresa subministradora
- Data de subministrament
- Identificació del vehicle que ho transporta
- Número de partides que componen el subministre, identificant per cada partida, el fabricant i el seu contingut (pes, número de perfils o xapes, tipus de producte, tipus i grau de l'acer).

A més, cada partida haurà d'arribar acompanyada de la següent documentació:

- Per partides amb marca, segell o distintiu de qualitat: document acreditatiu que justifiqui que la partida està en possessió de la marca, segell o distintiu de qualitat; i certificat del fabricant, firmat per persona física, en el que s'especifiquin els valors de les diferents característiques, que justifiquin que els productes d'acer laminats en calent per estructures metàl·liques compleixen les exigències contingudes en aquest article.
- En el cas de partides sense una marca, segell o distintiu de qualitat reconegut: caldrà un certificat del fabricant, firmat per persona física, on s'indiquin els valors de les diferents característiques, que justifiquin que els productes d'acer laminats en calent per estructures metàl·liques compleixen les exigències contingudes en aquest article; i els resultats dels assajos que justifiquin que els productes d'acer laminat en calent d'aquella partida compleixen les exigències establertes en aquest article, efectuats per un laboratori autoritzat conforme al R.D. 2200/95, de 28 de desembre.

No es podran utilitzar productes d'acer laminats en calent per estructures metàl·liques que no estiguin correctament marcats.

Amidament i abonament

Es realitzarà segons l'indicat específicament a l'unitat d'obra de la que formin part.

En magatzems, els perfils i xapes d'acer laminats en calent, per estructures metàl·liques, s'abonaran per quilograms (kg) realment emmagatzemats, mesurats per pesada directa en bàscula contrastada.

Este documento ha sido firmado por Rosa Maria Torra Reventós a las 11:44 del día 16/02/2023. Mediante el código de verificación segura 2N4Q1L043446 2W6POEWE puede comprobar la validez de la firma electrónica de los documentos firmados en la dirección web que le proporciona la entidad emisora de este documento.

624 SOLDADURES

Es defineixen com elèctrode per emprar en una soldadura elèctrica d'arc les barretes revestides que constitueixen el material d'aportació per a la soldadura manual d'arc.

Els elèctrodes que s'utilitzen en els procediments de soldatge manual per arc elèctric s'han d'ajustar a les característiques definides per la Norma UNE 14003, 1a R, per als tipus següents:

A la soldadura d'acers A-42, s'han d'utilitzar elèctrodes d'algun dels tipus següents: E.43.1; E.43.2; E.43.3 o E.43.4.

A la soldadura d'acers A-52, s'han d'utilitzar elèctrodes d'algun dels tipus següents: E.51.1; E.52.2; E.53.3 o E.53.4.

Queda expressament prohibida la utilització d'elèctrodes de gran penetració a l'execució d'unions de força.

A les unions realitzades en muntatge no és permès l'ús d'elèctrodes amb rendiment nominal superior a 120, per a acers A-52.

Per al soldatge de tots els productes d'acer, molt especialment per als tipus A-52, es recomana la utilització d'elèctrodes amb revestiment bàsic, baix hidrogen, sobretot per a gruixos superiors a vint-i-cinc mil·límetres (25 mm). Aquesta recomanació serà preceptiva en unions que puguin estar sotmeses a esforços dinàmics.

Els elèctrodes de revestiment bàsic, com tots els altres elèctrodes amb revestiment hidròfil, han d'emprar-se perfectament secs; per tant, s'han d'introduir i conservar en dessecador fins al moment d'utilitzar-los.

Característiques mecàniques del material d'aportació

La càrrega de trencament a tracció, i la resiliència del material d'aportació, adaptat a l'acer de base i al tipus estructural, han de ser iguals o superiors als valors corresponents del metall de base.

Amidament i abonament

S'ha de mesurar i abonar segons el que estableixi el quadre de preus núm. 1 del projecte, si el projecte no estipula altre cosa, s'entendrà inclòs en el preu de l'acer al qual forma part.

630 OBRES DE FORMIGÓ EN MASSA O ARMAT

Es defineixen aquelles en les quals només s'utilitza com a material fonamental el formigó, reforçat amb armadures d'acer quan sigui armat.

En la fabricació, el transport i la posada en obra es compliran les prescripcions de la EHE Instrucción de hormigón estructural R-D. 2661/1998. Si procedeixen de central, compliran, a més, la Instrucció de Fabricació i Subministrament de Formigons Preparats.

Es consideren els tipus de formigons següents:

- Formigó H-150 de cent cinquanta quilograms (150 kg) de resistència característica a vint-i-vuit (28) dies.
- Formigó H-175 de cent setanta-cinc quilograms (175 kg) de resistència característica a vint-i-vuit (28) dies.
- Formigó H-200 de dos-cents quilograms (200 kg) de resistència característiques a vint-i-vuit (28) dies.

Les resistències característiques es determinen d'acord amb els criteris definits per l'EHE.

Els formigons seran vibrats i s'executaran d'acord amb les normes especificades a l'EHE, sempre que s'utilitzi en la construcció d'elements resistents, murs, pilars, etc.

Si la Direcció Facultativa no especifica el contrari, els formigons sempre vindran preparats de central.

A més de les prescripcions de l'EHE es tindran en compte les següents:

- La instal·lació de transport i posada a l'obra es farà de tal forma que el formigó no perdi compacitat ni homogeneïtat.
- No es podrà abocar lliurement el formigó des d'una altura superior a un metre cinquanta centímetres (1,50 m), ni distribuir-ho amb pala a gran distància.
- Queda prohibit l'ús de canaletes o trompes per al transport o per a la posada a l'obra del formigó, sense l'autorització de la Direcció Facultativa.
- No es podrà formigonar quan l'aigua pugui perjudicar la resistència o qualsevol de les característiques del formigó. Per al formigonat, en temps fred o calorós, se seguiran les prescripcions de l'EHE.
- Mai no es col·locarà formigó sobre un terreny que estigui gelat.
- Es procurarà extremar la vibració a les proximitats dels encofrats per a evitar la formació de bosses de pedres i de cocons.

Este documento ha sido firmado por Rosa Maria Torra Reventós a las 11:44 del día 16/02/2023. Mediante el código de verificación segura 2N4Q1L04344 62W6POEWE puede comprobar la validez de la firma electrónica de los documentos firmados en la dirección web que le proporciona la entidad emisora de este documento.

- En general, la vibració del formigó s'executarà d'acord amb les normes especificades a l'EHE.

- Es prohibeix l'ús de cendres volants en la dosificació del formigó, com també afegir-hi aigua un cop pastat.

- Es rebutjaran tots aquells formigons que hagin superat el temps de treball, o els que l'albarà del camió presenti irregularitat.

Els paraments dels elements resistents han de quedar llisos, amb formes perfectes i bon aspecte, sense defectes o rugositats, i sense que sigui necessari aplicar, en aquests paraments, enlluïts, que no podran ser, en cap cas, executats sense l'autorització prèvia del Director Facultatiu.

Les operacions precises per a deixar les superfícies en bones condicions d'aspecte seran a compte del contractista.

La irregularitat màxima que s'admet als paraments és la següent:

- Paraments vistos = sis mil·límetres (6 mm), medits amb mestra de 2 m.

- Paraments ocults = vint-i-cinc mil·límetres (25 mm).

El control de qualitat es farà d'acord amb el que estableix la instrucció EHE. El nivell de control serà el NORMAL llevat que la Direcció Facultativa estableixi una altra cosa.

Pel que fa a la interpretació de resultats i a les mesures a aplicar en cas de resultats deficients o anormals, es tindran en compte també les previsions de l'EHE per a aquestes eventualitats. La utilització de mesures alternatives, incloses les previstes com d'adopció discrecional per a la pròpia instrucció EHE, no podran ser exigides pel contractista i la decisió correspondrà, dintre dels marges de la Instrucció, a la Direcció Facultativa.

Queden prohibits els formigons realitzats a l'obra, si la Direcció Facultativa no indica altre cosa. Si la Direcció Facultativa autoritza el formigó realitzat "in situ", la totalitat del cost per a la realització dels assaigs previs aniran a càrrec del contractista.

Amidament i abonament

Els formigons es mesuraran d'acord amb els plànols del projecte, o amb els plànols de detall resultats del replanteig de les obres, i s'abonaran per metres cúbics (m^3).

L'extensió, el piconament i la vibració, l'execució de juntes, operacions de curat i altres operacions necessàries a criteri de la direcció facultativa per a l'execució del formigonat, es consideraran incloses als preus dels formigons.

Advertència sobre l'abonament de les obres de formigó

Únicament s'abonarà el volum d'obra de fàbrica realment executat d'acord amb les condicions i amb subjecció als perfils de replanteig, i plànol d'aquests, que figuren al projecte o les ordres escrites de la Direcció Facultativa.

Per tant, en cap cas seran d'abonament els excessos d'obra de fàbrica executats pel contractista pel seu compte, sense tenir l'autorització de la Direcció Facultativa.

Per a l'abonament dels increments de secció sobre la secció teòrica mínima, indicats als plànols de seccions tipus, caldrà que, prèviament, hagi estat ordenada l'execució per la Direcció Facultativa per escrit i fent constar, de manera explícita, les dimensions que s'han de donar a la secció. Per això el contractista està obligat a exigir, prèviament a l'execució de cada part d'obra, la definició exacta d'aquelles dimensions que no es trobin definides.

POEWE puede comprobar la validez de la firma electrónica de los documentos firmados en la dirección web que le proporciona la entidad emisora

631 LLOSA PER A PONT

Es defineix aquesta obra com l'element format per a bigues prefabricades postensades amb formigó Fck>500 Kg/cm^2 i tauler superior encofrat, armat i formigonat "in situ" amb formigó FcK>250 Kg/cm^2.

Aquesta partida inclou transport, subministre i col·locació de les bigues, les operacions i elements necessaris per al posttensat i reompliment amb morters d'alta resistència de les beines, així com els treballs complementaris per accedir a la part inferior del pont amb vehicles tipus "Dolly" o similar. També inclou el subministre, col·locació i nivellació dels recolzaments de neoprè i l'execució de connexions entre bigues amb reomplert tipus "grout".

En quant a l'execució del tauler superior, la partida inclou:

- l'encofrat mitjançant una estructura desplaçable que es suspendrà de l'ànima central,
- el subministre i col·locació de barres d'acer corrugat de la quantia i diàmetres especificats en els plànols,
- el subministre i la col·locació de formigó FcK>250 Kg/cm^2.

El formigó complirà les prescripcions de la Instrucció per al projecte i l'execució d'obres de formigó en massa i armat EH-91. Si procedeix de central complirà, a més, la Instrucció de fabricació i subministrament de formigons preparats. També es compliran les prescripcions establertes en aquest plec, apartat 630 Obres de formigó en massa o armat i apartat 600 Armadures per a formigó.

El control de qualitat es farà d'acord amb el que estableix la Instrucció EH-91. El nivell de control serà el NORMAL, llevat que la Direcció Facultativa estableixi una altra cosa.

Amidament i abonament

El pont es mesurarà d'acord amb els plànols del projecte o amb els plànols de detall resultats del replanteig de les obres, i s'abonaran per metres quadrats (m^2) de tauler superior.

L'extensió, el piconament, la vibració, l'execució de juntes, operacions de curat del formigó i altres operacions necessàries a criteri de la direcció facultativa per a l'execució de l'obra, es consideraran inclosos en el preu del pont.

Per a l'abonament dels increments de secció sobre la teòrica mínima, indicats als plànols, caldrà que, prèviament hagi estat ordenada l'execució per la Direcció Facultativa per escrit i fent constar, de manera explícita, les dimensions que s'han de donar a la secció. Per això el contractista està obligat a exigir prèviament a l'execució de cada part d'obra, la definició exacta d'aquelles dimensions que no es trobin definides.

640 ESTRUCTURES D'ACER

Es defineixen com a acers laminats per a estructures metàl·liques els subministrats en xapes o perfils que corresponen a un dels tipus següents: A-42 o A-52 i en qualsevol dels seus graus, a, b, c i d, definits a la Norma UNE 36080-73.

Tots els productes laminats han de tenir una superfície tècnicament llisa de laminació.

Els acers laminats per a estructures metàl·liques han de presentar les característiques mecàniques d'acord amb les Normes UNE 7262, UNE 7277, UNE 7290 i UNE 7292.

El director de les obres, durant la vista del material subministrat, pot ordenar la presa de mostres i l'execució del assaigs que consideri oportuns, amb la finalitat de comprovar alguna de les característiques exigides al material.

Qualsevol producte laminat longitudinal ha de portar les sigles de fàbrica i les designacions abreviades de l'acer i del perfil marcats a intervals, en relleu produït per els cilindres de laminació.

Quan l'acer utilitzat no sigui el comercial A42b, es podrà substituir el marcat en relleu pel marcat de pintura.

Les xapes han de portar marcat un encuny o punxó, al centre d'una de les extremitats, de manera que es puguin llegir, en el sentit del laminat final, els caràcters que permetin identificar-ne la procedència i establir la correspondència amb la colada i el certificat d'assaigs o de recepció. També han de portar a la mateixa cara i al centre d'un dels laterals les dades d'identificació següents, marcades amb pintura:

- Els caràcters que porta marcats amb encuny o punxó.
- La designació abreviada de l'acer.
- Les dimensions nominals.
- Les sigles o la marca de l'entitat receptora quan s'exigeixi certificat de recepció.

Els productes laminats s'han d'ajustar, pel que fa a dimensions i toleràncies, a les Normes UNE 36521-72, UNE 36522-72, UNE 36526-73, UNE 36527-73, UNE 36531-72, UNE 36532-72, UNE 36533-73, UNE 36553-72, UNE 36559-74, UNE 36560-73 i les corresponents als perfils HEA i HEM.

Es defineixen com a estructura d'acer els elements o conjunts d'elements d'acer que formen la part resistent i sustentant d'una construcció.

Les obres consisteixen en l'execució de les estructures d'acer i de les parts d'acer corresponents a les estructures mixtes d'acer i formigó.

Este documento ha sido firmado por Rosa María Torra Reventós a las 11:44 del día 16/02/2023. Mediante el código de verificación segura 2N4Q1L043446 2W6 de este documento.

Este documento ha sido firmado por Rosa Maria Torra Reventós a las 11:44 del día 16/02/2023. Mediante el código de verificación segura 2N4Q1L043446 2W6POEWE puede comprobar la validez de la firma electrónica de los documentos firmados en la dirección web que le proporciona la entidad emisora de este documento.

No és aplicable aquest article a les armadures de les obres de formigó, ni a les estructures o els elements construïts amb perfils lleugers de xapa plegada.

El contractista ha de permetre l'entrada al seu taller al director o als seus representants, als quals ha de donar tota classe de facilitats, durant el període de construcció de l'estructura.

El contractista està obligat a comprovar en obra les cotes fonamentals de replanteig de l'estructura metàl.lica.

Excepte indicació en contra dels documents de contracte, el contractista està obligat especialment:

- A l'execució en taller de l'estructura.
- A l'expedició, el transport i el muntatge d'aquesta.
- A la prestació i el muntatge de totes les bastides i els elements d'elevació i auxiliars que siguin necessaris, tant per al muntatge com per a la realització de la funció inspector.
- A la prestació del personal i els materials necessaris per a la prova de càrrega de l'estructura.

Per aconseguir una soldadura amb coaccions mínimes, i reduir tensions residuals al mínim possible, s'ha d'operar d'acord amb les següents prescripcions:

- El volum de metall dipositat ha de tenir la màxima simetria possible.
- Les peces per soldar s'han de disposar de manera que puguin seguir els moviments produïts en el soldatge amb la màxima llibertat possible.
- El soldador ha de tenir en tot moment accés fàcil i una posició òptima de treball per assegurar el dipòsit net i perfecte del material d'aportació i el soldador ha de ser acreditat per al tipus de soldadura a realitzar.
- El soldador ha de ser acreditat per al tipus de soldadura a realitzar.
- La disposició de les peces i l'ordre dels cordons ha de ser tal que es redueixi al mínim l'acumulació de calor en zones locals.

Per a l'execució de tota estructura metàl·lica el contractista, basant-se en els plànols del projecte, realitzarà els plànols del taller precisos per definir completament tots els elements d'aquella.

Els plànols de taller han de contenir de forma completa:

- Les dimensions necessàries per definir inequívocament tots els elements de l'estructura.

- Les contrafletxes de bigues, quan estiguin previstes.
- La disposició de les unions, incloses les provisionals d'armat, distingint les dues classes: de força i de lligat.
- El diàmetre dels forats de reblons i cargols, amb indicació de la forma de mecanitzat.
- Les classes i els diàmetres de reblons i cargols.
- La forma i les dimensions de les unions soldades, la preparació dels cordons, el procediment, els mètodes i les posicions de soldeig, els materials d'aportació que calgui utilitzar i l'ordre d'execució.
- Les indicacions sobre mecanitzat o tractament dels elements que els precisin.

Tots els plànols de taller han de portar indicats els perfils, les classes d'acers, els pesos i les marques de cadascun dels elements de l'estructura representats en ell.

El contractista abans de començar l'execució en taller, ha de lliurar dues còpies dels plànols de taller al director, que els revisarà i en tornarà una còpia autoritzada amb la seva firma, en la qual, si cal, marcarà els correccions que s'hagin de fer. En aquest cas, el contractista haurà de lliurar noves còpies dels plànols de taller corregits per a l'aprovació definitiva.

Si durant l'execució fos necessari introduir modificacions de detall respecte al que hi hagués definit en els plànols de taller, s'haurien de fer amb l'aprovació del director, i s'haurien d'anotar totes les modificacions en els plànols de taller.

El tall pot efectuar-se amb serra, cisalla o mitjançant oxitall. Posteriorment s'han d'eliminar amb pedra esmeril les rebaves, estries o irregularitats de vora inherents a les operacions de tall.

Cal observar, també, les prescripcions següents:

- El tall amb cisalla només és permès per a xapes, perfils plans i angulars, fins a un gruix màxim de 15 mil·límetres (15 mm).
- En l'oxitall, cal prendre les precaucions necessàries per no introduir a la peça tensions paràsites de tipus tèrmic.
- Les vores tallades amb cisalla o per oxitall, que quedin a prop d'unions soldades s'han de mecanitzar mitjançant pedra esmeril, burí amb esmerilat posterior, o fresa, a una profunditat no inferior a dos mil·límetres (2 mm), a fi d'aixecar tota la capa de metall alterat pel tall; la mecanització s'ha de portar almenys, fins a una distància de trenta mil·límetres (30 mm) de l'extrem de la soldadura. Aquesta operació no és necessària quan les vores tallades hagin de ser foses, en aquella fondària, durant el soldeig.

Este documento ha sido firmado por Rosa Maria Torra Reventós a las 11:44 del día 16/02/2023. Mediante el código de verificación segura 2N4Q1L043446 2W6POEWE puede comprobar la validez de la firma electrónica de los documentos firmados en la dirección web que le proporciona la entidad emisora

- L'eliminació de totes les desigualtats o irregularitats de vora, degudes al tall, s'ha de realitzar amb molta més cura a les peces destinades a la construcció d'estructures que hagin de ser sotmeses a l'acció de càrregues predominantment dinàmiques.

S'han d'efectuar tots els xamfrans o bisellats d'arestes que s'indiquen en els plànols, i ajustar-se a les dimensions i inclinacions fixades en aquests.

Tot i que en els plànols no es pugui apreciar el detall corresponent, no s'han de tallar mai les xapes o els perfils de l'estructura de forma que quedin angles entrants amb aresta viva. Aquests angles, quan no es puguin eludir, s'han d'arrodonir sempre en l'aresta amb el radi major possible.

Els elements provisionals que per raons de muntatge, o altres, sigui necessari soldar a les barres de l'estructura, es desbastaran posteriorment amb bufador, i no a cops, procurant no danyar l'estructura.

Les restes dels cordons de soldadura, executats per a la fixació d'aquells elements s'eliminaran amb ajuda de pedra esmeril, fresa o llima.

Durant el muntatge, l'estructura s'ha d'assegurar provisionalment mitjançant perns, cargols, falques, calçats, o qualsevol altre mitjà auxiliar adequat; han de quedar garantida l'estabilitat i resistència d'aquells, fins al moment d'acabar les unions definitives.

Al muntatge, cal posar la deguda atenció a l'acoblament de les diferents peces, amb l'objecte que l'estructura s'adapti a la forma prevista en el projecte; cal comprovar, tantes vegades com calgui, l'exacta col·locació relativa de les diferents parts.

Les toleràncies màximes que s'admetran, respecte de les cotes dels plànols, en l'execució i muntatge de les estructures metàl·liques, seran les següents:

- En les longituds de suports i bigues de les estructures porticades, cinc mil·límetres (± 5 mm): tenint en compte que les diferències acumulades no podran excedir, en el conjunt de l'estructura entre juntes de dilatació, de quinze mil·límetres (15 mm).

- Els desplomats de bigues en les seves seccions de suport, siguin de gelosia o ànima plena, no poden excedir d'una dues-centes cinquantena part (1/250) del seu cantó total; excepte per bigues carril, en les quals la tolerància anterior es reduirà a la meitat (1/2).

Amidament i abonament

Les estructures d'acer s'han d'abonar, per quilograms (kg) d'acer, i en el preu aniran inclosos tots els elements d'unió i secundaris necessaris per a l'enllaç de les diferents parts de l'estructura, així com les normes de material.

Es pren com a pes específic de l'acer el de set quilograms i vuit-centes cinquanta grams per decímetre cúbic (7,850 kg/dm^3).

La suma dels resultats parcials obtinguts per cada peça lineal i xapa serà l'amidament.

L'abonament de les soldadures, reblons o cargols es considerarà que està inclòs en el de l'estructura,
formades per tubs o barres metàl·liques horitzontals i muntants metàl·lics, amb les formes i dimensions definides en els plànols.

Materials

El material que s'ha de fer servir és d'acer A42-b. Les baranes seran galvanitzades en calent, amb un recobriment de sis-cents grams de zinc per metre quadrat (600 gr/m^2), amb una puresa de zinc del noranta-nou per cent (99%). Amb un gruix de vuitanta-cinc (85) micres. L'equivalència és 7,2 gr/ m2 ≅ 1 µm.

Execució de l'obra

El muntatge de la barana s'ha de fer mitjançant soldadura i cargolant al perfil de l'ancoratge embotit a la imposta. Les zones afectades s'han de recobrir amb pintura anticorrosiva. El tipus de pintura i aplicació l'ha d'aprovar la direcció facultativa.

Amidament i abonament

L'amidament serà per metres (m) de barana realment col·locada en obra.

S'inclou el subministrament dels materials, l'elaboració al taller, dues capes de pintura i/o galvanització, col·locació, anivellament i ancoratge, com també la part proporcional d'extrems i juntes de dilatació en tubs i passamans.

Este documento ha sido firmado por Rosa María Torra Reventós a las 11:44 del día 16/02/2023. Mediante el código de verificación segura 2N4Q1L04434462W6POEWE puede comprobar la validez de la firma electrónica de los documentos firmados en la dirección web que le proporciona la entidad emisora de este documento.

641 BARANES METÀL.LIQUES

Estan formades per tubs o barres metàl·liques horitzontals i muntants metàl·lics, amb les formes i dimensions definides en els plànols.

Materials

El material que s'ha de fer servir és d'acer A42-b. Les baranes seran galvanitzades en calent, amb un recobriment de sis-cents grams de zinc per metre quadrat (600 gr/m^2), amb una puresa de zinc del noranta-nou per cent (99%). Tenint un gruix de vuitanta-cinc (85) micres.

Execució de l'obra

El muntatge de la barana es farà mitjançant soldadura i cargolant al perfil de l'ancoratge embotit en la imposta. Les zones afectades seran recobertes amb pintura anticorrosiva. El tipus de pintura i aplicació ha de ser aprovada per la direcció facultativa.

Amidament i abonament

L'amidament serà per metres (m) de barana realment col·locada en obra, mesurat pel tub superior o passamà.

S'inclou el subministrament dels materials, l'elaboració en taller, dues capes de pintura i/o galvanització, col·locació, anivellament i ancoratge, com també la part proporcional d'extrems i juntes de dilatació en tubs i passamans, així com els elements o fixació adients, o especificats en projecte.

655 REVESTIMENT DE PEDRA

Es defineix el revestiment de pedra o paredat ordinari el construït amb pedres de diverses mides, treballades només a cops de maça o martell, agafades amb morter i que tenen una paret estructural com a suport. Han de complir allò que estableix l'article 655 del P.G.3.

Materials:

a) Morter: si no s'especifica el contrari, s'ha d'utilitzar el morter M-250 de l'article 611 del P.G.3. de ciment portland P-350.

b) Paredat: les pedres i roques han de complir les condicions següents:

- Ser homogènies, uniformes i resistents a les càrregues que hagin de suportar.
- No poden tenir ni esquerdes ni fissures ni restes orgàniques.
- Han de ser inalterables a l'aigua i a la intempèrie i resistents al foc.
- Han de tenir adherència al morter.
- S'han de treballar les peces per tal de treure les zones primes i dèbils.
- Les peces han de tenir una amplada mínima de 15 cm, encara que se'n puguin utilitzar d'altres de mides més petites per reomplir part dels forats.

Execució de les obres:

La paret estructural disposarà de 4 fleixos per m^2 que conjuntament amb el morter faran que el revestiment sigui més solidari amb el suport.

Les pedres s'han de mullar abans de ser col·locades. El morter s'ha de posar sense embrutar la cara vista de la pedra i es reompliran els buits que quedin amb pedres més petites.

Les pedres de les diverses filades hauran d'entrellaçar-se de manera que no es vegin juntes lineals horitzontals o verticals.

El parament ha de ser continu i homogeni, de manera que quedin ben repartides les peces grans i les peces petites.

Les juntes entre pedres s'han de rascar per buidar-les del morter quan aquest encara estigui fresc, fins a una fondària de 5 cm, i posteriorment "s'han d'embrutar" amb terra fina garbellada.

Este documento ha sido firmado por Rosa Maria Torra Reventós a las 11:44 del día 16/02/2023. Mediante el código de verificación segura 2N4Q1L04344 62W6POEWE puede comprobar la validez de la firma electrónica de los documentos firmados en la dirección web que le proporciona la entidad emisora

Si no s'especifica el contrari, s'han de deixar orificis regularment disposats per facilitar l'evacuació de l'aigua del trasdors del mur (1 unitat cada 4 m^2 de parament).

El contractista aportarà un certificat de la pedrera per tal d'assegurar la continuïtat de subministrament per poder fer la totalitat de l'obra.

Amidament i abonament

Es mesurarà i s'abonarà per metres cúbics (m^3) o metres quadrats (m^2) realment executats, segons estableixi el quadre de preus núm. 1 del projecte.

657 PARETS DE FÀBRICA DE MAÓ CERÀMIC

Es defineixen com aquelles parets constituïdes per maons ceràmics agafats en morter.

Els tipus de maons ceràmics que s'utilitzaran són:

- Maó massís o totxo massís.
- Maó perforat o calat o totxo perforat o calat.
- Maó foradat o totxana.

Els maons han de complir les condicions següents:

- Ser homogenis i de textura compacta.
- Tenir una resistència a compressió segons la Norma UNE 67.026, un valor no inferior a 98 Kp/cm^2 per a maons massissos i perforats, i no inferior a 48 kp/cm^2 per maons foradats, en fàbriques resistents.
- No poden presentar taques, eflorescències, escostronaments, fissures, exfoliacions i laminacions que puguin alterar la resistència i la duració.
- Tenir adherència als morters.
- La seva capacitat d'absorció d'aigua ha de ser inferior al catorze per cent (14%), segons la Norma UNE 67.027.
- No han de ser geladissos, segons la Norma UNE 67.028.
- Cal utilitzar morter de ciment portland M-80a (1:4), M-40a (1:6), segons el tipus de fàbrica, per agafar les peces de maó es pastarà a mà o amb mitjans mecànics.
- Els maons es col·locaran segons l'aparell previst als plànols o segons indiqui la Direcció Facultativa.
- Les parets de fàbriques de maó ceràmic s'aixecaran sobre un fonament de formigó.
- Abans de col·locar-los, els maons s'han d'humitejar perfectament amb aigua. Les fàbriques s'han d'aixecar per filades horitzontals a tota l'extensió de l'obra; quan calgui aixecar dues parts d'una fàbrica, de manera discontínua, es deixarà escalonada o bé es deixaran alternativament entrants i sortints, amb l'objecte de lligar perfectament la fàbrica que s'executi després.

- Els paraments de fàbrica de maons s'han de fer amb la cura i les precaucions adients perquè qualsevol element es trobi en el pla, la superfície i el perfil previst en els plànols.

Els acabats dels paraments de fàbrica poden ser:

- A cara vista.
- Per arrebossar i lliscar.
- Per revestir amb d'altres materials.

No s'executaran fàbriques de maons quan la temperatura ambient sigui inferior a sis graus centígrads (6). En temps calorós es ruixarà freqüentment amb aigua, per tal d'evitar la dessecació ràpida del morter.

Amidament i abonament

Es mesurarà i abonarà segons el que estableixi el quadre de preus núm 1 del projecte.

658 PARETS DE BLOCS FORADATS DE MORTER DE CIMENT

Es defineixen com aquelles parets construïdes per bloc foradat de morter de ciment agafades amb morter mixt.

Els tipus de blocs foradats que s'utilitzaran són:

- Bloc foradat llis de 40x20x20 cm R60 de morter de ciment gris d'una cara vista.
- Bloc foradat llis de 40x20x20 cm R60 de morter de ciment gris per a revestir.

Els blocs foradats han de complir les condicions següents:

- Ser homogenis i de textura compacta.
- Tenir una resistència a compressió d'un valor no inferior a 60 Kp/cm^2.
- No poden presentar taques, escostraments, fisures que puguin alterar la resistència i la durada.
- Tenir adherència als morters.
- La seva absorció d'aigua ha de ser inferior al catorze per cent (14%).
- No han de ser geladissos.

Cal utilitzar morter mixt 1:2:10. Les parets de bloc foradat s'aixecaran sobre un fonament de formigó, quan calgui aixecar dues parets, de manera discontinua, es deixarà escalonada o bé es deixaran alternativament entrants i sortints, amb l'objecte de lligar perfectament la paret que s'executi després.

Amidament i abonament

Es mesurarà i abonarà segons el que estableixi el quadre de preus núm. 1 del projecte.

Este documento ha sido firmado por Rosa María Torra Reventós a las 11:44 del día 16/02/2023. Mediante el código de verificación segura 2N4Q1L04 34462W6P0EWE puede comprobar la validez de la firma electrónica de los documentos firmados en la dirección web que le proporciona la entidad emisora de este documento.

Este documento ha sido firmado por Rosa Maria Torra Reventós a las 11:44 del día 16/02/2023. Mediante el código de verificación segura 2N4Q1L04344 62W6POEWE puede comprobar la validez de la firma electrónica de los documentos firmados en la dirección web que le proporciona la entidad emisora de este documento.

680 ENCOFRATS I MOTLLOS

Es defineix com a encofrat l'element destinat a modelar *in situ* els formigons i els morters. Poden ser recuperables o perduts.

El tipus, la constitució i les característiques dels encofrats i del producte desencofrant han de merèixer l'aprovació de la Direcció Facultativa.

L'execució inclou les operacions següents:

- Construcció i muntatge.
- Desencofrat.

Tant les unions com les peces que constitueixen els encofrats, les cintres i el calçat han de tenir la resistència i la rigidesa necessària perquè, amb la marxa prevista del formigonat, no es produeixin moviments locals de més de dos mil·límetres (2 mm).

Les superfícies interiors dels encofrats han de ser prou uniformes i llises per aconseguir que els paraments de formigó no presentin defectes, bombaments, ressalts o rebaves de més de dos mil·límetres (2 mm).

Tant les superfícies dels encofrats com els productes que s'hi pugui aplicar, per facilitar l'encofrat, no han de contenir substàncies agressives per al formigó.

Els encofrats de fusta s'han d'humitejar abans del formigonat i es netejar, especialment el fons. Cal deixar obertures provisionals per facilitar aquesta tasca.

Les juntes entre les diferents taules han de permetre l'entumiment d'aquestes, per la humitat del reg o de l'aigua del formigó, sense que deixin escapar la pasta durant el formigonat.

El contractista ha d'adoptar les mesures necessàries perquè les arestes vives del formigó quedin ben acabades. Es poden utilitzar "matavius" per eixamfranar les arestes, sempre que la Direcció Facultativa ho autoritzi.

Abans de començar les operacions de formigonat, el contractista ha de tenir l'aprovació de la Direcció Facultativa.

El desencofrat s'ha de fer sense cops ni sotragades, tan aviat com sigui possible, sense perill pel formigó, i així començar al més aviat possible les operacions de cura.

El termini de desencofrat ha de ser el que determini la Direcció Facultativa, sempre d'acord amb l'EH-91.

Amidament i abonament

Es mesurarà i s'abonarà per metres quadrats (m^2), de superfície de formigó mesurat sobre plànol, llevat que formi part d'una unitat d'obra per a la qual hi hagi un preu unitari en el quadre de preus del projecte. Si no hi ha cap preu per a l'encofrat s'entendrà inclòs en el del m^3 de formigó posat a obra.

El preu unitari inclou tots els dispositius i les operacions necessàries (inclosa la cintra si es necessités), per evitar qualsevol moviment de l'encofrat durant el formigonat i primer enduriment del formigó. També inclou el tractament antiadherent, el desencofrat i la part proporcional de tapes laterals, com també tots els matavius, escorrentius i forats que fixi la Direcció Facultativa.

Este documento ha sido firmado por Rosa María Torra Reventós a las 11:44 del día 16/02/2023. Mediante el código de verificación segura 2N4Q1L04434462W6P0EWE puede comprobar la validez de la firma electrónica de los documentos firmados en la dirección web que le proporciona la entidad emisora de este documento.

701 SENYALS DE CIRCULACIÓ

Es defineixen així les plaques degudament sustentades que serveixin per advertir, regular i informar a l'usuari en relació a la circulació i els itineraris.

Les senyals de circulació poden ser pòrtics, banderoles, cartells d'alumini, senyals reflectants, inclosos llurs elements metàl·lics de sustentació i ancoratge.

Materials

Han de complir el que especifica l'article 701 del PG-3. Els pals metàl·lics i els elements de fixació han de ser galvanizats. L'encastament es realitzarà amb formigó H-150. Els cartells i elements de sustentació han de ser capaços de suportar, en condicions adequades de seguretat, una pressió de vent de setanta-cinc quilograms per metre quadrat (75 kg/m^2). Els cartells d'orientació a instal·lar en pòrtics i banderoles seran d'alta intensitat i estaran constituïts per un plafó d'alumini, la resta, per una xapa d'acer.

Amidament i abonament

Els senyals, els pòrtics i les banderoles es mesuraran i s'abonaran per unitats (ut) d'acord al seu tipus, col·locades en obra.

Els cartells es mesuraran i s'abonaran per metre quadrat (m^2), col·locats en obra, si no s'indica el contrari.

Els pals i les sustentacions de cartells i senyals es consideren inclosos en el preu de les diferents unitats.

S'inclou el subministrament, el replanteig, l'execució de fonaments i la col·locació de tots els elements.

702 MARQUES VIALS

Es defineixen com a marques vials la senyalització horitzontal per mitjà de marques vials sobre el paviment per separar carrils de circulació i les bandes contínues de prohibició d'avançament amb pintura reflectant i les reflectants de color blanc de separació de vial i vorera, i d'altres elements que serveixen per regular la circulació de vehicles i vianants.

El contractista ha de fer el replanteig de les línies a marcar, i el director de l'obra ha d'indicar els punts on comencen i acaben les línies contínues i discontínues.

El contractista ha d'especificar el tipus de pintura, microesferes de vidre o maquinària a utilitzar, i posar a disposició de l'Administració les mostres de materials que es considerin necessàries per a una anàlisi al laboratori.

Materials

Cal empraran pintures de la classe B (color blanc), de coeficient de valoració W1, definit a l'apartat 278.5.3 del PG-3, no inferior a sis amb vuit (6,8).

La pintura ha de ser homogènia, els seus components han d'estar ben dispersats. Ha de presentar una consistència uniforme.

La pintura en envàs ple i recentment obert ha de ser fàcilment homogeneïtzable, per agitació amb una espàtula adequada. Després de ser agitada, no presentarà coaguls, pells, ni dipòsits durs, ni tampoc flotació de pigments.

S'empraran materials termoplàstics aplicables en calent i d'assecat instantani (SPRAY-PLASTIC). Aquests materials s'aplicaran per extensió o pulverització, i es permetrà l'addició de microesferes de vidre.

Característiques generals del material

El material ha de ser sòlid a temperatura ambient i de consistència pastosa a quaranta graus centígrads (40°C).

La pintura no augmentarà la seva consistència més de cinc (5) unitats Krebs, al terme de romandre divuit (18) hores en una estufa a seixanta graus centígrats (60ºC), en envàs hermèticament tancat com tampoc es formaran gels, coàguls, ni dipòsits durs.

La pintura romandrà estable i homogènia, i no s'hi poden originar coagulacions ni precipitacions, quan es dilueixi una mostra de cent vint centímetres cúbics (120 cm^3) d'una fracció de petroli, la qual no destil.larà més del deu per cent (10%), en volum a temperatura superior a cent setanta graus centígrats (170ºC).

El material aplicat no es deteriorarà per contacte amb clorur sòdic, clorur càlcic i altres agents químics utilitzats normalment contra la formació de gel en les calçades, ni a causa de l'oli que pugui dipositar el trànsit.

Este documento ha sido firmado por Rosa Maria Torra Reventós a las 11:44 del día 16/02/2023. Mediante el código de verificación segura 2N4Q1L043446W6POEWE puede comprobar la validez de la firma electrónica de los documentos firmados en la dirección web que le proporciona la entidad emisora
de este documento.

L'índex de retracció no pot ser inferior a u amb cinc (1,5) quan es determini segons el mètode d'immersió utilitzant benzè pur com líquid de comprovació, segons MELC 12.31.

Les microesferes de vidre no poden presentar alteració superficial apreciable, després dels respectius tractaments com són aigua, àcid i clorur càlcic, tal com es descriu en la norma MELC 12.29.

Tots els materials han de complir amb la "BRITISH STANDARD SPECIFICATION FOR ROAD MARKING MATERIALS".

La pel.lícula de "Sprayplàstic" blanca una vegada seca, tindrà color blanc pur, exent de matisos.

La reflectància lluminosa direccional per el color blanc serà d'aproximadament vuitanta (80), MELC 12.97.

El pes específic del material serà de dos quilograms per litre (2 kg/l), aproximadament.

Els assaigs de comparació s'han d'efectuar tenint en compte les especials característiques del producte, i es considera la seva condició de premescla, per la qual cosa s'utilitzarà els mètodes adequats per a tals assaigs, que poden diferir dels utilitzats amb les pintures normals, ja que per la seva naturalesa i gruix no han de tenir un comportament semblant. No serà inferior a noranta graus centígrads (90° C), l'assaig haurà de realitzar-se segons el mètode de bola i anell, ASTM B-28-58T.

El fabricant ha de declarar la temperatura de seguretat, és a dir, la temperatura a la qual el material pot ser mantingut per un mínim de sis (6) hores, en una caldera tancada o en la màquina d'aplicació sense que tingui lloc una seria degradació. Aquesta temperatura, no serà menor de S + + cinquanta graus centígrads (S + 50° C), on S és el punt de reblaniment mesurat segons ASTM B-28-58T. La disminució en lluminància utilitzant un espectrofotòmetre de reflectància EL amb filtres sis-cents u, sis-cents cinc i sis-cents nou (601, 605 i 609), no serà major de cinc (5).

Quan es sotmeti a la llum ultraviolada durant setze (16) hores, la disminució en el factor de il.luminació no serà més gran de cinc (5).

El percentatge de disminució en alçada d'un con de material termoplàstic de dotze centímetres (12 cm) de diàmetre i cent més cinc mil.límetres (100 + 5 mm) d'alçada durant quaranta-vuit (48) hores a vint-i-tres graus centígrads (23° C) no serà més gran de vint-i-cinc per cent (25%).

Sis (6) de deu (10) mostres de cinquanta mil×límetres (50 mm) de diàmetre i vint-i-cinc mil.límetres (25 mm) de gruix, no han de sofrir deterioració sota l'impacte d'una bola d'acer caient des de dos metres (2 m) d'alçada a la temperatura determinada per les condicions climàtiques locals.

La resistència a l'abrasió es mesurarà amb l'aparell Taber utilitzant rodes calibre H-22. Per la qual cosa s'aplicarà el material sobre un xapa de monel d'un vuitè de polzada (1/8") de gruix i es sotmetrà a la proveta a l'abrasió lubricada amb aigua. La pèrdua de pes després de dues-centes (200) revolucions no serà més gran de cinc grams (5 gr).

El material es compondrà especialment d'agregat, pigment i obtenedor i vehicle en les proporcions següents:

- Agregat 46%
- Microesferes de vidre 20%
- Pigment i extenedor 20%
- Vehicle 20%

Execució de l'obra

S'aplicarà amb facilitat a brotxa, per pulverització, o per altres procediments mecànics correntment emprats a la pràctica.

El material no serà aplicable sobre pols de detritus, fang o matèries estranyes similars o sobre velles làmines de pintura o material termoplàstic escamat. Si la superfície de la calçada està a una temperatura menor de deu graus centígrads (10℃) o està humida s'assecarà acuradament mitjançant un escalfador.

Per evitar la decoloració o l'esquerdat degut a l'escalfada excessiva, el material s'afegirà al pre-escalfador en peces no més gran de quatre quilograms (4 kg) i barrejades mitjançant un agitador mecànic i en una caldera preferiblement provista de *jacket* per evitar el sobreescalfament local. Una vegada barrejat el material, serà utilitzat tan ràpidament com sigui possible i en cap cas serà mantingut en les condicions anteriors de temperatures màximes, per més de quatre (4) hores, incloent el rescalfament.

És condició indispensable, per a l'aplicació de pintura sobre qualsevol superfície, que aquesta es trobi completament neta, exempta de material sense compactar o mal adherit i perfectament eixuta.

Per eliminar la brutícia les parts o mal adherides que presentin les superfícies de morters i formigons, s'empraran raspalls amb púes de menor duresa que els utilitzats per les bituminoses.

La neteja del pols de les superfícies a netejar es portarà a terme mitjançant un rentat intens amb aigua, continuant el reg de les esmentades superfícies fins que l'aigua que escorri sigui totalment neta.

La pintura s'aplicarà sobre les superfícies rugoses que facilitin la seva adherència, per la qual cosa les que siguin excesivament llises de morter i formigons es tractaran prèviament mitjançant raig de sorra, frotament en sec amb pedra abrasiva de sorra gruixuda o solució de clorhídric al cinc per cent (5%) seguida de posterior rentat amb aigua neta.

Este documento ha sido firmado por Rosa Maria Torra Reventós a las 11:44 del día 16/02/2023. Mediante el código de verificación segura 2N4Q1L0434462W6 POEWE puede comprobar la validez de la firma electrónica de los documentos firmados en la dirección web que le proporciona la entidad emisora

Si la superfície presentava defectes o forats notables, s'haurien de corregir els primers, i s'omplirien els últims amb materials de naturalesa anàloga que els d'aquells, abans d'estendre la pintura.

En cap cas s'aplicarà la pintura sobre la superfície de morters i formigons que presentin aflorescències. Per eliminar-les, un cop determinades i corregides les causes que les produeixen, es mullaran amb aigua les zones amb aflorescències que es desitgi netejar, aplicant a continuació amb una brotxa una solució amb àcid clorhídric al vint per cent (20%) i fregant passats cinc minuts (5min.) amb un raspall de pues d'acer, a continuació es rentarà abundantment amb aigua.

No podran executar-se marques vials en dies de fort vent o amb temperatures inferiors a deu graus centígrads (10ºC)

Sobre les marques recentment pintades s'ha de prohibir el pas de tot tipus de trànsit mentre duri el procés de secatge inicial.

No es poden executar marques vials els dies que així ho disposi la Secció de Trànsit i Transports, per donar-se circumstàncies climatològiques desfavorables, i per altres causes que, a judici de l'esmentada Secció, ho justifiquin.

L'aplicació de pintura sobre els paviments per obtenció de les diferents marques segons el sistema utilitzat, automàtic o manual, ha de respondre als següents consums mínims:

Pintura d'aplicació automàtica	0,720 kg/m2
Pintura d'aplicació manual	0,900 kg/m2
Materials plàstics en fred	2,500 kg/m2
Materials plàstics en calent	2,500 kg/m2

Tanmateix, en l'eliminació de marques antigues, mitjançant decapant el consum mínim serà de 2 kg/m^2.

L'aplicació s'efectuarà mitjançant màquina automàtica.

Amidament i abonament

Les marques vials en línies contínues i discontínues s'han de mesurar i abonar per metres (m) de línia efectivament pintada amb les corresponents amplades. Els passos de vianants i d'altres paviments diferenciats, fletxes, senyals i paraules s'han de mesurar i abonar per metres quadrats (m^2) de superfície realment pintada.

S'inclou la pintura reflexiva, replanteig i premarcatge, decapat de les marques vials existents, neteja de la superfície a pintar, subministrament i aplicació de la pintura i microesferes reflectants i pèrdues, si escau, protecció de les marques vials, maquinària i tota la mà d'obra necessària per a l'execució, i també elements auxiliars de desviament de trànsit i senyalització provisional.

705 SEMÀFORS

S'han de construir amb policarbonat d'alta qualitat, no reciclat, a fi que proporcionin un servei prolongat i segur.

Cal que siguin modulars en cossos d'una direcció i un focus, i s'aconseguirà el model per a vehicles mitjançant l'acoblament de les tres unitats corresponents, que presentaran, una vegada acoblades, la mateixa forma que si es tractés d'una sola peça.

La part inferior dels semàfors s'ha de poder unir a la columna mitjançant una femella de rosca gas d'una polzada i mitja (1,5") que s'ajustarà de manera que impedeixi una rotació eventual.

Els tipus de semàfors a emprar seran els següents:

Semàfor 13/200

Semàfor de 20 cm. de diàmetre de policarbonat de tres lluminàries (vermell, àmbre i verd) per a vehicles. Cada lluminària esta formada per 228 unitats lluminoses anomenades Leds (Light Emitting Diode) alimentats a una tensió de 29 v, essent l'alimentació del conjunt del semàfor de 220 v. Els Leds aniran soldats a circuits imprèsos. La lluminària del vermell i àmbre estan formades pe 228 Leds agrupats en 19 circuits impresos de 12 Leds cada circuit. La lluminària del verd està formada per 228 Leds agrupats en 38 circuits impresos de 6 Leds cada circuit. El consum teòric de cada lluminària serà sempre inferior a 20 w. Totalment instal·lat i dissenyat segons la normativa BS 505 (BRITISH STANDART 505). Vida mitjana en condicions òptimes serà de 100.000 hores. Les condicions ambientals de funcionament seran de -25ºC a + 70ºC.

Semàfors 13/200 amb fletxa verda

Semàfors de 20 cm. de diàmetre de policarbonat de tres lluminàries (vermell, àmbre i fletxa verda) per a vehicles. Cada lluminària esta formada per 228 unitats lluminoses anomenades Leds (Light Emitting Diode) alimentats a una tensió de 29 v, essent l'alimentació del conjunt del semàfor de 220 v. Els Leds aniran soldats a circuits imprèsos. La lluminària del vermell i àmbre estan formades per 228 Leds agrupats en 19 circuits impresos de 12 Leds cada circuit. La lluminària del verd està formada per 96 Leds agrupats en 16 circuits impresos de 6 Leds cada circuit. El consum teòric de cada lluminària serà sempre inferior a 20 w. Totalment instal·lat i dissenyat segons la normativa BS 505 (BRITISH STANDART 505). Vida mitjana en condicions òptimes serà de 100.000 hores. Les condicions ambientals de funcionament seran de -25ºC a +70ºC.

Semàfors 14/200

Semàfor de 20 cm. de diàmetre de policarbonat de quatre lluminàries (vermell, àmbre, àmbre i verd) per a vehicles. Cada lluminària esta formada per 228 unitats lluminoses anomenades Leds (Light Emitting Diode) alimentats a una tensió de 29 v, essent

l'alimentació del conjunt del semàfor de 220 v. Els Leds aniran soldats a circuits imprèsos. La lluminària del vermell i àmbre estan formades per 228 Leds agrupats en 19 circuits impresos de 12 Leds cada circuit. La lluminària del verd està formada per 228 Leds agrupats en 38 circuits impresos de 6 Leds cada circuit. El consum teòric de cada lluminària serà sempre inferior a 20 w. Totalment instal·lat i dissenyat segons la normativa BS 505 (BRITISH STANDART 505) Vida mitjana en condicions òptimes serà de 100.000 hores. Les condicions ambientals de funcionament seran de -25ºC a +70ºC.

Semàfor 12/200 pc

Semàfor quadrat de 20 cm. de policarbonat de dues lluminàries (vermell i verd) per a vianants. Les lluminàries estaran formades per Leds (Light Emitting Diode) alimentats a una tensió de 29 v, essent l'alimentació del conjunt del semàfor de 220 v. Els Leds aniran soldats a circuits imprèsos. La lluminària del vermell està formada per 96 Leds agrupats en 12 circuits impresos de 8 Leds cada circuit. La lluminària del verd està formada per 90 Leds agrupats en 15 circuits impresos de 6 Leds cada circuit. El consum teòric de cada lluminària per aquest semàfor serà sempre inferior o igual a 8 w. Totalment instal·lat i dissenyat segons la normativa BS 505 (BRITISH STANDART 505). Vida mitjana en condicions òptimes serà de 100.000 hores. Les condicions ambientals de funcionament seran de -25ºC a +70ºC.

Semàfor 12/200 Bici

Semàfor rodó de 20 cm. de policarbonat de dues lluminàries (vermell i verd). Les lluminàries estaran formades per Leds (Light Emitting Diode) alimentats a una tensió de 29 v, essent l'alimentació del conjunt del semàfor de 220 v. A més cal que es vegi la simbologia típica del ciclista. Els Leds aniran soldats a circuits imprèsos. La lluminària vermella està formada per 120 Leds agrupats en 10 circuits impresos de 12 Leds cada circuit. La lluminària verda està formada per 120 Leds agrupats en 20 circuits impresos de 6 Leds cada circuit. El consum teòric de cada lluminària per aquest semàfor serà sempre inferior o igual a 10 w. Vida mitjana en condicions òptimes serà de 100.000 hores. Les condicions ambientals de funcionament seran de -25ºC a +70ºC.

Amidament i abonament

Es mesurarà i s'abonarà segons el que estableix el quadre de preus núm. 1 del projecte. El preu inclou totes les feines i materials per deixar-lo completament instal·lat i en funcionament.

706 BÀCULS

Han de ser troncocònics, de xapa d'acer del tipus A-37, segons les normes UNE 36.050 i el gruix de tres mil.límetres (3 mm) amb alçària de sis metres i mig (6,5 m) amb braç de cinc metres i mig de sortida (5,5 m). Han de ser galvanitzats en calent, amb un mínim de sis-cents mil.ligrams per centímetre quadrat de zenc (600 mg/cm^2).

Les soldadures no poden presentar parts defectuoses, de manera que la secció circular ha de ser al tacte perfectament rodona.

Han de tenir una porta de registre a una altura mínima de trenta centímetres (30 cm) de terra amb un pany per tancar-la; els angles de la porta i els forats han de ser arrodonits. La unió entre el bàcul i els semàfors penjats ha de ser tal que, en cas de col.lisió d'un vehicle que superi el gàlib establert, es produeixi la trencadissa en dit punt, a fi d'evitar que la col.lisió sigui causa d'enderroc del bàcul.

La fixació del bàcul al basament es realitzarà mitjantçant pernis d'ancoratge des del fonament, collats a la plaça suport soldada al bàcul, que serà d'una peça i amb forats allargats per facilitar una correcta alineació dels bàculs.

Amidament i abonament

Es mesurarà i s'abonarà segons el que estableix el quadre de preus núm. 1 del projecte. El preu inclou totes les feines i materials per a deixar-lo completament instal.lat i en funcionament, inclosa la fonamentació de la base.

Este documento ha sido firmado por Rosa Maria Torra Reventós a las 11:44 del día 16/02/2023. Mediante el código de verificación segura 2N4Q1L043446 2W6P0EWE puede comprobar la validez de la firma electrónica de los documentos firmados en la dirección web que le proporciona la entidad emisora
de este documento.

Este documento ha sido firmado por Rosa Maria Torra Reventós a las 11:44 del día 16/02/2023. Mediante el código de verificación segura 2N4Q1L043446 2W6P0EWE puede comprobar la validez de la firma electrónica de los documentos firmados en la dirección web que le proporciona la entidad emisora

707 COLUMNES

Han de ser cilíndriques, fetes de fibra de vidre i resina d'epoxi, de diàmetre exterior de tres polzades i mitja (3,5").

El gruix de la columna ha de ser d'un centímetre (1 cm) a fi d'assegurar la robustesa adequada. Les columnes per a vehicles han de tenir una llargada de dos-cents quaranta centímetres sobre terra (240 cm) i vint-i-cinc sota terra (25 cm) i han d'estar dotades dels ancoratges precisos per sustentar-les.

Les columnes per a vianants han de tenir una llargada de dos-cents centímetres (200 cm) sobre terra i vint-i-cinc (25 cm) sota terra i han de tenir els ancoratges necessaris.

L'acabat exterior de la columna ha de ser llis, lluent i de qualitat; ha de tenir el color verd "Portugal" o el que fixi la direcció d'obra.

La part superior de les columnes ha de disposar d'una corona circular fixa en la qual cal ajustar els semàfors corresponents mitjançant un anell de rosca gas de diàmetre d'una polzada i mitja (1,5").

Amidament i abonament

Es mesurarà i s'abonarà segons el que estableix el quadre de preus núm. 1 del projecte. El preu inclou totes les feines i materials per a deixar-lo completament instal.lat i en funcionament, inclòs la fonamentació de la base.

708 SUPORTS

Els suports han de ser de foneria d'alumini amb el gruix necessari per a suportar el pes dels semàfors acoblats.

Tots els suports han de disposar de les corones corresponents amb anell de rosca gas de diàmetre d'una polzada i mitja (1,5") i forma determinada per collar-se a la columna, a fi de mantenir la rigidesa del conjunt.

Per suportar els semàfors de vianants cal utilitzar suports de vint-i-set centímetres de sortida de braç (27 cm).

Per suportar dos semàfors cal fer servir suports de doble braç amb sortida de vint-i-set centímetres per braç.

Amidament i abonament

Es mesurarà i s'abonarà segons el que estableix el quadre de preus núm. 1 del projecte. El preu inclou totes les feines i materials per deixar-lo completament instal·lat i en funcionament, inclosa la fonamentació de la base.

Este documento ha sido firmado por Rosa Maria Torra Reventós a las 11:44 del día 16/02/2023. Mediante el código de verificación segura 2N4Q1L043446 2W6POEWE puede comprobar la validez de la firma electrónica de los documentos firmados en la dirección web que le proporciona la entidad emisora

710 REGULADORS

Es defineix com el conjunt d'elements i materials necessaris per a la correcta realització de l'encesa, l'apagada i el control dels semàfors.

L'equip ha de ser modular i estar format per:

Fonts d'alimentació estabilitzades.

Targeta lògica CPU amb microprocessador, cristall de 4 MHz memòries RAM, EPROM i els elements necessaris per a l'operativitat, els *displays* i els ports d'entrada i sortida, etc.

Targetes de sortida mitjançant Triacs de 16A de potència.

Fusibles i proteccions necessàries mitjançant interruptors automàtics.

Regletes de sortides ordenades segons el projecte.

El regulador ha de tenir un funcionament autònom partint de les dades que li proporcionaran els detectors de vehicles governats per les espires de la calçada. Cada cinc minuts recalcularà els temps necessaris de verd per a cada carrer.

Ha de tenir una capacitat per un mínim de 6 grups de sortides de tres llums, vuit plans de trànsit diferents i ha d'estar preparat per poder establir comunicació amb una central de trànsit i amb un operador o comandament manual.

Amidament i abonament

Es mesurarà per unitats realment instal.lades. S'abonarà segons el que estableix el quadre de preus núm. 1 del projecte. El preu inclou totes les feines i materials per a deixar-lo completament instal.lat i en funcionament.

Si el projecte no especifica el contrari, es considerarà inclosa en aquesta partida d'obra la connexió elèctrica (legalització, concertació i contractació), l'armari de poliester reforçat i l'armari de policarbonat per l'equip regulador.

711 CABLES ELÈCTRICS

Han d'estar formats per un o diversos conductors aïllats entre ells a fi de transportar l'energia elèctrica als diversos receptors.

Els coductors han de ser de coure electrolític dur, perfectament cilíndric i calibrat.

Han de complir les especificacions de les "Normes per al coure electrolític 2" de l'Associació Electrònica Espanyola i les Normes UNE 21.121 I 21.024, respectivament. Les característiques del coure han de ser les fixades per l'article 8 del *Reglament de línies elèctriques aèries d'alta tensió*.

Fins a seccions de sis mil.límetres quadrats ($6mm^2$) els conductors han de ser d'un sol fil; per a seccions superiors, de diversos fils.

La secció mínima dels conductors ha de ser d'un mil.límetre i mig ($1,5\ mm^2$), sempre que ho permeti la caiguda de tensió admissible i la intensitat màxima admissible per aquestes seccions, segons full d'Interpretació núm. 35 del Reglament Electrotècnic per Baixa Tensió amb data 10-11-80.

Els conductors han de ser aïllats per una tensió nominal de mil volts (1000 V) i han de poder suportar permanentment temperatures de treball fins a vuitanta graus centígrads (80°C) sense deformar-se.

Els aïllants s'han de constituir per una capa de polietilè o resina sintètica de característiques no inferiors a les dels conductors i una altra capa de resina vinílica d'un color diferent per a cada conductor.

La qualitat de la coberta exterior ha de permetre que suportin perfectament els agents del subsòl o els agents atmosfèrics a les esteses aèries.

Tots els materials han de complir les condicions establertes per la Norma núm. 13 de la CEE, pel que fa a la rigidesa dielèctrica d'aïllament, mecànica i de comportament a la calor i a la Norma Francesa CTF NF C-32.200 en prova química referent a la calor.

Els conductors que formen cada cable s'han de diferenciar pel recobriment, que ha de ser de diferents colors.

Per tal de donar forma cilíndrica al cable per extensió, sobre l'ànima cablejada, un reblet de goma no vulcanitzada de consistència pastosa que es pugui separar fàcilment per fer els terminals i les unions.

Les seccions dels conductors s'han d'indicar en els plànols.

Només s'admetn cables procedents de fàbriques qualificades i que compleixin les Normes del REBT i les seves instruccions complementàries.

Tot el material que s'hagi d'emprar i que no s'hagi assenyalat en aquest plec s'ha d'adequar a la funció que ha de desenvolupar, de bona qualitat i de marca i tipus

reconegut en el mercat. La Direcció es reserva la facultat de fixar els models que cregui més adients.

Tots els materials han de ser nous.

Per a les connexions cal emprar maniguets calibrats amb cargols per fixar els cables, i no s'admet cap connexió en la qual s'apreciïn sobreescalfaments.

Cap connexió no significarà la introducció al circuit d'una resistència elèctrica superior a la que ofereix un metre (1 m) del conductor que la uneixi.

Les mostres que constitueixen l'aïllament i els replens han d'acomplir les següents característiques:

DENOMINACIÓ

Resistència mínima a la ruptura	Kg/cm2	160	125
Allargament mínim a la ruptura	%	125	125
Prova de termopressió temperatura de prova (1h calent + 1h càrrega)	C	120	120
Càrrega aplicada	Kg/s	0,3-2	0,3-2
Gruix residual	%	65	50
Resistència al fred Bona flexibilitat sense fragilitat	%	-15%	-15%
Prova de resistència a la humitat després d'immersió en aigua	C	14 a 50	--
Durada i temperatura Augment de capacitat 100 (C14-C1)/C1 max.	%	10	--
Augment de capacitat 100 (C14C7)/C7 max.	%	3	--

La flama s'ha d'autoextingir.

Les característiques específiques que manquen han d'acomplir les de la Norma UNE 21.117.

Les seccions s'han d'indicar en els plànols. Només s'admeten cables procedents de fàbriques qualificades i que acompleixin les Normes de Reglament Electrònic per a Instal.lacions de Baixa Tensió, del 20 de setembre de 1973 i les Instruccions Complementàries del 31 d'octubre de 1973.

Tot el material que s'ha d'emprar i que no s'hagi assenyalat en aquest plec s'ha d'adequar a la funció que ha de desenvolupar, ha de ser de bona qualitat i de marca i tipus reconegut en el mercat, i la Direcció es reserva la facultat de fixar els models que cregui més adients.

Tots els materials han de ser nous. Per a les connexions cal emprar manguets calibrats amb cargols per fixar els cables, en cas que la connexió sigui soterrada cal emprar caixes d'empalmar estanques, estaran formades per dues peces que s'han d'acoblar i, un cop feta la connexió, s'hi ha d'introduir la pasta aïllant, formant un conjunt hermètic i sòlid que no produeixi avaries. La pasta aïllant serà de transformats de resina sintètica o materials artificials equivalents. Cap connexió significarà la introducció al circuit d'una resistència elèctrica superior a la que ofereix un metre (1 m) del conductor que uneixi, i no s'admet cap connexió en la qual s'apreciïn sobreescalfaments.

Amidament i abonament

Es mesurarà i s'abonarà l'estesa de cable dins de tubular de PVC corrugat per metre lineals realment executats.

Este documento ha sido firmado por Rosa Maria Torra Reventós a las 11:44 del día 16/02/2023. Mediante el código de verificación segura 2N4Q1L043446 2W6POEWE puede comprobar la validez de la firma electrónica de los documentos firmados en la dirección web que le proporciona la entidad emisora de este documento.

Este documento ha sido firmado por Rosa Maria Torra Reventós a las 11:44 del día 16/02/2023. Mediante el código de verificación segura 2N4Q1L043446 2W6POEWE puede comprobar la validez de la firma electrónica de los documentos firmados en la dirección web que le proporciona la entidad emisora de este documento.

712 CENTRE DE COMANDAMENT I CARACTERÍSTIQUES TÈCNIQUES DE LA INSTAL.LACIÓ

Es defineix com a centre de comandament el conjunt d'elements i materials necessaris per encendre, apagar i controlar correctament els semàfors, i comprèn:

Reguladors

Els reguladors locals de trànsit han de ser controlats amb microprocessador, utilitzant els últims avanços tecnològics i amb sortides a semàfors estàtics mitjançant triacs amb capacitat per governar vint-i-quatre (24) grups semafòrics.

L'equip ha de permetre fins a vuit (8) plans de trànsit, funcionant per estatges, amb la conseqüent flexibilitat i simplicitat de programació.

Els reguladors han de ser modulars i estar formats per fonts d'alimentació estabilitzades, targeta lògica CPU, targeta de memòria de dades, variables i paràmetres, targeta i *display* de visualització i targetes de sortida mitjançant triacs.

Han de tenir un funcionament autònom que els permetrà la coordinació de la selecció horària dels plans de trànsit. A més, han de tenir informació sobre l'estat intern, la programació, l'estat dels grups i les alarmes.

Quant a l'estructura, ha de ser amb targeta central utilitzant un microprocessador amb rellotge de 2,5 MHz millorable a 4 MHz. La memòria s'ha de distribuir en dues zones: una que contingui el programa i els algoritmes de control que sigui de només lectura i una altra que sigui la de dades variables i paràmetres, la qual ha de contenir el temps de repartiment.

El regulador ha de ser ampliable per mòduls a partir d'una configuració bàsica. Ha de tenir capacitat per a vint-i-quatre grups de tres (3) sortides, vuit (8) plans de trànsit registrables amb trenta (30) estatges per pla, dotze (12) canvis de pla per dia i set (7) tipus de dia per setmana preparat per poder establir comunicació amb la central de regulació i amb l'operador o comandament manual.

A fi de poder coordinar i posteriorment centralitzar la cruïlla, el regulador ha de ser de la mateixa tecnologia que els existents a la zona i, si és possible, de la mateixa marca i model.

Característiques tècniques de la instal·lació

L'obra civil que s'ha de realitzar és la necessària per a les cimentacions dels bàculs i les columnes, la col·locació dels conductes necessaris amb llurs pericons de registre, i cimentacions per als equips de mesura i maniobra. S'adjunta annex amb característiques tècniques.

A tota la instal·lació cal tenir en compte les Normes del vigent Reglament de Baixa Tensió.

Tots els tubulars han de seguir un traçat paral·lel a les vorades en el sentit de la voravia o normal a ells en els casos de creuament de la calçada, i no poden presentar corbes que puguin dificultar l'estesa posterior dels conductors.

En els canvis de direcció cal instal·lar pericons de registre de 40x40 cm, segons convingui, i es construiran de formigó mitjançant el corresponent encofrat, o bé amb totxo ceràmic, disposant en el seu fons d'un sistema de drenatge que permeti la sortida de l'aigua.

Aquestes mesures dels pericons de registre es consideraran mínimes, i el fons ha de quedar 30 cm més baix que el tub més profund.

Les cimentacions dels bàculs seran blocs de formigó de 200 kg/m^3 de dimensions 80x80x100 cm, on s'instal·larà un colze de 90 graus de PVC de 10 cm de diàmetre, encaixant-se en el por d'un extrem, el tubular, i per l'altre la columna seran blocs de formigó de 200 kg/m^3 de dimensions de 40x40x60 cm.

La cimentació de l'equip de comandament s'efectuarà amb formigó de 200 kg/m^3, i les seves dimensions seran 64x32x20 cm, situant-hi els perns de fixació de l'equip.

La situació de les columnes s'efectuarà deixant-les a 0,60 m de la vora de la calçada, i cal agafar aquesta distància com a prudencial per evitar que siguin colpejades pels vehicles. La situació dels bàculs és a 0,80 m de la vora de la calçada.

Instal.lació elèctrica

Partint de l'equip de control s'estendran els cables a cadascun dels grups semafòrics, i es faran les derivacions necessàries en els mateixos semàfors o bé als pericons de registre posant en l'últim cas una caixa de connexió de material aïllant (MIBT 019.2).

A efectes d'instal·lació, els semàfors s'agruparan en grups semafòrics, i son aquests els semàfors que en tot moment tenen encesos els mateixos colors. Cada semàfor que pertany al mateix grup semafòric es connectarà en paral·lel i a la vegada cada grup connectat a l'equip regulador en els corresponents borns.

Aquests conductors seran del tipus de doble aïllament, d'una secció mínima de 1,5 mm^2, els quals suportaran els esforços mecànics durant la instal·lació. Tots seran de coure.

Protecció de la instal·lació

En el quadre general, que ha de ser en el lloc indicat en el plànol de planta, s'instal·laran els dispositius de comandament i protecció previstos en MIBT 016.

Este documento ha sido firmado por Rosa Maria Torra Reventós a las 11:44 del día 16/02/2023. Mediante el código de verificación segura 2N4Q1L04344 62W6POEWE puede comprobar la validez de la firma electrónica de los documentos firmados en la dirección web que le proporciona la entidad emisora de este documento.

La protecció contra sobreintensitats quedarà assegurada per un interruptor magnetotèrmic ICPM a la unitat de comandament. Aquest interruptor automàtic acomplirà amb les prescripcions assenyalades a (MIBT 020.1.1), de manera que la instal·lació quedi protegida contra les sobrecàrregues d'aïllament i també contra els curtcircuits.

La protecció contra contactes indirectes s'efectuaran per mitjà de posta a terra de les masses i dispositiu de tall per intensitat de defecte. Per això s'utilitzarà l'interruptor diferencial de sensibilitat (30 mA).

Presa de terra

Totes les parts metàl·liques de la instal·lació que no es trobin sota tensió hauran de connectar-se a terra. La presa de terra presentarà una resistència màxima de 37 Ohms i es realitzarà amb plaques quadrades galvanitzades de 500x500 mm, o bé amb piques de 2 m.

Línies de terra

La secció del conductor d'enllaç amb la terra serà de 35 mm^2 i el de la línia principal de terra de 15 mm^2 segons norma MIBT 039.8.1 apartat b.

Intensitat màxima en els conductors i caiguda de tensió

La intensitat màxima en els conductors no superarà la prescrita en MIBT 017 taula II, per a conductors de coure.

La caiguda de tensió màxima no serà superior al 3% de la tensió d'alimentació (6,60 volts)

Realització de la instal.lació elèctrica

La instal·lació que es projecta haurà de ser realitzada per un industrial instal·lador degudament matriculat en l'exercici de les seves funcions i que tingui el carnet d'instal·lador autoritzat expedit pel Ministeri d'Indústria o un organisme competent.

Amidament i abonament

L'amidament i abonament dels treballs objecte d'aquest projecte es faran sempre d'acord amb les definicions que figuren en el pressupost i els preus allí assenyalats.

En aquests preus van compresos tots els treballs i els materials necessaris per deixar completament acabada cada unitat d'obra amb la qualitat i perfecció que exigeixen aquestes condicions.

720 LLUMENERES

Procedència

Les han de subministrar cases de reconeguda solvència en el mercat.

Abans d'acceptar els tipus de llumeneres, el contractista ha de presentar al director tècnic els documents següents:

- Catàleg en el qual figurin característiques i mides.
- Informe del fabricant de reflectors sobre la qualitat de l'alumini utilitzat.
- Corba d'intensitats lumíniques, realitzada per un laboratori oficial.
- Corbes ISOLUX basades en la corba fotomètrica oficial de les zones enllumenades objecte del Projecte.
- Mostres dels tipus a emprar.
- Justificació del tipus d'òptica per a adaptar la làmpada que hi correspon.

En el cas que les mostres no reuneixin, a criteri del director tècnic, prou garantia, aquest escollirà el material de fabricació estatal d'entre els que, segons el seu criteri, tinguin millors qualitats per a cada cas, o podrà exigir totes les proves oficials o certificats que cregui convenients per comprovar-ne les especificacions.

Característiques

Es rebutjarà qualsevol llumenera que tingui qualsevol bony o desperfecte, ja que ha de tenir aspecte llis o superfícies sense senyals.

Els dispositius de suspensió han de ser galvanitzats i han de resistir com a mínim cinc vegades el pes total de l'aparell.

El sistema de fixació s'ha d'adaptar a diferents diàmetres.

En les hermètiques, les cubetes o els reflectors han de ser de material del qual es garanteixi l'estabilitat i que sigui capaç de resistir sense deformació les condicions tèrmiques creades durant el servei de la llumenera.

A l'interior hi ha el reflector fermament subjecte, que, mitjançant un sistema simple, permetrà amb tota rapidesa desmuntar-lo per netejar-lo.

L'alumini dels reflectors serà d'una puresa igual o superior al 99,70 %. La xapa utilitzada tindrà un gruix mínim d'1,5 mm abans de ser utilitzada i una vegada construït el reflector el gruix no podrà ser inferior a 0,6 mm.

La capa d'alumini tindrà un gruix mínim de 4 m, el reflector passarà satisfactòriament els assaigs de continuïtat de la capa, resistència a la corrosió i control de segellat.

Les llumeneres allotjaran l'equip de l'encesa de la llàntia.

Este documento ha sido firmado por Rosa Maria Torra Reventós a las 11:44 del día 16/02/2023. Mediante el código de verificación segura 2N4Q1L04344 62W6POEWE puede comprobar la validez de la firma electrónica de los documentos firmados en la dirección web que le proporciona la entidad emisora

Les llumeneres s'han de subministrar cablejades des del portallàntia a la fitxa de borns; l'aïllament dels conductors ha de ser del tipus de silicona, capaç de resistir les temperatures existents als voltants de la làmpada.

Dispositius

Han de tenir els següents:

- De ventilació en les llumeneres hermètiques per a la dissipació de la calor produïda per la làmpada.
- D'enfocament, practicable des de l'exterior, fins i tot amb la llumenera muntada.

Recepció

Cal rebutjar totes les làmpades que donin nivells mitjans o uniformitats inferiors dels previstos en el projecte. Una vegada acceptat el tipus de llumenera, el director tècnic n'ha de fer una mostra i enviar a un laboratori oficial una quantitat no inferior al 5 % per constatar: la corba fotomètrica, el gruix d'alúmina, la caixa anòdica i la resistència a la corrosió.

Col·locació

Les llumeneres s'han de fixar als suports per mitjà d'elements de fixació de plena garantia i s'han de col·locar de manera uniforme.

Les connexions s'han de fer per mitjà de cargols de pressió; es prohibeix la unió de fils.

Les llumeneres s'han de muntar de manera que no suportin esforços que puguin produir-ne el trencament o escurçar-ne la vida útil.

Amidament i abonament

Les llumeneres es mesuraran i s'abonaran per unitats col·locades a obra.

Aquesta unitat d'obra comprèn el subministrament amb làmpada i equip d'encesa, com també l'acoblament al suport i muntatge.

721 SUPORTS

Procedència

Els han de subministrar cases de coneguda solvència en el mercat.

Característiques

Els bàculs i les columnes seran troncocònics o cilíndrics, de les dimensions especificades i construïdes en xapa d'acer de 3, 4 o 5 mm de gruix, segons s'especifica en els plànols i preus unitaris.

El dimensionament estarà calculat d'acord amb les normes establertes per a suportar les accions del vent.

El perfil troncocònic s'obtindrà en premsa hidràulica i anirà soldat seguint una generatriu, i la soldadura es farà amb elèctrode continu i en atmosfera controlada.

No s'admetran soldadures transversals excepte en aquells suports en què hi ha trams de diferents seccions.

A l'extrem inferior se soldarà la placa d'ancoratge, de dimensions especificades en els plànols i dotada d'un anell exterior de reforçament i cartel·les de suport.

La superfície exterior no tindrà taques, ratlles ni bonys i les soldadures es poliran degudament, a fi d'aconseguir un acabat exterior de bona regularitat.

En el cas de construir-se el suport en diferents trams, les unions es reforçaran amb un doble tub interior i les soldadures es poliran degudament per evitar que siguin fàcilment apreciables.

Per a l'ancoratge de la fonamentació es disposaran els perns construïts d'acer d'alta resistència a la tracció, roscant, l'extrem superior amb rosca d'una entrada i doblegant l'extrem inferior en forma de ganxo per a una millor subjecció al formigó.

A una altura de 500 mm sobre la placa base es disposarà d'una obertura rectangular per a l'accés a la caixa de connexions i protecció. Les arestes s'arrodoniran i es col·locarà un marc de passamà d'acer soldat a la vora de l'obertura; la portella serà de xapa d'acer i anirà dotada de dispositius de subjecció i tanca.

Les dimensions del maniguet extrem per a la fixació de la llumenera es determinarà d'acord amb les característiques de la llumenera escollida pel director tècnic.

Els braços murals i els complementaris compliran les normes generals establertes per als bàculs, i aniran col·locats mitjançant quatre perns ancorats a la façana i en suports apropiats respectivament, si no s'indica el contrari.

Este documento ha sido firmado por Rosa María Torra Reventós a las 11:44 del día 16/02/2023. Mediante el código de verificación segura 2N4Q1L043446 2W6 POEWE puede comprobar la validez de la firma electrónica de los documentos firmados en la dirección web que le proporciona la entidad emisora

Les columnes, els bàculs complementaris i els braços murals s'ajustaran al projecte quant a l'angle d'inclinació, la longitud i l'alçària a situar a cada tipus; tenint cura de la uniformitat sobre el terreny i l'alineació de tot el conjunt.

Abans de col·locar els bàculs, complementaris i braços murals, l'empresa adjudicatària sol·licitarà als serveis municipals l'aprovació per a la instal·lació i acompanyarà els tècnics municipals a la inspecció. Es faran totes les proves i les acreditacions que es considerin pertinents.

Els ancoratges, suports de braços i complementaris, hauran de respondre als possibles esforços exigits a cada cas.

A les façanes que s'hagin d'encastar suports es tindrà cura de l'acabat de l'obra d'acord amb la qualitat de cada paret.

Protecció contra la corrosió

Els suports es donaran galvanitzats en tota la llargària mitjançant immersió en bany calent; el bany de galvanitzat tindrà un mínim del 98,5 per 100 de zenc pur en pes, i se n'obtindrà un dipòsit mínim de gr/m², sobre la superfície de la columna, corresponent a un gruix de microns segons gruix de la peça a recobrir.

- 3 mm ≤ gruix < 6mm_ gruix de 70 microns amb un dipòsit mínim de 500 gr/ m2
- gruix ≥ 6mm _ gruix de 85 microns amb un dipòsit mínim de 610 gr/m2

Totes les característiques del galvanitzat s'adaptaran al que estableix la Norma UNE 37-501-71, UNE 37-508-88.

Unions i connexions

A les bases dels fanals es disposaran caixes aïllants, integrades per una placa de base i una tapa, ambdues fabricades en planxa de material plàstic incombustible, i les unions i connexions de la xarxa àrea aniran a l'interior de caixes provistes de borns de connexió.

A l'interior es col·locaran quatre borns unipolars, cadascun per a dos cables de 2,5 mm². Així mateix, es col·locaran dos tallacircuits unipolars amb cartutxos d'intensitat d'acord amb les làmpades instal·lades.

Els tallacircuits aniran instal·lats a la tapa, de manera que en retirar-la quedi el muntatge sense tensió. Els cartutxos fusibles seran d'alt poder de ruptura i calibrats al valor doble del corrent de les làmpades.

Els borns seran del tipus premsa-fils i es protegiran contra contactes directes.

Les regletes o connexions no patiran cap tipus d'esforços de tracció ni tan sols els del pes del cable.

La connexió es farà alternant les fases, per equilibrar el consum.

De les regletes partirà la línia d'alimentació de la làmpada per l'interior del suport amb cable tipus UNE VV-1000 de secció corresponent i arribarà fins la regleta de connexió de la llumenera.

A les reduccions de secció de línia es disposaran tallacircuits fusibles que limitin les intensitats sobre de la màxima que pugui suportar la línia de menor secció.

Els conductors no han de sofrir cap esforç mecànic.

Preses de terra

Es disposarà una pica o placa de presa de terra per a cada punt de llum ancorat a terra i quadre de comandament.

A més, per a una major protecció, s'unirà cada pica al cable de coure despullat de 35 mm² de secció, tal com queda especificat en l'article 728 sobre preses de terra.

Basaments dels suports

Adoptaran les mesures especificades en els plànols. L'excavació es farà de manera que les parets siguin verticals i el fons llis.

El formigó serà del tipus H-150 i s'hi encastaran els perns d'ancoratge, situats mitjançant una plantilla de la mida adequada, de manera que la col·locació resulti vertical i sobresurtin prou per assegurar l'entrada completa dels cargols de fixació del suport i de les seves volanderes.

A l'interior del fonament cal col·locar tubulars de 80 mm per permetre l'entrada i sortida de cable.

Col·locació de suports

Cal fixar el fonament amb quatre perns d'ancoratge, depenent del tipus de suport, als quals es collaran uns cargols.

La profunditat de la platina de la base serà en tots els punts de 0,20 m per sota de la rasant de la vorera finalitzada.

Han de tenir una verticalitat i una alineació perfecta i durant el transport i el muntatge cal evitar cops i raspadures que puguin fer saltar la capa galvanitzada.

La part inferior de la portella ha d'estar a una alçada de 0,35 m. per sobre de la rasant de la vorera.

Unions i derivacions

Les unions i derivacions es realitzaran en caixes que continguin borns mai en pericons i s'efectuaran amb la major mesura a fi que, tant mecànicament com elèctricament garanteixin les mateixes mesures de seguretat que la resta de la línia

Caixes de derivació

Seran del tipus que assenyalin els serveis tècnics municipals i d'unes dimensions no inferiors a 150 x 100 mm.

En preparar els conductors per a la unió es deixarà l'aïllament necessari en cada cas i el conductor descobert estarà net, per evitar que es perjudiqui durant l'operació.

En el cas que, en començar el treball s'observi que l'extremitat del cable a derivar no està net o té rastre d'humitat, es tallarà com a mínim un tros de 10 cm.

Els extrems dels cables emmagatzemats s'hauran d'encintar-se amb PVC adhesiu, de manera que s'impedeixi l'entrada d'humitat.

Numeració de suports

Els punts de llum s'enumeraran amb pintura al suport segons l'ordre que figuren en el plànol de la zona instal·lada que es subministrarà en cada cas.

Amidament i abonament

Els suports es mesuraran i s'abonaran per unitats col·locades en obra.

Aquesta unitat d'obra comprèn, a part del subministrament i la col·locació del suport, l'excavació i fabricació del basament, subministrament i connexió de la pica o placa de terra, instal·lació i muntatge complet de la caixa de protecció i cables de connexió, com també la instal·lació de la llumenera i la numeració del punt de llum.

722 LÀMPADES

Procedència

Han de ser de marca reconeguda i enregistrada com de primera categoria, i han d'acomplir els articles 49, 50 i 54 del *Reglamento de verificaciones eléctricas*.

El contractista ha de presentar al director els documents següents:

- Catàlegs dels tipus de làmpades que s'utilitzaran, amb les seves característiques. Carta del fabricant de làmpades amb les característiques que reuneixen les reactàncies que aconselli emprar per a cada tipus específic, indicant les característiques i les proves a les quals poden ser sotmeses.

- Justificació del tipus de làmpades conforme a l'òptica de la llumenera.

Tipus

Les làmpades de vapor de mercuri s'entendrà que són de les anomenades de color corregit, amb els fluxos inicials que s'indicaran més endavant.

Les làmpades de vapor de sodi seran del tipus de les d'alta pressió; els fluxos s'indicaran més endavant.

Les ampolles seran de vidre dur de forma ovoide o tubular i amb la superfície mat, o bé de forma tubular i amb ampolla clara, segons determini el director tècnic.

Virolles

Cal garantir-ne un recobriment metàl·lic antioxidant. Cal garantir el bon funcionament a temperatures de 200°graus C. sense que s'observi n esquerdes ni descrostats en la unió amb l'ampolla ni en les masses vítries que separen els pols de contacte. Els assaigs de resistència es faran col·locant les làmpades inclinades i en horitzontal.

Ampolla

L'ampolla de vidre ha de suportar la pressió interna i les deformacions tèrmiques i la dels virolles sense trencar-se, fins a una temperatura màxima de 350 graus C. També ha de suportar en aquestes condicions el salt tèrmic de caiguda de gotes d'aigua a 15 graus C, sense trencaments ni fissures del vidre.

Característiques

La tensió mínima a l'inici de la descàrrega, la tensió d'arc i el corrent de la làmpada serà la següent, amb una tolerància del 5 per 100.

Este documento ha sido firmado por Rosa Maria Torra Reventós a las 11:44 del día 16/02/2023. Mediante el código de verificación segura 2N4Q1L043446W6P0EWE puede comprobar la validez de la firma electrónica de los documentos firmados en la dirección web que le proporciona la entidad emisora
de este documento.

Este documento ha sido firmado por Rosa Maria Torra Reventós a las 11:44 del día 16/02/2023. Mediante el código de verificación segura 2N4Q1L043446 2W6P0EWE puede comprobar la validez de la firma electrónica de los documentos firmados en la dirección web que le proporciona la entidad emisora de este documento.

TIPUS DE LÀMPADA	MÍNIMA TENSIÓ D'ENCESA		VOLTATGE DE LA LÀMPADA	CORRENT DE LA LÀMPADA	FLUX LUMI.
	+20℃ - 18℃		V	A	LUM.
VMCC					
80 W	180	210	115	0,8	3700
125 W	180	210	125	1,15	6300
250 W	180	210	135	2,13	13000
400 W	180	210	140	3,25	22000
VSAP					
70 Ov	198	220	90	1,0	5800
100 Ov	190	200	100	1,2	9500
100 tub	190	200	100	1,2	10000
150 Ov	170	200	100	1,8	15500
150 tub	170	200	100	1,8	16000
250 Ov	170	200	100	3,	25000
250 tub	170	200	100	3,	27000
400 Ov	170	200	105	4,4	47000
400 tub	170	200	100	4,6	48000
1000 Ov	170	200	110	10,3	120000
1000 tub	170	200	100	10,6	130000

Làmpada de descàrrega en gas a baixa pressió

Sense reactància incorporada

Potència W	Flux Lumen
7	400
9	600
11	900

Amb reactància incorporada

	Prismàtica	Opal
9	450	375
13	600	525
18	900	750
25	1200	1050

El flux lluminós es troba mesurat a les 100 hores de funcionament i després d'un 200 per 100 del període d'encesa amb una tolerància del 5 per 100.

El flux variarà al llarg de la vida de la làmpada, amb una reactància que subministra els valors nominals de tensió de la manera següent:

Làmpades de vapor de mercuri

8.000 h de servei 90% en funcionament 80 i 125 W
8.000 h de servei 95% en funcionament 250 i 400 W
12.000 h de servei 85% en funcionament

Làmpades de vapor de sodi

2.000 h de servei 97% en funcionament
6.000 h de servei 95% en funcionament
8.000 h de servei 90% en funcionament
12.000 h de servei 80% en funcionament

Amidament i abonament

La làmpada es considera abonada dins de la partida de la llumenera.

Este documento ha sido firmado por Rosa María Torra Reventós a las 11:44 del día 16/02/2023. Mediante el código de verificación segura 2N4Q1L0434462W6 POEWE puede comprobar la validez de la firma electrónica de los documentos firmados en la dirección web que le proporciona la entidad emisora

723 EQUIPS D'ENCESA

Procedència

Tan sols s'admeten reactàncies, ignitors i condensadors procedents d'una fàbrica de coneguda solvència.

El contractista ha de presentar al director els catàlegs tècnics que es pensa utilitzar i les proves fetes a laboratori.

Característiques

Han de portar inscripcions a les quals cal indicar el nom o la marca del fabricant, les tensions nominals, les intensitats nominals, la freqüència, l'esquema de connexió si hi ha més de dos fils, el factor de potència i la potència nominal de la làmpada o làmpades per a les quals han estat previstos.

Els elements de tensió no poden ser accessibles a un contacte fortuït durant la utilització normal. Les tapes que permeten l'accés a les peces en tensió tan sols es poden desmuntar amb l'ajut d'eines.

Les connexions s'efectuaran amb borns, regletes o terminals, de manera que no s'afluixin amb l'ús i aquests elements tan sols s'utilitzaran per a unions elèctriques, i no se sotmetran a esforços mecànics. Les peces conductores del corrent seran de coure, d'al·leació de coure o d'altres materials no corrosius.

Reactàncies

El balast límit del corrent es constituirà per una autoinducció sobre nucli de ferro de les característiques adequades a cada làmpada, potència i tipus, de manera que en aplicar la tensió d'alimentació de 220 volts a 50 Herzs, circuli per la làmpada el corrent nominal.

Les reactàncies es dimensionaran de manera que en arribar a la temperatura de règim, aquesta no experimenti un increment superior a 60° C. sobre la temperatura ambient, considerant aquesta de 30° C. La comprovac ió de la temperatura dels debanats s'efectuarà pel procediment de la medició de la resistència ohmica.

Els debanadors i els nuclis seran immersos en masses de resines sintètiques de manera que es garanteixi l'evacuació de calor i la capacitat mecànica, sense apreciar sorolls ni vibracions durant el funcionament.

Les reactàncies es protegiran contra els camps magnètics propers, i no s'han d'apreciar variacions sensibles de la impedància en col·locar-les en contacte amb altres reactàncies. Els debanadors presentaran una rigidesa dielèctrica respecte del nucli i a les masses metàl·liques de l'element de 2000 V. Aquesta prova es farà amb tensió alterna de 50 Hz i durada d'un minut.

Els borns de connexió amb la resta del circuit es disposaran de manera que no presentin continuïtat elèctrica superficial en el cas de condensacions de vapor d'aigua sobre ells mateixos.

Condensadors

Els condensadors que s'utilitzaran per compensar el factor de potència seran del tipus d'aïllaments amb paper o poliester metal·litzat, estancs, i de les capacitats perquè, amb la compensació, el factor de potència sigui superior a 0,9.

La tensió de prova de l'aïllament entre borns del condensador i les parts metàl·liques de la coberta serà de 2.000 volts, durant un minut i la tensió i freqüència nominals de 380 V. i 50 Hz.

Es soldarà entre els borns una resistència per assegurar l'autodescàrrega del condensador en la desconnexió; la fuita de corrent, mesurada a 1000 V, hauria de ser inferior a 0,1 A.

Els borns es disposaran de manera que no presentin continuïtat elèctrica superficial en el cas de condensacions de vapor d'aigua.

Arrencadors

En el cas de les làmpades de vapor de sodi, per a les quals fan falta en el circuit dispositius d'arrencada, aquests faran la seva funció en el període d'encesa, quedaran fora de servei una vegada la làmpada hagi entrat en funcionament normal, sense presentar el conjunt de reactàncies a ignitor més pèrdues que les pròpies de la limitació del corrent i, en qualsevol cas, no superiors a les indicades per a les reactàncies.

Caldrà justificar que les característiques de l'arrencador s'adapten a les de les làmpades.

Assaigs:

Amb les mostres lliurades pel contractista, el director tècnic, si així ho creu convenient, podrà fer els assaigs següents.

- Assaig d'escalfament
- Assaig de protecció contra influències magnètiques.
- Assaig d'estanqueïtat.
- Assaig de durada.

Prèviament, el director tècnic ha d'haver sol·licitat un certificat d'aquests assaigs realitzats per laboratoris oficials.

Amidament i abonament

L'equip es considera abonat dins de la partida de la llumenera.

Este documento ha sido firmado por Rosa Maria Torra Reventós a las 11:44 del día 16/02/2023. Mediante el código de verificación segura 2N4Q1L043446 2W6P0 puede comprobar la validez de la firma electrónica de los documentos firmados en la dirección web que le proporciona la entidad emisora de este documento.

724 PORTALÀMPADES

Els portalàmpades no poden tenir cap part metàl·lica exterior en comunicació elèctrica amb els conductors.

Han de tenir sòlids i amplis contactes elèctrics, que permetin el pas del corrent sense escalfaments perjudicials.

La resistència mecànica ha de ser prou per suportar un esforç cinc vegades superior al tramès per la làmpada.

El dispositiu de subjecció del portalàmpades a la llanterna serà sòlid i permetrà el muntatge o la substitució fàcils sense necessitat d'enretirar-la.

Els elements aïllants han de ser de porcellana o d'esteatita.

Amidament i abonament

El portalàmpades es considera abonat dins de la partida de la llumenera.

725 QUADRE DE COMANDAMENT D'ENLLUMENAT

Procedència
El contractista presentarà una relació de marques i fabricants dels diferents components, fent especial èmfasi a les cèl×lules fotoelèctriques, els rellotges astronòmics, els commutadors, els inversors, els magnetotèrmics, els comptactors, els diferencials i els fusibles que desitgi emprar.

Característiques
Es disposarà d'un armari de material antixoc col×locat a la vorera i en el lloc previst per a la connexió, dotat amb tancament de triple acció i pany tipus companyia, el qual contindrà:

* Connexió normalitzada segons la companyia subministradora.

* Caixa de comandament composta de:
- Interruptor automàtic de tall omnipolar.
- Commutador per a encesa manual automàtica, amb posició zero
- Comptador accionat per interruptor horari.
- Fusibles generals.
- Interruptors magnetotèrmics omnipolars i diferencials per cada línia de sortida.
- Comptador d'energia reactiva de doble o triple lectura, segons esquema.
- Comptador d'energia reactiva, si s'escau.
- Rellotge per a l'accionament del comptador de doble llegenda.

A la maniobra d'encesa i apagada s'inclourà un commutador rotatiu amb la triple posició de Manual zero o Automàtic. Dintre de l'armari s'instal×larà un punt de llum mitjançant un portalàmpades segons el tipus que assenyalin els serveis tècnics municipals i una base d'endoll.

Tot això muntat segons esquema normalitzat.

Interruptors horaris
Els interruptors horaris seran uns dispositius electrònics programables astronòmicament amb una corba d'encesa i apagada, apta per a les coordenades geogràfiques de Sabadell (2º 6' E - 41º 33' N).

Han de calcular la corba d'encesa i apagada variable al llarg de l'any i permetre la programació d'un hora d'apagada i una altra d'encesa voluntària, possibilitada mitjançant una sortida independent.

Disposaran d'una possibilitat de correcció d'encesa i apagada d'un mínim de 45 minuts, a la fi de poder aplicar els criteris d'economia que es creguin oportuns.

Els interruptors horaris posaran en funcionament els relès per a la connexió o desconnexió de la instal×lació.

Este documento ha sido firmado por Rosa Maria Torra Reventós a las 11:44 del día 16/02/2023. Mediante el código de verificación segura 2N4Q1L043446 2W6P0EWE puede comprobar la validez de la firma electrónica de los documentos firmados en la dirección web que le proporciona la entidad emisora de este documento.

Elements de comprovació i protecció
A l'entrada i sortida dels disjuntors o fusibles de cada fase i circuit hi ha d'haver punts de comprovació per possibilitar la connexió d'amperímetres i voltímetres i altres aparells d'amidament quan els circuits estiguin en funcionament.

Tots els aparells del quadre de comandament seran fabricats per treballar amb tensions de servei no inferiors a 500 volts.

En el disjuntor, amb intervals successius de tres minuts, s'efectuaran tres interrupcions del corrent d'intensitat corresponent a la capacitat de ruptura i tensió i igual a la nominal, i no s'observaran arcs prolongats, deteriorament dels contactes o avaries en els elements constitutius del disjuntor per les esmentades interrupcions.

L'elevació de temperatura durant una hora, treballant disjuntors i comptadors a la intensitat nominal no podrà excedir-hi de 65º C sobre l'ambiental.

La construcció ha de ser tal que permeti un mínim de 10.000 maniobres d'obertura i tancament, sense que la tensió d'efecte no sigui superior a 24 volts.

Presa de terra
S'instal·larà una presa de terra, que es connectarà a un born incorporat a l'interior del quadre de comandament i protecció.

Numeració
El quadre es numerarà segons l'ordre que figura en el plànol de la zona instal×lada.

Amidament i abonament
Els quadres de comandament es mesuraran i abonaran per unitats col·locades en obra.

Aquesta unitat d'obra comprèn, a part del subministrament i la col·locació de l'armari, basament de l'armari, l'execució de la connexió, el muntatge de mòduls amb els comptadors d'activa doble o triple lectura, reactiva si cal tallacircuits de protecció d'entrada i interruptor general de control de potència ICPM, rellotge astronòmic per a doble encesa tipus SECELUX, comptadors manuals de tres posicions, diferencials i interruptors automàtics magnetotèrmics en cada línia de sortida i altres elements per deixar-lo acabat amb la qualitat i el funcionament descrits en aquest capítol.

726 CABLES D'ENLLUMENAT

Procedència:

Tan sols s'admetran materials subministrats per una fàbrica de coneguda solvència.

Es presentarà un informe escrit del fabricant amb les proves realitzades i la descripció de les característiques del material per utilitzar.

Característiques

Serà del tipus UNE VV.-1000 amb conductors de coure, aïllament termoplàstic, preferentment CPV tant per a les xarxes de distribució com per a les derivacions als punts de llum a l'interior dels suports.

Han de complir les normes UNE per a aquest tipus de cables i s'exigirà una resistència mínima al trencament per tracció, tant de l'aïllament com de la coberta de 200 kg/cm². Cal que conservin el 90 per 100 de aquest valors després de romandre 120h en una estufa amb aire calent a 100º C.

El coure ha de complir la norma de qualitat UNE -21011, i la rigidesa dielèctrica i la resistència de l'aïllament han de complir el que estableix el *Reglamento electrotécnico para baja tensión*.

A les bobines del cable ha de figurar el nom del fabricant, el tipus de cable i la secció

Estesa de cables

L'estesa de cables es farà amb molta cura, i s'evitarà la formació de coques i torçades, com també fregaments perjudicials.

Quan les condicions ho permetran, es farà descendre el cable directament des de la bobina i, si hi ha obstacles per a això, es col·locaran en el fons de la rasa uns roleus, sobre els quals s'estendrà el cable.

La xarxa de distribució subterrània discorrerà per l'interior de conductors soterrats, disposarà un sol circuit o conjunt de cables unipolars en cada conducte.

La xarxa de distribució aèria va grapada directament a la façana o penjada de cable d'acer galvanitzat amb una resistència mínima al trencament de 800 kg.

Les grapes que calgui fer servir han de ser metàl·liques, galvanitzades i s'han de col·locar mitjançant un tac de plàstic i un cargol.

Amidament i abonament

Es mesurarà i abonarà l'estesa de cable d'enllumenat per metres lineals realment executats.

Este documento ha sido firmado por Rosa Maria Torra Reventós a las 11:44 del día 16/02/2023. Mediante el código de verificación segura 2N4Q1L0434462W6POEWE puede comprobar la validez de la firma electrónica de los documentos firmados en la dirección web que le proporciona la entidad emisora de este documento.

727 RASES PER A CABLES

Les rases seran de parets verticals, de les dimensions especificades en els plànols.

El fons ha de quedar net de pedres cantonades i de qualsevol material que pugui perjudicar el cable durant l'estesa. En aquest fons es col·locarà una capa de sorra de 5 cm de gruix, sobre la qual es dipositaran els tubulars corrugats i a continuació es llançarà una altra capa de sorra fins a arribar a 5 cm per damunt dels tubulars.

El replè de la rasa es farà tan aviat com sigui possible després d'haver col·locat el cable en els tubulars; s'eliminarà així el risc de desperfectes o d'inundació.

El replè es farà amb capes de 20 cm que cobreixen totalment l'amplada de la rasa i es piconaran amb picons vibrants, esmerçant terra humida en la mesura necessària per aconseguir una compactació del 95 per 100 de l'assaig del proctor modificat.

La profunditat mínima del cable en voreres serà de 0,60m.

El director de l'obra encarregarà la realització dels assaigs de densitat *in situ* que cregui convenients.

Encreuament de calçada

Quan els cables hagin de passar una calçada ho faran per l'interior de canonades de fibrociment de 15 cm de diàmetre.

Caldrà recobrir la canonada per un prisma de formigó en massa per evitar el trencament pel pas dels vehicles per damunt de la calçada.

Durant l'execució, les rases es protegiran amb planxes d'acer per mantenir la uniformitat de la rasant de la calçada. Cal fer en dues fases en carrers de 6 m o més d'amplada.

Amidament i abonament

Es mesuraran i abonaran les rases per a estesa de cables per metres lineals realment executats a l'obra.

La unitat d'obra comprèn excavació de terres, subministrament i estesa de cable nu de coure de 35 mm² de secció, subministrament i estesa de tubs de PVC corrugat de 80 mm de diàmetre, rebliment, compactació i càrrega i transport de terres sobrants a l'abocador.

728 PRESES DE TERRA

Es disposarà una pica o placa de presa de terra per cada punt de llum ancorat a terra i quadre de comandament.

A més, per a una major protecció, s'instal·larà al llarg de tota la xarxa subterrània cable de coure nu de 35 mm² de secció, que estarà unit a cadascuna de les piques, tal com queda especificat a les condicions d'execució.

S'instal·larà una presa de terra, que es connectarà a un born incorporat a l'interior del quadre de comandament i protecció.

Característiques

La xarxa de terra complirà el que especifica el *Reglamento electrotécnico de baja tensión*, actualment en vigor, de manera que en el cas de defecte, la tensió entre el punt en què es produeix i terra, no superi els 24 volts. De qualsevol manera, la resistència del terra no haurà de ser superior a 10 ohmis.

Tots els elements metàl·lics, suports, baixants, etc. que siguin accessibles manualment estaran connectats a la xarxa general de presa de terra, que s'haurà de fer amb cable de coure despullat de 35 mm² de secció i aquests elements a més seran connectats a una pica d'acer de 2 m de longitud i 16 mm de f recoberta d'una capa protectora de coure del gruix adequat; o bé a una placa de ferro galvanitzat de 2,5 mm de gruix, de 0,35 x 0,35 m de superfície.

En el cas de no haver-hi xarxa general de presa de terra, les plaques seran de 2,5 mm de gruix i de 0,50 x 0,50 m.

El cable de presa de terra es col·locarà en el fons de la rasa de replè.

Amidament i abonament

La presa de terra es considera abonada a cada unitat d'obra susceptible de ser connectada a la xarxa.

Este documento ha sido firmado por Rosa Maria Torra Reventós a las 11:44 del día 16/02/2023. Mediante el código de verificación segura 2N4Q1L043446 2W6POEWE puede comprobar la validez de la firma electrónica de los documentos firmados en la dirección web que le proporciona la entidad emisora

740 CANALITZACIONS A LA CALÇADA

Les canalitzacions a la calçada s'han de fer amb canonades de fibrociment de 15 cm de diàmetre, amb el nombre de tubs indicats en el plànols.

L'amplada i fondària de la rasa ha de ser de les característiques indicades en projecte depenent del nombre i de la disposició dels tubs.

Durant l'execució, cal protegir les rases amb planxes d'acer per mantenir la uniformitat de la rasant de la calçada. Caldrà executar la canalització en dues fases en carrers de 6 m o més. S'ha de repassar i compactar la base de la rasa abans de col·locar els tubs de fibrociment.

Cal recobrir les canonades amb un prisma de formigó en massa H-200 per evitar el trencament pel pas dels vehicles per damunt de la calçada.

Un cop protegits els tubs de fibrociment amb formigó cal reomplir la rasa amb terres de l'excavació o, en cas de no ser adequades amb terres d'aportació, en capes de 25 cm i una compactació al noranta-cinc per cent (95%) del proctor modificat.

El reblert s'ha de fer fins a sota de la caixa de paviment. La resta del rebliment ha d'acomplir les característiques de la caixa de paviment del projecte.

Un cop acabada la feina, cal marcar la situació de la canalització per mitjà d'un cargol de 120 x 20 mm, a la rigola i als dos costats de la calçada.

Els tubs de fibrociment no poden presentar desperfectes, trencaments o escantonaments. Els tubs s'han de posar en línia recta, sense inclinació en la trajectòria, i les juntes han d'evitar que hi entri formigó en l'interior.

Amidament i abonament

S'ha d'abonar per metre lineal (ml) de canalització realment executat.

El preu inclou l'excavació de la rasa de les característiques geomètriques indicades en projecte, els tubs de fibrociment segons el nombre indicat, el massissat de formigó, el reblert de la rasa, la càrrega i el transport del sobrant de terres a l'abocador i la col·locació dels cargols de senyalització.

En cas de calçades existents, i si el projecte no indica el contrari, es consideren inclosos els treballs de demolició de paviment existents, reposició del paviment i la càrrega i el transport de la runa a l'abocador.

750 INSTAL.LACIONS DE MITJANA I BAIXA TENSIÓ

Condicions generals

A més de les Condicions Tècniques especificades en aquest Plec, s'han d'aplicar les generals contingudes en els reglaments i les normes, referenciats al principi d'aquest document, i que els siguin d'aplicació.

Són també d'obligat compliment les Normes Particulars de les companyies subministradores, com també la legislació que substitueixi, modifiqui o completi les citades disposicions i la nova legislaicó aplicable que es promulgui amb anterioritat a la contractació de l'obra.

El contractista s'obliga a mantenir amb les companyies subministradores el contacte necessari, mitjançant el tècnic encarregat, a fi d'evitar criteris diferents i posteriors complicacions.

L'empresa especialista en electricitat, adjudicatària de la present part del Plec, realitzarà amb compte al seu càrrec, inclòs en les despeses generals del Projecte Elèctric de Mitjana i Baixa Tensió, la totalitat de la instal.lació objecte del seu contracte o encàrrec, i gestionarà davant els serveis d'Indústria de la Generalitat de Catalunya i l'entitat col.laboradora (si escau), la tramitació tècnica i administrativa fins a obtenir els oportuns permisos per a la posada en servei de la instal.lació.

Definició dels treballs

Estaran compreses dins d'aquesta part, les obres i instal.lacions per a la xarxa de mitjana i baixa tensió.

Les característiques fonamentals d'aquestes són les següents:

- Xarxes de distribució de mitjana i baixa tensió:
  Fa referència a les rases, els tubs, les canalitzacions i l'estesa dels conductors.

- Estacions transformadores:
  Es considera dins d'aquest apartat l'obra civil necessària per a la definitiva instal.lació dels centres, les instal.lacions elèctriques internes d'aquests i la xarxa de terres pròpia, tot disposat per al seu funcionament.

Característiques dels materials

Tots els materials, fins i tot els no descrits en aquest Plec, han de ser de primera qualitat. Un cop adjudicada l'obra definitivament, i abans de la instal.lació, el contractista ha de presentar al tècnic encarregat els catàlegs, les cartes, les mostres, els certificats de garantia, etc. dels materials que caldrà utilitzar en l'obra.

Este documento ha sido firmado por Rosa Maria Torra Reventós a las 11:44 del día 16/02/2023. Mediante el código de verificación segura 2N4Q1L04344 62W6POEWE puede comprobar la validez de la firma electrónica de los documentos firmados en la dirección web que le proporciona la entidad emisora

Els tubs utilitzats han de ser de fibrociment o de PVC rígid, estancs i estables fins a una temperatura de 60° C. Així mateix, han de ser n o propagadors de la flama i han de tenir grau de protecció set (7) contra danys mecànics.

Tots els conductors que s'utilitzin han de ser unipolars.

Els cables de distribució en b/t cal que siguin d'alumini amb aïllament de polietilè reticulat (PRC), coberta de policlorur de vinil (PVC) i designació UNERV 0,6/1 KV.

Les característiques físiques, mecàniques i elèctriques dels materials dels cables han de satisfer el que indiquin les Normes UNE 21.011, 21.0112, 21.015, 21.042, 21.064 i proposta UNE 21.019.

Els cables de mitjana tensió han de ser d'alumini i satisfer les Normes UNE 21.013 i 21.014.

L'aïllament ha de ser de Polietilè Reticulat amb un gruix minim de vuit mil.límetres (8 mm).

Sobre el conductor hi ha d'haver una pantalla no metàl.lica i formada per una cinta semiconductora, una capa extrusionada de mescla semiconductora o una combinació de totes dues.
La pantalla sobre l'aïllament ha d'estar formada per una part semiconductora, no metàl.lica, associada a una part metàl.lica.

L'acció de la pantalla i la seva resistència elèctrica per metre (m) de cable a vint graus centígrads (20° C) cal que siguin setze mil.límetre s quadrats (16 mm^2) Cu i 1,16 W/km, respectivament.

La coberta exterior ha d'estar construïda per una capa extrusionada de PVC semiconductora, de resistivitat compresa entre mil cinc-cents i tres mil centímetres (1.500 i 3.000 cm).

Tots els cables cal que siguin homologats per les companyies subministradores i han de complir les Normes 25 N 194 2a revisió i 20 M041 1a revisió, de FECSA.

S'ha d'efectuar la identificació de les fases, tant en la distribució com en els terminals, mitjançant cintes, anelles o fundes, d'acord amb els colors indicats en la Norma UNE 21.086, és a dir: Fase R color verd, Fase S color groc, Fase T color violeta i neutre color gris.

Les estacions transformadores i l'equipament i la instal.lació definitiva s'han de dur a terme amb materials que acompleixin amb tota la Normativa vigent que els sigui d'aplicació i homologats per les csubministradores.

Conduccions per a canalitzacions de baixa o mitjana tensió

Els cables han d'anar en rases de seixanta centímetres (0,60m) de profunditat i quaranta centímetres (0,40m) d'amplària, com a mínim.

Les parets de la rasa han de ser verticals i cal procurar que passi poc temps entre l'obertura i el rebliment; en cas de pluja o inundació, caldrà interrompen la feina.

Els cables poden anar directament enterrats o dins de tubs, segons s'especifiqui en els plànols.

El cable s'ha de situar, amb molta cura, en un llit de sorra i s'ha de tapar amb prou quantitat de sorra perquè, en col.locar-la, la peça ceràmica de protecció, no arribi a tocar el cable.

Quan el cable vagi entubat, s'escollirà un diàmetre interior suficient perquè els cables es puguin passar sense cap dificultat. El tub anirà sobre un llit de sorra i no pot tenir cap deformació ni forat. No hi pot haver cap unió entre tubs. Dins de cada tub únicament hi pot passar una línia.

L'estesa de cable s'ha d'efectuar de manera que aquest no sofreixi tensions mecàniques ni doblecs excessius. Cal aturar l'estesa si la temperatura ambient és inferior als zero graus centígrads (0°C).

El volum de la rasa que quedi s'ha d'omplir amb productes que provinguin de la mateixa excavació, sempre que la densitat mínima al pròctor normal sigui de mil quatre-cents cinquanta quilograms/metre cúbic (1.450 kg/m^3) i no contingui elements majors de deu centímetres (0,10 m) de diàmetre en quantitat superior al cinc per cent (5%).

El rebliment s'ha d'efectuar per capes de vint centímetres (0,20 m), que han de cobrir l'amplària total de la rasa i s'han de compactar fins a aconseguir una capacitat de noranta-cinc per cent (96%) del pròctor modificat, abans d'efectuar el rebliment de la capa següent.

A una profunditat aproximada de vint centímetres (0,20 m) s'ha de col·locar una malla de senyalització de material plàstic, de les característiques indicades en els plànols.

Als encreuaments de la calçada s'han de col·locar tants conductes com línies elèctriques hi hagi, més un de reserva, els quals han d'anar protegits amb formigó, segons especificació dels plànols.

Connexions i derivacions

Les connexions s'han d'efectuar amb molta cura a fi que, tant mecànicament com elèctricament, responguin a iguals condicions de seguretat que la resta de la línia.

A l'hora de preparar els diferents conductors per a la connexió, s'ha de deixar l'aïllament necessari, segons el cas, i la part de conductor sense ell estarà neta, és a dir, no tindrà cap tipus de material que impedeixi un bon contacte; durant l'operació no serà malmesa per les eines ni pel tracte. Les connexions i les derivacions s'han d'efectuar mitjançant terminals o manxons a pressió, i cal situar el conjunt a l'interior

2W6POEWE puede comprobar la validez de la firma electrónica de los documentos firmados en la dirección web que le proporciona la entidad emisora

d'ampolles, les quals, posteriorment, s'han d'omplir amb resina epoxi per a aplicacions elèctriques.

La realització del conjunt és a càrrec de personal especialitzat. La confecció s'ha de fer amb molta cura i d'acord amb les normes usuals d'aquesta tècnica.

Reconeixement de les obres

Abans del reconeixement de les obres, el contractista ha de retirar, fins a deixar-les completament netes i desembarassades, tots els materials sobrants, les deixalles, els embalatges, les bobines de cables, els mitjans auxiliars, la terra sobrant de les excavacions i els rebliments, les escombraries, etc.

Cal comprovar que els materials coincideixin amb els admesos pel tècnic encarregat en el control previ, que corresponen amb les mostres que ja tenia i que no estan deteriorats d'aspecte ni de funcionament. També cal comprovar que la construcció de les obres de fàbrica, la realització de les obres de connexió a terra i el muntatge de totes les instal·lacions elèctriques han estat executades de forma correcta i acabades i rematades completament.

En particular, cal verificar almenys els aspectes següents:

Seccions i tipus dels conductors i cables utilitzats.

- Forma d'execució dels terminals, els entroncaments, les derivacions i les connexions en general.
- Tipus, tensió i intensitat nominals.
- Geometria de les obres de fàbrica dels centres de transformació.
- Estat dels revestiments, les pintures i els paviments dels centres de transformació i absència d'esquerdes, humitats i penetracions d'aigua.

Un cop efectuat aquest reconeixement, i d'acord amb les conclusions obtingudes, cal dur a terme, amb les instal·lacions elèctriques, els assaigs que s'indiquen en els articles següents.

Assaig de la xarxa de mitjana tensió

S'han d'efectuar, successivament, els assaigs següents:

1. Cal mesurar la resistència, de l'aïllament entre conductors i entre aquests i terra.

2. Cal posar en tensió la xarxa, si és possible, augmentant la tensió de forma creixent fins a arribar a la normal de servei. En cas contrari, cal donar tensió de cop, tancant l'interruptor corresponent.

3. S'ha d'acoblar la xarxa de manera normal als sistemes exteiors de l'empresa subministradora, i deixar-la en servei i en marxa industrial durant setanta-dues (72) hores, com a mínim.

4. Cal mesurar novament la resistència de l'aïllament. La resistència d'aïllament en ohms (W) no pot ser inferior a mil per U (1.000 x U), essent U la tensió de servei en volts (V). La posada en tensió i el manteniment en servei de la xarxa de mitjana tensió no ha de provocar el funcionament dels aparells de protecció, si estan correctament calibrats i regulats, ni la fallada de l'aïllament dels cables i de les seves caixes terminals.

A la vista dels resultats dels assaigs que es vagin efectuant, es decidirà la conveniència o no de portar a terme els següents.

Assaig de les instal·lacions elèctriques dels centres de transformació i repartiment

S'han d'efectuar els assaigs següents:

Cal mesurar les distàncies entre els elements de diferents polaritats sotmesos a tensió i entre aquests i les parts que no estan en tensió, per comprovar que compleixen el que disposa l'article 8 del Reglament d'Estacions Transformadores.

Cal mesurar la resistència d'aïllament, respecte a terra, de les parts actives de la instal·lació, la qual no ha de ser inferior a mil per U (1.000 x U) essent U la tensió de servei en volts (V).

Cal mesurar la resistència de pas a terra dels sistemes de connexió a terra, tant dels corresponents a les parts metàl·liques, no sotmeses a tensió, com a les neutres dels transformadors, i ha de complir el que indiquen els reglaments vigents.

Tots aquests assaigs s'han d'efectuar amb resultats satisfactoris, abans de sotmetre la instal·lació a la seva tensió de servei normal.

Assaig en la xarxa de baixa tensió

Assaig d'aïllament que es realitzarà per a cadascun dels conductors adjunts al neutre, posat a terra o entre conductors actius aïllats. La mesura d'aïllament s'ha d'efectuar segons indica l'article del Reglament Electrotècnic de Baixa Tensió corresponent.

Cal comprovar que la intensitat nominal dels diferents fusibles sigui igual o inferior al valor de la intensitat màxima de servei del conductor protegit.

Este documento ha sido firmado por Rosa Maria Torra Reventós a las 11:44 del día 16/02/2023. Mediante el código de verificación segura 2N4Q1L043446 de este documento.

POEWE puede comprobar la validez de la firma electrónica de los documentos firmados en la dirección web que le proporciona la entidad emisora

Acceptació dels treballs

Proves per a la recepció provisional de les obres

Un cop acabats els treballs, la Direcció Facultativa ha d'efectuar, en presència dels representants del contractista, els reconeixements i assaigs que es considerin necessaris per comprovar que les obres han estat executades d'acord amb el Projecte, segons les ordres de la direcció facultativa i de les modificacions que hagin estat autoritzades. El contracte ha d'aportar els aparells necessaris per fer els mesuraments que s'esmenten més endavant.

No s'admetrà cap instal·lació elèctrica que no hagi estat provada amb la seva tensió de servei normal, i amb la demostració que funciona perfectament.

Abans de l'acceptació dels treballs la propietat ha de disposar de tots els documents necessaris per a la immediata connexió de totes les instal·lacions; en particular:

Carta de les companyies subministradores acceptant els treballs que ha efectuat.

Butlletins de l'instal·lador, segellats pels serveis territorials d'Indústria.

Autorització de connexió per part dels serveis territorials d'Indústria.

Amidament i abonament

Estació transformadora
L'esmentada unitat comprèn l'excavació en qualsevol tipus de terreny i la construcció de l'estació, segons esquemes que figuren en els plànols, ampliats per les normes particulars de l'empresa subministradora.

Tots els treballs necessaris, com també l'aportació dels mitjans necessaris per al correcte acabament de l'obra, es mesuraran per unitat (U) totalment acabada.

Transformador
Aquesta unitat comprèn l'adquisició, el transport i el dipòsit del transformador adequat a les potències i tensions indicades.

Es mesurarà per unitat (U) de transformador connectat i comprovat.

Aparellatge interior de l'estació transformadora
Aquesta unitat comprèn tots els elements (ruptofusible, seccionadors d'entrada i de sortida, protecció del transformador, etc.) necessaris per al correcte funcionament elèctric de l'estació transformadora (ET). Així mateix, inclou els circuits auxiliars

d'enllumenat i protecció del transformador, comandaments a distància, senyalització, circuit de terra i tot el material necessari per al bon funcionament de la ET.

Es mesurarà per unitat (U) totalment acabada i comprovada.

Instal·lacions de baixa tensió
Aquest apartat inclou els circuits en baixa tensió, els cables i el quadre de distribució complet, de quatre més quatre (4+4) sortides protegides.

Es mesurarà per unitat (U) totalment instal·lada i comprovada.

Cables
En el preu assignat per metre lineal (ml) queda comprès el cost de totes les operacions d'adquisició, transport, tragí i col·locació del cable, com també la retirada i l'abonament de les bobines corresponents.

Llevat del cas del cable de mitjana tensió, es considera inclòs en el preu per metre lineal (ml) la part proporcional d'unions, derivacions, terminals, etc.

Conduccions per a canalitzacions de baixa o mitjana tensió
El preu comprèn l'execució per metre lineal (ml) de rasa, segons les dimensions i característiques que assenyalen els plànols corresponents.

Està inclosa l'excavació en qualsevol tipus de terreny i el rebliment de la rasa, la sorra que serveix de llit i el recobriment dels cables o les conduccions, la cinta de senyalització o les peces ceràmiques de protecció (segons plànols) i tots els tubs necessaris per a passar els cables (o el que convingui, canaletes prefabricades), com també càrrega i transport del sobrant de terres a l'abocador i reconstrucció del paviment existent.

En cas de conducció per a encreuaments de calçades, el preu inclou totes les canonades necessàries més el llit i la protecció de formigó, com també l'excavació, el rebliment i el transport a l'abocador dels materials sobrants, el tall i demolició del paviment existent i posterior reconstrucció del mateix, càrrega i transport de runa a l'abocador.

En tots els casos s'entén que el preu és el mateix, sigui quin sigui el nombre de canonades (o canaletes) necessàries.

També hi ha inclosa la compactació fins a un noranta-cinc per cent (95%) del pròctor modificat.

Es mesurarà per metre lineal (ml).

Este documento ha sido firmado por Rosa María Torra Reventós a las 11:44 del día 16/02/2023. Mediante el código de verificación segura 2N4Q1L0434462W6 de este documento.

Este documento ha sido firmado por Rosa Maria Torra Reventós a las 11:44 del día 16/02/2023. Mediante el código de verificación segura 2N4Q1L043446 2W6P0EWE puede comprobar la validez de la firma electrónica de los documentos firmados en la dirección web que le proporciona la entidad emisora de este documento.

801 HIDRANTS (BOQUES D'INCENDI)

Es defineix com la columna d'aigua exterior i/o soterrada, connectada a la xarxa d'aigua i que serveix per connectar les mànegues dels bombers en cas d'incendi.

La seva posició està grafiada als plànols del Projecte o indicada per la Direcció Facultativa.

La columna ha de quedar vertical i fixada sòlidament a la base, i connectada a la xarxa d'alimentació.

La vàlvula de tancament i les unions ha de ser estanques a la pressió de treball.

Les boques han de quedar tapades amb les tapes corresponents.

Amidament i abonament

Es mesurarà i s'abonarà per unitats (ut.) realment col·locades, incloent en el preu el connexionat i part proporcional fins a la canonada existent.

802 PAPERERES METÀL.LIQUES

Descripció:

Paperera metàl·lica de forma circular o semicircular i capacitat variable (50 ó 70 litres).

Mesures:

Les de forma circular el diàmetre de la cistella serà de 390 mm si és de 50 litres i 450 mm per a les de 70. L'alçada total és a totes dues de 960 mm. La cistella anirà realitzada amb acer de 1,5 mm de gruix. El suport de la cistella serà en perfil ovalat de 60x20x1,5 mm de gruix

Acabats i pintura:

Hauran d'anar protegides amb un tractament zincat en calent per tal d'evitar punts de corrosió. Pintades amb poliéster en pols per a exterior, en color de sèrie tipus oxirón.

Sistema de buidat:

Mitjançant clau estàndard i posterior basculació de la cistella sobre els pivots laterals.

Instal·lació:

Caldrà diferenciar si l'element ha d'anar ubicat al damunt de paviment dur (tipus panot o bric) o ha d'anar en paviment tou (tipus sauló).

- *sobre paviment dur:* Mitjançant anclatjes d'expansió per a formigó i de 7 cm de llarg. De cap hexagonal. Si el paviment és tipus bric la longitud del cargol serà superior per a garantir la fixació al formigó de base.

- *sobre paviment tou:* Col·locació de dau de formigó de 0,4x0,6x0,4, on aniran ancorades les dues potes. Posteriorment, anclatjes d'expansió per a formigó i de 7 cm de llarg. El sauló cobrirà superficialment (5 cm) aquesta estructura i els anclatges.

Amidament i abonament

Es mesurarà i s'abonarà per unitats (ut.), incloent en el preu tots els elements necessaris per a la seva correcta execució i muntatge.

2W6POEWE puede comprobar la validez de la firma electrónica de los documentos firmados en la dirección web que le proporciona la entidad emisora

804 BANCS MODEL "SABADELL" AMB DELGUES DE FUSTA

Consisteix en la col·locació de bancs model "Sabadell", amb delgues de fusta tropical, sobre peus d'acer galvanitzat, col·locats a nivell, d'una alçada en el centre de quaranta centímetres (40 cm), ancorats en formigó en massa.

S'utilitzarà fusta de primera qualitat, no presentarà signe de putrefacció, ni fongs. No tindran esquerdes, berrugues, taques o qualsevol defecte que en perjudiqui la resistència o l'aspecte. Les fibres seran rectes i no revirades o entrellaçades i paral·leles a la dimensió de la peça.

La fusta serà certificada, amb el següent ordre de preferència de certificats de major a menor:

1. Fusta o productes de fusta amb segell FSC o certificacions equivalents.
2. Altres certificat de gestió forestal d'àmbit nacional o regional expedits per una tercera part independent (PFEC, Àngel Blau, DGQA o equivalents).
3. Documents que acreditin que la fusta o els productes de fusta provinguin d'empreses compromeses amb la gestió forestal sostenible a través d'aliances i col·laboracions amb ONGs progressant cap a una certificació de la gestió forestal. En aquest cas es demana una descripció de les mesures iniciades.
4. En qualsevol cas, serà imprescindible un certificat d'origen, per garantir que el material no provinguin de països en conflicte. Així mateix, es vetllarà per aconseguir les majors garanties que la fusta no provingui de tales il·legals.

Queda a criteri de la Direcció Facultativa l'acceptació de la fusta, que es rebutjarà una vegada col·locada si es detecta qualsevol defecte.

Les delgues s'agafaran als peus metàl·lics mitjançant rosques cadmiades o galvanitzades, amb cap arrodonit.

Amidament i abonament

Es mesurarà i s'abonarà per unitats (ut) si la seva llargada és múltiple de dos metres (2 m), i per metres lineals (m) si no ho és, de banc realment col·locat.

805 BANCS MODEL "SABADELL" METÀL.LICS

Consisteix en la col·locació de bancs model "Sabadell", amb xapa perforada d'acer galvanitzat, sobre peus d'acer galvanitzat, col·locats a nivell, d'una alçada en el centre de quaranta centímetres (40 cm), ancorats en formigó en massa.

Amidament i abonament

Es mesurarà i s'abonarà per unitats (ut.) si la seva llargada és múltiple de dos metres (2 m), i per metres lineals (m) si no ho és, de banc realment col·locat.

Este documento ha sido firmado por Rosa Maria Torra Reventós a las 11:44 del día 16/02/2023. Mediante el código de verificación segura 2N4Q1L043446 de este documento.

Este documento ha sido firmado por Rosa Maria Torra Reventós a las 11:44 del día 16/02/2023. Mediante el código de verificación segura 2N4Q1L043446 2W6P0EWE puede comprobar la validez de la firma electrónica de los documentos firmados en la dirección web que le proporciona la entidad emisora de este documento.

806 FONT

Consisteix en el subministrament i la col·locació d'una font sortidor, inclosa la canonada, el desguàs, clau de pas i la resta d'accessoris.

Amidament i abonament

Es mesurarà i abonarà per unitats (ut.) una vegada col·locada i en funcionament.

807 BANCS AMB DELGUES DE FUSTA

Consisteix en la col·locació del tipus de banc especificat en el projecte, de llistons de fusta tropical envernissada o pintada, sobre dos suports de platina o de fosa pintats amb resina de poliester o bé esmalt sintètic, d'una alçada en el centre segons model, ancorats amb daus de formigó H-150.

S'utilitzarà fusta tropical de primera qualitat tractada per impregnació preventiva en autoclau. No tindran esquerdes, berrugues, taques o qualsevol defecte que en perjudiqui la resistència o l'aspecte. Les fibres seran rectes i no revirades o entrellaçades, i paral·leles a la dimensió de la peça. Les delgues no estaran deformades i seran equidistants.

La fusta serà certificada, amb el següent ordre de preferència de certificats de major a menor:

1. Fusta o productes de fusta amb segell FSC o certificacions equivalents.
2. Altres certificat de gestió forestal d'àmbit nacional o regional expedits per una tercera part independent (PFEC, Àngel Blau, DGQA o equivalents).
3. Documents que acreditin que la fusta o els productes de fusta provinguin d'empreses compromeses amb la gestió forestal sostenible a través d'aliances i col·laboracions amb ONGs progressant cap a una certificació de la gestió forestal. En aquest cas es demana una descripció de les mesures iniciades.
4. En qualsevol cas, serà imprescindible un certificat d'origen, per garantir que el material no provinguin de països en conflicte. Així mateix, es vetllarà per aconseguir les majors garanties que la fusta no provingui de tales il·legals.

Queda a criteri de la Direcció Facultativa l'acceptació de la fusta, que es rebutjarà una vegada col·locada si es detecta qualsevol defecte.

Les delgues s'agafaran als peus metàl·lics mitjançant rosques cadmiades o galvanitzades, amb cap arrodonit.

Amidament i abonament

Es mesurarà i s'abonarà per unitats (ut) de banc realment col·locades.

Este documento ha sido firmado por Rosa Maria Torra Reventós a las 11:44 del día 16/02/2023. Mediante el código de verificación segura 2N4Q1L04344 62W6POEWE puede comprobar la validez de la firma electrónica de los documentos firmados en la dirección web que le proporciona la entidad emisora de este documento.

808 JOC INFANTIL DE DIVERSOS MÒDULS

Consisteix en el subministrament i la col·locació d'un joc infantil, segons projecte.

Els materials emprats seran de primera qualitat. S'utilitzarà fusta tropical tractada per impregnació al buit, que sigui resistent a la intempèrie, fongs i insectes, i alhora tingui estabilitat dimensional. Els materials metàl·lics seran d'acer inoxidable qualitat AISI 304 (18/8) i els tubs d'acer estaran recoberts de poliamida.

Tots els materials han de tenir una gran resistència a la corrosió atmosfèrica, a l'atac químic i als esforços mecànics. Tots els mòduls s'han de muntar segons especificacions de la casa subministradora. Els suports dels mòduls que calgui s'han de fixar amb daus de formigó H-200.

Queda a criteri de la Direcció Facultativa l'acceptació dels materials, que es rebutjaran una vegada col·locats si es detecta qualsevol defecte.

La situació i disposició dels jocs infantils serà la que indiqui la Direcció Facultativa a l'obra.

Amidament i abonament

Es mesurarà i s'abonarà per unitats (UT) una vegada instal·lats i en funcionament.

809 JOC INFANTIL SIMPLE

Consisteix en el subministrament i la col·locació d'un joc infantil simple format per elements de fàcil muntatge i que habitualment es col·locaran ancorats amb daus de formigó H-200.

Els materials emprats seran de bona qualitat. S'utilitzarà fusta tractada per impregnació preventiva en autoclau. Les peces metàl·liques seran zincades i pintades amb pintura epòxida.

Tots els materials han de tenir una gran resistència a la corrosió atmosfèrica, a l'atac químic i als esforços mecànics.

Queda a criteri de la Direcció Facultativa l'acceptació dels materials, que es rebutjaran una vegada col·locats si es detecta qualsevol defecte.

La situació i disposició dels jocs infantils serà la indicada per la Direcció Facultativa a l'obra.

Amidament i abonament

Es mesurarà i s'abonarà per unitats (UT) una vegada instal·lats i en funcionament.

810 TERRA VEGETAL FERTILITZADA

S'anomena terra vegetal fertilitzada la capa superficial del sòl fins a arribar a una profunditat de vint a quaranta centímetres (0,20 a 0,40 m) i que reuneixi bones condicions per a ser plantada o sembrada, adobada amb adobs orgànics.

Condicions generals

Tant per a la plantació com per a la sembra, es fa necessària la preparació del sòl, de manera que la llavor en germinar trobi fàcil arrelament i substàncies assimilables i després la deguda protecció i l'escassa o nul·la competència d'altres plantes. El mateix pot dir-se del vegetal plantat, per al qual s'ha de buscar sempre unes condicions òptimes perquè es desenvolupi.

La dosificació granulomètrica de tota terra franca ha de ser la següent:

Sorra	23	-	52 %
Llim	28	-	50 %
Argila	7	-	27 %

S'ha de disgregar quan presenti parts aglutinades.

Quant a matèria orgànica, la quantitat ha de ser igual o superior al cinc per cent (5%).

El PH ha de ser lleugerament àcid, de sis amb dues dècimes a set (6,2 a 7), que és l'òptim per al desenvolupament de les bactèries i els fongs fertilitzants.

La terra vegetal s'ha de fertilitzar amb l'agregació de vint-i-cinc quilograms de fems per metre cúbic (25 kg/m^3), si aquesta operació es pot fer abans de ser escampada la terra vegetal, i s'ha de barrejar convenientment; en cas contrari, s'aplicaran, al moment de l'estesa de la terra vegetal, cinc quilograms per metre quadrat (5 kg/m^2) del mateix fem, i s'enterrarà convenientment.

Estesa de terra vegetal fertilitzada

Consisteix en el conjunt d'operacions necessàries per cobrir amb terra vegetal fertilitzada les superfícies vistes dels talussos de terraplè i desmunt i altres zones a plantar o sembrar.

L'execució inclou les operacions següents:

- Removiment i transport de la terra vegetal fertilitzada.
- Estesa i conformació

Execució de les obres

En cas de talussos de desmunt o terraplè, aquesta unitat d'obra s'executarà a mesura que es vagin acabant els talussos, i després es sembrarà o plantaran les espècies cespitoses, malgrat que les obres de plantació estiguin programades en fase posterior.

Removiment i transport de la terra vegetal fertilitzada

Cal remoure i transportar la terra vegetal fertilitzada a la zona d'ús, per estendre-la amb molta cura, per tal d'evitar que la terra es torni fang.

S'ha d'evitar la contaminació d'aquesta terra amb grava, terrossos d'argila o pedres més grans de cinc centímetres (0,05 m).

Preparació de les superfícies

Si hi ha al Quadre de Preus número un (1) un preu unitari independent per a la unitat de "Demolicions" i per a la unitat de "Esbrossada del terreny", es duran a terme, dins d'aquesta unitat i sense abonament addicional, les operacions descrites en els articles corresponents d'aquest Plec. Acte seguit, cal anivellar la superfície, i desmuntar o omplir les desigualtats existents.

Estesa i conformació

La terra vegetal fertilitzada s'ha d'estendre i conformar amb un gruix uniforme, per la qual cosa convé fer servir la maquinària, per mitjà de la qual s'eviten les passades per sobre i la compactació resultant. Per a talussos elevats cal utilitzar transportadores de cinta, excavadores lleugeres menades per cable o de braç llarg, etc.

El contractista ha de tornar a col·locar, a càrrec seu, la terra vegetal que hagi relliscat de l'emplaçament, per descuit o incompliment de les exigències d'aquest article, i també en cas d'erosions per pluges o d'altres causes.

Finalment, cal netejar la zona i transportar a l'abocador o lloc d'ús els materials que sobrin o hagin estat rebutjats, i retirar, així mateix, les instal·lacions provisionals.

Amidament i abonament

L'amidament i abonament d'estesa de la terra vegetal fertilitzada s'ha de fer per metres cúbics (m^3) realment estesos, mesurats en replegues o una vegada estesos. També es pot fer per metres quadrats (m^2) de superfícies cobertes amb un determinat gruix, segons el que estableixi el quadre de preus núm. 1 del projecte.

Este documento ha sido firmado por Rosa Maria Torra Reventós a las 11:44 del día 16/02/2023. Mediante el código de verificación segura 2N4Q1L04434462W6POEWE puede comprobar la validez de la firma electrónica de los documentos firmados en la dirección web que le proporciona la entidad emisora
Este documento ha sido firmado por Rosa Maria Torra Reventós a las 11:44 del día 16/02/2023. Mediante el código de verificación segura 2N4Q1L04434462W6POEWE puede comprobar la validez de la firma electrónica de los documentos firmados en la dirección web que le proporciona la entidad emisora
de este documento.

Este documento ha sido firmado por Rosa Maria Torra Reventós a las 11:44 del día 16/02/2023. Mediante el código de verificación segura 2N4Q1L043446 de este documento.

2W6P0EWE puede comprobar la validez de la firma electrónica de los documentos firmados en la dirección web que le proporciona la entidad emisora

811 AIGUA DE REG

Es considera aigua de reg l'element líquid emprat per hidratar material vegetal per a un bon desenvolupament.

Condicions generals

L'aigua de reg ha de procedir de la de la xarxa pública d'aquest municipi. Si tingués un altre origen s'hauria de comunicar a la Direcció Tècnica de l'obra.

Amidament i abonament

No es farà cap amidament ni abonament de l'aigua emprada, encara que l'origen sigui de fora de la xarxa pública d'aquest municipi.

812 SUBSTRATS

Són aquells suports en què les plantes es desenvolupen i les arrels poden trobar l'aigua i els elements necessaris per créixer. En general, han de complir les següents especificacions:

Condicions generals

Estabilitat física: s'entén per estabilitat física el temps que pot transcórrer sense que el substrat perdi les qualitats físiques, inclòs l'aireig. Com a mínim aquest període és d'un any.

Densitat: ha de ser lleugera per facilitar-ne el maneig i el transport dels contenidors, però suficient per mantenir-ne l'estabilitat a mesura que es desenvolupen les plantes. El valor de la densitat aparent ha d'estar entre 600 i 800 kg/m^3.

Acidesa: el pH s'ha de situar entre 6-7.

Esterilitat: el substrat ha d'estar lliure de patògens de qualsevol mena que puguin malmetre les plantes. El substrat no pot contenir un excés d'elements nutritius que puguin provocar toxicitat ni altres productes com residus d'herbicides.

Capacitat de retenció d'aigua: el substrat ha d'assegurar la màxima retenció d'aigua sense posar en perill l'aireig. L'aigua fàcilment assimilable ha de ser al voltant del 20 %.

Mullabilitat: si s'asseca el substrat, aquest ha de ser capaç de tornar-se a mullar amb facilitat, per això les barreges realitzades majoritàriament amb torba han d'afegir productes que millorin la mullabilitat.

Amidament i adobament

L'amidament i abonament d'estesa del substrat cal fer-lo per m^3 realment estesos, mesurats en replegues o una vegada estesos. També es pot fer per metres quadrats (m^2) de superfícies cobertes amb un determinat gruix, segons el que estableixi el quadre de preus núm. 1 del projecte.

Este documento ha sido firmado por Rosa Maria Torra Reventós a las 11:44 del día 16/02/2023. Mediante el código de verificación segura 2N4Q1L04344 puede comprobar la validez de la firma electrónica de los documentos firmados en la dirección web que le proporciona la entidad emisora de este documento.

813 SORRES I GRAVES

S'utilitzen per proporcionar pes i millorar l'estructura.

Segons si són silíciques o calcàries poden tenir una influència en el pH total del substrat que oscil·li entre 6 i 7.

Condicions generals

a) Han de ser netes, soltes i exemptes de substàncies orgàniques (carbons, restes vegetals, etc.).

b) El gra no s'ha de disgregar fàcilment ni pot ser massa gros. No es poden utilitzar, doncs, sorres de riu si no són netes i tampoc les utilitzades per a la construcció, perquè porten massa argila i perquè els grans, molt sovint, es desfan amb el temps.

c) Classificació granulomètrica:

- Sorres fines: diàmetres 0,02 - 0,10 mm
- Sorres grolleres: diàmetres 0,10 - 0,20 mm
- Graves: diàmetre > 0,40 mm

Amidament i abonament

L'amidament i abonament de les sorres i graves s'ha de fer per metres cúbics (m^3) realment estesos, mesurats en replegues o una vegada estesos. També es pot fer per metres quadrats (m^2) de superfícies cobertes amb un determinat gruix, segons el que estableixi el quadre de preus núm. 1 del projecte.

814 TERRA VEGETAL

S'anomena terra vegetal la capa superficial del sòl fins a arribar a una fondària de 20-40 cm i que reuneix bones condicions per a ser plantada o sembrada.

Condicions generals

S'utilitza en la preparació del substrat per a arbres, palmeres i arbusts. Ha de ser neta de males herbes, plagues i malalties.

Amidament i abonament

L'amidament i abonament de la terra vegetal s'ha de fer per metres cúbics (m^3) realment estesos, mesurats en replegues o una vegada estesos. També es pot fer per metres quadrats (m^2) de superfícies cobertes amb un determinat gruix, segons el que estableixi el quadre de preus núm. 1 del projecte.

Este documento ha sido firmado por Rosa Maria Torra Reventós a las 11:44 del día 16/02/2023. Mediante el código de verificación segura 2N4Q1L043446 2W6P0EWE puede comprobar la validez de la firma electrónica de los documentos firmados en la dirección web que le proporciona la entidad emisora de este documento.

815 TORBA

Material d'origen vegetal procedent de la sedimentació i superposició de molses (*Sphagnum sp*) en torberes, que origina un substrat porós i sense nutrients.

Condicions generals

a) La matèria orgànica s'hauria de situar entre el 85 i 90 %. La conductivitat elèctrica ha de ser menor de 0,5 miliohms/cm. No pot contenir zenc, llenya ni altra fusta.

b) El pH ha de ser entre 3,5 i 5 i la capacitat d'absorció, del 220 % del seu pes en sec.

Amidament i abonament

L'amidament i abonament de la torba s'ha de fer per litres. També es pot fer per metres quadrats.

816 SUBSTRATS SINTÈTICS

Es poden emprar materials com perlita, vermiculita, llana de roca, poliestirè, escuma...

Perlita:

Roca volcànica que a alta temperatura s'expandeix i origina un producte lleuger, estèril, de pH 7 a 7,5 i molt útil per airejar substrats.

Vermiculita:

Tipus d'argila que, sota un procés d'alta temperatura, s'expandeix i origina un producte amb bona capacitat d'intercanvi iònic.

Condicions generals

Han de ser exemptes de restes orgàniques, graves o pedres.

Amidament i abonament

L'amidament i abonament s'ha de fer per metres cúbics (m^3) realment estesos, mesurats en replegues o una vegada estesos. També es pot fer per metres quadrats (m^3) de superfícies cobertes amb un determinat gruix o amb litres (l).

Este documento ha sido firmado por Rosa María Torra Reventós a las 11:44 del día 16/02/2023. Mediante el código de verificación segura 2N4Q1L04 34462W6POEWE puede comprobar la validez de la firma electrónica de los documentos firmados en la dirección web que le proporciona la entidad emisora de este documento.

817 ARBRES

Vegetal llenyós, que arriba a 5 m d'alçària o més, no es ramifica generalment des de la base i posseeix una tija principal, anomenada tronc.

Contenidors i formes de conreu

Arrel nua:

S'entén per arrel nua els arbres subministrats amb el sistema radical net, sense adherències de terra o substrat.

Xarxa:

S'entén per planta conreada i subministrada amb xarxa aquella que s'ha conreat al camp amb testos de reixa de material plàstic, tipus polipropilè, per a la contenció del sistema radicular, i que es subministra amb la reixa.

Pa de terra:

S'entén per pa de terra o mota el conjunt del sistema radical i la terra que s'hi troba íntimament relacionada. Cal arrencar les plantes amb cura, tallant terra i arrels amb un tall net i amb precaució que no es disgregui.

El pa de terra s'ha de presentar lligat amb una xarxa metàl·lica de ferro no galvanitzat. En casos específics es realitzarà amb xarxa i escaiola.

En d'altres condicions també poden anar recobertes amb palla o molsa i lligades amb arpilleres de jute.

Contenidors i testos:

Recipients de forma troncocònica invertida de material plàstic, ceràmic, de fusta i d'altres. Es classifiquen i es denominen pel diàmetre superior. S'entén per planta amb contenidor aquella que ha estat conreada o desenvolupada, pel cap baix un any abans de plantar-la, en contenidor, dins del qual es transporta fins al lloc de plantació.

Transport

a) S'ha de fer una bona planificació del transport dels arbres: ha de ser com més ràpid millor, per minvar els efectes que aquesta operació pugui produir-los.

b) Els arbres s'han de subministrar dins de l'obra amb vehicles oberts, degudament immobilitzats i recoberts amb un material de protecció per evitar possibles cops, deshidratació, ferides, etc.

c) Cal tenir una cura especial amb aquells arbres que necessitin unes condicions de transport diferents a causa de les característiques pròpies de creixement.

d) Els camions han de disposar d'un tendal per evitar una dessecació excessiva o qualsevol altre dany produït per inclemències climatològiques.

e) Cal fer totes aquestes operacions amb la màxima cura per tal com es tracta d'éssers vius.

Obertura i rebliment de clots

a) L'obertura de clots per plantar arbres s'ha de fer en una primera intervenció amb màquina i després cal perfilar manualment les dimensions exigides en el projecte.

b) Les dimensions mínimes dels clots de plantació per a arbres han de ser de dues vegades el diàmetre de les arrels o pa de terra en sentit horitzontal i una vegada i mitja la fondària en sentit vertical. Per a arbres d'alineació s'ha de fer un desfonament proporcional a tota la superfície de l'escocell.

Han de tenir una superfície mínima d'1 m².

c) Els clots i les rases s'han d'obrir amb la màxima antelació per afavorir la meteorització del sòl.

d) En el cas d'arbres d'arrel nua, sempre cal substituir tota la terra del clot per terra fèrtil.

Si l'arbre és presentat amb contenidor, regiran les directrius establertes per la direcció facultativa.

e) Depenent de les característiques del sòl on hagin d'anar els arbres, cal dur a terme les tasques següents:

- S'utilitzarà la terra directament del clot obert si el material és homogeni i adient per al desenvolupament radicular.
- És barrejarà amb terra fèrtil i s'abonarà si el material és homogeni i mitjanament adient per al desenvolupament radicular.
- Es substituirà totalment amb terra fèrtil si el material no és homogeni i inadequat per al desenvolupament radicular. La terra excavada s'haurà de portar a l'abocador.

Este documento ha sido firmado por Rosa Maria Torra Reventós a las 11:44 del día 16/02/2023. Mediante el código de verificación segura 2N4Q1L043446 2W6POEWE puede comprobar la validez de la firma electrónica de los documentos firmados en la dirección web que le proporciona la entidad emisora de este documento.

f) El material sobrant de la plantació (contenidors, xarxes de plàstic, arpilleres, bosses de plàstic, etc.) que quedi a l'obra un cop realitzada la plantació l'ha de retirar la mateixa empresa adjudicatària a l'abocador autoritzat.

Substrats per a arbres:

- Composició física:

- Sorra grollera: 75 - 80 %
- Llim i argila: 20 - 25 %
- Carbonat càlcic: < 10 %
- Humus: 10 - 15 %

- Granulometria: cap element superior a un centímetre i mig (1,5 cm); de vint a vint-i-cinc per cent d'elements entre dos i deu mil·límetres (2-10 mm).

- Composició química, percentatges químics:

- Nitrogen: tres per mil (3 per 1.000)
- Fòsfor total: 250 p.p.m.
- Potassi: 120 p.p.m.
- Relació C/N aprox. 10
- Continguts en clorurs inferiors a 138 p.p.m.
- pH entre 6 - 7.

Condicions generals

a) Els arbres subministrats han de disposar d'un sistema radical en què s'hagin desenvolupat prou les arrels per establir al més aviat possible un equilibri amb la part aèria.

b) Les arrels dels arbres subministrats a arrel nua no han d'estar malmeses, sinó presentar talls nets i sense ferides.

Han de tenir un copiós sistema radicular secundari que els permeti viure en els primers estadis vegetatius.

No han de presentar arrels mortes, bé per dessecació, per falta d'humitat o bé per efecte de gelades, com tampoc símptomes de podriment.

c) Les motes han de complir les dimensions adequades a cada cas. Han de tenir prou teixit radicular per aconseguir l'adherència del volum necessari de terra, per la qual cosa aquesta ha de ser de textura mitjana.

El tronc de l'arbre ha d'estar unit a la terra de forma rígida sense permetre moviments que puguin airejar les arrels.

d) Els contenidors cal que estiguin nets de vegetació espontània per no contaminar zones limítrofes. Cal tenir una cura especial amb la presència de grama.

e) Els arbres no poden presentar mancances vitamíniques que es podrien traduir en creixements anormals tant per defecte com per excés de desenvolupament. Es rebutjaran tots els que presentin símptomes de mancances nutricionals.

Concretament es controlaran els abonats nitrogenats excessius que puguin donar lloc a arbres amb desenvolupaments vegetatius excessius i una mala adaptació posterior.

f) Es rebutjaran els arbres amb ramificacions defoliades, poc ramificades o mal formades.

g) Les espècies que per les seves característiques no puguin ser adquirides amb el calibre exigit es tutoraran convenientment.

Controls de rebuig

a) Els arbres que hagin estat col·locats en contenidors han d'haver homogeneïtzat el pa de terra antic amb el nou, formant un conjunt. Es rebutjaran els arbres la massa radicular dels quals no ompli la totalitat del contenidor.

També es rebutjaran les partides d'arbres envellides en què el substrat estigui exhaurit i la planta, desproporcionada.

No s'admeten arbres que presentin les arrels amb espiralitzacions lignificades, sobretot quan es trobin al coll de l'arrel o a l'arrel principal indicant una proporció inadequada.

Les arrels no han de sortir mai del contenidor, cosa que indicaria que la planta s'hauria alimentat amb la terra del viver.

Els arbres s'han d'haver col·locat al contenidor pel cap baix durant un any, com a fase prèvia a la plantació posterior.

b) Es rebutjaran els arbres que en qualsevol dels òrgans o a la fusta pateixin (o puguin ser portadors de) plagues o malalties. Es tindrà una cura especial a la presència de fongs.

c) Es rebutjaran arbres que durant el transport o la càrrega hagin sofert maltractaments amb el trencament de brancatge, troncs o pa de terra consegüent. També es rebutjaran aquells que hagin patit fortes sequeres i presentin pansiment de fulles i tiges.

d) Tots els arbres han de complir la forma i la mida especificada i es rebutjaran els que no ho compleixin. També es rebutjaran els que, malgrat tenir les mides i la

forma especificades, hagin tingut creixement desproporcionat a causa de tractaments especials, adobaments excessius o els que s'hagin conreat sense l'espaiament necessari.

e) Es rebutjaran els arbres escaiolats que tinguin l'escaiola parcialment trencada o amb gruixos excessius.

Tampoc s'admetran els que tinguin tota l'escaiola fresca ni els que escanyin el coll de la planta.

El pa de terra ha d'estar perfectament format, sense esquerdes que denotin sequera o amb sortida de nombroses arrels. Es rebutjaran, tant amb pa de terra com escaiola, els arbres en què el tronc es bellugui sobre la base.

Es rebutjaran els arbres en què el pa de terra s'esmicoli pel fet de no tenir un bon arrelament. De la mateixa manera es rebutjaran els de contenidor que tinguin massa arrels principals fora, que facin intuir que la planta ha viscut dels terrenys on ha estat assentada.

En el cas de l'arrel nua, es rebutjaran els que presentin talls mal fets i en general podriment, deshidratacions, etc.

f) Els arbres no han de presentar ferides ni en el tronc ni en el brancatge, bé siguin d'origen mecànic o patogen.

Es rebutjaran els aquells arbres que no s'hagin protegit un cop realitzada la plantació i hagin patit cops o ferides a l'escorça de vehicles, de maquinària de la contracció o per accions de tipus laboral. L'empresa adjudicatària ha de substituir els arbres malmesos.

g) Es rebutjaran els arbres que presentin símptomes deguts a un excés de salinitat procedent tant de l'aigua de reg com del sòl. També es rebutjaran els que presentin mancances fisiològiques per bloqueig d'oligoelements o deficiències.

h) Es rebutjaran els arbres víctimes del vandalisme.

Amidament i abonament

Els arbres es mesuraran i s'abonaran per unitats, segons es detalla a la partida d'obra corresponent. El preu inclou l'excavació manual del sot, el transport de tota la terra a l'abocador i l'aportació de terra francosorrenca adobada.

818 ASPRES, VENTS I PROTECTORS

Aspres:

Elements que poden ser metàl·lics o de fusta, que impedeixen qualsevol moviment de la unitat vegetal (arbre o arbust).

Vents:

Cables galvanitzats, constituïts per tres tirants i equidistants 120° en planta i 45° en alçat.

Protectors:

Elements que impedeixen l'accés directe al tronc de l'arbre.

Condicions generals

a) L'alçària dels aspres la determina la mida de l'arbre.

b) L'aspre s'ha de clavar com a mínim mig metre per sota del fons del forat de plantació. Cal col·locar-lo al costat on bufa el vent dominant. Si la situació és molt adversa cal fer servir 2 o fins i tot tres aspres.

c) L'aspre ha de quedar en posició vertical, a 20 cm de distància mínima respecte del tronc. Cal fixar l'aspre a l'arbre per dos punts: un a l'extrem de l'aspre i l'altre a 2/3 d'aquest.

d) Els vents cal que tinguin proteccions a la zona de fixació amb l'arbre per evitar ferides. Els cables i els ancoratges han de portar tubs o platines senyalitzadores de color perquè es vegin.

e) Cal protegir els arbres contra possibles danys mecànics com ara: cops, ferides i altres destrosses a l'escorça, la fusta o les arrels, produïts per vehicles, maquinària de la construcció o per accions de tipus laboral o vandàlic.

Amidament i abonament

Els aspres, els vents i els protectors són inclosos en els preus unitaris dels arbres. No es farà cap amidament ni abonament i es col·locaran sempre que ho determini la direcció facultativa.

Este documento ha sido firmado por Rosa Maria Torra Reventós a las 11:44 del día 16/02/2023. Mediante el código de verificación segura 2N4Q1L043446 2W6P0EWE puede comprobar la validez de la firma electrónica de los documentos firmados en la dirección web que le proporciona la entidad emisora
Este documento ha sido firmado por Rosa Maria Torra Reventós a las 11:44 del día 16/02/2023. Mediante el código de verificación segura 2N4Q1L043446 2W6P0EWE puede comprobar la validez de la firma electrónica de los documentos firmados en la dirección web que le proporciona la entidad emisora
de este documento.

Este documento ha sido firmado por Rosa Maria Torra Reventós a las 11:44 del día 16/02/2023. Mediante el código de verificación segura 2N4Q1L04344 62W6P0EWE puede comprobar la validez de la firma electrónica de los documentos firmados en la dirección web que le proporciona la entidad emisora de este documento.

819 DRENATGES EN ARBRES

Cal fer drenatge a les plantacions d'arbres on hi hagi evidència de capes impermeables que interrompin la correcta evacuació de l'aigua.

Condicions generals

a) La instal·lació del drenatge és la primera obra que cal dur a terme abans de col·locar el paviment de la zona i els escocells.

b) Les mides de les diferents capes i l'ordre de la més profunda a la més superficial ha de ser el següent:

- base de sorra o graveta: 5 cm
- tub de drenatge
- llit de graves de 2 cm: 8 cm
- llit de graves de 1 cm: 4 cm
- llit de sorra fina: 4 cm
- substrat

Qualsevol variació sobre aquestes mesures l'ha de revisar la direcció tècnica d'aquest municipi.

c) Hi ha d'haver un tub de drenatge per escocell i la recollida de tots ha d'anar a concloure al tub principal de diàmetre superior per evacuar les aigües a la claveguera.

d) La granulometria del material ofert no pot portar fraccions de diàmetre inferior al 0,02 mm perquè pot provocar una disminució en la velocitat de lixiviació i col·lapses locals o generals en la circulació de l'aigua cap als elements de desguàs.

e) El gruix de la capa drenant pot ser variable en el límit superior, però mai no pot ser inferior als 5 cm i ha d'oscil·lar entre els 5 i 25 cm.

f) Per evitar un cúmul d'aigua sobre el substrat, causat per possibles pluges torrencials, cal col·locar drens verticals que connectin la superfície amb el drenatge. Aquests drens han de ser tubs de fibrociment o plàstic rígid i han de portar una xarxa superior per tal d'evitar l'entrada de sòlids en el sistema d'evacuació.

g) Cal col·locar una separació física entre el substrat i el drenatge mitjançant geotèxtil per impedir el col·lapse del drenatge causat per migracions per gravetat d'elements fins del substrat.

h) Els tubs de recollida d'aigua han de ser lleugers i elàstics i han de complir la normativa vigent referent a aquest material. Cal que tinguin la secció inferior impermeable i la superior permeable, perquè es dimensionin en funció de l'aigua que hagin de recollir.

Amidament i abonament

Els drenatges en els arbres estan inclosos en els preus unitaris dels arbres. No es farà cap amidament ni abonament i es col·locaran sempre que ho determini la direcció facultativa.

Este documento ha sido firmado por Rosa Maria Torra Reventós a las 11:44 del día 16/02/2023. Mediante el código de verificación segura 2N4Q1L0434462W6POEW puede comprobar la validez de la firma electrónica de los documentos firmados en la dirección web que le proporciona la entidad emisora
de este documento.

820 DRENATGES EN GESPA

Cal fer sempre drenatge a les zones de gespes.

Condicions generals

a) La instal·lació del drenatge és la primera obra que s'ha de dur a terme abans de col·locar la terra i sembrar la llavor.

b) Cal fer rases en què hi hagi les següents capes, de més a menys profunda:

- làmina geotèxtil
- tub de drenatge de PVC ranurat sobre base de formigó
- graves fins a 50 cm d'alçada
- terra francosorrenca adobada de 20 cm.

Aquestes rases s'han de fer amb un pendent mínim del 2 % i amb l'estructura d'una espina de peix.

Qualsevol variació sobre aquestes mesures l'ha de revisar la direcció facultativa.

c) Hi ha d'haver un tub de drenatge cada 1m-1,5m i la recollida de tots ha d'anar a concloure al tub principal de diàmetre superior per evacuar les aigües a la claveguera.

d) La granulometria del material ofert no pot portar fraccions de diàmetre inferior al 0,02 mm perquè pot provocar una disminució en la velocitat de lixiviació i col·lapses locals o generals en la circulació de l'aigua cap als elements de desguàs.

e) Per evitar un cúmul d'aigua sobre el substrat, causat per possibles pluges torrencials, cal col·locar drens verticals que connectin la superfície amb el drenatge. Aquests drens han de ser tubs de fibrociment o plàstic rígid i han de portar una xarxa superior per tal d'evitar l'entrada de sòlids en el sistema d'evacuació.

f) Cal col·locar una separació física entre el substrat i el drenatge mitjançant geotèxtil per impedir el col·lapse del drenatge causat per migracions per gravetat d'elements fins del substrat.

g) Els tubs de recollida d'aigua han de ser lleugers i elàstics i han de complir la normativa vigent referent a aquest material.

Han de tenir la secció inferior impermeable i la superior permeable, perquè es dimensionin en funció de l'aigua que hagin de recollir.

Amidament i abonament

Els drenatges s'han de mesurar i abonar segons es detalla a la partida d'obra corresponent.

821 PLANTES ENTAPISSANTS

Vegetal reptant de petita alçària que, plantat amb certa densitat, cobreix el sòl completament amb les tiges i fulles.

Substrats per a gespes

- Composició física:
- Sorra fina: 50 - 80 %
- Llim: <= 30 %
- Argila <=20 %

- Granulometria: fraccions superiors a 2 mm inferiors al 15 % i sense partícules de diàmetre superior a 25 mm.

- Composició química:
- Nitrogen: >= 15 %
- Fòsfor: >= 14 g g/kg
- Potassi: >= 150 m kg/kg
- Carbonats totals: < 10 %
- Matèria orgànica oxidable: >= 3 %
- Conductivitat elèctrica: <= 2 milimohs/cm
- pH: entre 6 - 7,8.

Condicions generals

a) Totes les llavors que s'utilitzin han de procedir de conreus controlats pels serveis oficials corresponents i han de ser obtingudes segons les disposicions del *Reglament tècnic de control i certificació de llavors i arbres farratgeres*, del 15 de juliol de 1986, o disposicions oficials posteriors.

b) Les llavors no poden ser contaminades per patògens ni insectes, ni presentar cap senyal d'haver patit cap malaltia, ni atac d'insectes o d'animals rosegadors. També han d'estar netes de material inert, de llavors de males herbes i de llavors d'altres arbres.

c) La direcció facultativa ha de fer controls d'acceptació i rebuig del material.

d) Cal assegurar l'eradicació de la vegetació espontània al lloc on anirà la sembra. Cal fer un reg previ per provocar la germinació de les llavors de males herbes. Un cop germinades, s'han de tractar amb un herbicida no residual, sistèmic o de contacte i total.

e) El sòl s'ha de treballar de 20-25 cm de fondària.

f) Cal retirar, de la superfície un cop allisada, totes les pedres i graves superiors a mig centímetre i els òrgans de difícil descomposició de diàmetre superior a 2 cm.

Este documento ha sido firmado por Rosa Maria Torra Reventós a las 11:44 del día 16/02/2023. Mediante el código de verificación segura 2N4Q1L043446 2W6P0EWE puede comprobar la validez de la firma electrónica de los documentos firmados en la dirección web que le proporciona la entidad emisora

g) La sembra s'ha de fer en condicions meteorològiques favorables: quan la temperatura del sòl sigui superior a 8 - 12ºC, cosa que generalment es produeix durant els mesos de març a octubre.

Si per circumstàncies alienes a l'empresa adjudicatària calgués sembrar fora de l'època abans esmentada, caldria tenir-hi una cura especial, de manera que la naixença fos tan correcta com si s'hagués sembrat en l'època esmentada.

h) Els materials de cobertura un cop sembrada la llavor han de ser d'origen vegetal. Preferentment el mateix material emprat per a la sembra. Aquest material ha d'estar net de llavors de males herbes, espores de fongs i elements estranys.

i) Un cop les llavors han germinat, s'ha de comprovar la cobertura assolida, l'homogeneïtat i tornar a sembrar en el cas que la cobertura no sigui del 100 %.

j) Abans de la recepció provisional de l'obra, l'empresa adjudicatària ha d'haver fet tres segues, la primera de les quals quan la gespa hagi assolit una alçària entre 4 i 6 cm. Tot seguit es farà una segona passada amb el corró.

k) L'aspecte general de la gespa ha de ser de color uniforme i densitat correcta, i no pot presentar enfonsament ni petits monticles ni males herbes.

l) Les plantes entapissants subministrades en contenidors han de ser uniformes de mida, color, textura i floració. Les que vinguin tutorades, un cop plantades, s'han d'orientar i dirigir perquè la cobertura sigui efectiva.

En el cas de plantes entapissants que es multipliquen per estolons s'han d'enterrar per afavorir que arrelin i es propaguin.

m) El sistema de reg s'ha d'instal·lar abans de la implantació de la gespa. L'aportació de reg s'ha de fer de manera uniforme, suau i en forma de pluja fina per evitar escorrenties o zones d'estancament d'aigua. Els serveis tècnics municipals han de revisar el projecte de reg, que s'adaptarà al plec de condicions específics per a les instal·lacions d'aquest tipus.

Controls de rebuig

a) Es rebutjarà tota llavor que no compleixi el *Reglament tècnic de control i certificació de llavors i arbres farratgeres*, com també les que presentin malalties, tant de tipus fúngic com atacs d'insectes o rosegadors.

b) Es rebutjaran les plantes entapissants que vinguin en contenidor i no presentin les característiques tècniques exigides pel projecte.

c) Es rebutjarà com a material de cobertura de la llavor el que tingui una mida superior a un centímetre (1 cm). En cas de fer servir material orgànic, ha d'estar totalment humidificat.

d) En el sistema de reg es rebutjarà aquell que no mantingui una uniformitat superior al 90 % i un solapament total en tots els aspersors i/o difusors.

e) Es rebutjarà la gespa que presenti males herbes, malalties criptogàmiques i una densitat ínfima.

f) No s'acceptarà cap gespa que no s'hagi segat tres vegades o que presenti zones resembrades amb barreges de llavors diferents de les que en un principi es van sembrar.

g) Es rebutjaran les gespes que no hagin assolit una estabilitat uniforme mínima de 85 %.

Amidament i abonament

Les plantes entapissants en el cas d'engespedants s'han de mesurar per metres quadrats (m²) sembrats. En el cas de no tractar-se d'engespedants, pel que disposi el quadre de preus núm. 1 del projecte.

Este documento ha sido firmado por Rosa Maria Torra Reventós a las 11:44 del día 16/02/2023. Mediante el código de verificación segura 2N4Q1L04344 62W6P0EWE puede comprobar la validez de la firma electrónica de los documentos firmados en la dirección web que le proporciona la entidad emisora de este documento.

822 GLEVA

Porció de gespa amb terra molt travada per les arrels, que es retalla generalment en forma rectangular per implantar-la.

Condicions generals

a) Quan es tracta de gespes precultivades, es pot fer la implantació durant tot l'any, però preferiblement a la tardor o a l'hivern.

b) No s'ha d'instal·lar en sòls secs; cal fer la distribució a trencajunt.

c) No poden quedar espais buits entre les peces.

Amidament i abonament

Les gleves s'han de mesurar i abonar per metre quadrat.

823 ARBUSTS

Vegetal llenyós que per norma general es ramifica des de la base i no supera els 5 m d'alçària.

Transport

a) S'ha de fer una bona planificació del transport de l'arbust. Ha de ser com més ràpid millor, per minvar els efectes que aquesta operació pugui produir a l'arbust.

b) Els arbusts s'han de subministrar dins de l'obra amb vehicles oberts, degudament immobilitzats i recoberts amb un material de protecció per evitar possibles cops, deshidratació, ferides, etc.

c) Cal tenir cura especial amb aquells arbusts que, per les seves característiques habituals de creixement, necessitin unes condicions de transport diferents.

d) Els camions han de disposar d'un tendal per evitar una dessecació excessiva o qualsevol altre dany produït per inclemències climatològiques.

e) Totes aquestes operacions cal fer-les amb la màxima cura, ja que es tracta d'éssers vius.

Obertura i rebliment de clots

a) Els clots i les rases s'han d'obrir amb la màxima antelació per afavorir la meteorització del sòl.

b) Depenent de les característiques del sòl on hagin d'anar els arbusts, cal dur a terme les tasques següents:

- Utilitzar la terra directament del clot obert si el material és homogeni i adient per al desenvolupament radicular.
- Barrejar amb terra fèrtil i abonar si el material és homogeni i mitjanament adient per al desenvolupament radicular.
- Substituir-lo totalment per terra fèrtil si el material no és homogeni i inadequat per al desenvolupament radicular. La terra excavada s'ha de portar a l'abocador.

c) Els clots per a la plantació d'arbustatge s'han de fer de forma manual o mecànica. Caldrà incorporar, allà on el projecte ho demani, la terra fèrtil necessària per a un bon desenvolupament de la planta.

d) L'obertura de clots en zones entalussades s'ha d'iniciar per la part més alta i en direcció a la més baixa. Cal obrir forats davant de cada arbust per recollir la màxima quantitat d'aigua possible i al mateix temps disminuir-ne la velocitat, o seguint en corbes de nivell si el projecte ho permet.

Este documento ha sido firmado por Rosa Maria Torra Reventós a las 11:44 del día 16/02/2023. Mediante el código de verificación segura 2N4Q1L043446ZW6P0 EWE puede comprobar la validez de la firma electrónica de los documentos firmados en la dirección web que le proporciona la entidad emisora
de este documento.

e) El material sobrant de la plantació (contenidors, xarxes de plàstic, arpilleres, bosses de plàstic, etc.) que quedi a l'obra un cop acabada la plantació l'haurà de retirar la mateixa empresa adjudicatària.

Substrats per a arbusts

- Composició física:

- Sorra fina: 70 - 80 %
- Llim - argila: 20 - 30 %
- Carbonat càlcic: <10 %
- Humus: 4 - 12 %

- Granulometria: cap element superior a un centímetre (1 cm); vint a vint-i-cinc per cent (20-25 %) d'elements entre dos i deu mil·límetres (2-10 mm).

- Composició química, percentatges químics:

- Nitrogen, u per mil (1 per 1.000)
- Fòsfor total: cent cinquanta parts per milió (150 p.p.m.)
- Potassi assimilable: 80 p.p.m.
- Conductivitat elèctrica < 2 milimohs/cm
- Relació C/N aproximadament 10
- Contingut en clorurs inferior a 138 p.p.m.
- pH: entre 6 -7.

Condicions generals

a) Els arbusts subministrats han de disposar d'un sistema radical en què s'hagin desenvolupat les arrels suficients per establir, tan aviat com sigui possible, un equilibri amb la part aèria.

b) No poden presentar arrels mortes, bé per dessecació, per falta d'humitat o per efecte de gelades, com tampoc símptomes de podriment.

c) Els arbusts que s'hagin col·locat en contenidors ja han d'haver homogeneïtzat el pa de terra antic amb el nou, formant un conjunt. Cal rebutjar els arbusts en què la massa radicular no ompli la totalitat del contenidor.

També es rebutjaran aquelles partides d'arbust envellides en què el substrat estigui esgotat i la planta, desproporcionada.

No s'admetran arbusts que presentin les arrels amb espirilitzacions lignificades, sobretot quan es trobin en el coll de l'arrel o en l'arrel principal indicant una proporció inadequada.

Les arrels no han de sortir mai del contenidor, cosa que indicaria que la planta s'ha alimentat amb la terra del viver.

Els arbusts s'han d'haver col·locat al contenidor almenys durant un any, com a fase prèvia a la plantació posterior.

d) Els contenidors han d'estar nets de vegetació espontània perquè poden contaminar zones limítrofes. Cal tenir una cura especial de la presència de grava.

e) Els arbusts no han de presentar mancances vitamíniques que es podrien traduir en creixements anormals tant per defecte com per excés de desenvolupament. Es rebutjaran tots aquells que presentin símptomes de mancances nutricionals.

Concretament es controlaran els excessius abonats nitrogenats que puguin donar lloc a arbusts amb desenvolupaments vegetatius excessius i una mala adaptació posterior.

f) En general els arbusts han de tenir com a mínim quatre branques. Es rebutjaran els arbusts amb ramificacions defoliades, poc ramificades o mal formades.

Controls de rebuig

a) Es rebutjaran els arbusts que en qualsevol dels òrgans o a la fusta pateixin (o puguin ser portadors de) plagues o malalties. Es tindrà una cura especial a la presència de fongs.

b) Es rebutjaran arbusts que durant el transport o la càrrega hagin sofert maltractaments amb el trencament de brancatge, troncs o pa de terra consegüent. També es rebutjaran aquells que hagin sofert forta sequera i presentin pansiment de fulles i tiges.

c) Tots els arbusts han de complir la forma i mida especificades i cal rebutjar els que no ho compleixin. També es rebutjaran els que, malgrat tenir les mides i la forma especificades, hagin tingut creixement desproporcionat causat per tractaments especials, adobaments excessius o hagin estat conreats sense l'espaiament suficient.

d) Els arbusts no han de presentar ferides ni en el tronc ni brancatge, bé siguin d'origen mecànic o patogen.

Es rebutjaran els que no hagin estat protegits un cop acabada la plantació i hagin patit cops o ferides a l'escorça per vehicles, maquinària de la contracció o per accions de tipus laboral. L'empresa adjudicatària ha de substituir aquests arbres malmesos.

e) Es rebutjaran els arbusts que presentin símptomes d'un excés de salinitat procedent tant de l'aigua de reg com del sòl. També seran rebutjats els que presentin mancances fisiològiques per bloqueig d'oligoelements o deficiències.

f) Es rebutjaran els arbusts víctimes del vandalisme.

Amidament i abonament

Este documento ha sido firmado por Rosa Maria Torra Reventós a las 11:44 del día 16/02/2023. Mediante el código de verificación segura 2N4Q1L043446 2W6P0 puede comprobar la validez de la firma electrónica de los documentos firmados en la dirección web que le proporciona la entidad emisora de este documento.

Els arbusts s'han de mesurar i abonar segons es detalla a la partida d'obra corresponent.

824 HIDROSEMBRES

Conjunt de llavors de gramínies i/o lleguminoses barrejades amb adob, estabilitzadors del terreny, compost de microorganismes latents i cel·lulosa per a ser projectades sobre una superfície mitjançant hidrosembradora i cobrir el sòl completament amb les seves tiges i fulles.

Condicions generals

a) Per a terrenys amb un pendent superior als 30°i e n el cas de zones àrides i àrees mecànicament inaccessibles cal utilitzar el procés d'hidrosembra per a l'obtenció d'una coberta vegetal. Aquest sistema es pot utilitzar com a substitutiu de la sembra tradicional de la gespa, sota control dels serveis tècnics municipals.

b) La barreja d'hidrosembra ha de presentar:

- Llavors de gramínies i/o lleguminoses: 250 - 300 kg/ha
- Aigua: lliure d'elements contaminants (c.e. < 0,7 mmohs)
- Estabilitzants
- Fertilitzants
- Mulch: pot ser de palla, cel·lulosa, serradures, fenc...
- Bioestimulants
- Hidrogel
- Colorants

c) Les proporcions i característiques de les llavors les determinarà el grau d'inclinació del talús, la climatologia de la zona, l'aireig, l'estructura i la textura del sòl i el posterior grau de manteniment.

d) La barreja de llavors ha de passar el control d'aprovació de la direcció tècnica d'aquest municipi.

e) Depenent de les característiques del talús caldrà fer un tipus diferent d'hidrosembra:

En circumstàncies que el talús tingui un pendent gran caldrà fer una hidrosembra via hídrica, a la qual la llavor anirà acompanyada d'un adob mineral per facilitar el desenvolupament sobre el substrat existent. Posteriorment caldrà estendre palla per la superfície i regar-ho amb una emulsió asfàltica per crear un microclima.

- En qualsevol tipus de pendent, poc coherents i mancats de matèria orgànica, es farà una emulsió aquosa de llavors, material cel·lulòsic, fertilitzants i un fixador.

- Si les condicions són molt adverses i pendent suant caldrà fer una estesa de terra vegetal fertilitzada amb un gruix variable i a continuació la hidrosembra de la superfície.

f) Un cop acabada la hidrosembra, i 20 dies després aproximadament, cal repassar aquelles zones on no hi hagi hagut naixença de les llavors pels següents motius:

- Pluges torrencials que provoquen xargalls
- Aplicació incorrecta
- Moviments de terra
- Incendis causats per electricitat atmosfèrica o altres
- Naixença deficient en llocs d'important valor paisatgístic i visual.

La nova aplicació, si fos necessària, no incrementaria el preu contractat.

g) Finalitzades les feines referents a la hidrosembra caldrà presentar a la direcció facultativa de le obres un certificat que especifiqui la proporció de la barreja de llavors.

Amidament i abonament

La hidrosembra s'ha de mesurar i abonar per metres quadrats (m²) de superfície aplicada.

825 PLANTES ENFILADISSES O PENJANTS

Vegetal herbaci anual o vivaç, de tiges llargues i esveltes que tendeixen a replegar-se de cara avall. Algunes espècies poden fixar-se amb suports mitjançant circells o amb aspres.

Transport

a) S'ha de fer una bona planificació del transport de les plantes. S'ha de realitzar com més ràpid millor, per minvar els efectes que aquesta operació pugui produir a les plantes

b) Les plantes s'han de subministrar dins de l'obra amb vehicles oberts, degudament immobilitzades i recobertes amb un material de protecció per evitar possibles cops, deshidratació, ferides, etc.

c) Cal tenir una cura especial en aquelles plantes que per les seves característiques habituals de creixement, necessiten unes condicions de transport diferents.

d) Els camions han de disposar d'un tendal per evitar una dessecació excessiva o qualsevol altre dany produït per inclemències climatològiques.

e) Totes aquestes operacions s'han de fer amb la màxima cura ja que es tracten éssers vius.

Obertura i rebliment de clots

a) Els clots i les rases s'han d'obrir amb la màxima antelació per afavorir la meteorització del sòl.

b) Depenent de les característiques del sòl on hagin d'anar les plantes, cal dur a terme les tasques següents:

- Utilitzar la terra directament del clot obert si el material és homogeni i adient al desenvolupament radicular.

- Barrejar amb terra fèrtil i abonar si el material és homogeni i mitjanament adient al desenvolupament radicular.

- Substituir-lo totalment amb terra fèrtil si el material no és homogeni i inadequat per al desenvolupament radicular. La terra excavada s'ha de portar a l'abocador.

c) Els clots per a la plantació de les plantes s'han de fer de forma manual o mecànica. S'ha d'incorporar, allà on ho demani el projecte, la terra fèrtil necessària per a un bon desenvolupament de la planta.

d) L'obertura de clots en zones entalussades s'iniciarà de la part més alta en direcció a la més baixa. Cal obrir forats davant de cada planta per recollir la màxima

Este documento ha sido firmado por Rosa María Torra Reventós a las 11:44 del día 16/02/2023. Mediante el código de verificación segura 2N4Q1L0434462W6 puede comprobar la validez de la firma electrónica de los documentos firmados en la dirección web que le proporciona la entidad emisora de este documento.

Este documento ha sido firmado por Rosa Maria Torra Reventós a las 11:44 del día 16/02/2023. Mediante el código de verificación segura 2N4Q1L043462W6POEWE puede comprobar la validez de la firma electrónica de los documentos firmados en la dirección web que le proporciona la entidad emisora de este documento.

quantitat d'aigua possible i al mateix temps disminuir-ne la velocitat, o seguint en corbes de nivell si el projecte ho permet.

e) El material sobrant de la plantació (contenidors, xarxes de plàstic, arpilleres, bosses de plàstic, etc.) que quedi a l'obra un cop acabada la plantació, l'ha de retirar la mateixa empresa adjudicatària.

Substrats per a plantes enfiladisses o penjants

- Composició física:

- Sorra fina: 70 - 80 %
- Llim: 20 %
- Argila: 30 %
- Carbonat càlcic: <10 %
- Humus: 4 - 12 %

- Granulometria: cap element superior a un centímetre (1 cm); vint a vint-i-cinc per cent (20-25 %) d'elements entre dos i deu mil·límetres (2-10 mm).

- Composició química, percentatges químics:

- Nitrogen, un per mil (1 per 1.000)
- Fòsfor total: cent cinquanta parts per milió (150 p.p.m.)
- Potassi assimilable: 80 p.p.m.
- Conductivitat elèctrica < 2 milimohs/cm
- Relació C/N aproximadament 10
- Contingut en clorurs inferior a 138 p.p.m.
- pH: entre 6 -7.

Condicions generals

a) Les plantes subministrades han de disposar d'un sistema radical en què s'hagin desenvolupat prou arrels per establir, tan aviat com sigui possible, un equilibri amb la part aèria.

b) No poden presentar arrels mortes, bé per dessecació, per falta d'humitat o per efecte de gelades, com tampoc símptomes de podriment.

c) Les plantes que s'hagin col·locat en contenidors ja han d'haver homogeneïtzat el pa de terra antic amb el nou, formant un conjunt. Cal rebutjar les plantes la massa radicular de les quals no ompli la totalitat del contenidor.

També cal rebutjar aquelles partides de plantes envellides en què el substrat estigui exhaurit i la planta, desproporcionada.

No s'admeten plantes que presentin les arrels amb espirilitzacions lignificades, sobretot quan es trobin en el coll de l'arrel o en l'arrel principal indicant una proporció inadequada.

Les arrels no han de sortir mai del contenidor, cosa que indicaria que la planta s'ha alimentat amb la terra del viver.
Les plantes s'han d'haver col·locat al contenidor almenys durant un any, com a fase prèvia a la plantació posterior.

d) Els contenidors han d'estar nets de vegetació espontània perquè podria contaminar zones limítrofes. Cal tenir una cura especial amb la presència de grava.

e) Les plantes no poden presentar mancances vitamíniques que es podrien traduir en creixements anormals tant per defecte com per excés de desenvolupament. Cal rebutjar les que presentin símptomes de mancances nutricionals.

Concretament cal controlar els excessius abonats nitrogenats que puguin donar lloc a plantes amb desenvolupaments vegetatius excessius i a una mala adaptació posterior.

f) Les plantes s'han de subministrar amb tutors o canyes per facilitar-ne la manipulació i el creixement. Cal subjectar-les amb materials extensibles que no els produeixin danys a les tiges.

Controls de rebuig

a) Cal rebutjar les plantes que en qualsevol dels òrgans o de la fusta pateixin (o puguin ser portadores de) plagues o malalties. Cal tenir una cura especial a la presència de fongs.

b) Es rebutjaran les plantes que durant el transport o la càrrega hagin sofert maltractaments que hagin causat trencament de brancatge, troncs o pa de terra. També seran rebutjats els que hagin patit fortes sequeres i presentin pansiment de fulles i tiges.

c) Totes les plantes han de complir la forma i mida especificades i s'han de rebutjar les que no ho compleixin. També es rebutjaran les plantes que, malgrat tenir les mides i la forma especificades, hagin tingut un creixement desproporcionat causat per tractaments especials, adobaments excessius o que hagin estat conreades sense l'espaiament suficient.

d) Les plantes no han de presentar ferides ni en el tronc ni en el brancatge, bé siguin d'origen mecànic o patogen.

Cal rebutjar les plantes que no s'hagin protegit un cop acabada la plantació i hagin patit cops o ferides a l'escorça per vehicles, per maquinària de la contracció o per accions de tipus laboral. L'empresa adjudicatària haurà de substituir aquestes plantes malmeses.

e) Cal rebutjar les plantes víctimes del vandalisme.

Amidament i abonament

Este documento ha sido firmado por Rosa Maria Torra Reventós a las 11:44 del día 16/02/2023. Mediante el código de verificación segura 2N4Q1L04344 62W6P0EWE puede comprobar la validez de la firma electrónica de los documentos firmados en la dirección web que le proporciona la entidad emisora de este documento.

Les plantes enfiladisses i penjants s'han de mesurar i abonar segons es detalla a la partida d'obra corresponent.

826 VIVAÇ

Vegetal perenne amb tiges sense lignificar, que tot o en part viu diversos anys i rebrota cada temporada.

Transport

a) S'ha de fer una bona planificació del transport de les plantes. S'ha de realitzar com més ràpid millor, per minvar els efectes que aquesta operació pugui produir a les plantes

b) Les plantes s'han de subministrar dins de l'obra amb vehicles oberts, degudament immobilitzades i recobertes amb un material de protecció per evitar possibles cops, deshidratació, ferides, etc.

c) Cal tenir una cura especial en aquelles plantes que, per les seves característiques habituals de creixement, necessitin unes condicions de transport diferents.

d) Els camions han de disposar d'un tendal per evitar una dessecació excessiva o qualsevol altre dany produït per inclemències climatològiques.

e) Totes aquestes operacions cal fer-les amb la màxima cura, ja que es tracta d'éssers vius.

Obertura i rebliment de clots

a) Els clots i les rases s'han d'obrir amb la màxima antelació per afavorir la meteorització del sòl.

b) Depenent de les característiques del sòl on hagin d'anar les plantes, cal dur a terme les següents tasques:

- Utilitzar la terra directament del clot obert si el material és homogeni i adient per al desenvolupament radicular.

- Barrejar amb terra fèrtil i abonar si el material és homogeni i mitjanament adient al desenvolupament radicular.

- Substituir totalment amb terra fèrtil si el material no és homogeni i inadequat per al desenvolupament radicular. La terra excavada s'ha de portar a l'abocador.

c) Els clots per a la plantació de vivaç s'han de fer de forma manual o mecànica. S'incorporarà allà on ho demani el projecte la terra fèrtil necessària per a un bon desenvolupament de la planta.

d) El material sobrant de la plantació (contenidors, xarxes de plàstic, arpilleres, bosses de plàstic, etc.) que quedi a l'obra un cop realitzada la plantació l'ha de retirar la mateixa empresa adjudicatària.

Substrats per a vivaç

- Composició física:

- Sorra fina: 70 - 80 %
- Llim: 20 %
- Argila: 30 %
- Carbonat càlcic: <10 %
- Humus: 4 - 10 %

- Granulometria: cap element superior a un centímetre (1 cm); vint a vint-i-cinc per cent (20-25 %) d'elements entre dos i deu mil·límetres (2-10 mm).

- Composició química, percentatges químics:

- Nitrogen, un per mil (0,8 per 1.000)
- Fòsfor total: cent cinquanta parts per milió (160 p.p.m.)
- Potassi assimilable: 120 p.p.m.
- Conductivitat elèctrica < 2 milimohs/cm
- Relació C/N aproximadament 10
- Contingut en clorurs inferior a 138 p.p.m.
- pH: entre 6 -7.

Condicions generals

a) Les plantes subministrades han de disposar d'un sistema radical en què s'hagin desenvolupat les arrels suficients per establir tan aviat com sigui possible un equilibri amb la part aèria.

b) No poden presentar arrels mortes, bé per dessecació, per falta d'humitat o per efecte de gelades, com tampoc símptomes de podriment.

c) Les plantes que s'hagin col·locat en contenidors ja han d'haver homogeneïtzat el pa de terra antic amb el nou, formant un conjunt. Cal rebutjar les plantes en què la massa radicular no ompli la totalitat del contenidor.

També cal rebutjar les partides de plantes envellides en què el substrat estigui esgotat i la planta, desproporcionada.

No s'admeten plantes que presentin les arrels amb espirilitzacions lignificades, sobretot quan es trobin en el coll de l'arrel o en l'arrel principal indicant una proporció inadequada.

Les arrels no han de sortir mai del contenidor, cosa que indicaria que la planta s'ha alimentat amb la terra del viver.

Les plantes s'han d'haver col·locat al contenidor almenys durant un any, com a fase prèvia a la plantació posterior.

d) Els contenidors han d'estar nets de vegetació espontània perquè podria contaminar zones limítrofes. Cal tenir una cura especial amb la presència de grava.

e) Les plantes no poden presentar mancances vitamíniques que es podrien traduir en creixements anormals tant per defecte com per excés de desenvolupament. Cal rebutjar les que presentin símptomes de mancances nutricionals.

Concretament cal controlar els excessius abonats nitrogenats que puguin donar lloc a plantes amb desenvolupaments vegetatius excessius i a una mala adaptació posterior.

Amidament i abonament

La planta vivaç s'ha de mesurar i abonar segons es detalla a la partida d'obra corresponent.

Este documento ha sido firmado por Rosa Maria Torra Reventós a las 11:44 del día 16/02/2023. Mediante el código de verificación segura 2N4Q1L043446 2W6POEWE puede comprobar la validez de la firma electrónica de los documentos firmados en la dirección web que le proporciona la entidad emisora
Este documento ha sido firmado por Rosa Maria Torra Reventós a las 11:44 del día 16/02/2023. Mediante el código de verificación segura 2N4Q1L043446 2W6POEWE puede comprobar la validez de la firma electrónica de los documentos firmados en la dirección web que le proporciona la entidad emisora
de este documento.

Este documento ha sido firmado por Rosa Maria Torra Reventós a las 11:44 del día 16/02/2023. Mediante el código de verificación segura 2N4Q1L043446W6POEWE puede comprobar la validez de la firma electrónica de los documentos firmados en la dirección web que le proporciona la entidad emisora
de este documento.

827 ADOBS I ALTRES

Orgànics
Es defineixen com a adobs orgànics les substàncies orgàniques de la descomposició de les quals, causada per microorganismes del sòl, en resulta humus i una millora de la textura i l'estructura del sòl.

Els diferents tipus d'adobs orgànics existents són: fems, compost i humus.

Minerals
Es defineixen com a adobs minerals els productes mancats de matèria orgànica que proporcionen al sòl un o més elements fertilitzants.

Han d'ajustar-se a la normativa vigent del Ministeri d'Agricultura i qualsevol altra que es pogués dictar posteriorment.

Dins dels adobs minerals hi ha els d'alliberament lent.

Aquests adobs alliberen progressivament el nitrogen o d'altres compostos químics que tenen.

Correctors de mancances
Són adobs minerals aplicats en petites quantitats. Porten com a principals elements sofre, magnesi, calci, ferro, bor, coure, zenc i molibdè, o algun d'aquests.

Condicions generals

a) Els productes orgànics com mantells, fems, etc., s'han de controlar perquè poden aportar males herbes, plagues i malalties. No s'acceptarà la utilització de fems poc humificats.

b) Els adobs, sobretot en plantes entapissants, s'han d'aplicar de forma uniforme i solapant les passades.

c) No es poden posar en cap circumstància les arrels de la planta en contacte directe amb els adobs orgànics ni minerals.

d) Els fems orgànics s'han d'aplicar al terreny així que arribin a l'obra, sense fer apilar-los, per evitar la possible pudor, si es tracta d'una zona urbanitzada.

e) És prohibida la utilització de fems de qualsevol procedència, si no és que estiguin desinfectats amb vapor d'aigua bullent, en terrenys esportius o d'utilització pública.

Amidament i abonament

El preu de l'adob està inclòs en les diverses partides de plantacions.

828 PLAGUICIDES

Herbicides

Substàncies químiques emprades per a l'eliminació de males herbes. Poden ser de preemergència o de postemergència totals i selectius, segons si s'apliquen abans o després de la naixença de la llavor i sobre la totalitat dels arbusts o només sobre alguns dels existents.

Insecticides
Substàncies químiques o hormonals emprades per produir la mort d'insectes nocius. La lluita biològica es considera dins d'aquest capítol.

Acaricides
Substàncies químiques emprades per produir la mort d'àcars.

Fungicides
Compostos sintètics o biosintètics emprats per combatre les infeccions fúngiques en les arbusts.

Condicions generals

a) Els usuaris dels plaguicides són els responsables de manipular-los i aplicar-los correctament.

b) Cal emprar productes amb un grau de toxicitat humana classificats com a nocius (Xn). En el cas que fos necessària l'aplicació d'un producte amb un grau de toxicitat superior, caldria consultar els serveis tècnics d'aquest municipi.

c) També cal emprar productes de baixa perillositat per la fauna ("A"). En cap circumstància no es poden fer servir productes de categories superiors, sense consultar els serveis tècnics d'aquest municipi.

d) Els aplicadors a tercers i les empreses de tractaments fitosanitaris han d'estar inscrits al Registre Oficial d'Empreses de Tractaments de la Generalitat de Catalunya.

e) L'empresa que dugui a terme el tractament ha de lliurar als serveis tècnics d'aquest municipi un document acreditatiu dels plaguicides i les dosis aplicades a cada tractament realitzat, i dels terminis de seguretat corresponents.

f) Per aplicar productes de la categoria "molt tòxics" (D), les empreses han de disposar d'una autorització especial.

Amidament i abonament

Es mesurarà i s'abonarà per metre quadrat (m^2) realment aplicat.

Este documento ha sido firmado por Rosa María Torra Reventós a las 11:44 del día 16/02/2023. Mediante el código de verificación segura 2N4Q1L0434462W6 POEWE puede comprobar la validez de la firma electrónica de los documentos firmados en la dirección web que le proporciona la entidad emisora de este documento.

829 MANTENIMENT DURANT L'ANY DE GARANTIA

PRIMERA.- OBJECTE

És objecte d'aquest contracte l'assistència en el servei de conservació i manteniment dels elements que componen una zona enjardinada i que s'identifiquen com a: gespes, arbrat, arbustatge, paviments i regatge.

Aquesta actuació inclou: la mà d'obra necessària per a la realització del manteniment, com també els materials necessaris per executar-lo i els mitjans tècnics i mecànics adients.

SEGONA.- MATERIALS

2.0. CONDICIONS GENERALS

2.0.0. Examen i acceptació:

Els materials o elements que es facin servir en les diverses operacions de manteniment els han de poder examinar i acceptar els serveis tècnics de Parcs i Jardins, d'aquest municipi.

2.1. DESCRIPCIÓ I CONDICIONS PARTICULARS

2.1.0. Aigua i reg:

La procedència de l'aigua de reg està assegurada i la seva qualitat i condicions compleixen tots els requisits necessaris. El subministrament depèn de la Companyia d'Aigües de Sabadell.

2.1.1. Sauló:

Es considera els àrids amb abundància de graves inferiors a 3 mm. Ha de ser net, solt i exempt de substàncies orgàniques (carbons, restes vegetals, etc.).

2.1.2. Graves:

Les graves han de complir els límits següents, extrets de la Norma espanyola:

- Contingut en terrossos d'argila igual o menor a 0,25%
- Contingut en fins que passen pel sedàs de 0,08 UNE 7050 igual o inferior a 1%.
- Retingut pel sedàs 0,063 UNE 7050 i que floti en líquid de p.e. igual a 2, ha de ser igual o menor que q%
- Sulfats expressats ió SO4 amb àrid sec, igual o menor que 1,2%.
- Contingut en partícules toves igual o menor que 5%.

2.1.3. Adobs:

2.1.3.1. **Adobs orgànics:**
Es defineixen com a adobs orgànics les substàncies orgàniques de la descomposició de les quals, causada pels microorganismes del sòl, en resulta una aportació d'humus i una millora de la textura i l'estructura del sòl.

Tots aquests adobs es trobaran exempts d'elements estranys i singularment de llavors de males herbes.

Es poden utilitzar els diferents tipus d'adobs orgànics existents, que són: fems, compost i humus.

2.1.3.2. **Adobs minerals**
Es defineixen com a adobs minerals els productes mancats de matèria orgànica, que proporcionen al sòl un o més elements fertilitzants. S'han d'ajustar en tot a la normativa vigent del Ministeri d'Agricultura i qualssevol altres que es poguessin dictar posteriorment.

2.1.4. Plantes:

2.1.4.1. **Arbre:**
Vegetal llenyós, que arriba als 5 m d'alçada o més, no es ramifica generalment des de la base i té una tija principal, anomenada tronc.

2.1.4.2. **Arbust:**
Vegetal llenyós, que en general es ramifica des de la base i no supera els 5 m d'alçada.

2.1.4.3. **Vivaç:**
Vegetal no llenyós, que dura uns quants anys, i també planta la part subterrània de la qual viu diversos anys.

2.1.4.4. **Anual i biennal:**

- Anual: planta que tan sols dura un cicle vegetatiu.
- Biennal: viu durant dos períodes vegetatius; en general, plantes que germinen i treuen fulles el primer any, floreixen, fructifiquen el segon any o es cultiven com a tals.

2.1.4.5. **Pa d'herba:**
Porció de gespa amb terra molt travada per les arrels, que es retalla generalment de forma rectangular per implantar-la.

2.1.4.6. **Entapitssant:**
Vegetal reptant de petita alçada que, plantat amb certa densitat, cobreix el sòl completament amb les tiges i les fulles.

Este documento ha sido firmado por Rosa Maria Torra Reventós a las 11:44 del día 16/02/2023. Mediante el código de verificación segura 2N4Q1L043446 2W6POEWE puede comprobar la validez de la firma electrónica de los documentos firmados en la dirección web que le proporciona la entidad emisora

2.2. CONDICIONS GENERALS DE LES PLANTES:

2.2.0. Plantes:

Han de ser en general ben formades, de desenvolupament normal, i no poden presentar símptoma de raquitisme o retard. No poden presentar ferides en el tronc o a les branques i el sistema radical ha de ser complet i proporcional al port. Les arrels de plantes de pa d'arrels o arrel nua han de presentar talls nets i recents, sense esquinços ni ferides.

El port ha de ser normal i ben ramificat i les plantes de fulla perenne han de presentar el sistema foliar complet sense descoloriment ni símptomes de clorosi.

2.2.1. Arbres d'alineació:

Els arbres destinats a ser plantats en alineació han de tenir el tronc recte i l'alçada no inferior a l'establerta per aquest plec. També cal tenir en compte l'alçada del fust quan sigui necessari.

2.2.2. Tanca vegetal:

Per a la formació de tanques vegetals, les plantes han de ser:

- Del mateix color i la mateixa tonalitat.
- De la mateixa alçada.
- Ramificades des de la base i capaces de conservar aquestes característiques amb l'edat.

2.2.3. Pans d'herba:

Els pans d'herba han de complir les condicions següents:

- Espessor uniforme, no inferior als 10-12 cm.
- Amplada mínima de 30 cm i longitud superior a 30 cm.
- S'han d'haver segat regularment dos mesos abans de ser tallats.
- No poden haver rebut cap tractament herbicida en els dies precedents.
- S'han d'haver tallat dins les 24 hores anteriors a la plantada. En temps humit, es pot retardar 2 o 3 dies.
- La T ha de ser inferior a 40º, mesurada en el centr e del bloc que formen, abans de ser descarregats.
- Exempts de males herbes.

2.2.4. Llavors:

Han de ser d'una puresa superior al 90% i han de tenir un poder germinatiu no inferior al 80%.

No han de tenir cap símptoma de malaltia, atac d'insectes o rosegadors.

TERCERA.- MANTENIMENT

Els treballs que comprenen les operacions en què s'agrupa aquesta assistència, com també la periodicitat, aportació de materials i manteniments que es duran a terme, són els que a continuació es relacionen.

3.0. SUPERFÍCIES DE GESPA:

3.0.1. Regs:

S'entén com l'aportació d'aigua necessària, per col.locar el sòl a capacitat de camp, mantenir en bon estat vegetatiu les plantes i conservar el bon nivell de cohesió de les vores del jardí.

Aquesta operació es pot dur a terme mitjançant boques de reg, cisternes i/o xarxes automàtiques i semiautomàtiques.

L'horari habitual de reg ha de ser el de feina, però s'establirà un torn nocturn de reg.

En casos excepcionals, en funció de la climatologia (gelades, onades de calor...) s'ha d'establir un horari de reg diferent de l'habitual, que han de determinar els serveis tècnics de Parcs i Jardins.

En períodes de pluja en què les freqüències de reg es puguin veure alterades, aquestes podran venir determinades pels serveis tècnics de Parcs i Jardins. En el cas d'arbrat viari, excepte casos molt excepcionals, les freqüències no s'alteraran.

Dintre d'aquesta operació es comprèn inclòs el manteniment i control de xarxes de reg, amb tres tasques bàsiques:

a) Revisió semestral de totes les xarxes de reg existents en els jardins i l'arbrat viari.

b) Manteniment en perfecte estat de les xarxes, pel qual tot el personal del contracte està obligat a comunicar immediatament les fuites o anomalies, tant a l'empresa com al servei de jardineria municipal, i a la reparació de tots els elements trencats o deficients que hi puguin haver per avaries o vandalisme en el termini de 48 hores des de la detecció.

Freqüència: segons criteri exposat en el primer paràgraf.

U.C.: m^2 de gespa.

3.0.2. Sega:

Este documento ha sido firmado por Rosa Maria Torra Reventós a las 11:44 del día 16/02/2023. Mediante el código de verificación segura 2N4Q1L043446 2W6POEWE puede comprobar la validez de la firma electrónica de los documentos firmados en la dirección web que le proporciona la entidad emisora

Cal fer els talls necessaris per tal que l'alçada de l'herba no superi mai els 7,5 cm.

La primera sega s'efectuarà quan arribi als 5 cm. L'operació es pot fer amb una segadora adequada, però cal mantenir relativament alt, a uns 2 cm, el nivell del tall.

Freqüència: segons el criteri exposat en el paràgraf anterior.

U.C.: m^2 de gespa.

3.0.3. Retall de les vores:

En els límits de les àrees de gespa, i per tal que no siguin envaïdes les zones de camins o parterres de flors, cal retallar, periòdicament, i almenys 3 cops l'any, les vores de la superfície cobertes de gespa, i cal arrencar la part sobrant fins a les arrels.

Freqüència: segons criteri i en general quan depassin els 6 cm de la línia marcada.

U.C.: m.l. de vorera.

3.0.4. Eliminació de males herbes:

L'escarda o neteja de males herbes cal fer-la quan aquestes resultin visibles a la superfície de la gespa i facin desmerèixer el seu aspecte. En les gespes implantades de més d'un any, es podrà fer amb herbicides selectius sempre que s'hagin utilitzat en la sembra i resta de plantes que componguin el jardí.

Freqüència: segons criteri exposat en el primer paràgraf.

U.C.: m^2 de massís.

3.0.5. Aireig i tall vertical:

L'aireig pot ser superficial o en fondària:

- Superficial: es tracta d'airejar la zona del "Thatch" i alliberar la base de les plantes per aconseguir una bona oxigenació. Es poden utilitzar eines de tall o fresadores de ganivetes verticals.

- En fondària: es tracta d'esmicolar i descompactar una capa del sòl de fins a 10 cm de fondària. Cal utilitzar airejadors de gespa que, amb una mena de culleres, actuen en el sòl expulsant a l'exterior la terra extreta.

Cal encebar a continuació amb enceball i sorra els orificis resultants.
Igualment, amb objecte d'airejar les arrels cal utilitzar la màquina verticut o tall vertical, que s'alternarà amb l'operació descrita abans.

Aquestes feines s'han de fer com a mínim un cop l'any.

Freqüència: un cop l'any.

U.C.: m^2 de gespa.

3.0.6. Encebada:

Després de les operacions anteriors i en cas que per l'erosió o compactació poguessin quedar a l'aire part de les arrels de la gespa, s'ha d'encebar el terreny, immediatament després d'un tall amb una barreja d'enceball i sorra que, reomplint tots els forats, deixi al descobert les puntes de la filera acabada de tallar. A continuació, s'ha de passar el corró.

Freqüència: un cop l'any.

U.C.: m^2 de massís de gespa.

3.0.7. Resembrada:

Les zones o gespes on, per sembra incorrecta o desgast posterior, es produeixin clapes, s'han de resembrar. Cal utilitzar les mateixes barreges de llavors que a la sembra, fent abans una feina d'aireació o tall vertical i després encebant.

El marc de plantació, la densitat de sembra, etc., ha de ser en funció de l'espècie o barreja proposada pel servei tècnic, a la vegada que, com a mínim, s'atendrà el següent:

- Els esqueixos han de ser acabats de tallar, frescos i han de mantenir tota la finor i aptitud vegetativa (marc mínim 5x5 cm <>400 ud./m^2), plantació a cops preferentment amb mitjans mecànics.

- La sembra comprèn escampar eixams de la barreja, amb la corresponent preparació segons indiquin els serveis tècnics de Parcs i Jardins, la rasclada i el cobriment posterior amb una barreja de torba i sorra (1:1). Dues passades creuades de corró llis per compactar i permetre l'íntim contacte de la llavor amb el substracte i perquè l'impacte de gota pugui descobrir o provocar una naixença irregular de les plàntules, les quals han de recobrir de forma homogènia i uniforme la totalitat del sòl.

Freqüència: a indicació de la direcció tècnica del servei de Parcs i Jardins.

U.C.: m^2 de gespa

Dosi mínima: 20 gr/m^2

Este documento ha sido firmado por Rosa Maria Torra Reventós a las 11:44 del día 16/02/2023. Mediante el código de verificación segura 2N4Q1L043446W6POEWE puede comprobar la validez de la firma electrónica de los documentos firmados en la dirección web que le proporciona la entidad emisora
de este documento.

3.0.8. Tractament fitosanitari:

Cal dur a terme periòdicament els tractaments aconsellables amb els productes més adequats del mercat. Igualment cal mantenir un servei de vigilància per fer els tractaments específics adequats davant l'aparició de qualsevol tipus de malaltia o atac d'insectes.

Les tècniques i els materials que cal utilitzar, tant en les mesures de control físic, químic i biològic, han de ser, per tractar-se d'un medi urbà, d'escassa o nul.la toxicitat per la persona o animal domèstic. Així, doncs, tots els productes químics que cal utilitzar els han de revisar els serveis tècnics de Parcs i Jardins.

En l'aplicació dels tractaments químics, cal incorporar un adob foliar, correctors de mancança, etc., que determinen els serveis tècnics de Parcs i Jardins, sempre que la comptabilitat sigui possible. La selecció del producte, en cada cas, atendrà, com a norma general, la menor agressió possible al medi. Les tècniques de tractament poden ser:

A) TANCS DE TRACTAMENT D'ALTA PRESSIÓ
B) MOTOMOTXILLA
C) ATOMITZADORS
D) CAMIÓ PULVERITZADOR

En qualsevol cas, seguiran les estrictes normes de major racionalitat possible en l'ús de la tècnica, el producte i el moment adequat, que faci factible una optimització d'operació i eviti molèsties al ciutadà (goteig, taques, soroll, pudor, etc).

Freqüència: un mínim de dos cops l'any.

U.C.: m^2 de gespa, m^2 d'arbre

3.0.9. Adobament:

Cal fer un adobament fosfo-potàssic els mesos de gener o febrer a la dosi de 15 gr de P20% i 15 gr de K20 per m^2 (el K20 procedent de sulfat potàssic).

Cal fer un adobament mensual de nitrogen els mesos d'abril, maig, juny, juliol, agost i setembre, a la dosi de 10 gr de N per m^2. Les aportacions s'han de fer amb adob nitrogenat en el qual la forma del N sigui meitat nítrica i meitat amoniacal.

Aquest adobament de primavera-estiu es pot substituir per dues aportacions de N d'alliberament lent.

Cal fer també les aportacions d'elements nutritius secundaris i oligoelements, sempre que sigui necessari i la gespa en doni símptomes.

Freqüència: tres cops l'any, i sempre en referència al paràgraf anterior.

U.C.: m^2 de massís.

3.1. ARBRAT:

3.1.1. Reg:

Cal regar tota la superfície enjardinada, tal com s'hagi establert en aquesta zona.

U.C.: unitat d'arbre.

3.1.2. Poda:

Els arbres s'han de podar sempre que sigui necessari i sota el control tècnic del servei de Parcs i Jardins de l'Ajuntament de Sabadell.

Freqüència: un cop l'any en arbres de fulla caduca, i dos cops l'any en arbres de fulla perenne.

U.C.: unitat de l'arbre.

3.1.3. Adobament:

S'ha d'adobar un cop l'any amb un compost mineral de relació 1-1-1, amb oligoelements i localitzat en profunditat. S'hi ha de tornar amb adob orgànic i sempre en quanties adequades al port de l'arbre.

Freqüència: segons criteri emprat en el paràgraf anterior.

U.C.: unitat d'arbre.

3.1.4. Tractaments fitosanitaris:

Cal fer periòdicament, i almenys dos cops l'any, els tractaments preventius de plagues i malalties corrents a la zona i mantenir un servei de vigilància per detectar qualsevol atac imprevist i combatre'l inmediatament.

Els tractaments a grans arbres, els ha de supervisar el servei tècnic de Parcs i Jardins de l'Ajuntament de Sabadell.

Freqüència: segons criteri emprat en el paràgraf anterior.

U.C.: unitat d'arbre.

3.2. ARBUSTATGE

Este documento ha sido firmado por Rosa Maria Torra Reventós a las 11:44 del día 16/02/2023. Mediante el código de verificación segura 2N4Q1L04344 62W6POEWE puede comprobar la validez de la firma electrónica de los documentos firmados en la dirección web que le proporciona la entidad emisora de este documento.

3.2.1. Reg:

Cal regar tota la superfície enjardinada, tal com s'hagi establert en aquesta zona.

U.C.: m^2 de massís

3.2.2. Poda:

S'han de podar com a mínim dos cops l'any per mantenir les tanques vegetals i figures amb la forma apropiada.

Freqüència: segons criteri exposat en el paràgraf anterior.

U.C.: m^2 de massís.

3.2.3. Adobament:

Els arbusts s'han d'adobar un cop l'any amb un compost mineral de relació 1-1-1 amb oligoelements i localitzat en profunditat. S'hi ha de tornar amb adob orgànic i sempre en quantitats adequades al port de l'arbust.

Freqüència: segons el criteri exposat en el paràgraf anterior.

U.C.: m^2 de massís.

3.2.4. Tractaments fitosanitaris:

Cal fer periòdicament els tractaments preventius de plagues i malalties corrents a la zona, i mantenir un servei de vigilància per detectar qualsevol atac o malaltia imprevistos i combatre'ls immediatament.

3.3. PAVIMENTS DE SAULÓ I ALTRES

No poden formar part del manteniment d'aquesta zona els paviments d'obra (panot, formigó, etc.).

El sauló o altres tipus d'àrids s'han de mantenir sempre en perfectes condicions, ja sigui per a ús de persones com per visualitat estètica.

S'han d'eliminar els reguerots i arrossegaments i s'han de compactar i encebar degudament amb la periodicitat que calgui (mínim dues vegades l'any).

La renovació comporta cavar tota la superfície de l'andana amb motoaixada fins a una fondària de 15 cm, amb retirada de tot el material cavat amb aquest mètode i

aportació de sub-base de llast i capa d'àrid amb passades suficients i anivellament adequat del terreny.

Així mateix, cal mantenir tota la zona lliure de males herbes, sigui per procediments químics o mecànics.

3.4. ESTANYS

Cal mantenir els estanys nets de qualsevol tipus de brutícia i s'han de netejar un mínim d'una vegada a la setmana. S'ha de vigilar que el nivell d'aigua sigui sempre l'adequat.

3.5. ACCIDENTS I VANDALISME

En el supòsit que la zona es vegi afectada per algun accident de trànsit o per vandalisme, els desperfectes els haurà de reparar l'empresa contractada.

El cost de les reparacions serà facturat independentment del manteniment segons els preus de mà d'obra i els materials.

En qualsevol cas, l'autorització de la reparació la donarà per escrit el servei de Parcs i Jardins.

Per tot el que no s'especifica en els apartats anteriors, cal sotmetre's al que considerin els serveis tècnics de Parcs i Jardins de l'Ajuntament de Sabadell.

3.6. CONTROL

L'empresa contractada ha de deixar constància per escrit de tots els treballs fets a la zona, com també dels materials emprats, i ha de cursar la informació al servei de Parcs i Jardins amb una periodicitat setmanal.

Per als treballs i materials emprats en reparacions degudes a accidents o vandalisme i que siguin objecte de facturació independent, s'ha de causar un albarà conformat pel servei de Parcs i Jardins.

El servei de Parcs i Jardins, amb l'empresa contractada, ha de fer visites d'inspecció amb una periodicitat quinzenal i en dies prefixats. Quedaran anotades en el corresponent llibre de visites les anomalies observades, les ordres donades i qualsevol incidència, com també les dates de les corresponents correccions i reparacions.

L'empresa contractada està obligada a deixar inspeccionar, al servei de Parcs i Jardins, les eines, les màquines i els materials utilitzats per treballar, i a corregir tot seguit qualsevol anomalia observada. Tots els materials emprats han de ser de primera qualitat.

Una vegada adjudicada l'assistència i abans de subministrar els materials, el contractista ha de presentar als serveis tècnics municipals catàlegs, cartes, mostres i certificats oficials de qualitat que s'adaptaran en tot moment a la legislació vigent.

L'Ajuntament podria fer o fer totes les obres que cregui oportunes, bé sigui plantacions, obra civil o instal·lacions, sempre i naturalment en benefici de la zona verda, i obligar l'adjudicatari a dur a terme les habituals funcions de conservació, sense que això impliqui bonificació de cap mena al preu ofert.

Setmanalment el contractista ha de lliurar als serveis tècnics de Parcs i Jardins un comunicat detallat dels treballs duts a terme i les circumstàncies que consideri oportunes.

No es pot emprar materials sense que prèviament els hagi acceptat el servei de Parcs i Jardins.

Amidament i abonament

S'abonarà per unitat d'obra completa, segons el que estableix el quadre de preus núm. 1 del projecte.

830 XARXA DE REG

Consisteix en la instal·lació per proveir aigua als elements vegetals.

Instal·lació de boques de reg

Es compon de distribuïdor: des de la presa a la xarxa general fins a les derivacions, amb clau de pas al començament.

Cada distribuïdor servirà com a màxim a 12 boques de reg.

El diàmetre ha de ser de 63 mm.

La instal·lació es realitzarà segons NTE-IFA *Instalación de fontaneria*.

Instal·lació amb aspersors

Es compon de distribuïdor des de la presa a la xarxa general fins a les derivacions, amb clau de comporta al començament. El diàmetre es determinarà per càlcul.

Derivacions: des del distribuïdor fins els aspersors amb clau de pas al començament. El diàmetre es determina per càlcul.

Les derivacions sobre les quals van connectats els aspersors s'han d'estendre seguint les corbes de nivell del terreny per tal que tots els aspersors d'una derivació es trobin a la mateixa alçada.

Sistemes antivandalisme: els aspersors han d'estar enfundats en un tub de PVC collat amb morter a terra per evitar-ne l' extracció o ruptures. Qualsevol alternativa a aquest sistema de vandalisme l'ha d'estudiar la direcció facultativa.

S'ha d'instal·lar una vàlvula antiretorn abans de les electrovàlvules per regular el retorn de l'aigua.

Aspersors de funcionament automàtic: s'han de connectar a la derivació i regar uniformement la superfície circumdant, amb un solapament del 100%.

Si es desitja que el funcionament dels aspersors sigui automàtic, la instal·lació ha de tenir un programador connectat a la xarxa elèctrica, o bé per mitjà de sistemes elèctrics alternatius (energia solar, piles...) si la direcció facultativa ho permet.

El programador s'ha de connectar mitjançant línia elèctrica amb les vàlvules de control de les derivacions, i les ha d'accionar totes per permetre el pas de l'aigua fins als aspersors durant un període de temps determinat.

Quan la pressió de subministrament sigui inferior a la determinada en càlcul, s'instal·larà al començament del distribuïdor un grup motobomba que proporcioni la pressió necessària.

Este documento ha sido firmado por Rosa Maria Torra Reventós a las 11:44 del día 16/02/2023. Mediante el código de verificación segura 2N4Q1L043446 2W6POEWE puede comprobar la validez de la firma electrónica de los documentos firmados en la dirección web que le proporciona la entidad emisora de este documento.

Este documento ha sido firmado por Rosa Maria Torra Reventós a las 11:44 del día 16/02/2023. Mediante el código de verificación segura 2N4Q1L043446 2W6POEWE puede comprobar la validez de la firma electrónica de los documentos firmados en la dirección web que le proporciona la entidad emisora

Quan la pressió sigui superior es posarà un reductor de pressió.

Si el cabal de subministrament és inferior al necessari, determinat en càlcul, per al reg de tota la superfície, s'ha de dividir en sectors de reg de manera que el cabal necessari per a qualsevol no superi el de subministrament.

Instal·lació amb difusor

Es compon de distribuïdor des de la presa a la xarxa general fins a les derivacions, amb clau de comporta al començament. El diàmetre s'ha de determinar per càlcul.

Derivacions: des del distribuïdor fins als difusors amb clau de pas al començament. El seu diàmetre es determinarà per càlcul.

Les derivacions sobre les quals van connectats els difusors s'han d'estendre seguint les corbes de nivell del terreny per tal que tots els difusors servits per una derivació es trobin a la mateixa alçada.

Sistemes antivandalisme: els difusors han d'estar enfundats en un tub de PVC collat amb morter a terra per evitar-ne l'extracció o ruptures. Qualsevol alternativa a aquest sistema de vandalisme l'ha d'estudiar la direcció facultativa.

Cal instal·lar una vàlvula antiretorn abans de les electrovàlvules per regular el retorn de l'aigua.

Difusors de funcionament automàtic: s'han de connectar a la derivació i regar uniformement la superfície circumdant, Amb un solapament del 100%.

Si es desitja que el funcionament dels difusors sigui automàtic, la instal·lació ha de tenir un programador connectat a la xarxa elèctrica, o bé per mitjà de sistemes elèctrics alternatius (energia solar, piles...) si la direcció facultativa ho permet.

El programador ha d'estar connectat mitjançant línia elèctrica amb les vàlvules de control de les derivacions, i accionar-les per permetre el pas de l'aigua fins als difusors durant un període determinat.

Quan la pressió de subministrament sigui inferior a la determinada en càlcul, s'instal·larà al començament del distribuïdor un grup motobomba que proporcioni la pressió necessària.

Quan la pressió sigui superior es posarà un reductor de pressió.

Si el cabal de subministrament és inferior al necessari, determinat en càlcul, per al reg de tota la superfície, es dividirà aquesta en sectors de reg de manera que el cabal necessari per a qualsevol no superi el de subministrament.

Instal·lació amb degoters

Es compon de distribuïdor des de la presa a la xarxa general fins a les derivacions, amb clau de comporta al començament. El diàmetre es determinarà per càlcul.

Derivacions: des del distribuïdor fins als degoters amb clau de pas al començament. El seu diàmetre es determinarà per càlcul.

Les derivacions sobre les quals van connectats els degoters s'ha d'estendre seguint les corbes de nivell del terreny per tal que tots els difusors servits per una derivació es trobin a la mateixa alçada.

S'ha d'instal·lar una vàlvula antiretorn abans de les electrovàlvules per regular el retorn de l'aigua.

Degoters de funcionament autocompensat: s'han de connectar a la derivació i regar uniformement la superfície circumdant.

Si es desitja que el funcionament dels degoters sigui automàtica la instal·lació ha de tenir un programador connectat a la xarxa elèctrica, o bé per mitjà de sistemes elèctrics alternatius (energia solar, piles...) si la direcció facultativa ho permet.

El programador ha d'estar connectat mitjançant línia elèctrica amb les vàlvules de control de les derivacions, i les ha d'accionar per permetre el pas de l'aigua fins als degoters durant un període determinat.

Quan la pressió de subministrament sigui inferior a la determinada en càlcul, s'instal·larà al començament del distribuïdor un grup motobomba que proporcioni la pressió necessària.

Quan la pressió sigui superior es posarà un reductor de pressió.

Si el cabal de subministrament és inferior al necessari, determinat en càlcul, per al reg de tota la superfície, es dividirà aquesta en sectors de reg de manera que el cabal necessari per a qualsevol no superi el de subministrament.

Boca de reg

La instal·lació disposarà de boques de reg per a l'acoblament de mànegues de regatge.

Si l'amplada dels carrers és de més 15 m, cal col·locar boques de reg en ambdues voravies i la disposició serà a portell.

Als jardins s'han de col·locar a les zones no enjardinades properes a les zones de pas.

S'ha de permetre l'acoblament de la mànega i accionar-la mitjançant una clau.

Este documento ha sido firmado por Rosa Maria Torra Reventós a las 11:44 del día 16/02/2023. Mediante el código de verificación segura 2N4Q1L043446 puede comprobar la validez de la firma electrónica de los documentos firmados en la dirección web que le proporciona la entidad emisora de este documento.

Ha de tenir el cos de fundició i els mecanismes de bronze. Ha de tenir una tapa preparada per ser embridada al tub.

Ha de presentar dos orificis laterals que permetin connectar un tub per al desguàs.

Ha de ser estanca per a una pressió d'aigua de 15 atmosferes, amb diàmetre d'entrada i sortida de 40 mm.
Acoblament de mànega mitjançant Racord Barcelona 45.

Tapa i setge per a boca de reg

Ha de ser de fundició.

La superfície exterior ha de tenir un dibuix de profunditat de 4 mm i trepant.

Programador

S'ha d'instal·lar a la xarxa de regatge per aspersors, difusors i degoteig, quan es desitgi que funcioni automàticament, amb l'accionament de les vàlvules de tipus elèctric.

Aspersors

La separació entre aspersors i derivacions ha de ser igual que el seu radi d'abast.

Tots els tipus han de ser emergents.

Vàlvula de control

Tota instal·lació de regatge d'aspersors, difusors i degoteigs provista de programador elèctric ha de tenir vàlvules de control elèctric al començament de les derivacions de cadascun dels sectors de reg.

Descripció dels materials

Tubs i peces especials de PVC

El policlorur de vinil rígid ha de tenir l'acabat en copa a un dels extrems.

Ha de ser de secció circular i gruix uniforme, sense rebaves amb les superfícies exteriors i interiors llises, sense ratlladures, taques o picadures.

Ha de ser estanc a una pressió mínima de 10 atmosferes.

Diàmetre exterior D en mm	Gruix de paret en mm
25	1,5
32	1,8
40	2,0
50	2,4
63	3
75	3,6
90	4,3

Tubs i peces especials de polietilè

El polietilè ha de ser flexible i de baixa o mitja densitat.

Ha de ser de secció circular i gruix uniforme, sense rebaves, amb superfícies exteriors i interiors llises, sense ratlladures, taques o picadures. Les peces especials han de ser de llautó o de plàstic.

Ha de ser estanc a una pressió mínima de 10 atmosferes.

Diàmetre exterior	Aspersors i boques de reg, gruix en paret en mm PN-10	Degoters
20	2,9	2
25	3,6	2,3
32	4,6	3
40	5,8	3,7
50	7,2	
63	9	
75	10,8	

Control

Material i equips industrials

Els materials i equips d'origen industrial han de complir les condicions funcionals i de qualitat fixades per les NTE, i també les corresponents nomes i disposicions vigents relatives a la fabricació i el control industrials o, si no n'hi ha, les normes UNE que s'indiquen.

Especificacions	Normes UNE
IFR-1 Tub i peces especials de PVC rígid	UNE 53.112.73 UNE 53.131.53
IFR-2 Tub i peces especials	

Este documento ha sido firmado por Rosa Maria Torra Reventós a las 11:44 del día 16/02/2023. Mediante el código de verificación segura 2N4Q1L043446 2W6POEWE puede comprobar la validez de la firma electrónica de los documentos firmados en la dirección web que le proporciona la entidad emisora

de polietilè
IFR-3 Cable flexible - 1Kv. UNE 21.123.
IFR-4 Boque de reg blindada, BYAR.
IFR-5 Programador II.P RAIN BIRD o EZ1 RAINBIRD.
IFR-6 Aspersor, HUNTER.
IFR-7 Difusor, RAIN BIRD - 1804.
IFR-8 Vàlvula de control, HARDIE.

Quan el material o equip arribi a l'obra s'ha de demanar el Certificat d'Origen Industrial que acrediti el compliment de les esmentades condicions, normes i disposicions.

Assaig de pressió interior de canonades de reg

S'ha de fer a mesura que avanci el muntatge de canonada per trams de llargada fixada per la direcció facultativa, i es recomana que aquests trams tinguin una llargada aproximada als dos-cents (200) metres. Abans de començar la prova cal col·locar a la posició definitiva tots els accessoris de la canonada o la rasa ha d'estar parcialment farcida, amb les juntes descobertes.

S'ha d'iniciar omplint d'aigua el tram de la canonada, objecte de prova, la qual s'ha de mantenir plena, almenys quaranta-vuit (48) hores.

Cal omplir la canonada per la part baixa, deixant oberts tots els elements que puguin donar sortida a l'aire, els quals s'han d'anar tancant després i successivament de baix a dalt. En el punt més alt s'ha de col·locar una aixeta de purga per expulsió de l'altre i per comprovar que tot l'interior del tram es troba comunicat en la forma més adient. Els punts extrems del tram a assajar s'han de tancar convenientment amb peces especials per evitar desplaçaments de la canonada o fuites d'aigua i que han de ser fàcilment desmuntables, per poder continuar el muntatge de la canonada. Cal comprovar que les vàlvules de pas intermèdies es trobin ben obertes.

Els canvis de direcció, peces especials, etc. han d'estar ancorats i les seves fàbriques han de tenir la resistència deguda.

La bomba per a la pressió hidràulica ha de tenir claus de descàrrec o elements apropiats per poder regular l'augment de pressió. S'ha de col·locar en el punt més baix de la canonada a assajar i ha de tenir dos manòmetres.

La pressió interior de prova en rasa de la canonada ha de permetre que s'abraci en el punt més baix del tram en prova un amb cinc cop (1,5) la pressió màxima de treball en el punt de més pressió.

La pressió s'ha de fer pujar lentament de forma que l'increment no superi un (1) kg per cm^2 i minut.

Un cop obtinguda la pressió, es deixà de fer durant trenta minuts i es considerarà satisfactòria quan durant aquest temps (30 minuts) el manòmetre no superi l'arrel quadrada de P. cinc cents (...P/5) essent P la pressió de prova en rasa en quilos per centímetres quadrats.

Quan el descens del manòmetre sigui superior es corregiran els defectes observats, i repassar els junts que perden aigua i canviar si calgués algun tub, de forma que a la fi s'aconseguís que el descens de pressió no sobrepassés la magnitud indicada.

Assaig d'estancament de canonades de reg

Després d'haver-se realitzat satisfactòriament la prova de pressió interior cal fer la d'estancament. La pressió de prova d'estancament ha de ser la màxima estàtica que hi hagi en el tram de canonada objecte de la prova.

La pèrdua queda definida com la quantitat d'aigua que cal subministrar en el tram de canonada de prova mitjançant un bombí tarat, de manera que es mantingui la pressió de prova d'estancament després d'haver omplert la canonada d'aigua i haver-se expulsat l'aire. La durada ha de ser inferior al valor donat per la fórmula V=K.L.D.

V= Pèrdua total en prova, en litres.
L= Longitud del tram objecte de la prova, en metres.
D= Diàmetre inferior en metres.
K= Coeficient depèn del material, del qual el valor per a canonades de PVC és de 0,3.

El contractista, a costa seva, ha de repassar totes les juntes i tubs defectuosos, siguin quines siguin les pèrdues fixades si aquestes són sobrepassades, i qualsevol pèrdua d'aigua apreciable, encara que el total sigui inferior a l'admissible.

A més a més de les dues proves preceptives descrites que cal dur a terme, s'han de tenir en compte totes les indicacions que demani la direcció facultativa, per al millor control qualitatiu de les obres.

Amidament i abonament

Es mesurarà i s'abonarà segons el quadre de preus núm. 1 del projecte. Les unitats de mesura varien segons els diferents elements que cal executar, i són: ml, m2, m3, ut., realment executats.

En els diferents preus s'inclouen el subministrament dels materials, les pèrdues de material com a conseqüència de retalls i la repercussió de les peces especials i tots els elements necessaris per al muntatge i instal·lació, tot acabat.

Este documento ha sido firmado por Rosa Maria Torra Reventós a las 11:44 del día 16/02/2023. Mediante el código de verificación segura 2N4Q1L043446 2W6 POEWE puede comprobar la validez de la firma electrónica de los documentos firmados en la dirección web que le proporciona la entidad emisora

831 MESURES DE PROTECCIÓ DE LES ÀREES DE VEGETACIÓ

Es considera àrea de vegetació, la superfície de projecció de la capçada de l'arbre més un metre.

- Condicions generals:

a) No es permetrà el dipòsit de materials d'obra ni l'abocament de residus de construcció: ciments, dissolvents, combustibles, olis, aigües residuals o aglomerants dins de les àrees de vegetació.

b) Es permetrà fer foc a una distància mínima de 20 m. de la corona dels arbres i 5 m. dels arbusts. No es permès fer foc dins de les àrees de vegetació.

c) No està permès l'excés o embassament d'aigua per desguassos de la construcció en la zona radical dels arbres i de les àrees de vegetació.

- Protecció de la part aèria de l'arbre:

- Tronc i capçada:

Sempre que sigui possible es realitzarà un encerclament de l'arbre amb una tanca de protecció que limiti l'accessibilitat de la maquinària a l'àrea de vegetació. Aquesta serà fixa i de 1,2 a 1,8 m d'alçada.

Quan per raons tècniques, aquesta protecció no sigui possible es realitzaran mesures protectores directes del tronc. Aquestes consistiran en envoltar el tronc amb tres o quatre pneumàtics inservibles, cada 50 cm aproximadament, i recobrir-ho amb tauler de fusta, fins a sota de la creu de l'arbre, aproximadament uns 2 m. (veure croquis).

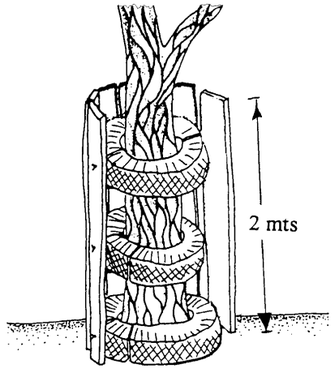

Les branques més baixes(per sota dels 3,5 m) i ubicades en les zones de pas de maquinària es senyalitzaràn convenientment i es protegiran amb un petit encoixinat per bena de jute.

- Protecció de la zona radical:

La zona radical és equivalent a l'àrea de vegetació en el supòsit d'afectacions indirectes (abocaments, recobriments, sobrecàrregues temporals,...). Seran afectacions directes (obertura de rases, excavacions, construccions,...) quan la zona radical quedi restringida a la base de les arrels. En aquest cas, aquesta zona es troba limitada per un radi mínim de 2 m. pels arbres d'un metre o menys de perímetre i 2,5 m. pels exemplars de més d'un metre de perímetre de tronc.

Depenent de les operacions que s'efectuïn en la proximitat de l'arbrem, es prendran unes mesures o altres.

I. Operacions de canvis de paviments
   - A. En la base de les arrels i en les zones de major concentració (indicades per la Direcció Facultativa), la excavació es realitzarà manualment.
   - B. En qualsevol zona que al excavar amb la maquinària apareguin arrels de més de 3 cm. de diàmetre es procedirà a continuar la operació amb mitjans manuals.
   - C. Els treballs d'anivellament del terreny es realitzaran amb molta cura. En la Base de les arrels i en el cas d'afectar una zona d'arrels, es realitzarà manualment.
   - D. La compactació prèvia al recobriment es reduirà al mínim per garantir la estabilitat del nou paviment i en la Base de les arrels, si és necessària, caldrà realitzar-la manualment.
   - E. S'ha de preveure la presència de personal qualificat en la obra, durant l'execució dels treballs de canvi de paviments, per poder actuar en el tractament de les arrels.

II. Operacions de substitució de bordons
   - A. L'extracció de les peces existents, es realitzarà amb molta cura per tal d'evitar lesionar les arrels

III. Operacions d'obertura de rases i altres excavacions
   - A. No és permesa cap rasa o excavació dintre de la Base de les arrrels
   - B. Quan en el procés d'excavació, apareguin arrels de més de 3 cm de diàmetre, immediatament, personal qualificat , procedirà al tall "correcte" de l'arrel afectada.
   - C. En cas de tractar-se d'arrels de més de 10 cm. de diàmetre es respectaran, sempre que sigui possible (consultar la Direcció Facultativa), i es protegiran contra la dessecació amb un embenatge de jute i argila o manta orgànica
   - D. Les arrels i/o els seus extrems no han de restar descoberts més de dues setmanes i garantir el manteniment de les condicions d'humitat necessàries.

Este documento ha sido firmado por Rosa Maria Torra Reventós a las 11:44 del día 16/02/2023. Mediante el código de verificación segura 2N4Q1L04344 62W6P0EWE puede comprobar la validez de la firma electrónica de los documentos firmados en la dirección web que le proporciona la entidad emisora de este documento.

E. En l'obertura de rases per a la instal·lació de les canalitzacions caldrà seguir les següents normes:

1. Els treballs d'excavació de la zona més propera a la Base de les arrels (mínim 50 cm. d'amplada i 150 cm. de profunditat) es realitzaran manualment.
2. Al finalitzar l'excavació de la rasa, es protegirà la paret més propera a l'arbre amb la instal·lació d'un cobert de manta orgànica que es mantindrà humit (amb una solució a base d'alginats) fins al descobriment de la rasa.
3. No es mantindrà una rasa oberta més de dues setmanes.
4. Fins la pavimentació es realitzarà un manteniment de la zona d'arrelament.

5. S'ha de preveure la presència de personal qualificat en la obra, durant l'execució dels treballs d'obertura de rases, per poder actuar en el tractament de les arrels

- Càlcul de danys:

Tots els danys causats als arbres durant l'obra, seran valorats per la Direcció Facultativa, seguint els criteris de la "Norma Granada".

832 ESTAQUES VIVES

Tècnica d'estabilització consistent en la implantació de trossos de branques vives d'espècies llenyoses, a què se'ls ha eliminat les ramificacions secundàries. Eventualment poden subministrar-se arrelades.

Preparació del material

Les estaques vives han d'estar exemptes de branques laterals, netament tallades i amb l'escorça intacta. L'extrem basal ha de ser tallat en angle per facilitar la seva inserció en el sol -L'extrem superior es tallarà en angle recte.
El tamany estarà comprés entre 50-100 cm de longitud, 3-10 cm de diàmetre. Les estaques vives s'han d'implantar el mateix dia que siguin preparades.

Transport

Les estaques es lligaran en feixos i de forma segura al lloc de la seva recol·lecció o al viver, per facilitar-ne el maneig i protegir-les durant el seu transport.
Es col.locaran als vehicles de transport d'una forma ordenada, per prevenir les possibles ferides.
Durant el seu transport s'han de cobrir amb una lona per evitat que s'assequin i pateixin estrès.

Implantació

- Les estaques es clavaran en el sòl, en angle recte amb la línia de màxima pendent del talús.
- Les estaques s'han d'implantar separades entre 60 i 90 cm amb marc de plantació triangular, la densitat de plantació ha de ser entre 2-4 estaques/m2.
- Les gemmes s'han d'orientar cap amunt.
- Les estaques es clavaran amb martellades suaus. En sols compactats o pedregosos es farà un forat previ a la implantació amb una barra metàl.lica.
- S'han d'introduir dins del sòl 4/5 de la seva longitud, compactant el sòl circumdant.
- Les estaques vives no s'han de partir o esquerdar durant la implantació. Es substituiran aquelles que s'hagin partit o esquerdat.

Estaques arrelades

S'utilitzaran quan sigui necessari implantar fora del període de repòs vegetatiu o en terrenys de difícil revegetació.

Amidament i abonament

La plantació d'estaques vives es mesurarà i abonarà segons la partida d'obra corresponent.

Este documento ha sido firmado por Carlos Fernandez Alonso a las 14:25 del día 15/02/2023y por Rosa Maria Torra Reventós a las 11:45 del día 16/02/2023, en la dirección web que le proporciona la entidad emisora de este documento.
Mediante el código de verificación segura 0V721N4N652E10051AAF puede comprobar la validez de la firma electrónica de los documentos firmados

ÀREA DE COHESIÓ TERRITORIAL, SEGURETAT URBANA I CIVISME
SERVEI D'OBRES PÚBLIQUES, PARCS I JARDINS I MANTENIMENTS



PROJECTE PARC DE LES AIGÜES FASE05
OBRA CIVIL I JOCS D'AIGUA
PRESSUPOST

Document 3 de 5

Carlos Fernandez Alonso - DNI 52438654B (SIG)
Firmado digitalmente por Carlos Fernandez Alonso - DNI 52438654B (SIG)
Nombre de reconocimiento (DN): cn=Carlos Fernandez Alonso - DNI 52438654B (SIG), sn=Fernandez Alonso - DNI 52438654B, givenName=Carlos, c=ES, o=Ajuntament de Sabadell, ou=Empleat public de nivell alt de signatura, serialNumber=IDCES-52438654B
Fecha: 2023.02.15 14:25:01 +01'00'

Rosa Maria Torra Reventós - DNI 43684046P (TCAT)
Firmado digitalmente por Rosa Maria Torra Reventós - DNI 43684046P (TCAT)
Fecha: 2023.02.16 11:45:18 +01'00'

Este documento ha sido firmado por Carlos Fernandez Alonso a las 14:25 del día 15/02/2023y por Rosa Maria Torra Reventós a las 11:45 del día 16/02/2023. Mediante el código de verificación segura 0V721N4N652E10051AAF puede comprobar la validez de la firma electrónica de los documentos firmados en la dirección web que le proporciona la entidad emisora de este documento.

ÀREA DE COHESIÓ TERRITORIAL, SEGURETAT URBANA I CIVISME
SERVEI D'OBRES PÚBLIQUES, PARCS I JARDINS I MANTENIMENTS



PROJECTE PARC DE LES AIGÜES FASE05
OBRA CIVIL I JOCS D'AIGUA
PRESSUPOST LOT 1: OBRA CIVIL

Este documento ha sido firmado por Carlos Fernandez Alonso a las 14:25 del día 15/02/2023y por Rosa Maria Torra Reventós a las 11:45 del día 16/02/2023. Mediante el código de verificación segura 0V721N4N652E10051AAF puede comprobar la validez de la firma electrónica de los documentos firmados en la dirección web que le proporciona la entidad emisora de este documento.

4.1 QUADRE DE PREUS NÚMERO 1 LOT 1: OBRA CIVIL

Este documento ha sido firmado por Carlos Fernandez Alonso a las 14:25 del día 15/02/2023y por Rosa Maria Torra Reventós a las 11:45 del día 16/02/2023. Mediante el código de verificación segura 0V721N4N652E10051AAF puede comprobar la validez de la firma electrónica de los documentos firmados en la dirección web que le proporciona la entidad emisora de este documento.

QUADRE DE PREUS NÚMERO 1

NÚMERO	CODI	UA	DESCRIPCIÓ	PREU
P- 1	E32D1B23	M2	MUNTATGE I DESMUNTATGE D'UNA CARA D'ENCOFRAT AMB PLAFÓ METÀL·LIC DE 250X50 CM, PER A MURS DE CONTENCIÓ DE BASE CURVILÍNIA ENCOFRATS A DUES CARES, D'UNA ALÇÀRIA <= 3 M, PER A DEIXAR EL FORMIGÓ VIST (TRENTA-QUATRE EUROS AMB VUITANTA-CINC CÈNTIMS)	34,85 €
P- 2	F213U002	M	ARRENCADA QUALSEVOL TIPUS DE TANCA DE PROTECCIÓ INCLOU DEMOLICIÓ D'ANCORATGES DE FORMIGÓ, AMB MITJANS MECÀNICS. CÀRREGA I TRANSPORT DE RUNES A L'ABOCADOR INCLOSES TAXES (CINQUANTA-UN EUROS AMB TRENTA-VUIT CÈNTIMS)	51,38 €
P- 3	F214U100	M3	ENDERROC D'ESTRUCTURES DE FORMIGÓ EN MASSA O ARMAT, EN MITJANS MANUALS. I/O MECÀNICS. S'INCLOU CÀRREGA MANUAL I/O MECÀNICA SOBRE CAMIÓ I TRANSPORT DE RUNES A L'ABOCADOR INCLOSES TAXES (CENT TRENTA-QUATRE EUROS AMB NOU CÈNTIMS)	134,09 €
P- 4	F219U041	M	ARRENCADA DE VORADA I DEMOLICIÓ DE RIGOLA. S'INCLOU LA NETEJA DE LA RASA, LA CÀRREGA I EL TRANSPORT A L'ABOCADOR INCLOSES TAXES (DEU EUROS AMB VUITANTA-QUATRE CÈNTIMS)	10,84 €
P- 5	F219U151	M2	DEMOLICIÓ DE QUALSEVOL TIPUS DE PAVIMENT EN VORERES INFERIORS A 2 M D'AMPLÀRIA,AMB UN GRUIX MITJA DE 20 CM. AMB COMPRESSOR. CÀRREGA MANUAL I TRANSPORT A L'ABOCADOR INCLOSES TAXES (TRENTA-UN EUROS AMB CINC CÈNTIMS)	31,05 €
P- 6	F219U240	M	TALL LONGITUDINAL AMB SERRA DE DISC DE PAVIMENT DE MESCLES BITUMINOSES O DE FORMIGÓ, FINS A UNA FONDÀRIA DE 20 CM (QUATRE EUROS AMB TRETZE CÈNTIMS)	4,13 €
P- 7	F221U021	M2	NETEJA I ESBROSSADA DEL TERRENY, AMB MITJANS MECÀNICS. CÀRREGA I TRANSPORT A L'OBRA (UN EUROS AMB CINQUANTA-NOU CÈNTIMS)	1,59 €
P- 8	F221U300	M3	EXCAVACIÓ DE TERRES, AMB MITJANS MECÀNICS, PER A CAIXA DE PAVIMENT EN QUALSEVOL TIPUS DE TERRENY (EXCEPTE ROCA), MESURAT SOBRE PERFIL. CÀRREGA I TRANSPORT A L'ABOCADOR INCLOSES TAXES (VINT-I-VUIT EUROS AMB CINQUANTA-DOS CÈNTIMS)	28,52 €
P- 9	F222U200	M3	EXCAVACIÓ DE RASA, AMB MITJANS MECÀNICS I/O MANUALS A LES ZONES AMB SERVEIS EXISTENTS, FINS A 4 M DE FONDÀRIA, EN QUALSEVOL TIPUS DE TERRENY (EXCEPTE ROCA), MESURAT SOBRE PERFIL. CÀRREGA I TRANSPORT DEL SOBRANT DE TERRES A L'ABOCADOR INCLOSES TAXES (QUINZE EUROS AMB VINT-I-TRES CÈNTIMS)	15,23 €
P- 10	F226U500	M3	TERRAPLENADA I PICONATGE D'ESPLANADA, AMB TERRES ADEQUADES PROCEDENTS DE PRÈSTEC, EN TONGADES DE 25 CM COM A MÀXIM, AMB COMPACTACIÓ AL 95 % DEL P.M. (ONZE EUROS AMB TRENTA CÈNTIMS)	11,30 €
P- 11	F227U900	M2	REPÀS, ANIVELLAT I PICONATGE DE CAIXA DE PAVIMENT, AMB COMPACTACIÓ AL 98% DEL P.M. (ZERO EUROS AMB SEIXANTA-SET CÈNTIMS)	0,67 €
P- 12	F228U050	M3	REBLIMENT I PICONATGE DE RASA AMB MATERIAL PROCEDENT DE L'EXCAVACIÓ I/O DE PRÈSTEC, EN TONGADES DE 25 CM I COMPACTACIÓ AL 95% DEL P.M. (DOTZE EUROS AMB ONZE CÈNTIMS)	12,11 €
P- 13	F44ZU002	KG	ACER AMB RESISTENCIA MILLORADA A LA CORROSIÓ ATMOSFÈRICA (CORTEN) S355J0WP, EN QUALSEVOL FORMAT (PERFIL LAMINATS, TUBS, QUADRATS, PLANXES, PECES COMPOSTES,...), PER A ELEMENTS ESTRUCTURALS, D'ACABATS, DE REFORÇ, DE TANCAMENT,... COLL.LOCAT A L'OBRA AMB P.P. D'ELEMENTS D'ENCASTAMENT, FIXACIÓ, SOLDADURA,... (CINC EUROS AMB QUARANTA-UN CÈNTIMS)	5,41 €
P- 14	F511U500	M3	FORMIGÓ, PER A RASES I POUS DE FONAMENTS, HA-25/P/20/IIa, ABOCAT DES DE CAMIÓ (CENT QUATRE EUROS AMB DIVUIT CÈNTIMS)	104,18 €

ÀREA DE COHESIÓ TERRITORIAL. DESENVOLUPAMENT URBÀ. SEGURETAT I CIVISME
SERVEI D´OBRES PÚBLIQUES
PROJECTE D´OBRES D´URBANITZACIÓ DEL PARC DE LES AIGÜES FASE 5: JOCS D´AIGUA

QUADRE DE PREUS NÚMERO 1

NÚMERO	CODI	UA	DESCRIPCIÓ	PREU
P- 15	F521U500	M3	FORMIGÓ PER A MURS DE CONTENCIÓ HA-25/P/20/IIa I ABOCAT DESDE CAMIÓ O CUBILOT. S'INCLOU VIBRAT, CURAT, ENCOFRAT I DESENCOFRAT; APUNTALAMENTS I MITJANS AUXILIARS I POLIT DE CANTELL PER ELIMINAR CANTELLS VIUS. (CENT QUINZE EUROS AMB VINT-I-QUATRE CÈNTIMS)	115,24 €
P- 16	F522U101	KG	ACER EN BARRES CORRUGADES B500SD DE LÍMIT ELÀSTIC >=500 N/mm2, PER A L'ARMADURA DE MURS DE CONTENCIÓ (DOS EUROS AMB VINT-I-TRES CÈNTIMS)	2,23 €
P- 17	F550U0IX	M	PASSAMANS RECTE FORMAT PER TUB BUIT D'ACER INOXIDABLE AISI 304, ACABAT POLIT BRILLANT, DE 50 MM DE DIÀMETRE, AMB SUPORTS DEL MATEIX MATERIAL FIXATS AL PARAMENT MITJANÇANT ANCORATGE MECÀNIC AMB TACS DE NILÓ I CARGOLS D'ACER INOXIDABLE AISI 316. (SEIXANTA-QUATRE EUROS AMB QUARANTA CÈNTIMS)	64,40 €
P- 18	F550U0PB	ML	PLACA BASE D'ACER ACABAT CORTEN PER ANCORATGE TIPUS L AMB MIDES 0.16 M D'ALÇADA I 0.01 CM DE GRUIX SEGONS PLANOLS DE DESCRIPCIÓ DE PROJECTE, AMB ACABAT OXIDAT TIPUS CORTEN. S'INCLOU EL TRANSPORT, SUBMINISTRAMENT I INSTAL·LACIÓ AL PAVIMENT AMB TAC QUIMIC. TOTALMENT ACABAT. (DISSET EUROS AMB TRES CÈNTIMS)	17,03 €
P- 19	F550U0PC	ML	PASSAMÀ D'ACER SJ275JR ACABAT CORTEN CORVAT DE TUB DE Ø50 MM I 3 MM DE GRUIX (AMB UNA QUANTIA DE 3.62 KG/M) AMB FORMA OVALADA SEGONS PLANOLS DE DESCRIPCIÓ DE PROJECTE, AMB ACABAT OXIDAT TIPUS CORTEN. S'INCLOU EL TRANSPORT, SUBMINISTRAMENT I INSTAL·LACIÓ DE SOLDADURA ALS SUPORTS DE VARILLA CORRUGADA DE Ø32 MM. TOTALMENT ACABADA. (SEIXANTA-UN EUROS AMB SEIXANTA-SIS CÈNTIMS)	61,66 €
P- 20	F550U0PM	ML	PASSAMÀ D'ACER DE TUB DE Ø50 MM I 3 MM DE GRUIX (AMB UNA QUANTIA DE 3.62 KG/M) ACABAT CORTEN AMB FORMA OVALADA SEGONS PLANOLS DE DESCRIPCIÓ DE PROJECTE S'INCLOU EL TRANSPORT, SUBMINISTRAMENT I INSTAL·LACIÓ DE SOLDADURA ALS SUPORTS DE VARILLA CORRUGADA DE Ø32 MM. TOTALMENT ACABADA. (QUARANTA EUROS AMB QUARANTA-UN CÈNTIMS)	40,41 €
P- 21	F550U0SP	ML	SUPORTS DE VARILLA CORRUGADA DE Ø32 MM (AMB UNA QUANTIA DE 6.52 KG/M) PER FORMACIÓ DE BARANA PER EMPOTRAR EN CAMÍ EN FORMA DE ´´C´´ SEGONS PLANOLS DE DESCRIPCIÓ DE PROJECTE, S'INCLOU EL TRANSPORT, SUBMINISTRAMENT I INSTAL·LACIÓ AMB FORAT AMB CORONA I REBLERT DE RESINA EPOXI A PAVIMENT DE FORMIGÓ EXISTENT. TOTALMENT ACABADA. (NORANTA EUROS AMB NORANTA CÈNTIMS)	90,90 €
P- 22	F6A1U3ST	M2	MALLA ROMBOIDAL GALVANITZADA 50/14. FABRICADA AMB FILFERRO GALVANITZAT EN CALENT DE Ø2,20MM DE FORMA ROMBOÏDAL I LLUM DE 50MM, PRESENTAT EN ROTLLES DE 25 METRES LINEALS I 1M. D'ALÇADA, COL·LOCAT SOBRE PASSAMÀ DE BARANA AMB SOLDADURA. (CINQUANTA-DOS EUROS AMB SETANTA-QUATRE CÈNTIMS)	52,74 €
P- 23	F931U115	M2	BASE DE TOT-U ARTIFICIAL, TIPUS ZA-40 AMB UN GRUIX DE 15 CM, ESTESA I PICONATGE DEL MATERIAL AL 98% DEL P.M. (VUIT EUROS AMB VINT-I-CINC CÈNTIMS)	8,25 €
P- 24	F936U415	M2	BASE DE FORMIGÓ HM-20 DE 15 CM DE GRUIX, AMB ACABAT REGLEJAT. S'INCLOU L'ENCOFRAT D'ESCOSSELLS I DE LÍMITS (CATORZE EUROS)	14,00 €
P- 25	F965U0A2	M	VORADA RECTA, PREFABRICADA DE FORMIGÓ TIPUS TAULO DE 10X20 CM SOBRE LLIT DE FORMIGÓ HM-20 DE 15 CM DE GRUIX. S'INCLOU EL REJUNTAT DE LES PECES AMB MORTER M-40A. (TRETZE EUROS AMB CINQUANTA-VUIT CÈNTIMS)	13,58 €

Este documento ha sido firmado por Carlos Fernandez Alonso a las 14:25 del día 15/02/2023y por Rosa Maria Torra Reventós a las 11:45 del día 16/02/2023. Mediante el código de verificación segura 0V721N4N652E10051AAF puede comprobar la validez de la firma electrónica de los documentos firmados en la dirección web que le proporciona la entidad emisora de este documento.

QUADRE DE PREUS NÚMERO 1

NÚMERO	CODI	UA	DESCRIPCIÓ	PREU
P- 26	F965U0P1	M	VORADA RECTA, PREFABRICADA DE FORMIGÓ TIPUS TAULO DE 8X20 CM SOBRE LLIT DE FORMIGÓ HM-20 DE 15 CM DE GRUIX. S'INCLOU EL MOVIMENT DE TERRES, LA COMPACTACIÓ DE LA CAPA D'ASSENTAMENT I EL REJUNTAT DE LES PECES AMB MORTER M-40A. (DIVUIT EUROS AMB CINQUANTA-TRES CÈNTIMS)	18,53 €
P- 27	F992UC00	M	PASSAMÀ D'ACER CORTÉN DE 200X8 MM., AMB PEUS D'ANCORATGE SOLDATS. PER A LA FORMACIÓ DE VORADES, ESCOCELLS,... DE DIRECTRIU RECTE, CORBA, O SEGONS INDICACIONS DE PROJECTE.COL.LOCAT SOBRE 10 CM DE FORMIGÓ HM-20 (CINQUANTA-NOU EUROS AMB SETANTA-UN CÈNTIMS)	59,71 €
P- 28	F992UC01	PA	PARTIDA ALÇADA PER LA CONSTRUCCIÓ DE FIGURA EN ZONA DE JOCS D'AIGUA, CONSITENT EN LA CREACIÓ D'UNES ULLERES I BOCA. CONFORMADES AMB PASSAMÀ RODÓ CORVAT DE DIÀMTRE 50 MM I UNA LONGITUD FINAL DE 20.00 M. LES ULLERES TINDRAN UN DIÀMETRE DE 1.40 I 1.20 M DIAMETRE I LA BOCA UN TUB RODÓ DE 250 MM DE DIÀMETRE I GRUIX 5.00 MM. ELS ANCORATGES ANIRAN AMB PLATINA QUADRADA D'I,20 M DE LONGITUD ANCORADA AMB FORMIGÓ HM-20 AL TERRENY EXISTENY. S'INCLOU EL PASSAMÀ RECTE/CURVAT EN TRAMS DE MS DE 2.00 M QUE UNEIXEN ELS ELEMENTS. TOT L'ELEMENT SERÀ AMB ACER SJ275JR ACABAT CORTEN I 3 MM DE GRUIX (AMB UNA QUANTIA DE 3.62 KG/M) AMB FORMA OVALADA/RECTE SEGONS PLANOLS DE DESCRIPCIÓ DE PROJECTE, AMB ACABAT OXIDAT TIPUS CORTEN. (TRES MIL QUATRE-CENTS TRENTA-NOU EUROS AMB SETANTA-UN CÈNTIMS)	3.439,71 €
P- 29	F9A1UESS	M2	PAVIMENT DE TERRA AMB MOLT ALTA ESTABILITZACIÓ ´´SAULO SOLID´´, O EQUIVALENT, AMB MITJANS MANUALS I MECÀNICS, EN RECORREGUTS DE MÉS DE 2,5M. D'AMPLE, D'ACORD AMB LES ESPECIFICACIONS DE L'ARTICLE 5202 DEL PLEC DE CONDICIONS TÈCNIQUES PARTICULARS D'AQUEST PROJECTE I LES CONCRECIONS SEGÜENTS: - GRUIX DE 13 CM. - ÀRID DE PRÉSTEC, TIPUS SAULÓ PROCESSAT, CLASSIFICAT I MODIFICAT A LA GRANULOMETRIA ESPECÍFICA. - 160 KG/M3 DE CIMENT II/A-I 42,5R UNE-EN 197-1:200/RC-03 GRANEL - MESCLA, TOTALMENT HOMOGÈNIA, DE L'ÀRID APORTAT AMB 1 KG/M3 D'UNA BARREJA EN POLS QUE CONTINGUI: SILICAT DE SODI 42% + CARBONAT DE SODI 19% + CLORUR DE POTASSI 30% + SODI TRI-POLIFOSFAT 9%. (TRENTA-CINC EUROS AMB TRENTA-CINC CÈNTIMS)	35,35 €
P- 30	F9A1UGAR	M3	PAVIMENT DE SAULÓ GARBELLAT, AMB ESTESA I PICONATGE DEL MATERIAL AL 98% DEL PM, S'INCLOU L'ANIVELLAT I LA COL.LOCACIÓ DE TAPES (TRENTA-DOS EUROS AMB VUITANTA-TRES CÈNTIMS)	32,83 €
P- 31	F9B5UG68	M2	PAVIMENT DE LLOSA DE GRANIT GRIS DE DIRECTRIUS RODONS I/O QUADRATS EN DIFERENTS MODULATGES AMB UNA DIMENSIÓ MÀXIMA DE 0.70 M. I UN GRUIX DE 6 CM, TIPUS VALSAN O SIMILAR ACABAT FLAMEJAT COL.LOCAT AMB MORTER DE CIMENT PASTAT M-40B. S'INCLOU L'ANIVELLAT I LA COL.LOCACIÓ DE TAPES, EL TALL DE PECES AMB DISC I EL REJUNTAT EN SEC AMB MORTER M-20B (NORANTA-TRES EUROS AMB CINQUANTA-CINC CÈNTIMS)	93,55 €
P- 32	F9B5UM37	M2	PAVIMENT DE LLAMBORDINS DE GRANIT GRIS LOURO DE 8X8X10 CM. ACABAT FLAMEJAT/GRANALLAT AMB ELS LATERALS TRONZATS (110 UT/M2), COL.LOCAT AMB MORTER DE CIMENT PASTAT, AMB JUNTA DE 5 MM. S'INCLOU L'ANIVELLAT I LA COL.LOCACIÓ DE TAPES, EL TALL DE PECES AMB DISC I EL REJUNTAT AMB BARREJA DE CALÇ I SORRA 1:3. (SEIXANTA-NOU EUROS AMB SEIXANTA-CINC CÈNTIMS)	69,65 €
P- 33	F9E1U225	M2	PAVIMENT DE PANOT GRIS DE 20X20X4 CM DE 4 PASTILLES, DE BOTONS O DE RATLLES, ASSENTAT SOBRE MORTER DE CIMENT SEC I/O PASTAT. S'INCLOU LA BEURADA DE C.P., L'ANIVELLAT I LA COL.LOCACIÓ DE TAPES.I EL TALL DE PECES AMB DISC. (VINT-I-QUATRE EUROS AMB VINT-I-VUIT CÈNTIMS)	24,28 €

ÀREA DE COHESIÓ TERRITORIAL. DESENVOLUPAMENT URBÀ. SEGURETAT I CIVISME
SERVEI D´OBRES PÚBLIQUES
PROJECTE D´OBRES D´URBANITZACIÓ DEL PARC DE LES AIGÜES FASE 5: JOCS D´AIGUA

QUADRE DE PREUS NÚMERO 1

NÚMERO	CODI	UA	DESCRIPCIÓ	PREU
P- 34	F9F1UB3A	M2	PAVIMENT DE LLAMBORDINS PREFABRICATS DE FORMIGÓ COLOREJAT DE 30X10X10 CM, TIPUS LLOSA VULCANO DE BREINCO O EQUIVALENT, COLOR A ESCOLLIR PER LA DF, TEXTURA TOP COMPLETE, COL.LOCADES A TRUC DE MACETA AMB MORTER M-40A I REJUNTADES AMB SORRA. S'INCLOU P.P. DE FORMACIÓ DE MESTRES I ESPECEJAMENT SEGONS PLÀNOL, L'ANIVELLAT I LA COL.LOCACIÓ DE TAPES I EL TALL DE PECES AMB DISC. (QUARANTA-SET EUROS AMB QUARANTA-CINC CÈNTIMS)	47,45 €
P- 35	F9F1UJAF	M	REPARACIÓ DE PAVIMENT DE LLAMBORDES DE FORMIGÓ PREFABRICAT MODEL TRIA 1 I TRIA 3 DE LA CASA ´´PREFABRICATS I PAVIMENTS SAS´´ O EQUIVALENT DE 47.5X41.3X6 CM CONSISTENT EN LA RETIRADA DE LES PECES TRENCADES, L'EXCAVACIÓ DE 25 CM I RETIRADA DEL REBLERT DE TERRES EXISTENT I LES TAXES D'ABOCADOR. POSTERIORMENT ES REALITZARÀ L'EXCAVACIÓ DE LA CAIXA DE PAVIMENT, UN ENCOFRAT DE DIRECTRIU CORBAT/RECTE DE XAPA DE 3 MM I UN PAVIMENT DE FORMIGÓ HF-4.5 DE 15 CM DE GRUIX AMB ACABAT RENTAT i AMB ÀRID DE CANTO RODÓ D.MAX 12 MM, ESTESA I VIBRATGE MECÀNIC, REMOLINAT MECÀNIC I APLICACIÓ D'ANTIFRAGUANT SUPERFICIAL I POSTERIOR XORREJAT D'AGUA. S'INCLOU ENCOFRAT LATERAL, LÀMINA DE POLIETILÈ, JUNT PERIMETRAL DE POLIESTIRÈ EXPANDIT I SEGELLAT AMB MASSILLA D'EPOXI ELÀSTICA, TALL DE JUNTS EN FRESC C/20 M2 I, L'ANIVELLAT I LA COL.LOCACIÓ DE TAPES. (SETANTA-SET EUROS AMB TRES CÈNTIMS)	77,03 €
P- 36	F9F1UJAR	M	REPARACIÓ DE PAVIMENT DE LLAMBORDES DE FORMIGÓ PREFABRICAT MODEL TRIA 1 I TRIA 3 DE LA CASA ´´PREFABRICATS I PAVIMENTS SAS´´ O EQUIVALENT DE 47.5X41.3X6 CM CONSISTENT EN LA RETIRADA DE LES PECES TRENCADES, L'EXCAVACIÓ DE 25 CM I RETIRADA DEL REBLERT DE TERRES EXISTENT I LES TAXES D'ABOCADOR. POSTERIORMENT ES REALITZARÀ L'EXCAVACIÓ DE LA CAIXA DE PAVIMENT, UNA BASE DE 15 CM DE FORMIGÓ HM-20, I LA FIXACIÓ DE UNES NOVES PECES ADEL MATEIX MODEL TRIA1 I TRIA3 DE LA CASA ´´PREFABRICATS I PAVIMENTS SAS´´ O EQUIVALENT DE 47.5X41.3X6 CM ANIVELLAT I REBLENANT ELS FORATS DE LES PECES AMB MORTER LIQUID. S'INCLOU LA COMPACTACIÓ DE LA CAPA D'ASSENTAMENT i L'ANIVELLAT DE LES PECES, ELS TALLS DE LES TAPES DE LES ARQUETES, LA SUBSTITUCIÓ DELS TUB DEGOTERS TRENCATS I LA POSTERIOR NETEJA DEL MORTER DE REBLERT. (SETANTA EUROS AMB VINT-I-QUATRE CÈNTIMS)	70,24 €
P- 37	F9F1UJAT	M2	PAVIMENT DE LLAMBORDES DE FORMIGÓ PREFABRICAT VIBRAT, ACABAT RUGÓS GRANULAR ANTILLISCANT, TIPUS 'TOSCANA' DE 60X60X8 CM I ORIFICIS CIRCULARS i JUNTES ENTRE PECES REBLERTS DE TERRA VEGETAL, COL.LOCADES A TRUC DE MACETA SOBRE LLIT DE SORRA NIVELLADA I COMPACTADA AL 95% P.M., DE 15 CM DE GRUIX, ADOBADA AMB MATERIA ORGÀNICA. S'INCLOU LA COMPACTACIÓ DE LA CAPA D'ASSENTAMENT i L'ANIVELLAT I LA COL.LOCACIÓ DE TAPES. (VUITANTA-DOS EUROS AMB NORANTA-VUIT CÈNTIMS)	82,98 €
P- 38	F9F1UJATB	ML	MESTRA DE 60cm D'AMPLADA, EN TRAMS CORBATS DE RADI PETIT, FORMADA A BASE DE LLAMBORDES DE FORMIGÓ PREFABRICAT VIBRAT, ACABAT RUGÓS GRANULAR ANTILLISCANT, TIPUS 'TOSCANA' DE 60X60X8 CM, TALLADES EN PECES DE 60X30X8CM (PER LA MEITAT), I ORIFICIS CIRCULARS i JUNTES ENTRE PECES REBLERTS DE TERRA VEGETAL, COL.LOCADES A TRUC DE MACETA SOBRE LLIT DE SORRA NIVELLADA I COMPACTADA AL 95% P.M., DE 15 CM DE GRUIX, ADOBADA AMB MATERIA ORGÀNICA. S'INCLOU EL MOVIMENT DE TERRES i LA COMPACTACIÓ DE LA CAPA D'ASSENTAMENT (QUARANTA-VUIT EUROS AMB SETANTA-SET CÈNTIMS)	48,77 €
P- 39	F9G2U274	M2	PAVIMENT DE FORMIGÓ HM-20 DE 17 CM. DE GRUIX, AMB MALLA ELECTROSOLDADA D'ACER B500SD DE 15X15 DE D.6 MM, ESTESA I VIBRATGE MECÀNIC, REMOLINAT MECÀNIC AMB 4 KG/M2 DE POLS DE QUARS I ACABAT ESTRIAT O LLIS. S'INCLOU ENCOFRAT LATERAL, LÀMINA DE POLIETILÈ, JUNT PERIMETRAL DE POLIESTIRÈ EXPANDIT I SEGELLAT AMB MASSILLA D'EPOXI ELÀSTICA, TALL DE JUNTS EN FRESC C/20 M2 I, L'ANIVELLAT I LA COL.LOCACIÓ DE TAPES (TRENTA-VUIT EUROS AMB VINT-I-DOS CÈNTIMS)	38,22 €

Este documento ha sido firmado por Carlos Fernandez Alonso a las 14:25 del día 15/02/2023y por Rosa Maria Torra Reventós a las 11:45 del día 16/02/2023. Mediante el código de verificación segura 0V721N4N652E10051AAF puede comprobar la validez de la firma electrónica de los documentos firmados en la dirección web que le proporciona la entidad emisora de este documento.

QUADRE DE PREUS NÚMERO 1

NÚMERO	CODI	UA	DESCRIPCIÓ	PREU
P- 40	F9G8U566	M2	PAVIMENT DE FORMIGÓ HF-4,5 AMB ÀRID DE CANTO RODÓ D.MAX 12 MM, DE 16 CM. DE GRUIX, AMB MALLA ELECTROSOLDADA D'ACER B500SD DE 15X15 DE D.6 MM, ESTESA I VIBRATGE MECÀNIC, REMOLINAT MECÀNIC I APLICACIÓ D'ANTIFRAGUANT SUPERFICIAL I POSTERIOR XORREJAT D'AGUA. S'INCLOU ENCOFRAT LATERAL, LÀMINA DE POLIETILÈ, JUNT PERIMETRAL DE POLIESTIRÈ EXPANDIT I SEGELLAT AMB MASSILLA D'EPOXI ELÀSTICA, TALL DE JUNTS EN FRESC C/20 M2 I, L'ANIVELLAT I LA COL.LOCACIÓ DE TAPES (TRENTA-NOU EUROS AMB QUATRE CÈNTIMS)	39,04 €
P- 41	F9G8U5RP	M2	REPARACIÓ I POLIT DE PAVIMENT DE FORMIGÓ RENTAT TIPUS BECOSAN O EQUIVALENT, CONSISTENT EN LA REPARACIÓ DE PEDRES PEGADES ENMAL ESTAT, DELAMINACIONS, ESQUERDES, FISSURES, JUNTES, ETC...MITJANÇANT POLIDORA MECÀNICA. POSTERIORMENT, EN CAS NECESARI I CRITERI DE LA DO, ES PREPARÀ EL SUPORT PER ELIMINAR ELS DESPERFECTES, ELS SOLAPAMENT A LES JUNTES I BIAIX ALS CANTELLS I FINALMENT S'APLICA EL POLIMENT DEL PAVIMENT AMB EL TRACTAMENT DE BECOSAN O EQUIVALENT. (VINT-I-VUIT EUROS AMB NORANTA-SIS CÈNTIMS)	28,96 €
P- 42	F9V2UBS2	M	GRAÓ MASSÍS PREFABRICAT DE FORMIGÓ COLOREJAT, TIPUS SUPERSTEP DE BREINCO O EQUIVALENT, DE 120X40X15 CM COLOR DESERT, TEXTURA STANDARD, COL.LOCAT SOBRE LLIT DE FORMIGÓ HM-20 DE GRUIX VARIABLE DE 15 A 30 CM. DE GRUIX. S'INCLOU MOVIMENT DE TERRES, COMPACTACIÓ DE LA CAPA D'ASSENTAMENT, BASE FORMIGÓ, ELEMENTS ESPECIALS D'ELEVACIÓ, TALL DE PECES I REJUNTAT AMB MORTER M-40A. (SEIXANTA-SET EUROS AMB NORANTA CÈNTIMS)	67,90 €
P- 43	F9Z4U110	M2	MALLA ELECTROSOLDADA DE BARRES CORRUGADES D'ACER ME 15X15 CM D:10-10 MM B500SD UNE-EN 10080, INCLOS SEPARADORS (NOU EUROS AMB SETANTA-SET CÈNTIMS)	9,77 €
P- 44	F9Z5U530	ML	ENCOFRAT LATERAL PER A PAVIMENTS DE FORMIGÓ AMB TAULER DE FUSTA DE PI, EN TRAMS RECTES O AMB RADIS SUPERIORS A 4 M. INCLOU LA PART PROPORCIONAL DE MATAVIUS I JUNTS DE FORMIGONAT. (CINC EUROS AMB TRENTA-QUATRE CÈNTIMS)	5,34 €
P- 45	FD7FU425	M	CLAVEGUERÓ AMB TUB DE PVC-U DE PARET MASSISSA DE D 250 MM. SN 4, ENVOLTAT A TOT EL SEU PERÍMETRE AMB 10 CM. DE FORMIGÓ I P.P. D'ACOBLAMENTS. (QUARANTA EUROS AMB TRENTA-NOU CÈNTIMS)	40,39 €
P- 46	FDCKU3CF	M	REIXA INTERCEPTORA COMPOST D'1 ML DE CANAL DE FORMIGÓ POLÍMER TIPUS ULMA O EQUIVALENT, MODEL SPORT DP100.20, AMPLE EXTERIOR 155MM, AMPLE INTERIOR 100MM, ALÇADA EXTERNA 235MM I AMB SECCIÓ HIDRÀULICA 178CM², PER A RECOLLIDA D'AIGÜES PLUVIALS I PROVEÏT D'ENTRADES LATERALS, AMB VORES DE FORMIGÓ POLÍMER PER A PROTECCIÓ LATERAL, SISTEMA DE FIXACIÓ MITJANÇANT 2 CANCEL·LES I 2 CARGOLS PER ML. I 2 UT. DE REIXETA POLIPROPILÈ ENTRAMADA, MODEL PE100KCBM LONGITUD 0,50M, AMB CLASSE DE CÀRREGA B-125, SEGONS LA NORMA EN-1433- INCLOU PERICÓ AMB REJ. MITJANÇANT 2 CANCEL·LES I 2 CARGOLS PER ML. S'INCLOU EL MOVIMENT DE TERRES, LLIT DE FORMIGÓ HM-20 DE 15 CM DE GRUIX, I PECES ESPECIALS I DE CONNEXIÓ SEGONS ESPECEJAMENT DE PROJECTE. (CENT QUARANTA-DOS EUROS AMB VUITANTA-NOU CÈNTIMS)	142,89 €
P- 47	FDD1U246	U	ADAPTACIÓ DE POU DE REGISTRE EXISTENT A LA NOVA RASANT, RECREIXENT-LO O ESCURÇANT-LO (DOS-CENTS VINT-I-VUIT EUROS AMB SETANTA-UN CÈNTIMS)	228,71 €
P- 48	FDD2U66B	U	PERICÓ REGISTRABLE 2 TIPUS CAIXÒ SIFÒNIC PER A SANEJAMENT INCLOENT PP COLZES DE PVC, DE 60X60X60 CM. INTERIOR, SOBRE LLIT DE FORMIGÓ H-150 DE 15 CM. DE GRUIX, AMB PARET DE MAÓ, ARREBOSSADA I LLISCADA INTERIORMENT. S'INCLOU MOVIMENT DE TERRES, BASTIMENT I TAPA DE FOSA DUCTIL B125 AMB INSCRIPCIÓ. (TRES-CENTS TRES EUROS AMB SETANTA-SIS CÈNTIMS)	303,76 €

ÀREA DE COHESIÓ TERRITORIAL. DESENVOLUPAMENT URBÀ. SEGURETAT I CIVISME
SERVEI D´OBRES PÚBLIQUES
PROJECTE D´OBRES D´URBANITZACIÓ DEL PARC DE LES AIGÜES FASE 5: JOCS D´AIGUA

QUADRE DE PREUS NÚMERO 1

NÚMERO	CODI	UA	DESCRIPCIÓ	PREU
P- 49	FG3UU625	M	CONDUCTOR CERNIFLEX O SIMILAR PER INTERCONNEXIÓ ELECTROVÀLVULA, PROGRAMADOR I QUADRE COMANDAMENT, DE 12X2,5 MM2, ENTUBAT EN TUB CORRUGAT DE POLIETILE DE DOBLE CAPA DE D. 90 MM. DE DIÀMETRE EXTERIOR (SIS EUROS AMB CATORZE CÈNTIMS)	6,14 €
P- 50	FH00U000	PA	DESPESES DE LEGALITZACIÓ, CONCERTACIÓ, I CONTRACTACIÓ DEL SUBMINISTRAMENT ELÈCTRIC (A JUSTIFICAR). S'INCLOU L'ABONAMENT ÍNTEGRE PER A LA LEGALITZACIÓ (NOMÉS EL 10% EN CONCEPTE DE DESPESES COL.LEGIALS DEL PROJECTE I DIRECCIÓ) I INSPECCIÓ DE L'ORGANISME COMPETENT. (MIL NOU-CENTS VUIT EUROS)	1.908,00 €
P- 51	FH00U0FO	PA	PARTIDA ALÇADA PER LA REALITZACIÓ DE FORATS A LA CAIXA DE FORMIGÓ DE DIÀMETRE 10 CM A LES ARQUETES DE REG PER QUE PUGUIN DESAIGÜAR EN CASOS D'EXCÉS DE PLUGES. S'INCLOUEN ELS REPASSOS NECESARIS PER UN BON ACABAT. (DISSET EUROS AMB VINT-I-NOU CÈNTIMS)	17,29 €
P- 52	FH31U145	M	CONDUCTOR DE COURE VV-1000 DE 4X6 MM2. DE SECCIÓ, COL.LOCAT EN L'INTERIOR DE TUBULAR EN RASA. (TRES EUROS AMB NORANTA-SIS CÈNTIMS)	3,96 €
P- 53	FHAAUANT	U	SISTEMA ANTIRROBATORI PER A COLUMNES TIPUS APRUDEVAN O SIMILAR, QUE INCLOU, ESTIRAR CADASQUN DELS CABLES PER EVITAR QUE ESTIGUIN DOBLEGATS, FICAR-LOS PER UN TUB RIGIT FINS A 20 CM. DE LA PART BAIXA DE LA PORTELLA, COL·LOCAR EL DISPOSITIU DPC2 FINS A TOCAR AMB EL TUB CORRUGAT RIGIT COL·LOCAT PREVIAMENT I PREMER ELS CARGOLS EN SENTIT DE LES AGULLES DEL RELLOTGE FINS QUE NO ES PUGUI APRETAR MÉS I DESPRES GIRAR EN SENTIT CONTRARI I RETIRAR ELS DOS PASSADORS (CENT DOS EUROS AMB QUARANTA-TRES CÈNTIMS)	102,43 €
P- 54	FHAAUAP6	U	SISTEMA ANTIRROBATORI DECABLE PER A PERICONS DE 60X60 TIPUS SOTECABLE O SIMILAR, QUE INCLOU LA TAPA, EL SUPORT, TRES PLAQUES TOPE I TRES OBTURADORS, TOTALMENT ACABAT (DOS-CENTS VUITANTA-CINC EUROS AMB UN CÈNTIMS)	285,01 €
P- 55	FHG3UC2T	M	CANALITZACIÓ EN VORERA AMB 2 TUBS DE POLIETILÈ RETICULAT DOBLE CAPA DE D. 90 MM DE DIÀMETRE EXTERIOR. S'INCLOU RASA 40X60 CM, CABLE DE COURE NU DE 35 MM2, TUB ENVOLTAT DE SORRA AMB UN GRUIX DE 20 CM, CINTA DE SENYALITZACIÓ, REBLIMENT, PICONATGE, CÀRREGA I TRANSPORT DEL SOBRANT DE TERRES. (VINT-I-NOU EUROS AMB VUITANTA-CINC CÈNTIMS)	29,85 €
P- 56	FHG4U46C	U	PERICÓ REGISTRABLE, PER A SERVEIS, DE 40X40X60 CM. INTERIOR, SOBRE LLIT DE FORMIGÓ H-150 DE 15 CM. DE GRUIX, AMB PARET DE MAÓ, ARREBOSSADA I LLISCADA INTERIORMENT. S'INCLOU MOVIMENT DE TERRES, BASTIMENT I TAPA DE FOSA DUCTIL C250 AMB INSCRIPCIÓ E.P O ENLLUMENAT PÚBLIC. (CENT SETANTA EUROS AMB DISSET CÈNTIMS)	170,17 €
P- 57	FHM3U091	U	BÀCUL TRONCOCONIC 7.00 M. D'ALÇADA CON MODEL APM-IGR 8-76-76 TIPUS HGH O EQUIVALENT, DE XAPA D'ACER GALVANITZAT DE 4 MM DE GRUIX I SORTINT 3.50 M. DIAMETRE EN PUNTA 76 MM I INCLINACIÓ DEL BRAÇ 35º I DES DE LA PLACA 5º. S'INCLOU EXCAVACIÓ, DAU DE FORMIGÓ HM-20 DE 80X80X100 CM, PLACA DE PRESA DE TERRA, CAIXA DE PROTECCIÓ, CABLE DE CONNEXIÓ DE 2X2,5 MM2, INSTAL.LACIÓ I MUNTATGE COMPLERT, INCLÒS EL DE LA LLUMENERA I NUMERACIÓ. (DOS MIL CENT CINQUANTA-VUIT EUROS AMB TRES CÈNTIMS)	2.158,03 €
P- 58	FHNLUL12	U	LLUM LED HERMÈTICA D'ALEACIÓ D'ALUMINI DE COLOR A DEFINIR PER LA DF. TIPUS LUNA DE ROURA O EQUIVALENT, D'UNA POTENCIA COMPRESA ENTRE 50 I 104 W, AMB NÚM.LEDS: 34, VIDRE I ÒPTICA SEGONS CÀLCULS LUMÍNICS, AMB PROTECTOR DE VIDRE REFORÇAT I SELLAT, INCLOS MÒDUL PROTECTOR DE SOBRETENSIÓ I MODUL DE TELEGESTIÓ. TOTALMENT INSTAL·LADA. (SET-CENTS QUARANTA-DOS EUROS AMB SEIXANTA-CINC CÈNTIMS)	742,65 €
P- 59	FJ10U050	M	OBERTURA I REBLIMENT DE RASES PER A CONDUCTES DE LA INSTAL.LACIÓ DE REG DE 80 CM. DE FONDÀRIA I 20 CM. D'AMPLÀRIA (SIS EUROS AMB CINQUANTA-NOU CÈNTIMS)	6,59 €

Este documento ha sido firmado por Carlos Fernandez Alonso a las 14:25 del día 15/02/2023y por Rosa Maria Torra Reventós a las 11:45 del día 16/02/2023. Mediante el código de verificación segura 0V721N4N652E10051AAF puede comprobar la validez de la firma electrónica de los documentos firmados en la dirección web que le proporciona la entidad emisora de este documento.

QUADRE DE PREUS NÚMERO 1

NÚMERO	CODI	UA	DESCRIPCIÓ	PREU
P- 60	FJ11U68C	U	PERICÓ REGISTRABLE, PER A SERVEIS, DE 60X60X80 CM. INTERIOR, SOBRE LLIT DE FORMIGÓ H-150 DE 15 CM. DE GRUIX, AMB PARET DE MAÓ, ARREBOSSADA I LLISCADA INTERIORMENT. S'INCLOU MOVIMENT DE TERRES, BASTIMENT I TAPA DE FOSA DUCTIL C250, AMB LA INSCRIPCIÓ PARCS I JARDINS. (DOS-CENTS TRENTA-DOS EUROS AMB CINQUANTA-CINC CÈNTIMS)	232,55 €
P- 61	FJ22U530	M	TUB DE POLIETILÈ ALIMENTARI DE BAIXA DENSITAT, DE 25 MM DE DIÀMETRE NOMINAL EXTERIOR, DE 6,3 BAR DE PRESSIÓ NOMINAL, CONNECTAT A PRESSIÓ, AMB GRAU DE DIFICULTAT MITJÀ I PER A COL.LOCAR SOTERRAT (TRES EUROS AMB SEIXANTA-TRES CÈNTIMS)	3,63 €
P- 62	FJ24PC01	M	TUB CORBABLE CORRUGAT DE POLIETILÈ, DE DOBLE CAPA, LLISA LA INTERIOR I CORRUGADA L'EXTERIOR, DE 160 MM DE DIÀMETRE NOMINAL, AÏLLANT I NO PROPAGADOR DE LA FLAMA, RESISTÈNCIA A L'IMPACTE DE 40 J,RESISTÈNCIA A COMPRESSIÓ DE 450 N, PER A CANALITZACIONS SOTERRADES. (SET EUROS AMB SEIXANTA-SET CÈNTIMS)	7,67 €
P- 63	FJ24U110	M	TUB FLEXIBLE CORRUGAT DE POLIETILÈ, DE 110 MM DE DIÀMETRE EXTERIOR, DE DOBLE CAPA, MUNTAT COM A CANALITZACIÓ SOTERRADA PER A PROTECCIÓ DE XARXA DE REG I ENVOLTAT DE SORRA. (QUATRE EUROS AMB NORANTA-SIS CÈNTIMS)	4,96 €
P- 64	FJ24U125	M	TUB FLEXIBLE CORRUGAT DE POLIETILÈ, DE 125 MM DE DIÀMETRE EXTERIOR, DE DOBLE CAPA, MUNTAT COM A CANALITZACIÓ SOTERRADA PER A PROTECCIÓ DE XARXA DE REG I ENVOLTAT DE SORRA. (CINC EUROS AMB VUITANTA-SIS CÈNTIMS)	5,86 €
P- 65	FJ33U030	M	TUBERIA TECH-LINE FORMAT PER TUB DE POLIETILÈ DE BAIXA DENSITAT, DE COLOR MARRÓ, D 17X14,6 MM. I PRESSIÓ MÀXIMA DE TREBALL DE 4 BAR I RESISTENT A LA RADIACIÓ U.V. AMB GOTERS TERMOSOLDATS EN LA PARET INTERIOR DE 2,3 L/H CADA 30 CM. I AMB MEMBRANA DE COMPENSACIÓ DE EPDM PER COL.LOCAR SOTERRAT I PART PROPORCIONAL D'ACCESSORIS. (DOS EUROS AMB CINQUANTA-SET CÈNTIMS)	2,57 €
P- 66	FJ34U004	U	DEGOTERS FORMAT AMB TUBERIA TECH-LINE DE TUB DE POLIETILÈ DE BAIXA DENSITAT DE COLOR MARRÓ , D 17X14,6 MM. I PRESSIÓ MÀXIMA DE TREBALL DE 4 ATM. I RESISTENT A LA RADIACIÓ U.V. FORMAT PER UN ANELL TANCAT DE 2 M DE PERÍMETRE AMB GOTERS TERMOSOLDATS EN LA PARET INTERIOR DE 2,3 L/H CADA 30 CM. I AMB MEMBRANA DE COMPENSACIÓ EPDM PER COL.LOCAR SOTERRAT I PART PROPORCIONAL D'ACCESSORIS. (TRES EUROS AMB NORANTA-VUIT CÈNTIMS)	3,98 €
P- 67	FJ41U500	U	VÀLVULA D'ESFERA D.1', PER A TALL INDIVIDUAL I ZONA DE REG. (QUARANTA-QUATRE EUROS AMB CINC CÈNTIMS)	44,05 €
P- 68	FJ41U700	U	VÀLVULA D'ESFERA D.1 1/2 ' PER A TALL GENERAL I ZONA DE REG. (CINQUANTA-VUIT EUROS AMB VINT-I-QUATRE CÈNTIMS)	58,24 €
P- 69	FJ43U500	U	REGULADOR DE PRESSIÓ D'1', AMB FILTRE INCORPORAT. (SEIXANTA-SIS EUROS AMB QUARANTA-QUATRE CÈNTIMS)	66,44 €
P- 70	FJ43U600	U	REGULADOR DE PRESSIÓ D'1.1/2", AMB FILTRE INCORPORAT. (VUITANTA-QUATRE EUROS AMB QUARANTA-CINC CÈNTIMS)	84,45 €
P- 71	FJ44U600	U	ELECTROVÀLVULA PER A REG, AMB COS DE PVC I POLIPROPILÉ, AMB SOLENOIDE 24V. C.A., OBERTURA ELÈCTRICA I MANUAL AMB REGULADOR DE CABAL, CONNEXIÓ D'1.1/2'. PART PROPORCIONAL D'ACCESORIS. MESURADA LA UNITAT EN FUNCIONAMENT (CENT EUROS AMB QUARANTA CÈNTIMS)	100,40 €
P- 72	FJ47U112	UT	SUBMINISTRE I COL.LOCACIÓ DE FILTRE DE MALLA DE 1 1/2´´ o 2´´. (QUARANTA-SIS EUROS AMB QUARANTA-SIS CÈNTIMS)	46,46 €

ÀREA DE COHESIÓ TERRITORIAL. DESENVOLUPAMENT URBÀ. SEGURETAT I CIVISME
SERVEI D´OBRES PÚBLIQUES
PROJECTE D´OBRES D´URBANITZACIÓ DEL PARC DE LES AIGÜES FASE 5: JOCS D´AIGUA

QUADRE DE PREUS NÚMERO 1

NÚMERO	CODI	UA	DESCRIPCIÓ	PREU
P- 73	FQ13UAR4	ML	GRAÓ - VORADA DE FORMIGÓ PREFABRICAT, TIPUS MODEL CRb D'ARUMÍ, O SIMILAR, EN TRAMS RECTES O CORBATS, FORMAT PER PEÇA DE GRAÓ D'APROXIMADAMENT 50cm D'AMPLADA SUPERIOR i 40cm D'AMPLADA A LA BASE, 30cm D'ALÇADA, i LONGITUD DE 100cm EN TRAMS RECTES, i DE 50cm EN TRAMS CORBATS. S'INCLOU EL MOVIMENT DE TERRES NECESSARI, LA COL·LOCACIÓ SOBRE BASE DE FORMIGÓ HM-20 DE 20 CM, i EL TALL DE PECES PER AJUST o LA FORMACIÓ DE FORATS PEL DRENATGE, PEL PAS D'AIGUA. (SEIXANTA-QUATRE EUROS AMB SETANTA-SET CÈNTIMS)	64,77 €
P- 74	FQ41UPAC	U	PILONA D'ACER CORTEN MODEL ESTANY GENTO, DE LA CASA DISSENY BARRACA O SIMILAR DE 10 CM. DE DIAMETRE, AMB UN GRUIX DE 3 MM. I 1,20 M. D'ALÇADA, EMPOTRADA 30 CM. AMB UN DAU DE FORMIGÓ H-150 DE 30X30X30 CM. (CENT QUARANTA-TRES EUROS AMB SEIXANTA-SET CÈNTIMS)	143,67 €
P- 75	FQ42UMC01	U	SUBMINISTRAMENT i COL.LOCACIÓ DE CARTELL INFORMATIU TIPUS MONOLIT, FORMAT PER PANELL DE XAPA D'ACER CORTEN DE 10mm DE GRUIX, DE MIDES SOBRE RASANT DEL TERRENY D'APROX. 36cm D'AMPLADA PER UNS 106cm D'ALÇADA, REFORÇAT A LES ARESTES LATERALS AMB 2 PERFILS D'ACER CORTEN ANGULARS, UN A CADA CARA i A DIFERENT COSTAT, D'APROX. 80x40x10, FINS A UNA ALÇADA D'APROX. 65cm, AMB LÀMINA IMPRESA AMB DISSENY A DETERMINIAR, SOBRE PALAFÓ DE VINIL, CENTRAT A LA PART SUPERIOR, A UNA O A LES DUES CARES (SEGONS POSICIÓ DEL CARTELL), DE FORMAT APROX. A3, EXECUTAT SEGONS DETALL. S'INCLOU EL MOVIMENT DE TERRES, LA FIXACIÓ AMB DAU DE FORMIGÓ D'APROX. 80x40x40cm, ENCASTANT LA XAPA i ELS ANGULARS D'ACER CORTEN SOTA LA RASANT DEL PAVIMENT APROX. UNS 40cm. (MIL CINQUANTA-UN EUROS AMB TRENTA-VUIT CÈNTIMS)	1.051,38 €
P- 76	FQ42UMC02	U	SUBMINISTRAMENT i COL.LOCACIÓ DE CARTELL INFORMATIU TIPUS MONOLIT, FORMAT PER PANELL DE XAPA D'ACER CORTEN DE 10mm DE GRUIX, DE MIDES SOBRE RASANT DEL TERRENY D'APROX. 48cm D'AMPLADA PER UNS 141cm D'ALÇADA, REFORÇAT A LES ARESTES LATERALS AMB 2 PERFILS D'ACER CORTEN ANGULARS, UN A CADA CARA i A DIFERENT COSTAT, D'APROX. 80x40x10, FINS A UNA ALÇADA D'APROX. 85cm, AMB LÀMINA IMPRESA AMB DISSENY A DETERMINIAR, SOBRE PALAFÓ DE VINIL, CENTRAT A LA PART SUPERIOR, A UNA O A LES DUES CARES (SEGONS POSICIÓ DEL CARTELL), DE FORMAT APROX. A2, EXECUTAT SEGONS DETALL. S'INCLOU EL MOVIMENT DE TERRES, LA FIXACIÓ AMB DAU DE FORMIGÓ D'APROX. 100x40x40cm, ENCASTANT LA XAPA i ELS ANGULARS D'ACER CORTEN SOTA LA RASANT DEL PAVIMENT APROX. UNS 40cm. (MIL CINC-CENTS QUARANTA-NOU EUROS AMB SEIXANTA-VUIT CÈNTIMS)	1.549,68 €
P- 77	FQ42UMC03	U	SUBMINISTRAMENT i COL.LOCACIÓ DE CARTELL INFORMATIU TIPUS MONOLIT, FORMAT PER PANELL DE XAPA D'ACER CORTEN DE 10mm DE GRUIX, DE MIDES SOBRE RASANT DEL TERRENY D'APROX. 66cm D'AMPLADA PER UNS 190cm D'ALÇADA, REFORÇAT A LES ARESTES LATERALS AMB 2 PERFILS D'ACER CORTEN ANGULARS, UN A CADA CARA i A DIFERENT COSTAT, D'APROX. 80x40x10, FINS A UNA ALÇADA D'APROX. 110cm, AMB LÀMINA IMPRESA AMB DISSENY A DETERMINIAR, SOBRE PALAFÓ DE VINIL, CENTRAT A LA PART SUPERIOR, A UNA O A LES DUES CARES (SEGONS POSICIÓ DEL CARTELL), DE FORMAT APROX. A1, EXECUTAT SEGONS DETALL. S'INCLOU EL MOVIMENT DE TERRES, LA FIXACIÓ AMB DAU DE FORMIGÓ D'APROX. 120x40x40cm, ENCASTANT LA XAPA i ELS ANGULARS D'ACER CORTEN SOTA LA RASANT DEL PAVIMENT APROX. UNS 40cm. (DOS MIL CENT QUARANTA-QUATRE EUROS AMB TRENTA-VUIT CÈNTIMS)	2.144,38 €

Este documento ha sido firmado por Carlos Fernandez Alonso a las 14:25 del día 15/02/2023y por Rosa María Torra Reventós a las 11:45 del día 16/02/2023. Mediante el código de verificación segura 0V721N4N652E10051AAF puede comprobar la validez de la firma electrónica de los documentos firmados en la dirección web que le proporciona la entidad emisora de este documento.

QUADRE DE PREUS NÚMERO 1

NÚMERO	CODI	UA	DESCRIPCIÓ	PREU
P- 78	FQA2UMA7	U	SUBMINISTRAMENT I INSTAL.LACIÓ DE QUIOSC MODEL HABANA D'URBADIS-MICROARQUITECTURA O EQUIVALENT, REF. 62.25.33.BDA , MÒDUL DE BAR AMB TRES CARES D'ATENCIÓ, OFFICE, LAVABO ADAPTAT SEGONS CODI ACCESSIBILITAT DE LA GENERALITAT DE CATALUNYA TOTALMENT EQUIPAT, I MAGATZEM EXTERN; DIMENSIONS DEL QUIOSC 6,2 X 2,5 X 2,6 METRES. ESTRUCTURA EN ACER GALVANITZAT EN CALENT PER IMMERSIÓ SEGONS NORMA UNE 37-508, UPNS100 QUALITAT S235JR, REVESTIMENT EXTERIOR EN HPL DE 10MM I REVESTIMENT INTERIOR EN HPL 4MM. COLORS A DEFINIR PER DF.S'INCLOU EL MOVIMENT DE TERRES, LA LLOSA DE FONAMENTACIÓ DE FORMIGÓ ARMAT D'APROX. 8.5x3x0.25m, ELS FONAMENTS DELS SUPORTS DE LA PÈRGOLA, I EL MUNTATGE DEL CONJUNT. SUBMINISTRAMENT I INSTAL.LACIÓ DE PÈRGOLA MODEL HABANA D'URBADIS-MICROARQUITECTURA O EQUIVALENT, REF. PER2, PÈRGOLA DE TRES MÒDULS, MIDES 5 X 5 X 3,5 METRES; ESTRUCTURA EN ACER GALVANITZAT EN CALENT PER IMMERSIÓ SEGONS NORMA UNE 37-508, IPNS140 QUALITAT S235JR, UMBRACLE AMB GRAELLES DE FUSTA DE PI DE FLANDES AMB LLISTONS 45 X45 AMB TRACTAMENT AUTOCLAU (BUIT-PRESSIÓ-BUIT SEGONS NORMA UNE 21-152-86) HIDRÒFUG I FUNGICIDA QUE COBREIX RISCOS DE NIVELLS 1,2,3,4 (SEGONS NORMA EN335-2). AMB CERTIFICAT D'ORIGEN PEFC. S'INCLOU EL MOVIMENT DE TERRES, LA LLOSA DE FONAMENTACIÓ DE FORMIGÓ ARMAT D'APROX. 8.5x3x0.25m, ELS FONAMENTS DELS SUPORTS DE LA PÈRGOLA, I EL MUNTATGE DEL CONJUNT. (VUITANTA-CINC MIL DOS-CENTS VINT-I-QUATRE EUROS AMB CINQUANTA-QUATRE CÈNTIMS)	85.224,54 €
P- 79	FR11UARA	U	ARRENCADA D'ARBRES AMB MITJANS MECÀNICS I/O MANUALS. S'INCLOU LA RETIRADA DE LA SOCA, EL REBLIMENT DEL SOT, LA CÀRREGA I EL TRANSPORT A L'ABOCADOR. (CENT VUIT EUROS AMB SIS CÈNTIMS)	108,06 €
P- 80	FR2B1101	M2	ANIVELLAMENT I REPASSADA DEL TERRENY PER A OBTENIR EL PERFIL D'ACABAT, AMB MITJANS MANUALS, PER A UN PENDENT INFERIOR AL 25 % (UN EUROS AMB NORANTA-SIS CÈNTIMS)	1,96 €
P- 81	FR2B1119	M2	SERVEI DE LLAURADA DE LES SUPERFÍCIES DE TERRA ABANS DE REBRE LA TERRA ADEQUADA I EL COMPOST, PER EL SEU ESPONJAMENT MITJANÇANT TRACTOR 75CV AMB ESTRIPADORA, EN UNA PROFUNDITAT D'APROX. 80cm (ZERO EUROS AMB NORANTA-TRES CÈNTIMS)	0,93 €
P- 82	FR3PUECO	M3	CARREGA I ESTESA DE LA MESCLA DE TERRA ADEQUADA I COMPOST FETA A OBRA EN PARTERRES I ESPAIS DE SEMBRA (CINC EUROS AMB SETZE CÈNTIMS)	5,16 €
P- 83	FR3PUGRS	M3	PAVIMENT DE GRANIT D'ORTOSA (GRESA) EN RANULOMETRIA DE 6 A 12 MM, AMB ESTESA I L'ANIVELLAT I LA COL.LOCACIÓ DE TAPES. (SEIXANTA-TRES EUROS AMB VUITANTA-QUATRE CÈNTIMS)	63,84 €
P- 84	FR45UQXG	U	ALZINA (QUERCUS ILEX), DE 16 A 18 CM DE PERÍMETRE, EN CONTENIDOR I LA COPA BEN FORMADA. S'INCLOU GARANTIA D'UN ANY (CENT VUITANTA-QUATRE EUROS AMB NORANTA-DOS CÈNTIMS)	184,92 €
P- 85	FR45UQXI	U	ALZINA (QUERCUS ILEX), DE 20 A 25 CM DE PERÍMETRE, EN CONTENIDOR I LA COPA BEN FORMADA. S'INCLOU GARANTIA D'UN ANY (DOS-CENTS CINQUANTA-NOU EUROS AMB CINQUANTA CÈNTIMS)	259,50 €
P- 86	FR47UPT1	U	POPULUS TREMULA, DE 18 A 20 CM DE PERÍMETRE, AMB L'ARREL NUA I LA COPA BEN FORMADA. S'INCLOU GARANTIA D'UN ANY (CINQUANTA-DOS EUROS AMB QUARANTA-SET CÈNTIMS)	52,47 €
P- 87	FR47UPT2	U	POPULUS TREMULA, DE 20 A 25 CM DE PERÍMETRE, AMB L'ARREL NUA I LA COPA BEN FORMADA. S'INCLOU GARANTIA D'UN ANY (VUITANTA-TRES EUROS AMB NORANTA-CINC CÈNTIMS)	83,95 €
P- 88	FR47UPWB	U	PRUNERA MAHALEB (PRUNUS MAHALEB), DE 18 A 20 CM DE PERÍMETRE, AMB CONTENIDOR I LA COPA BEN FORMADA. S'INCLOU GARANTIA D'UN ANY. (QUATRE-CENTS VUITANTA-VUIT EUROS AMB CINQUANTA-QUATRE CÈNTIMS)	488,54 €

ÀREA DE COHESIÓ TERRITORIAL. DESENVOLUPAMENT URBÀ. SEGURETAT I CIVISME
SERVEI D´OBRES PÚBLIQUES
PROJECTE D´OBRES D´URBANITZACIÓ DEL PARC DE LES AIGÜES FASE 5: JOCS D´AIGUA

QUADRE DE PREUS NÚMERO 1

NÚMERO	CODI	UA	DESCRIPCIÓ	PREU
P- 89	FR4AUCC2	U	COMBINAT DE CISTUS FORMADA PER CISTUS CRETICUS, CISTUS ALBIDUS, CISTUS X PUPUREUS (ALAN FRAD), CISTUS X SKANBERGII, CISTUS MONSPELIENSIS, CISTUS SALVIIFOLIUS I CISTUS X FLORENTINUS EN CONT DE 2L, AMB UNA DENSITAT DE PLANTACIÓ DETALLAT A PROJECTE. S'INCLOU GARANTIA D'UN ANY. (TRES EUROS AMB SEIXANTA-UN CÈNTIMS)	3,61 €
P- 90	FR4AUCCD	U	DASYLIRION LONGISSIUM, EN CONTENIDOR, C-3L. S'INCLOU GARANTIA D'UN ANY. (TRES EUROS AMB QUARANTA-CINC CÈNTIMS)	3,45 €
P- 91	FR4AUEC2	U	EUPHORBIA SPINOSA. WULFENII, EN CONTENIDOR, C-3L. S'INCLOU GARANTIA D'UN ANY. (QUATRE EUROS AMB VINT-I-SIS CÈNTIMS)	4,26 €
P- 92	FR4AUECA	U	ANTHYLLIS CITYSOIDES, EN CONTENIDOR, C-3L. S'INCLOU GARANTIA D'UN ANY. (TRES EUROS AMB QUARANTA-CINC CÈNTIMS)	3,45 €
P- 93	FR4AUECE	U	HELLEBORUS FOETIDUS, EN CONTENIDOR, C-3L. S'INCLOU GARANTIA D'UN ANY. (TRES EUROS AMB QUARANTA-CINC CÈNTIMS)	3,45 €
P- 94	FR4AUECI	U	IRIS URQUICULARIS, EN CONTENIDOR, C-3L. S'INCLOU GARANTIA D'UN ANY. (TRES EUROS AMB QUARANTA-CINC CÈNTIMS)	3,45 €
P- 95	FR4AUECN	U	NASELLA TERVISSIMA, EN CONTENIDOR, C-3L. S'INCLOU GARANTIA D'UN ANY. (TRES EUROS AMB QUARANTA-CINC CÈNTIMS)	3,45 €
P- 96	FR4AUER3	U	EUPHORBIA RIGIDA, EN CONTENIDOR, C-3L. S'INCLOU GARANTIA D'UN ANY. (TRES EUROS AMB QUARANTA-CINC CÈNTIMS)	3,45 €
P- 97	FR4AUERC	U	CAPPARIS ESPINOSA, EN CONTENIDOR, C-3L. S'INCLOU GARANTIA D'UN ANY. (TRES EUROS AMB QUARANTA-CINC CÈNTIMS)	3,45 €
P- 98	FR4FUQRC	U	SUB QUERCUS FAGINEA DE PERIMETRE 16-18 CM AMB QUALITAT VEGETAL SEGONS NTJ07D, INCLOU TRANSPORT FINS A OBRA I AMB PA DE TERRA LLIGAT AMB FILFERRO DEGRADABLE , SENSE COPS NI FERIDES, ESTRUCTURA DE COPA EQUILIBRADA I EN FORMA PIRAMIDAL I VESTIT DES DE LA BASE I GARANTIA D'UNA ANY. (CENT VINT-I-TRES EUROS AMB NORANTA-NOU CÈNTIMS)	123,99 €
P- 99	FR4FUQRZ	U	SUB ZIZIPHUS JUJUBA DE PERIMETRE 18-20 CM AMB QUALITAT VEGETAL SEGONS NTJ07D, INCLOU TRANSPORT FINS A OBRA I AMB PA DE TERRA LLIGAT AMB FILFERRO DEGRADABLE , SENSE COPS NI FERIDES, ESTRUCTURA DE COPA EQUILIBRADA I EN FORMA PIRAMIDAL I VESTIT DES DE LA BASE I GARANTIA D'UNA ANY. (DOS-CENTS VUITANTA-CINC EUROS AMB VINT-I-SET CÈNTIMS)	285,27 €
P- 100	FR61U00B	U	PLANTACIÓ D'ABRE AMB PA DE TERRA O CONTENIDOR, DE 18 A 35 CM DE PERÍMETRE. S'INCLOU EXCAVACIÓ MANUAL DE 1X1X1 M, AMB CÀRREGA I TRANSPORT DE TERRES A L'ABOCADOR, APORTACIÓ DE TERRA FRANCO SORRENCA ADOBADA. (CINQUANTA-NOU EUROS AMB CINQUANTA-DOS CÈNTIMS)	59,52 €
P- 101	FR6AU003	U	PLANTACIÓ ARBUSTIVA MIDA CONTENIDOR, C-3L. (TRES EUROS AMB CINQUANTA-SIS CÈNTIMS)	3,56 €
P- 102	FR72U082	M2	HIDROSEMBRA A PRESSIÓ AMB BARREJA DE LLAVORS: DACTILIS GLOMERATA 5%, ONOBRICHIS VICIIFOLIA 15%, FESTUCA ARUNDANACEA 15%, AGRPYRUM SP 10%, LOLIUM PERENNE 10%, MADICAGO SATIVA 10%, MADICAGO POLYMORPHA 5% I STIPA TENACISSIMA 30%. S'INCLOU ADOBS, PRODUCTES ESTABILITZADORS, COBERTURA VEGETAL ESPECIAL I COMPOST DE MICROORGANISMES LATENTS. INCLÓS LA PRÈVIA PROTECCIÓ DELS BANCS QUE DELIMITEN EL TALÚS (TRES EUROS AMB SEIXANTA-UN CÈNTIMS)	3,61 €

Este documento ha sido firmado por Carlos Fernandez Alonso a las 14:25 del día 15/02/2023y por Rosa Maria Torra Reventós a las 11:45 del día 16/02/2023. Mediante el código de verificación segura 0V721N4N652E10051AAF puede comprobar la validez de la firma electrónica de los documentos firmados en la dirección web que le proporciona la entidad emisora de este documento.

QUADRE DE PREUS NÚMERO 1

NÚMERO	CODI	UA	DESCRIPCIÓ	PREU
P- 103	FR81U002	M2	SUBMNISTRAMENT I INSTAL·LACIÓ DE MALLA ORGANICAS/SINTÈTIQUES PEL CONTROL DE L'EROSIÓ TIPUS C-350 COMPOSTA PER FIBRES DE COCO AMB REDUCCIÓ DE LA PERDUA DEL TERRENY PER SOTA DEL 12.7 MM, UNA RESISTENCIA AL TALL DE 153 N/M2 I SOPORT D'ESFORÇOS DE 576 N/M2 DE LA CASA EROSIONZERO O EQUIVALENT I FIXADA AMB GRAPES DE 6MM AMB PUNTA I DE 13X3 AMB PUNTA A UNA PAUTA MÍNIMA DE 3 UT/M2 (CATORZE EUROS AMB SETANTA CÈNTIMS)	14,70 €
P- 104	FRZ2U002	U	SUBMINISTRAMENT I INSTAL·LACIÓ DE DOS ASPRATGES DE RTI SEGONS NTJ 06R, DE SECCIÓ CIRCULAR , DE 8CM DE DIÀMETRE I 2M DE LLARGÀRIA, CLAVATS DE MANERA MANUAL AMB CLAVADOR D'ASPRATGES I POSTERIOR COL·LOCACIÓ DE TRAVESSER DE FUSTA PER UNIR ELS DOS ASPRES AMB CARGOLS I LLIGAM DE GOMA O CAUTXÚ DE ASPRE A COLL D'ARBRE (2UT) (VINT-I-CINC EUROS AMB VINT-I-UN CÈNTIMS)	25,21 €
P- 105	GPCMU032	M	TANCAMENT FIXE INDUSTRIALITZAT TIPUS ´´NATURE´´ DE RIVISA O EQUIVALENT, DE 1,8 M. D'ALÇADA, D'ACER GALVANITZAT PLASTIFICAT, COLOR A DEFINIR PER LA DF., FORMAT PER MODULS D'ACER GALVANITZAT PLASTIFICAT, COLOR A DEFINIR PER LA DF. FORMAT PER BASTIDORS I MUNTANTS, DE LA MIDA NECESSARIA PER A ADAPTAR-SE A LA TOPOGRAFIA DEL TERRENY (AMB LONGITUD MÀXIMA DE BASTIDOR 2,5 M). S'INCLOU LA P.P.D'OBRA CIVIL DE MOVIMENT DE TERES, DAUS DE FONAMENTACIÓ, MODULS ESPECIALS, FIXACIÓ DE PLATINES, ETC... (CENT SETANTA-UN EUROS AMB CINQUANTA-SIS CÈNTIMS)	171,56 €
P- 106	GPCMU033	M	TANCAMENT FIXE INDUSTRIALITZAT TIPUS ´´NATURE´´ DE RIVISA O EQUIVALENT, DE 2,0 M. D'ALÇADA, D'ACER GALVANITZAT PLASTIFICAT, COLOR A DEFINIR PER LA DF., FORMAT PER MODULS D'ACER GALVANITZAT PLASTIFICAT, COLOR A DEFINIR PER LA DF. FORMAT PER BASTIDORS I MUNTANTS, DE LA MIDA NECESSARIA PER A ADAPTAR-SE A LA TOPOGRAFIA DEL TERRENY (AMB LONGITUD MÀXIMA DE BASTIDOR 2,5 M). S'INCLOU LA P.P.D'OBRA CIVIL DE MOVIMENT DE TERES, DAUS DE FONAMENTACIÓ, MODULS ESPECIALS, FIXACIÓ DE PLATINES, ETC... (CENT NORANTA-TRES EUROS AMB NORANTA CÈNTIMS)	193,90 €
P- 107	GPCMU0TC	M	TANCA FORMADA PER ALINEACIÓ DE ROLLS TORNEJATS DE PI TRACTAT A L'AUTOCLAU DE Ø8 CM CADA 2.50M, SOBRE DAU DE FORMIGÓ DE 0.40X0.40X0.40M, AMB MALLA CINEGÈTICA REFORÇADA AMB NUS TIPUS FRONTISSA I TRIPLE GALVANITZADA DE 100/08/15 RECOBERTA D'EMPALLISSADA D'ESTAQUES DE CASTANYER ESCORÇAT A MA AMB PUNTES I ASSERRADES AMB UN GRUIX 4-6 CM I ESPAI ENTRE ESTANQUES 1.5-3 CM I COSIDES AMB 4 FILFERROS GALVANITZATS DE Ø1.5 MM DE LA CASA FITOR FORESTAL O EQUIVALENT. (CINQUANTA-NOU EUROS AMB VINT-I-NOU CÈNTIMS)	59,29 €
P- 108	K8B73CO2	M2	ENVERNISSAT D'ACER CORTEN AMB VERNÍS DE PROTECCIÓ PER ACER CORTEN BZ-COR, AMB DUES CAPES, AMB LA SUPERFÍCIE SEMI MAT. (SET EUROS AMB VINT-I-TRES CÈNTIMS)	7,23 €
P- 109	K8B73COR	M2	TRACTAMENT DE PARAMENT VERTICAL D'ACER CORTEN AMB ACTIVADOR D'ÒXID PER ACER CORTEN ACT-COR, I POSTERIOR APLICACIÓ BANY DE PARADA D'OXIDACIÓ BP-COR, DEIXANT LA SUPERFÍCIE PREPARADA PER REBRE ACABAT FINAL. (VUIT EUROS AMB CINQUANTA-QUATRE CÈNTIMS)	8,54 €
P- 110	PC000002	U	PRUNERA (PRUNUS DULCIS), DE 18 A 20 CM DE PERÍMETRE, DE CULTIU EN CONTENIDOR I LA COPA BEN FORMADA. S'INCLOU GARANTIA D'UN ANY (CENT NORANTA-QUATRE EUROS AMB QUATRE CÈNTIMS)	194,04 €
P- 111	PC000012	U	SUBMINISTRAMENT DE TAMARIX GALICA (EXEMPLAR) EN CONTENIDOR DE 450 LITRES (MIL CINC-CENTS VINT EUROS AMB TRENTA-DOS CÈNTIMS)	1.520,32 €
P- 112	PD79-ELKT	M	CLAVEGUERÓ AMB TUB DE PVC-U DE PARET MASSISSA PER A SANEJAMENT AMB PRESSIÓ, DE DN 110 MM I DE PN 6 BAR SEGONS NORMA UNE-EN 1456-1, SOBRE LLIT DE SORRA DE 15 CM DE GRUIX I REBLERT AMB SORRA FINS A 30 CM PER SOBRE DEL TUB (TRENTA-CINC EUROS AMB VUITANTA-QUATRE CÈNTIMS)	35,84 €

ÀREA DE COHESIÓ TERRITORIAL. DESENVOLUPAMENT URBÀ. SEGURETAT I CIVISME
SERVEI D´OBRES PÚBLIQUES
PROJECTE D´OBRES D´URBANITZACIÓ DEL PARC DE LES AIGÜES FASE 5: JOCS D´AIGUA

QUADRE DE PREUS NÚMERO 1

NÚMERO	CODI	UA	DESCRIPCIÓ	PREU
P- 113	PRB0-4I32	M2	SUBMINISTRAMENT I FORMACIÓ DE ROCALLA AMB PEDRA CALCÀRIA DE 30 A 100 KG I MIDA DE 60X60X60 CM, COL·LOCAT AMB MINICARREGADORA. S'INCLOUEN AJUDES MANUALS. (DOS-CENTS SEIXANTA-SIS EUROS AMB VINT-I-NOU CÈNTIMS)	266,29 €
P- 114	PRB0-4I33	M2	SUBMINISTRAMENT I FORMACIÓ DE ROCALLA AMB PEDRA GRANÍTICA DE 30 A 100 KG I MIDA DE 60X60X60 CM, COL·LOCAT AMB MINICARREGADORA. S'INCLOUEN AJUDES MANUALS. (CENT EUROS AMB CINQUANTA-CINC CÈNTIMS)	100,55 €
P- 115	PY01-HBTU	H	PARTIDA ALÇADA JUSTIFICAR PER AJUDES DE RAM DE PALETERIA DESTINATS A LES INSTAL·LACIONS DELS JOCS D'AIGUA I SERRALLERIA DEL ALTRES LOTS DEL PROJECTE LICITAT, CONSITENTS EN REPLANTEIGS TOPOGRÀFICS, REPASSOS DELS ACABATS, MOVIMENTS I/DEMOLICIONS DE PAVIMENTS. ES NECESSITA LA INSTRUCCIÓ DIRECTA DE LA DIRECCIÓ DE LES OBRES (VINT-I-SET EUROS AMB QUARANTA-UN CÈNTIMS)	27,41 €
P- 116	ROCKROLL	U	GABIÓ FLEXIBLE VEGETABLE CILÍNDRIC, DE 2.00 M DE LLARG I DE 40 CM DE DIÀMETRE, AMB XARXA ESTRUCTURAL EXTERIOR DE POLIPROPILÈ DE 4,5 MM DE DIÀMETRE I 5 CM DE PAS DE MALLA, TEIXIDA SENSE NUSOS I RESISTENT ALS RAIGS UVA, REBLERT AMB GRAVA DE 15 A 30 MM, COL·LOCAT AMB MITJANS MECÀNICS. (DOS-CENTS SIS EUROS AMB NORANTA-CINC CÈNTIMS)	206,95 €
P- 117	SEGURETATS1	U	IMPORT DE SEGURETAT i SALUT - L1, SEGONS ESTUDI DE SEGURETAT I SALUT (QUINZE MIL EUROS)	15.000,00 €

Este documento ha sido firmado por Carlos Fernandez Alonso a las 14:25 del día 15/02/2023y por Rosa Maria Torra Reventós a las 11:45 del día 16/02/2023. Mediante el código de verificación segura 0V721N4N652E10051AAF puede comprobar la validez de la firma electrónica de los documentos firmados en la dirección web que le proporciona la entidad emisora de este documento.

4.2 QUADRE DE PREUS NÚMERO 2 LOT 1: OBRA CIVIL

Este documento ha sido firmado por Carlos Fernandez Alonso a las 14:25 del día 15/02/2023y por Rosa Maria Torra Reventós a las 11:45 del día 16/02/2023. Mediante el código de verificación segura 0V721N4N652E10051AAF puede comprobar la validez de la firma electrónica de los documentos firmados en la dirección web que le proporciona la entidad emisora de este documento.

QUADRE DE PREUS NÚMERO 2

NÚMERO	CODI	UA	DESCRIPCIÓ	PREU
P- 1	E32D1B23	M2	MUNTATGE I DESMUNTATGE D'UNA CARA D'ENCOFRAT AMB PLAFÓ METÀL·LIC DE 250X50 CM, PER A MURS DE CONTENCIÓ DE BASE CURVILÍNIA ENCOFRATS A DUES CARES, D'UNA ALÇÀRIA <= 3 M, PER A DEIXAR EL FORMIGÓ VIST	**34,85 €**
	B0A31000		CLAUS D'ACER	0,16 €
	B0D21030		Tauló de fusta de pi per a 10 usos	0,67 €
	B0D625A0		PUNTAL METÀL.LIC I TELESCÒPIC PER A 5 M D'ALÇÀRIA I 150 USOS	0,05 €
	B0D81650		Plafó metàl·lic de 50x250 cm per a 20 usos	3,74 €
	B0DZA000		DESENCOFRANT	0,32 €
	B0DZP600		PART PROPORCIONAL D'ELEMENTS AUXILIARS PER ENCOFRATS	0,51 €
			Altres conceptes	29,40 €
P- 2	F213U002	M	ARRENCADA QUALSEVOL TIPUS DE TANCA DE PROTECCIÓ INCLOU DEMOLICIÓ D'ANCORATGES DE FORMIGÓ, AMB MITJANS MECÀNICS. CÀRREGA I TRANSPORT DE RUNES A L'ABOCADOR INCLOSES TAXES	**51,38 €**
			Altres conceptes	51,38 €
P- 3	F214U100	M3	ENDERROC D'ESTRUCTURES DE FORMIGÓ EN MASSA O ARMAT, EN MITJANS MANUALS. I/O MECÀNICS. S'INCLOU CÀRREGA MANUAL I/O MECÀNICA SOBRE CAMIÓ I TRANSPORT DE RUNES A L'ABOCADOR INCLOSES TAXES	**134,09 €**
			Altres conceptes	134,09 €
P- 4	F219U041	M	ARRENCADA DE VORADA I DEMOLICIÓ DE RIGOLA. S'INCLOU LA NETEJA DE LA RASA, LA CÀRREGA I EL TRANSPORT A L'ABOCADOR INCLOSES TAXES	**10,84 €**
			Altres conceptes	10,84 €
P- 5	F219U151	M2	DEMOLICIÓ DE QUALSEVOL TIPUS DE PAVIMENT EN VORERES INFERIORS A 2 M D'AMPLÀRIA,AMB UN GRUIX MITJA DE 20 CM. AMB COMPRESSOR. CÀRREGA MANUAL I TRANSPORT A L'ABOCADOR INCLOSES TAXES	**31,05 €**
			Altres conceptes	31,05 €
P- 6	F219U240	M	TALL LONGITUDINAL AMB SERRA DE DISC DE PAVIMENT DE MESCLES BITUMINOSES O DE FORMIGÓ, FINS A UNA FONDÀRIA DE 20 CM	**4,13 €**
			Altres conceptes	4,13 €
P- 7	F221U021	M2	NETEJA I ESBROSSADA DEL TERRENY, AMB MITJANS MECÀNICS. CÀRREGA I TRANSPORT A L'OBRA	**1,59 €**
			Altres conceptes	1,59 €
P- 8	F221U300	M3	EXCAVACIÓ DE TERRES, AMB MITJANS MECÀNICS, PER A CAIXA DE PAVIMENT EN QUALSEVOL TIPUS DE TERRENY (EXCEPTE ROCA), MESURAT SOBRE PERFIL. CÀRREGA I TRANSPORT A L'ABOCADOR INCLOSES TAXES	**28,52 €**
			Altres conceptes	28,52 €
P- 9	F222U200	M3	EXCAVACIÓ DE RASA, AMB MITJANS MECÀNICS I/O MANUALS A LES ZONES AMB SERVEIS EXISTENTS, FINS A 4 M DE FONDÀRIA, EN QUALSEVOL TIPUS DE TERRENY (EXCEPTE ROCA), MESURAT SOBRE PERFIL. CÀRREGA I TRANSPORT DEL SOBRANT DE TERRES A L'ABOCADOR INCLOSES TAXES	**15,23 €**
			Altres conceptes	15,23 €
P- 10	F226U500	M3	TERRAPLENADA I PICONATGE D'ESPLANADA, AMB TERRES ADEQUADES PROCEDENTS DE PRÈSTEC, EN TONGADES DE 25 CM COM A MÀXIM, AMB COMPACTACIÓ AL 95 % DEL P.M.	**11,30 €**
	B03DU200		TERRA ADEQUADA	7,80 €

ÀREA DE COHESIÓ TERRITORIAL, DESENVOLUPAMENT URBÀ, SEGURETAT I CIVISME
SERVEI D´OBRES PUBLIQUES
PROJECTE D´OBRES D´URBANITZACIÓ DEL PARC DE LES AIGÜES FASE 5: JOCS D´AIGUA

QUADRE DE PREUS NÚMERO 2

NÚMERO	CODI	UA	DESCRIPCIÓ	PREU
			Altres conceptes	3,50 €
P- 11	F227U900	M2	REPÀS, ANIVELLAT I PICONATGE DE CAIXA DE PAVIMENT, AMB COMPACTACIÓ AL 98% DEL P.M.	**0,67 €**
			Altres conceptes	0,67 €
P- 12	F228U050	M3	REBLIMENT I PICONATGE DE RASA AMB MATERIAL PROCEDENT DE L'EXCAVACIÓ I/O DE PRÈSTEC, EN TONGADES DE 25 CM I COMPACTACIÓ AL 95% DEL P.M.	**12,11 €**
			Altres conceptes	12,11 €
P- 13	F44ZU002	KG	ACER AMB RESISTENCIA MILLORADA A LA CORROSIÓ ATMOSFÈRICA (CORTEN) S355J0WP, EN QUALSEVOL FORMAT (PERFIL LAMINATS, TUBS, QUADRATS, PLANXES, PECES COMPOSTES,...), PER A ELEMENTS ESTRUCTURALS, D'ACABATS, DE REFORÇ, DE TANCAMENT,... COLL.LOCAT A L'OBRA AMB P.P. D'ELEMENTS D'ENCASTAMENT, FIXACIÓ, SOLDADURA,...	**5,41 €**
	B44ZS047		Acer amb resistència millorada a la corrossió atmosfèrica (corten) S355J0WP segons UNE-EN 10025-5, format per peça simple, en perfils laminats en calent en planxa, treballat al taller per a col·locar amb cargols	2,32 €
			Altres conceptes	3,09 €
P- 14	F511U500	M3	FORMIGÓ, PER A RASES I POUS DE FONAMENTS, HA-25/P/20/IIa, ABOCAT DES DE CAMIÓ	**104,18 €**
	B060UH25		FORMIGÓ HA-25/F,B,P,S/20/IIa, DE CONSISTÈNCIA FLUÏDA, TOVA, PLÀSTICA O SECA	92,60 €
			Altres conceptes	11,58 €
P- 15	F521U500	M3	FORMIGÓ PER A MURS DE CONTENCIÓ HA-25/P/20/IIa I ABOCAT DESDE CAMIÓ O CUBILOT. S'INCLOU VIBRAT, CURAT, ENCOFRAT I DESENCOFRAT; APUNTALAMENTS I MITJANS AUXILIARS I POLIT DE CANTELL PER ELIMINAR CANTELLS VIUS.	**115,24 €**
	B060UH25		FORMIGÓ HA-25/F,B,P,S/20/IIa, DE CONSISTÈNCIA FLUÏDA, TOVA, PLÀSTICA O SECA	86,71 €
			Altres conceptes	28,53 €
P- 16	F522U101	KG	ACER EN BARRES CORRUGADES B500SD DE LÍMIT ELÀSTIC >=500 N/mm2, PER A L'ARMADURA DE MURS DE CONTENCIÓ	**2,23 €**
	B0A14200		Filferro recuit de diàmetre 1,3 mm	0,01 €
			Altres conceptes	2,22 €
P- 17	F550U0IX	M	PASSAMANS RECTE FORMAT PER TUB BUIT D'ACER INOXIDABLE AISI 304, ACABAT POLIT BRILLANT, DE 50 MM DE DIÀMETRE, AMB SUPORTS DEL MATEIX MATERIAL FIXATS AL PARAMENT MITJANÇANT ANCORATGE MECÀNIC AMB TACS DE NILÓ I CARGOLS D'ACER INOXIDABLE AISI 316.	**64,40 €**
	B0A3UZ00		PETIT MATERIAL DE SUBJECCIÓ (CARGOLS, VISOS, TACS...)	2,30 €
	B550U0IX		PASSAMANS RECTE FORMAT PER TUB BUIT D'ACER INOXIDABLE AISI 304, ACABAT POLIT BRILLANT, DE 50 MM DE DIÀMETRE, AMB SUPORTS DEL MATEIX MATERIAL	46,00 €
			Altres conceptes	16,10 €
P- 18	F550U0PB	ML	PLACA BASE D'ACER ACABAT CORTEN PER ANCORATGE TIPUS L AMB MIDES 0.16 M D'ALÇADA I 0.01 CM DE GRUIX SEGONS PLANOLS DE DESCRIPCIÓ DE PROJECTE, AMB ACABAT OXIDAT TIPUS CORTEN. S'INCLOU EL TRANSPORT, SUBMINISTRAMENT I INSTAL·LACIÓ AL PAVIMENT AMB TAC QUIMIC. TOTALMENT ACABAT.	**17,03 €**
	B0A3UZ00		PETIT MATERIAL DE SUBJECCIÓ (CARGOLS, VISOS, TACS...)	2,30 €
	B0C5UG00		ACER S275JR, EN PERFILS LAMINATS TIPUS L, LD, T, RODO, QUADRAT, RECTANGULAR, PLANXA, TALLAT A MIDA, TREBALLAT I GALVANITZAT	4,81 €

Este documento ha sido firmado por Carlos Fernandez Alonso a las 14:25 del día 15/02/2023y por Rosa Maria Torra Reventós a las 11:45 del día 16/02/2023. Mediante el código de verificación segura 0V721N4N652E10051AAF puede comprobar la validez de la firma electrónica de los documentos firmados en la dirección web que le proporciona la entidad emisora de este documento.

QUADRE DE PREUS NÚMERO 2

NÚMERO	CODI	UA	DESCRIPCIÓ	PREU
			Altres conceptes	9,92 €
P- 19	F550U0PC	ML	PASSAMÀ D'ACER SJ275JR ACABAT CORTEN CORVAT DE TUB DE Ø50 MM I 3 MM DE GRUIX (AMB UNA QUANTIA DE 3.62 KG/M) AMB FORMA OVALADA SEGONS PLANOLS DE DESCRIPCIÓ DE PROJECTE, AMB ACABAT OXIDAT TIPUS CORTEN. S'INCLOU EL TRANSPORT, SUBMINISTRAMENT I INSTAL·LACIÓ DE SOLDADURA ALS SUPORTS DE VARILLA CORRUGADA DE Ø32 MM. TOTALMENT ACABADA.	**61,66 €**
	B0A3UZ00		PETIT MATERIAL DE SUBJECCIÓ (CARGOLS, VISOS, TACS...)	2,30 €
	B0C5UG00		ACER S275JR, EN PERFILS LAMINATS TIPUS L, LD, T, RODO, QUADRAT, RECTANGULAR, PLANXA, TALLAT A MIDA, TREBALLAT I GALVANITZAT	6,70 €
			Altres conceptes	52,66 €
P- 20	F550U0PM	ML	PASSAMÀ D'ACER DE TUB DE Ø50 MM I 3 MM DE GRUIX (AMB UNA QUANTIA DE 3.62 KG/M) ACABAT CORTEN AMB FORMA OVALADA SEGONS PLANOLS DE DESCRIPCIÓ DE PROJECTE S'INCLOU EL TRANSPORT, SUBMINISTRAMENT I INSTAL·LACIÓ DE SOLDADURA ALS SUPORTS DE VARILLA CORRUGADA DE Ø32 MM. TOTALMENT ACABADA.	**40,41 €**
	B0A3UZ00		PETIT MATERIAL DE SUBJECCIÓ (CARGOLS, VISOS, TACS...)	2,30 €
	B0C5UG00		ACER S275JR, EN PERFILS LAMINATS TIPUS L, LD, T, RODO, QUADRAT, RECTANGULAR, PLANXA, TALLAT A MIDA, TREBALLAT I GALVANITZAT	6,70 €
			Altres conceptes	31,41 €
P- 21	F550U0SP	ML	SUPORTS DE VARILLA CORRUGADA DE Ø32 MM (AMB UNA QUANTIA DE 6.52 KG/M) PER FORMACIÓ DE BARANA PER EMPOTRAR EN CAMÍ EN FORMA DE ´´C´´ SEGONS PLANOLS DE DESCRIPCIÓ DE PROJECTE, S'INCLOU EL TRANSPORT, SUBMINISTRAMENT I INSTAL·LACIÓ AMB FORAT AMB CORONA I REBLERT DE RESINA EPOXI A PAVIMENT DE FORMIGÓ EXISTENT. TOTALMENT ACABADA.	**90,90 €**
	B0A3UZ00		PETIT MATERIAL DE SUBJECCIÓ (CARGOLS, VISOS, TACS...)	2,30 €
	B0B2A000		ACER CORRUGAT B500SD DE LIMIT ELÀSTIC = 500 N/MM2 EN BARRES, INCLOS P.P. FILFERRO RECUIT DE 1,3 MM DE D	7,82 €
			Altres conceptes	80,78 €
P- 22	F6A1U3ST	M2	MALLA ROMBOIDAL GALVANITZADA 50/14. FABRICADA AMB FILFERRO GALVANITZAT EN CALENT DE Ø2,20MM DE FORMA ROMBOÏDAL I LLUM DE 50MM, PRESENTAT EN ROTLLES DE 25 METRES LINEALS I 1M. D'ALÇADA, COL·LOCAT SOBRE PASSAMÀ DE BARANA AMB SOLDADURA.	**52,74 €**
	B6A1U3ST		MALLA ROMBOIDAL GALVANITZADA 50/14. FABRICADA AMB FILFERRO GALVANITZAT EN CALENT DE Ø2,20MM DE FORMA ROMBOÏDAL I LLUM DE 50MM, PRESENTAT EN ROTLLES DE 25 METRES LINEALS I 1M. D'ALÇADA, COL·LOCAT SOBRE PASSAMÀ DE BARANA AMB SOLDADURA.	40,86 €
			Altres conceptes	11,88 €
P- 23	F931U115	M2	BASE DE TOT-U ARTIFICIAL, TIPUS ZA-40 AMB UN GRUIX DE 15 CM, ESTESA I PICONATGE DEL MATERIAL AL 98% DEL P.M.	**8,25 €**
	B0111000		AIGUA	0,03 €
	B037UZA4		TOT-U ARTIFICIAL ZA-40	6,14 €
			Altres conceptes	2,08 €
P- 24	F936U415	M2	BASE DE FORMIGÓ HM-20 DE 15 CM DE GRUIX, AMB ACABAT REGLEJAT. S'INCLOU L'ENCOFRAT D'ESCOSSELLS I DE LÍMITS	**14,00 €**
	B060UH20		FORMIGÓ HM-20/F,B,P,S/20/IIa, DE CONSISTÈNCIA FLUÏDA, TOVA, PLÀSTICA O SECA	10,74 €
	B0D21070		TAULÓ DE FUSTA DE PI PER A 30 USOS	0,03 €

ÀREA DE COHESIÓ TERRITORIAL, DESENVOLUPAMENT URBÀ, SEGURETAT I CIVISME
SERVEI D´OBRES PUBLIQUES
PROJECTE D´OBRES D´URBANITZACIÓ DEL PARC DE LES AIGÜES FASE 5: JOCS D´AIGUA

QUADRE DE PREUS NÚMERO 2

NÚMERO	CODI	UA	DESCRIPCIÓ	PREU
			Altres conceptes	3,23 €
P- 25	F965U0A2	M	VORADA RECTA, PREFABRICADA DE FORMIGÓ TIPUS TAULO DE 10X20 CM SOBRE LLIT DE FORMIGÓ HM-20 DE 15 CM DE GRUIX. S'INCLOU EL REJUNTAT DE LES PECES AMB MORTER M-40A.	**13,58 €**
			Sense descomposició	13,58 €
P- 26	F965U0P1	M	VORADA RECTA, PREFABRICADA DE FORMIGÓ TIPUS TAULO DE 8X20 CM SOBRE LLIT DE FORMIGÓ HM-20 DE 15 CM DE GRUIX. S'INCLOU EL MOVIMENT DE TERRES, LA COMPACTACIÓ DE LA CAPA D'ASSENTAMENT I EL REJUNTAT DE LES PECES AMB MORTER M-40A.	**18,53 €**
	B060UH20		FORMIGÓ HM-20/F,B,P,S/20/IIa, DE CONSISTÈNCIA FLUÏDA, TOVA, PLÀSTICA O SECA	1,59 €
	B965A3C0		Vorada recta de formigó, doble capa, amb secció normalitzada per a vianants A3 de 20x8 cm, de classe climàtica B, classe resistent a l'abrasió H i classe resistent a flexió S (R-3,5 MPa), segons UNE-EN 1340	6,04 €
			Altres conceptes	10,90 €
P- 27	F992UC00	M	PASSAMÀ D'ACER CORTÉN DE 200X8 MM., AMB PEUS D'ANCORATGE SOLDATS. PER A LA FORMACIÓ DE VORADES, ESCOCELLS,... DE DIRECTRIU RECTE, CORBA, O SEGONS INDICACIONS DE PROJECTE.COL.LOCAT SOBRE 10 CM DE FORMIGÓ HM-20	**59,71 €**
	B060UH20		FORMIGÓ HM-20/F,B,P,S/20/IIa, DE CONSISTÈNCIA FLUÏDA, TOVA, PLÀSTICA O SECA	2,08 €
	B0C5UC00		D'ACER CORTEN, INCLÒS ELEMENTS METÀL.LICS D'ANCORATGE SOLDATS	29,30 €
			Altres conceptes	28,33 €
P- 28	F992UC01	PA	PARTIDA ALÇADA PER LA CONSTRUCCIÓ DE FIGURA EN ZONA DE JOCS D'AIGUA, CONSITENT EN LA CREACIÓ D'UNES ULLERES I BOCA. CONFORMADES AMB PASSAMÀ RODÓ CORVAT DE DIÀMTRE 50 MM I UNA LONGITUD FINAL DE 20.00 M. LES ULLERES TINDRAN UN DIÀMETRE DE 1.40 I 1.20 M DIAMETRE I LA BOCA UN TUB RODÓ DE 250 MM DE DIÀMETRE I GRUIX 5.00 MM. ELS ANCORATGES ANIRAN AMB PLATINA QUADRADA D'I,20 M DE LONGITUD ANCORADA AMB FORMIGÓ HM-20 AL TERRENY EXISTENY. S'INCLOU EL PASSAMÀ RECTE/CURVAT EN TRAMS DE MS DE 2.00 M QUE UNEIXEN ELS ELEMENTS. TOT L'ELEMENT SERÀ AMB ACER SJ275JR ACABAT CORTEN I 3 MM DE GRUIX (AMB UNA QUANTIA DE 3.62 KG/M) AMB FORMA OVALADA/RECTE SEGONS PLANOLS DE DESCRIPCIÓ DE PROJECTE, AMB ACABAT OXIDAT TIPUS CORTEN.	**3.439,71 €**
	B060UH20		FORMIGÓ HM-20/F,B,P,S/20/IIa, DE CONSISTÈNCIA FLUÏDA, TOVA, PLÀSTICA O SECA	225,16 €
	B0C5UC00		D'ACER CORTEN, INCLÒS ELEMENTS METÀL.LICS D'ANCORATGE SOLDATS	29,30 €
	B0C5UG00		ACER S275JR, EN PERFILS LAMINATS TIPUS L, LD, T, RODO, QUADRAT, RECTANGULAR, PLANXA, TALLAT A MIDA, TREBALLAT I GALVANITZAT	721,50 €
	B89ZPE50		activador d'òxid per acer corten ACT-COR	13,00 €
	B89ZPEAA		Vernís de protecció per acer corten BZ-COR	11,00 €
			Altres conceptes	2.439,75 €

Este documento ha sido firmado por Carlos Fernandez Alonso a las 14:25 del día 15/02/2023y por Rosa Maria Torra Reventós a las 11:45 del día 16/02/2023. Mediante el código de verificación segura 0V721N4N652E10051AAF puede comprobar la validez de la firma electrónica de los documentos firmados en la dirección web que le proporciona la entidad emisora de este documento.

QUADRE DE PREUS NÚMERO 2

NÚMERO	CODI	UA	DESCRIPCIÓ	PREU
P- 29	F9A1UESS	M2	PAVIMENT DE TERRA AMB MOLT ALTA ESTABILITZACIÓ ´´SAULO SOLID´´, O EQUIVALENT, AMB MITJANS MANUALS I MECÀNICS, EN RECORREGUTS DE MÉS DE 2,5M. D'AMPLE, D'ACORD AMB LES ESPECIFICACIONS DE L'ARTICLE 5202 DEL PLEC DE CONDICIONS TÈCNIQUES PARTICULARS D'AQUEST PROJECTE I LES CONCRECIONS SEGÜENTS: - GRUIX DE 13 CM. - ÀRID DE PRÉSTEC, TIPUS SAULÓ PROCESSAT, CLASSIFICAT I MODIFICAT A LA GRANULOMETRIA ESPECÍFICA. - 160 KG/M3 DE CIMENT II/A-I 42,5R UNE-EN 197-1:200/RC-03 GRANEL - MESCLA, TOTALMENT HOMOGÈNIA, DE L'ÀRID APORTAT AMB 1 KG/M3 D'UNA BARREJA EN POLS QUE CONTINGUI: SILICAT DE SODI 42% + CARBONAT DE SODI 19% + CLORUR DE POTASSI 30% + SODI TRI-POLIFOSFAT 9%.	**35,35 €**
	B0322000		Sauló garbellat	7,30 €
	B0512401		Ciment pòrtland amb filler calcari CEM II/B-L 32,5 R segons UNE-EN 197-1, en sacs	3,13 €
	B0D21070		TAULÓ DE FUSTA DE PI PER A 30 USOS	0,03 €
	B9H1U010		REG D'ADHERÈNCIA COL.LOCAT	0,54 €
			Altres conceptes	24,35 €
P- 30	F9A1UGAR	M3	PAVIMENT DE SAULÓ GARBELLAT, AMB ESTESA I PICONATGE DEL MATERIAL AL 98% DEL PM, S'INCLOU L'ANIVELLAT I LA COL.LOCACIÓ DE TAPES	**32,83 €**
	B0111000		AIGUA	0,10 €
	B0322000		Sauló garbellat	24,00 €
			Altres conceptes	8,73 €
P- 31	F9B5UG68	M2	PAVIMENT DE LLOSA DE GRANIT GRIS DE DIRECTRIUS RODONS I/O QUADRATS EN DIFERENTS MODULATGES AMB UNA DIMENSIÓ MÀXIMA DE 0.70 M. I UN GRUIX DE 6 CM, TIPUS VALSAN O SIMILAR ACABAT FLAMEJAT COL.LOCAT AMB MORTER DE CIMENT PASTAT M-40B. S'INCLOU L'ANIVELLAT I LA COL.LOCACIÓ DE TAPES, EL TALL DE PECES AMB DISC I EL REJUNTAT EN SEC AMB MORTER M-20B	**93,55 €**
	B9B2UG22		LLOSA DE GRANIT GRIS CASTELLA DE 60X40X8 CM.	58,80 €
			Altres conceptes	34,75 €
P- 32	F9B5UM37	M2	PAVIMENT DE LLAMBORDINS DE GRANIT GRIS LOURO DE 8X8X10 CM. ACABAT FLAMEJAT/GRANALLAT AMB ELS LATERALS TRONZATS (110 UT/M2), COL.LOCAT AMB MORTER DE CIMENT PASTAT, AMB JUNTA DE 5 MM. S'INCLOU L'ANIVELLAT I LA COL.LOCACIÓ DE TAPES, EL TALL DE PECES AMB DISC I EL REJUNTAT AMB BARREJA DE CALÇ I SORRA 1:3.	**69,65 €**
	B9B2UG39		LLAMBORDÍ GRANIT COLOR GRIS ACABAT FLAMEJAT I CANTELLS TRONZATS DE 8X8X10 CM.	47,25 €
			Altres conceptes	22,40 €
P- 33	F9E1U225	M2	PAVIMENT DE PANOT GRIS DE 20X20X4 CM DE 4 PASTILLES, DE BOTONS O DE RATLLES, ASSENTAT SOBRE MORTER DE CIMENT SEC I/O PASTAT. S'INCLOU LA BEURADA DE C.P., L'ANIVELLAT I LA COL.LOCACIÓ DE TAPES.I EL TALL DE PECES AMB DISC.	**24,28 €**
	B0111000		AIGUA	0,02 €
	B0512401		Ciment pòrtland amb filler calcari CEM II/B-L 32,5 R segons UNE-EN 197-1, en sacs	0,36 €
	B9E1U200		PANOT GRIS DE 20X20X4 CM DE 4 PASTILLES, DE BOTONS O DE RATLLES DE COLOR GRIS.	8,06 €
			Altres conceptes	15,84 €

ÀREA DE COHESIÓ TERRITORIAL, DESENVOLUPAMENT URBÀ, SEGURETAT I CIVISME
SERVEI D´OBRES PUBLIQUES
PROJECTE D´OBRES D´URBANITZACIÓ DEL PARC DE LES AIGÜES FASE 5: JOCS D´AIGUA

QUADRE DE PREUS NÚMERO 2

NÚMERO	CODI	UA	DESCRIPCIÓ	PREU
P- 34	F9F1UB3A	M2	PAVIMENT DE LLAMBORDINS PREFABRICATS DE FORMIGÓ COLOREJAT DE 30X10X10 CM, TIPUS LLOSA VULCANO DE BREINCO O EQUIVALENT, COLOR A ESCOLLIR PER LA DF, TEXTURA TOP COMPLETE, COL.LOCADES A TRUC DE MACETA AMB MORTER M-40A I REJUNTADES AMB SORRA. S'INCLOU P.P. DE FORMACIÓ DE MESTRES I ESPECEJAMENT SEGONS PLÀNOL, L'ANIVELLAT I LA COL.LOCACIÓ DE TAPES I EL TALL DE PECES AMB DISC.	**47,45 €**
	B0312200		SORRA DE PEDRERA DE PEDRA GRANÍTICA, RENTADA	0,06 €
	B033U005		PAVIMENT DE GRANULAT DE GRANDÀRIA MÀXIMA 5 MM, DE CANTO RODAT (ULL PERDIU), AMB ESTESA I ALLISSAT DEL MATERIAL (DENSITAT 1.500-1.600 KG/M3)	1,58 €
	B9F1UB3B		LLAMBORDINS PREFABRICATS DE FORMIGÓ COLOREJAT DE 30X10X10 CM, TIPUS LLOSA VULCANO DE BREINCO O EQUIVALENT, COLOR A ESCOLLIR PER LA DF..., TEXTURA TOP COMPLETE	34,60 €
			Altres conceptes	11,21 €
P- 35	F9F1UJAF	M	REPARACIÓ DE PAVIMENT DE LLAMBORDES DE FORMIGÓ PREFABRICAT MODEL TRIA 1 I TRIA 3 DE LA CASA ´´PREFABRICATS I PAVIMENTS SAS´´ O EQUIVALENT DE 47.5X41.3X6 CM CONSISTENT EN LA RETIRADA DE LES PECES TRENCADES, L'EXCAVACIÓ DE 25 CM I RETIRADA DEL REBLERT DE TERRES EXISTENT I LES TAXES D'ABOCADOR. POSTERIORMENT ES REALITZARÀ L'EXCAVACIÓ DE LA CAIXA DE PAVIMENT, UN ENCOFRAT DE DIRECTRIU CORBAT/RECTE DE XAPA DE 3 MM I UN PAVIMENT DE FORMIGÓ HF-4.5 DE 15 CM DE GRUIX AMB ACABAT RENTAT i AMB ÀRID DE CANTO RODÓ D.MAX 12 MM, ESTESA I VIBRATGE MECÀNIC, REMOLINAT MECÀNIC I APLICACIÓ D'ANTIFRAGUANT SUPERFICIAL I POSTERIOR XORREJAT D'AGUA. S'INCLOU ENCOFRAT LATERAL, LÀMINA DE POLIETILÈ, JUNT PERIMETRAL DE POLIESTIRÈ EXPANDIT I SEGELLAT AMB MASSILLA D'EPOXI ELÀSTICA, TALL DE JUNTS EN FRESC C/20 M2 I, L'ANIVELLAT I LA COL.LOCACIÓ DE TAPES.	**77,03 €**
	B0111000		AIGUA	1,18 €
	B0603300		Formigó per a paviments HF-4,5 MPa de resistència a flexotracció i consistència plàstica	28,32 €
	B081U220		ANTIFRAGUANT	2,16 €
	B0D80-0CNV		Plafó metàl·lic de 50x100 cm per a 50 usos	0,72 €
	B7711A00		LÀMINA DE POLIETILÉ DE 50 MICRES DE GRUIX I 48 G/M2 DE PES	0,19 €
	B7C26100		PLACA DE POLIESTIRÈ EXPANDIT DE DENSITAT NOMINAL 20 KG/M3, AUTOEXTINGIBLE DE 10 MM DE GRUIX	0,01 €
	B7J5U104		MASSILLA D'EPOXI ELÀSTICA	10,59 €
			Altres conceptes	33,86 €
P- 36	F9F1UJAR	M	REPARACIÓ DE PAVIMENT DE LLAMBORDES DE FORMIGÓ PREFABRICAT MODEL TRIA 1 I TRIA 3 DE LA CASA ´´PREFABRICATS I PAVIMENTS SAS´´ O EQUIVALENT DE 47.5X41.3X6 CM CONSISTENT EN LA RETIRADA DE LES PECES TRENCADES, L'EXCAVACIÓ DE 25 CM I RETIRADA DEL REBLERT DE TERRES EXISTENT I LES TAXES D'ABOCADOR. POSTERIORMENT ES REALITZARÀ L'EXCAVACIÓ DE LA CAIXA DE PAVIMENT, UNA BASE DE 15 CM DE FORMIGÓ HM-20, I LA FIXACIÓ DE UNES NOVES PECES ADEL MATEIX MODEL TRIA1 I TRIA3 DE LA CASA ´´PREFABRICATS I PAVIMENTS SAS´´ O EQUIVALENT DE 47.5X41.3X6 CM ANIVELLAT I REBLENANT ELS FORATS DE LES PECES AMB MORTER LIQUID. S'INCLOU LA COMPACTACIÓ DE LA CAPA D'ASSENTAMENT i L'ANIVELLAT DE LES PECES, ELS TALLS DE LES TAPES DE LES ARQUETES, LA SUBSTITUCIÓ DELS TUB DEGOTERS TRENCATS I LA POSTERIOR NETEJA DEL MORTER DE REBLERT.	**70,24 €**
	B060UH20		FORMIGÓ HM-20/F,B,P,S/20/IIa, DE CONSISTÈNCIA FLUÏDA, TOVA, PLÀSTICA O SECA	2,77 €
	B9F1UJATR		PEÇA DE PAVIMENT DE FORMIGÓ PREFABRICAT MODEL TRIA 1 I TRIA 3 DE LA CASA ´´PREFABRICATS I PAVIMENTS SAS´´ O EQUIVALENT DE 47.5X41.3X6 CM	36,00 €

Este documento ha sido firmado por Carlos Fernandez Alonso a las 14:25 del día 15/02/2023y por Rosa Maria Torra Reventós a las 11:45 del día 16/02/2023. Mediante el código de verificación segura 0V721N4N652E10051AAF puede comprobar la validez de la firma electrónica de los documentos firmados en la dirección web que le proporciona la entidad emisora de este documento.

QUADRE DE PREUS NÚMERO 2

NÚMERO	CODI	UA	DESCRIPCIÓ	PREU
			Altres conceptes	31,47 €
P- 37	F9F1UJAT	M2	PAVIMENT DE LLAMBORDES DE FORMIGÓ PREFABRICAT VIBRAT, ACABAT RUGÓS GRANULAR ANTILLISCANT, TIPUS 'TOSCANA' DE 60X60X8 CM I ORIFICIS CIRCULARS i JUNTES ENTRE PECES REBLERTS DE TERRA VEGETAL, COL.LOCADES A TRUC DE MACETA SOBRE LLIT DE SORRA NIVELLADA I COMPACTADA AL 95% P.M., DE 15 CM DE GRUIX, ADOBADA AMB MATERIA ORGÀNICA. S'INCLOU LA COMPACTACIÓ DE LA CAPA D'ASSENTAMENT i L'ANIVELLAT I LA COL.LOCACIÓ DE TAPES.	**82,98 €**
	B0312200		SORRA DE PEDRERA DE PEDRA GRANÍTICA, RENTADA	6,46 €
	B03DU400		TERRA ADEQUADA DE JARDINERIA.	1,45 €
	B9F1UJAT		PAVIMENT TIPUS TOSCANA 60X60X8 CM.	55,00 €
			Altres conceptes	20,07 €
P- 38	F9F1UJATB	ML	MESTRA DE 60cm D'AMPLADA, EN TRAMS CORBATS DE RADI PETIT, FORMADA A BASE DE LLAMBORDES DE FORMIGÓ PREFABRICAT VIBRAT, ACABAT RUGÓS GRANULAR ANTILLISCANT, TIPUS 'TOSCANA' DE 60X60X8 CM, TALLADES EN PECES DE 60X30X8CM (PER LA MEITAT), I ORIFICIS CIRCULARS i JUNTES ENTRE PECES REBLERTS DE TERRA VEGETAL, COL.LOCADES A TRUC DE MACETA SOBRE LLIT DE SORRA NIVELLADA I COMPACTADA AL 95% P.M., DE 15 CM DE GRUIX, ADOBADA AMB MATERIA ORGÀNICA. S'INCLOU EL MOVIMENT DE TERRES i LA COMPACTACIÓ DE LA CAPA D'ASSENTAMENT	**48,77 €**
	B0312200		SORRA DE PEDRERA DE PEDRA GRANÍTICA, RENTADA	3,88 €
	B03DU400		TERRA ADEQUADA DE JARDINERIA.	0,87 €
	B9F1UJATA		PEÇA DE PAVIMENT TIPUS TOSCANA 60X60X8 CM.	25,23 €
			Altres conceptes	18,79 €
P- 39	F9G2U274	M2	PAVIMENT DE FORMIGÓ HM-20 DE 17 CM. DE GRUIX, AMB MALLA ELECTROSOLDADA D'ACER B500SD DE 15X15 DE D.6 MM, ESTESA I VIBRATGE MECÀNIC, REMOLINAT MECÀNIC AMB 4 KG/M2 DE POLS DE QUARS I ACABAT ESTRIAT O LLIS. S'INCLOU ENCOFRAT LATERAL, LÀMINA DE POLIETILÈ, JUNT PERIMETRAL DE POLIESTIRÈ EXPANDIT I SEGELLAT AMB MASSILLA D'EPOXI ELÀSTICA, TALL DE JUNTS EN FRESC C/20 M2 I, L'ANIVELLAT I LA COL.LOCACIÓ DE TAPES	**38,22 €**
	B060UH20		FORMIGÓ HM-20/F,B,P,S/20/IIa, DE CONSISTÈNCIA FLUÏDA, TOVA, PLÀSTICA O SECA	12,37 €
	B081U210		POLS DE QUARS DE COLOR GRIS	2,59 €
	B0B34234		Malla electrosoldada de barres corrugades d'acer ME 15x15 cm D:6-6 mm 6x2,2 m B500SD UNE-EN 10080	2,82 €
	B0D21070		TAULÓ DE FUSTA DE PI PER A 30 USOS	0,03 €
	B7711A00		LÀMINA DE POLIETILÉ DE 50 MICRES DE GRUIX I 48 G/M2 DE PES	0,19 €
	B7C26100		PLACA DE POLIESTIRÈ EXPANDIT DE DENSITAT NOMINAL 20 KG/M3, AUTOEXTINGIBLE DE 10 MM DE GRUIX	0,15 €
	B7J5U104		MASSILLA D'EPOXI ELÀSTICA	10,59 €
			Altres conceptes	9,48 €
P- 40	F9G8U566	M2	PAVIMENT DE FORMIGÓ HF-4,5 AMB ÀRID DE CANTO RODÓ D.MAX 12 MM, DE 16 CM. DE GRUIX, AMB MALLA ELECTROSOLDADA D'ACER B500SD DE 15X15 DE D.6 MM, ESTESA I VIBRATGE MECÀNIC, REMOLINAT MECÀNIC I APLICACIÓ D'ANTIFRAGUANT SUPERFICIAL I POSTERIOR XORREJAT D'AGUA. S'INCLOU ENCOFRAT LATERAL, LÀMINA DE POLIETILÈ, JUNT PERIMETRAL DE POLIESTIRÈ EXPANDIT I SEGELLAT AMB MASSILLA D'EPOXI ELÀSTICA, TALL DE JUNTS EN FRESC C/20 M2 I, L'ANIVELLAT I LA COL.LOCACIÓ DE TAPES	**39,04 €**
	B0111000		AIGUA	1,18 €
	B0603300		Formigó per a paviments HF-4,5 MPa de resistència a flexotracció i consistència plàstica	14,51 €
	B081U220		ANTIFRAGUANT	2,16 €
	B0B34234		Malla electrosoldada de barres corrugades d'acer ME 15x15 cm D:6-6 mm 6x2,2 m B500SD UNE-EN 10080	2,82 €
	B7711A00		LÀMINA DE POLIETILÉ DE 50 MICRES DE GRUIX I 48 G/M2 DE PES	0,19 €

ÀREA DE COHESIÓ TERRITORIAL, DESENVOLUPAMENT URBÀ, SEGURETAT I CIVISME
SERVEI D´OBRES PUBLIQUES
PROJECTE D´OBRES D´URBANITZACIÓ DEL PARC DE LES AIGÜES FASE 5: JOCS D´AIGUA

QUADRE DE PREUS NÚMERO 2

NÚMERO	CODI	UA	DESCRIPCIÓ	PREU
	B7C26100		PLACA DE POLIESTIRÈ EXPANDIT DE DENSITAT NOMINAL 20 KG/M3, AUTOEXTINGIBLE DE 10 MM DE GRUIX	0,01 €
	B7J5U104		MASSILLA D'EPOXI ELÀSTICA	10,59 €
			Altres conceptes	7,58 €
P- 41	F9G8U5RP	M2	REPARACIÓ I POLIT DE PAVIMENT DE FORMIGÓ RENTAT TIPUS BECOSAN O EQUIVALENT, CONSISTENT EN LA REPARACIÓ DE PEDRES PEGADES ENMAL ESTAT, DELAMINACIONS, ESQUERDES, FISSURES, JUNTES, ETC...MITJANÇANT POLIDORA MECÀNICA. POSTERIORMENT, EN CAS NECESARI I CRITERI DE LA DO, ES PREPARÀ EL SUPORT PER ELIMINAR ELS DESPERFECTES, ELS SOLAPAMENT A LES JUNTES I BIAIX ALS CANTELLS I FINALMENT S'APLICA EL POLIMENT DEL PAVIMENT AMB EL TRACTAMENT DE BECOSAN O EQUIVALENT.	**28,96 €**
	B0111000		AIGUA	1,18 €
	B081U220		ANTIFRAGUANT	2,16 €
	B081U232		SISTEMA COMPLERT PER POLIR EL PAVIMENT DE FORMIGÓ TPUS BECOSAN O EQUIVALENT	12,00 €
	B7C26100		PLACA DE POLIESTIRÈ EXPANDIT DE DENSITAT NOMINAL 20 KG/M3, AUTOEXTINGIBLE DE 10 MM DE GRUIX	0,01 €
			Altres conceptes	13,61 €
P- 42	F9V2UBS2	M	GRAÓ MASSÍS PREFABRICAT DE FORMIGÓ COLOREJAT, TIPUS SUPERSTEP DE BREINCO O EQUIVALENT, DE 120X40X15 CM COLOR DESERT, TEXTURA STANDARD, COL.LOCAT SOBRE LLIT DE FORMIGÓ HM-20 DE GRUIX VARIABLE DE 15 A 30 CM. DE GRUIX. S'INCLOU MOVIMENT DE TERRES, COMPACTACIÓ DE LA CAPA D'ASSENTAMENT, BASE FORMIGÓ, ELEMENTS ESPECIALS D'ELEVACIÓ, TALL DE PECES I REJUNTAT AMB MORTER M-40A.	**67,90 €**
	B060UH20		FORMIGÓ HM-20/F,B,P,S/20/IIa, DE CONSISTÈNCIA FLUÏDA, TOVA, PLÀSTICA O SECA	6,93 €
	B9V2UBS4		VORADA/GRAÓ PREFABRICAT DE FORMIGÓ COLOREJAT, TIPUS SUPERSTEP DE BREINCO O EQUIVALENT, DE 120/60X40X15 COLOR DESERT/CENDRA/SORRA... TEXTURA STANDARD, INCLOS P.P. DE PECES ESPECIALS PER A DIRECTRIUS RECTA/CORBA	20,53 €
			Altres conceptes	40,44 €
P- 43	F9Z4U110	M2	MALLA ELECTROSOLDADA DE BARRES CORRUGADES D'ACER ME 15X15 CM D:10-10 MM B500SD UNE-EN 10080, INCLOS SEPARADORS	**9,77 €**
	B0A14200		Filferro recuit de diàmetre 1,3 mm	0,03 €
	B0B34237		Malla electrosoldada de barres corrugades d'acer ME 15x15 cm D:10-10 mm 6x2,2 m B500SD UNE-EN 10080	7,77 €
			Altres conceptes	1,97 €
P- 44	F9Z5U530	ML	ENCOFRAT LATERAL PER A PAVIMENTS DE FORMIGÓ AMB TAULER DE FUSTA DE PI, EN TRAMS RECTES O AMB RADIS SUPERIORS A 4 M. INCLOU LA PART PROPORCIONAL DE MATAVIUS I JUNTS DE FORMIGONAT.	**5,34 €**
	B0A31000		CLAUS D'ACER	0,24 €
	B0D71130		TAULER DE FUSTA DE PI, PER A 10 USOS, DE 22 MM DE GRUIX	1,74 €
	B0DZA000		DESENCOFRANT	0,16 €
			Altres conceptes	3,20 €
P- 45	FD7FU425	M	CLAVEGUERÓ AMB TUB DE PVC-U DE PARET MASSISSA DE D 250 MM. SN 4, ENVOLTAT A TOT EL SEU PERÍMETRE AMB 10 CM. DE FORMIGÓ I P.P. D'ACOBLAMENTS.	**40,39 €**
	B060UH20		FORMIGÓ HM-20/F,B,P,S/20/IIa, DE CONSISTÈNCIA FLUÏDA, TOVA, PLÀSTICA O SECA	9,70 €
	BD7FR510		Tub de PVC-U de paret massissa per a sanejament sense pressió, de DN 250 mm i de SN 4 (4 kN/m2) de rigidesa anular, segons norma UNE-EN 1401-1, per a unió elàstica amb anella elastomèrica	16,83 €

Este documento ha sido firmado por Carlos Fernandez Alonso a las 14:25 del día 15/02/2023y por Rosa Maria Torra Reventós a las 11:45 del día 16/02/2023. Mediante el código de verificación segura 0V721N4N652E10051AAF puede comprobar la validez de la firma electrónica de los documentos firmados en la dirección web que le proporciona la entidad emisora de este documento.

NÚMERO	CODI	UA	DESCRIPCIÓ	PREU
			Altres conceptes	13,86 €
P- 46	FDCKU3CF	M	REIXA INTERCEPTORA COMPOST D'1 ML DE CANAL DE FORMIGÓ POLÍMER TIPUS ULMA O EQUIVALENT, MODEL SPORT DP100.20, AMPLE EXTERIOR 155MM, AMPLE INTERIOR 100MM, ALÇADA EXTERNA 235MM I AMB SECCIÓ HIDRÀULICA 178CM², PER A RECOLLIDA D'AIGÜES PLUVIALS I PROVEÏT D'ENTRADES LATERALS, AMB VORES DE FORMIGÓ POLÍMER PER A PROTECCIÓ LATERAL, SISTEMA DE FIXACIÓ MITJANÇANT 2 CANCEL·LES I 2 CARGOLS PER ML. I 2 UT. DE REIXETA POLIPROPILÈ ENTRAMADA, MODEL PE100KCBM LONGITUD 0,50M, AMB CLASSE DE CÀRREGA B-125, SEGONS LA NORMA EN-1433- INCLOU PERICÓ AMB REJ. MITJANÇANT 2 CANCEL·LES I 2 CARGOLS PER ML. S'INCLOU EL MOVIMENT DE TERRES, LLIT DE FORMIGÓ HM-20 DE 15 CM DE GRUIX, I PECES ESPECIALS I DE CONNEXIÓ SEGONS ESPECEJAMENT DE PROJECTE.	**142,89 €**
	B060UH20		FORMIGÓ HM-20/F,B,P,S/20/IIa, DE CONSISTÈNCIA FLUÏDA, TOVA, PLÀSTICA O SECA	16,77 €
	BD5H81J8		REIXA INTERCEPTORA COMPOST D'1 ML DE CANAL DE FORMIGÓ POLÍMER TIPUS ULMA O EQUIVALENT, MODEL SPORT DP100.20, AMPLE EXTERIOR 155MM, AMPLE INTERIOR 100MM, ALÇADA EXTERNA 235MM I AMB SECCIÓ HIDRÀULICA 178CM², PER A RECOLLIDA D'AIGÜES PLUVIALS I PROVEÏT D'ENTRADES LATERALS, AMB VORES DE FORMIGÓ POLÍMER PER A PROTECCIÓ LATERAL, SISTEMA DE FIXACIÓ MITJANÇANT 2 CANCEL·LES I 2 CARGOLS PER ML. I 2 UT. DE REIXETA POLIPROPILÈ ENTRAMADA, MODEL PE100KCBM LONGITUD 0,50M, AMB CLASSE DE CÀRREGA B-125, SEGONS LA NORMA EN-1433- INCLOU PERICÓ AMB REJ. MITJANÇANT 2 CANCEL·LES I 2 CARGOLS PER ML.	84,00 €
			Altres conceptes	42,12 €
P- 47	FDD1U246	U	ADAPTACIÓ DE POU DE REGISTRE EXISTENT A LA NOVA RASANT, RECREIXENT-LO O ESCURÇANT-LO	**228,71 €**
	B060UH20		FORMIGÓ HM-20/F,B,P,S/20/IIa, DE CONSISTÈNCIA FLUÏDA, TOVA, PLÀSTICA O SECA	8,31 €
			Altres conceptes	220,40 €
P- 48	FDD2U66B	U	PERICÓ REGISTRABLE 2 TIPUS CAIXÒ SIFÒNIC PER A SANEJAMENT INCLOENT PP COLZES DE PVC, DE 60X60X60 CM. INTERIOR, SOBRE LLIT DE FORMIGÓ H-150 DE 15 CM. DE GRUIX, AMB PARET DE MAÓ, ARREBOSSADA I LLISCADA INTERIORMENT. S'INCLOU MOVIMENT DE TERRES, BASTIMENT I TAPA DE FOSA DUCTIL B125 AMB INSCRIPCIÓ.	**303,76 €**
	B060U200		Formigó d'ús no estructural de resistència a compressió15 N/mm2, consistència seca, plàstica, tova o fluïda i grandària màxima del granulat 20 mm, HNE-15/S,P,B/20	9,28 €
	B0F1D2A1		Maó calat R-20, de 290x140x100 mm, per a revestir, categoria I, HD, segons la norma UNE-EN 771-1	14,03 €
	BDKZUJB0		BASTIMENT QUADRAT I TAPA QUADRADA DE FOSA DÚCTIL PER A PERICÓ DE SERVEIS, RECOLZADA, PAS LLIURE DE 600X600 MM I CLASSE B125 SEGONS NORMA UNE-EN 124	83,21 €
			Altres conceptes	197,24 €
P- 49	FG3UU625	M	CONDUCTOR CERNIFLEX O SIMILAR PER INTERCONNEXIÓ ELECTROVÀLVULA, PROGRAMADOR I QUADRE COMANDAMENT, DE 12X2,5 MM2, ENTUBAT EN TUB CORRUGAT DE POLIETILE DE DOBLE CAPA DE D. 90 MM. DE DIÀMETRE EXTERIOR	**6,14 €**
	BG22U090		TUB CORRUGAT DE POLIETILÈ, DE DOBLE CAPA, LLISA LA INTERIOR I CORRUGADA L'EXTERIOR, DE 90 MM DE DIÀMETRE EXTERIOR, AÏLLANT I NO PROPAGADOR DE LA FLAMA, RESISTÈNCIA A L'IMPACTE DE 20 J, RESISTÈNCIA A COMPRESSIÓ DE 450 N, PER CANALITZACIONS SOTERRADES	1,92 €
	BG31U625B		CONDUCTOR COURE DE DESIGNACIÓ UNE VV O,6/1 KV DE 12X2,5 MM2 I PART PROPORCIONAL D'ACCESORIS	2,55 €

NÚMERO	CODI	UA	DESCRIPCIÓ	PREU
			Altres conceptes	1,67 €
P- 50	FH00U000	PA	DESPESES DE LEGALITZACIÓ, CONCERTACIÓ, I CONTRACTACIÓ DEL SUBMINISTRAMENT ELÈCTRIC (A JUSTIFICAR). S'INCLOU L'ABONAMENT ÍNTEGRE PER A LA LEGALITZACIÓ (NOMÉS EL 10% EN CONCEPTE DE DESPESES COL.LEGIALS DEL PROJECTE I DIRECCIÓ) I INSPECCIÓ DE L'ORGANISME COMPETENT.	**1.908,00 €**
	BG00U000		DESPESES DE LEGALITZACIÓ, CONCERTACIÓ, I CONTRACTACIÓ DEL SUBMINISTRAMENT ELÈCTRIC (A JUSTIFICAR).	1.800,00 €
			Altres conceptes	108,00 €
P- 51	FH00U0FO	PA	PARTIDA ALÇADA PER LA REALITZACIÓ DE FORATS A LA CAIXA DE FORMIGÓ DE DIÀMETRE 10 CM A LES ARQUETES DE REG PER QUE PUGUIN DESAIGÜAR EN CASOS D'EXCÉS DE PLUGES. S'INCLOUEN ELS REPASSOS NECESARIS PER UN BON ACABAT.	**17,29 €**
			Altres conceptes	17,29 €
P- 52	FH31U145	M	CONDUCTOR DE COURE VV-1000 DE 4X6 MM2. DE SECCIÓ, COL.LOCAT EN L'INTERIOR DE TUBULAR EN RASA.	**3,96 €**
	BG31U045		CONDUCTOR DE COURE DE 4X6 MM2.	2,44 €
			Altres conceptes	1,52 €
P- 53	FHAAUANT	U	SISTEMA ANTIRROBATORI PER A COLUMNES TIPUS APRUDEVAN O SIMILAR, QUE INCLOU, ESTIRAR CADASQUN DELS CABLES PER EVITAR QUE ESTIGUIN DOBLEGATS, FICAR-LOS PER UN TUB RIGIT FINS A 20 CM. DE LA PART BAIXA DE LA PORTELLA, COL·LOCAR EL DISPOSITIU DPC2 FINS A TOCAR AMB EL TUB CORRUGAT RIGIT COL·LOCAT PREVIAMENT I PREMER ELS CARGOLS EN SENTIT DE LES AGULLES DEL RELLOTGE FINS QUE NO ES PUGUI APRETAR MÉS I DESPRES GIRAR EN SENTIT CONTRARI I RETIRAR ELS DOS PASSADORS	**102,43 €**
			Altres conceptes	102,43 €
P- 54	FHAAUAP6	U	SISTEMA ANTIRROBATORI DECABLE PER A PERICONS DE 60X60 TIPUS SOTECABLE O SIMILAR, QUE INCLOU LA TAPA, EL SUPORT, TRES PLAQUES TOPE I TRES OBTURADORS, TOTALMENT ACABAT	**285,01 €**
			Altres conceptes	285,01 €
P- 55	FHG3UC2T	M	CANALITZACIÓ EN VORERA AMB 2 TUBS DE POLIETILÈ RETICULAT DOBLE CAPA DE D. 90 MM DE DIÀMETRE EXTERIOR. S'INCLOU RASA 40X60 CM, CABLE DE COURE NU DE 35 MM2, TUB ENVOLTAT DE SORRA AMB UN GRUIX DE 20 CM, CINTA DE SENYALITZACIÓ, REBLIMENT, PICONATGE, CÀRREGA I TRANSPORT DEL SOBRANT DE TERRES.	**29,85 €**
	B0312200		SORRA DE PEDRERA DE PEDRA GRANÍTICA, RENTADA	3,02 €
	BDGZU010		Banda contínua de plàstic de color, de 30 cm d'amplària	0,12 €
	BG22U090		TUB CORRUGAT DE POLIETILÈ, DE DOBLE CAPA, LLISA LA INTERIOR I CORRUGADA L'EXTERIOR, DE 90 MM DE DIÀMETRE EXTERIOR, AÏLLANT I NO PROPAGADOR DE LA FLAMA, RESISTÈNCIA A L'IMPACTE DE 20 J, RESISTÈNCIA A COMPRESSIÓ DE 450 N, PER CANALITZACIONS SOTERRADES	4,03 €
	BG380900		CONDUCTOR DE COURE NU, UNIPOLAR D'1X35 MM2	1,48 €
			Altres conceptes	21,20 €
P- 56	FHG4U46C	U	PERICÓ REGISTRABLE, PER A SERVEIS, DE 40X40X60 CM. INTERIOR, SOBRE LLIT DE FORMIGÓ H-150 DE 15 CM. DE GRUIX, AMB PARET DE MAÓ, ARREBOSSADA I LLISCADA INTERIORMENT. S'INCLOU MOVIMENT DE TERRES, BASTIMENT I TAPA DE FOSA DUCTIL C250 AMB INSCRIPCIÓ E.P O ENLLUMENAT PÚBLIC.	**170,17 €**
	B060U200		Formigó d'ús no estructural de resistència a compressió15 N/mm2, consistència seca, plàstica, tova o fluïda i grandària màxima del granulat 20 mm, HNE-15/S,P,B/20	6,93 €

Este documento ha sido firmado por Carlos Fernandez Alonso a las 14:25 del día 15/02/2023y por Rosa Maria Torra Reventós a las 11:45 del día 16/02/2023. Mediante el código de verificación segura 0V721N4N652E10051AAF puede comprobar la validez de la firma electrónica de los documentos firmados en la dirección web que le proporciona la entidad emisora de este documento.

QUADRE DE PREUS NÚMERO 2

NÚMERO	CODI	UA	DESCRIPCIÓ	PREU
	B0F1D2A1		Maó calat R-20, de 290x140x100 mm, per a revestir, categoria I, HD, segons la norma UNE-EN 771-1	11,27 €
	BDKZH9C0		Bastiment quadrat i tapa quadrada de fosa dúctil per a pericó de serveis, recolzada, pas lliure de 400x400 mm i classe C250 segons norma UNE-EN 124	51,02 €
			Altres conceptes	100,95 €
P- 57	FHM3U091	U	BÀCUL TRONCOCONIC 7.00 M. D'ALÇADA CON MODEL APM-IGR 8-76-76 TIPUS HGH O EQUIVALENT, DE XAPA D'ACER GALVANITZAT DE 4 MM DE GRUIX I SORTINT 3.50 M. DIAMETRE EN PUNTA 76 MM I INCLINACIÓ DEL BRAÇ 35º I DES DE LA PLACA 5º. S'INCLOU EXCAVACIÓ, DAU DE FORMIGÓ HM-20 DE 80X80X100 CM, PLACA DE PRESA DE TERRA, CAIXA DE PROTECCIÓ, CABLE DE CONNEXIÓ DE 2X2,5 MM2, INSTAL.LACIÓ I MUNTATGE COMPLERT, INCLÒS EL DE LA LLUMENERA I NUMERACIÓ.	**2.158,03 €**
	B060UH20		FORMIGÓ HM-20/F,B,P,S/20/IIa, DE CONSISTÈNCIA FLUÏDA, TOVA, PLÀSTICA O SECA	48,50 €
	BGM3U091		BÀCUL DE 7 M., D'ALÇÀRIA, AMB UN BRAÇ DE 3,50 M., DE XAPA D'ACER GALVANITZAT DE 4 MM. DE GRUIX.	1.800,00 €
	BH3XUT09		CAIXA DE PROTECCIÓ, CONDUCTOR DE COURE DE 2X2,5 MM2, FUSSIBLES, CARTUTXOS, TERMINALS I PLACA DE PRESA DE TERRA, PER A COLUMNA DE 9 A 10 M AMB 1 BRAÇ.	32,15 €
			Altres conceptes	277,38 €
P- 58	FHNLUL12	U	LLUM LED HERMÈTICA D'ALEACIÓ D'ALUMINI DE COLOR A DEFINIR PER LA DF. TIPUS LUNA DE ROURA O EQUIVALENT, D'UNA POTENCIA COMPRESA ENTRE 50 I 104 W, AMB NÚM.LEDS: 34, VIDRE I ÒPTICA SEGONS CÀLCULS LUMÍNICS, AMB PROTECTOR DE VIDRE REFORÇAT I SELLAT, INCLOS MÒDUL PROTECTOR DE SOBRETENSIÓ I MODUL DE TELEGESTIÓ. TOTALMENT INSTAL·LADA.	**742,65 €**
	BHNLUL12		LLUM LED HERMÈTICA D'ALEACIÓ D'ALUMINI DE COLOR A DEFINIR PER LA DF. TIPUS LUNA (SIDE, TOP, PROJECTOR, POST SIDE) DE ROURA O EQUIVALENT, D'UNA POTENCIA DE 104 W I 34 LED´S. INCLOS MÒDUL PROTECTOR DE SOBRETENSIÓ I MODUL DE TELEGESTIÓ	638,00 €
			Altres conceptes	104,65 €
P- 59	FJ10U050	M	OBERTURA I REBLIMENT DE RASES PER A CONDUCTES DE LA INSTAL.LACIÓ DE REG DE 80 CM. DE FONDÀRIA I 20 CM. D'AMPLÀRIA	**6,59 €**
			Altres conceptes	6,59 €
P- 60	FJ11U68C	U	PERICÓ REGISTRABLE, PER A SERVEIS, DE 60X60X80 CM. INTERIOR, SOBRE LLIT DE FORMIGÓ H-150 DE 15 CM. DE GRUIX, AMB PARET DE MAÓ, ARREBOSSADA I LLISCADA INTERIORMENT. S'INCLOU MOVIMENT DE TERRES, BASTIMENT I TAPA DE FOSA DUCTIL C250, AMB LA INSCRIPCIÓ PARCS I JARDINS.	**232,55 €**
			Sense descomposició	232,55 €
P- 61	FJ22U530	M	TUB DE POLIETILÈ ALIMENTARI DE BAIXA DENSITAT, DE 25 MM DE DIÀMETRE NOMINAL EXTERIOR, DE 6,3 BAR DE PRESSIÓ NOMINAL, CONNECTAT A PRESSIÓ, AMB GRAU DE DIFICULTAT MITJÀ I PER A COL.LOCAR SOTERRAT	**3,63 €**
	BJ22U530		TUB DE POLIETILÈ ALIMENTARI DE BAIXA DENSITAT, DE 25 MM DE DIÀMETRE NOMINAL EXTERIOR, DE 6,3 BAR DE PRESSIÓ NOMINAL	0,36 €
	BJ2YU502		PART PROPORCIONAL D'ELEMENTS DE MUNTATGE PER A TUB DE POLIETILÈ DE DENSITAT BAIXA, DE 25 MM DE DIÀMETRE NOMINAL EXTERIOR, CONNECTAT A PRESSIÓ	0,17 €
	BJ2ZU502		ACCESSORI PER A TUB DE POLIETILÈ DE DENSITAT BAIXA, DE 25 MM DE DIÀMETRE NOMINAL EXTERIOR, PER A CONNECTAR A PRESSIÓ	0,41 €
			Altres conceptes	2,69 €

QUADRE DE PREUS NÚMERO 2

NÚMERO	CODI	UA	DESCRIPCIÓ	PREU
P- 62	FJ24PC01	M	TUB CORBABLE CORRUGAT DE POLIETILÈ, DE DOBLE CAPA, LLISA LA INTERIOR I CORRUGADA L'EXTERIOR, DE 160 MM DE DIÀMETRE NOMINAL, AÏLLANT I NO PROPAGADOR DE LA FLAMA, RESISTÈNCIA A L'IMPACTE DE 40 J,RESISTÈNCIA A COMPRESSIÓ DE 450 N, PER A CANALITZACIONS SOTERRADES.	**7,67 €**
	B0312200		SORRA DE PEDRERA DE PEDRA GRANÍTICA, RENTADA	1,51 €
	BG22U160		Tub corbable corrugat de polietilè, de doble capa, llisa la interior i corrugada l'exterior, de 160 mm de diàmetre nominal, aïllant i no propagador de la flama, resistència a l'impacte de 40 J, resistència a compressió de 450 N, per a canalitzacions soterrades	4,45 €
			Altres conceptes	1,71 €
P- 63	FJ24U110	M	TUB FLEXIBLE CORRUGAT DE POLIETILÈ, DE 110 MM DE DIÀMETRE EXTERIOR, DE DOBLE CAPA, MUNTAT COM A CANALITZACIÓ SOTERRADA PER A PROTECCIÓ DE XARXA DE REG I ENVOLTAT DE SORRA.	**4,96 €**
	B0312200		SORRA DE PEDRERA DE PEDRA GRANÍTICA, RENTADA	1,51 €
	BG22TK10		TUB CORRUGAT DE POLIETILÈ, DE DOBLE CAPA, LLISA LA INTERIOR I CORRUGADA L'EXTERIROR, DE 110 MM DE DIÀMETRE EXTERIOR, AÏLLANT I NO PROPAGADOR DE LA FLAMA, RESISTÈNCIA A L'IMPACTE DE 28 J, RESISTÈNCIA A COMPRESSIÓ DE 450 N, PER CANALITZACIONS SOTERRADES	2,40 €
			Altres conceptes	1,05 €
P- 64	FJ24U125	M	TUB FLEXIBLE CORRUGAT DE POLIETILÈ, DE 125 MM DE DIÀMETRE EXTERIOR, DE DOBLE CAPA, MUNTAT COM A CANALITZACIÓ SOTERRADA PER A PROTECCIÓ DE XARXA DE REG I ENVOLTAT DE SORRA.	**5,86 €**
	B0312200		SORRA DE PEDRERA DE PEDRA GRANÍTICA, RENTADA	1,51 €
	BG22UM20		TUB FLEXIBLE CORRUGAT DE POLIETILÈ, DE DOBLE CAPA, LLISA LA INTERIOR I CORRUGADA L'EXTERIROR, DE 125 MM DE DIÀMETRE EXTERIOR, AÏLLANT I NO PROPAGADOR DE LA FLAMA, RESISTÈNCIA A L'IMPACTE DE 15 J, RESISTÈNCIA A COMPRESSIÓ DE 450 N, PER CANALITZACIONS SOTERRADES	3,25 €
			Altres conceptes	1,10 €
P- 65	FJ33U030	M	TUBERIA TECH-LINE FORMAT PER TUB DE POLIETILÈ DE BAIXA DENSITAT, DE COLOR MARRÓ, D 17X14,6 MM. I PRESSIÓ MÀXIMA DE TREBALL DE 4 BAR I RESISTENT A LA RADIACIÓ U.V. AMB GOTERS TERMOSOLDATS EN LA PARET INTERIOR DE 2,3 L/H CADA 30 CM. I AMB MEMBRANA DE COMPENSACIÓ DE EPDM PER COL.LOCAR SOTERRAT I PART PROPORCIONAL D'ACCESSORIS.	**2,57 €**
	BJ22U220		TUB DE POLIETILÈ DE BAIXA DENSITAT DE COLOR MARRÓ D.17X14,6 MM I PRESSIÓ MÀXIMA DE TREBALL DE 4 BAR I RESISTENT A LA RADICACIÓ U.V., AMB DEGOTERS TERMOSOLDATS EN LA PARET INTERIOR DE 2,3 L/H CADA 30 CM. I MEMBRANA D	1,10 €
	BJ2YU302		PART PROPORCIONAL D'ELEMENTS DE MUNTATGE PER A TUB DE POLIETILÈ DE DENSITAT BAIXA, DE 16 MM DE DIÀMETRE NOMINAL EXTERIOR, CONNECTAT A PRESSIÓ	0,10 €
	BJ2ZU302		ACCESSORI PER A TUB DE POLIETILÈ DE DENSITAT BAIXA, DE 16 MM DE DIÀMETRE NOMINAL EXTERIOR, PER A CONNECTAR A PRESSIÓ	0,18 €
			Altres conceptes	1,19 €
P- 66	FJ34U004	U	DEGOTERS FORMAT AMB TUBERIA TECH-LINE DE TUB DE POLIETILÈ DE BAIXA DENSITAT DE COLOR MARRÓ , D 17X14,6 MM. I PRESSIÓ MÀXIMA DE TREBALL DE 4 ATM. I RESISTENT A LA RADIACIÓ U.V. FORMAT PER UN ANELL TANCAT DE 2 M DE PERÍMETRE AMB GOTERS TERMOSOLDATS EN LA PARET INTERIOR DE 2,3 L/H CADA 30 CM. I AMB MEMBRANA DE COMPENSACIÓ EPDM PER COL.LOCAR SOTERRAT I PART PROPORCIONAL D'ACCESSORIS.	**3,98 €**
	BJ22U220		TUB DE POLIETILÈ DE BAIXA DENSITAT DE COLOR MARRÓ D.17X14,6 MM I PRESSIÓ MÀXIMA DE TREBALL DE 4 BAR I RESISTENT A LA RADICACIÓ U.V., AMB DEGOTERS TERMOSOLDATS EN LA PARET INTERIOR DE 2,3 L/H CADA 30 CM. I MEMBRANA D	2,20 €

Este documento ha sido firmado por Carlos Fernandez Alonso a las 14:25 del día 15/02/2023y por Rosa María Torra Reventós a las 11:45 del día 16/02/2023. Mediante el código de verificación segura 0V721N4N652E10051AAF puede comprobar la validez de la firma electrónica de los documentos firmados en la dirección web que le proporciona la entidad emisora de este documento.

QUADRE DE PREUS NÚMERO 2

NÚMERO	CODI	UA	DESCRIPCIÓ	PREU
	BJ2YU004		PART PROPORCIONAL D'ELEMENTS DE MUNTATGE PER A GOTER AUTOCOMPENSAT DE 24 L/H, DE 20 MM DE DIÀMETRE NOMINAL EXTERIOR, CONNECTAT A PRESSIÓ	0,14 €
	BJ2ZU302		ACCESSORI PER A TUB DE POLIETILÈ DE DENSITAT BAIXA, DE 16 MM DE DIÀMETRE NOMINAL EXTERIOR, PER A CONNECTAR A PRESSIÓ	0,37 €
			Altres conceptes	1,27 €
P- 67	FJ41U500	U	VÀLVULA D'ESFERA D.1', PER A TALL INDIVIDUAL I ZONA DE REG.	**44,05 €**
	BJ41U550		VÀLVULA D'ESFERA MANUAL D'1' DE DIÀMETRE NOMINAL, DE 16 BAR DE PN I PART PROPORCIONAL D'ACCESSORIS	23,28 €
			Altres conceptes	20,77 €
P- 68	FJ41U700	U	VÀLVULA D'ESFERA D.1 1/2 ' PER A TALL GENERAL I ZONA DE REG.	**58,24 €**
	BJ41U750		VÀLVULA D'ESFERA MANUAL D'1'1/2 DE DIÀMETRE NOMINAL, DE 16 BAR DE PN I PART PROPORCIONAL D'ACCESSORIS	39,04 €
			Altres conceptes	19,20 €
P- 69	FJ43U500	U	REGULADOR DE PRESSIÓ D'1', AMB FILTRE INCORPORAT.	**66,44 €**
	BJ43U500		REGULADOR DE PRESSIÓ D'1' DE DIAMETRE, DE PLÀSTIC	31,36 €
			Altres conceptes	35,08 €
P- 70	FJ43U600	U	REGULADOR DE PRESSIÓ D'1.1/2", AMB FILTRE INCORPORAT.	**84,45 €**
	BJ43U501		REGULADOR DE PRESSIÓ D'1.1/2' DE DIAMETRE, DE PLÀSTIC	53,05 €
			Altres conceptes	31,40 €
P- 71	FJ44U600	U	ELECTROVÀLVULA PER A REG, AMB COS DE PVC I POLIPROPILÉ, AMB SOLENOIDE 24V. C.A., OBERTURA ELÈCTRICA I MANUAL AMB REGULADOR DE CABAL, CONNEXIÓ D'1.1/2'. PART PROPORCIONAL D'ACCESORIS. MESURADA LA UNITAT EN FUNCIONAMENT	**100,40 €**
	BJ44U501		ELECTROVÀLVULA TIPUS SOLENOIDE D'1. 1/2' FABRICADA DE PVC. OBERTURA MANUAL I ATUOMÀTICA, AMB REGULADOR DE CABAL.	63,92 €
			Altres conceptes	36,48 €
P- 72	FJ47U112	UT	SUBMINISTRE I COL.LOCACIÓ DE FILTRE DE MALLA DE 1 1/2´´ o 2´´.	**46,46 €**
	BJ47U112		FILTRE DE MALLA DE 1 1/2´´	31,99 €
			Altres conceptes	14,47 €
P- 73	FQ13UAR4	ML	GRAÓ - VORADA DE FORMIGÓ PREFABRICAT, TIPUS MODEL CRb D'ARUMÍ, O SIMILAR, EN TRAMS RECTES O CORBATS, FORMAT PER PEÇA DE GRAÓ D'APROXIMADAMENT 50cm D'AMPLADA SUPERIOR i 40cm D'AMPLADA A LA BASE, 30cm D'ALÇADA, i LONGITUD DE 100cm EN TRAMS RECTES, i DE 50cm EN TRAMS CORBATS. S'INCLOU EL MOVIMENT DE TERRES NECESSARI, LA COL·LOCACIÓ SOBRE BASE DE FORMIGÓ HM-20 DE 20 CM, i EL TALL DE PECES PER AJUST o LA FORMACIÓ DE FORATS PEL DRENATGE, PEL PAS D'AIGUA.	**64,77 €**
	B060UH20		FORMIGÓ HM-20/F,B,P,S/20/IIa, DE CONSISTÈNCIA FLUÏDA, TOVA, PLÀSTICA O SECA	10,39 €
	BQ13UAR4		GRAÓ - VORADA TIPUS MODEL CRb D'ARUMÍ, O SIMILAR, EN TRAMS RECTES O CORBATS, FORMAT PER PEÇA DE GRAÓ D'APROXIMADAMENT 50cm D'AMPLADA SUPERIOR i 40cm D'AMPLADA A LA BASE, 30cm D'ALÇADA, i LONGITUD DE 100cm EN TRAMS RECTES, i DE 50cm EN TRAMS CORBATS	31,22 €
			Altres conceptes	23,16 €
P- 74	FQ41UPAC	U	PILONA D'ACER CORTEN MODEL ESTANY GENTO, DE LA CASA DISSENY BARRACA O SIMILAR DE 10 CM. DE DIAMETRE, AMB UN GRUIX DE 3 MM. I 1,20 M. D'ALÇADA, EMPOTRADA 30 CM. AMB UN DAU DE FORMIGÓ H-150 DE 30X30X30 CM.	**143,67 €**
	B060U200		Formigó d'ús no estructural de resistència a compressió15 N/mm2, consistència seca, plàstica, tova o fluïda i grandària màxima del granulat 20 mm, HNE-15/S,P,B/20	2,08 €

QUADRE DE PREUS NÚMERO 2

NÚMERO	CODI	UA	DESCRIPCIÓ	PREU
			Altres conceptes	141,59 €
P- 75	FQ42UMC01	U	SUBMINISTRAMENT i COL.LOCACIÓ DE CARTELL INFORMATIU TIPUS MONOLIT, FORMAT PER PANELL DE XAPA D'ACER CORTEN DE 10mm DE GRUIX, DE MIDES SOBRE RASANT DEL TERRENY D'APROX. 36cm D'AMPLADA PER UNS 106cm D'ALÇADA, REFORÇAT A LES ARESTES LATERALS AMB 2 PERFILS D'ACER CORTEN ANGULARS, UN A CADA CARA i A DIFERENT COSTAT, D'APROX. 80x40x10, FINS A UNA ALÇADA D'APROX. 65cm, AMB LÀMINA IMPRESA AMB DISSENY A DETERMINIAR, SOBRE PALAFÓ DE VINIL, CENTRAT A LA PART SUPERIOR, A UNA O A LES DUES CARES (SEGONS POSICIÓ DEL CARTELL), DE FORMAT APROX. A3, EXECUTAT SEGONS DETALL. S'INCLOU EL MOVIMENT DE TERRES, LA FIXACIÓ AMB DAU DE FORMIGÓ D'APROX. 80x40x40cm, ENCASTANT LA XAPA i ELS ANGULARS D'ACER CORTEN SOTA LA RASANT DEL PAVIMENT APROX. UNS 40cm.	**1.051,38 €**
	B060U200		Formigó d'ús no estructural de resistència a compressió15 N/mm2, consistència seca, plàstica, tova o fluïda i grandària màxima del granulat 20 mm, HNE-15/S,P,B/20	9,01 €
	BQ42UMC01		CARTELL INFORMATIU TIPUS MONOLIT DE XAPA D'ACER CORTEN DE 10mm DE GRUIX, DE 36x146cm, AMB 2 PERFILS D'ACER CORTEN ANGULARS, UN A CADA CARA i A DIFERENT COSTAT, DE 80x40x10, i DE 1.05m, AMB LÀMINA IMPRESA DE DISSENY A DETERMINIAR, SOBRE PALAFÓ DE VINIL, CENTRAT A LA PART SUPERIOR, A UNA O A LES DUES CARES (SEGONS POSICIÓ DEL CARTELL), DE FORMAT APROX. A3	969,20 €
			Altres conceptes	73,17 €
P- 76	FQ42UMC02	U	SUBMINISTRAMENT i COL.LOCACIÓ DE CARTELL INFORMATIU TIPUS MONOLIT, FORMAT PER PANELL DE XAPA D'ACER CORTEN DE 10mm DE GRUIX, DE MIDES SOBRE RASANT DEL TERRENY D'APROX. 48cm D'AMPLADA PER UNS 141cm D'ALÇADA, REFORÇAT A LES ARESTES LATERALS AMB 2 PERFILS D'ACER CORTEN ANGULARS, UN A CADA CARA i A DIFERENT COSTAT, D'APROX. 80x40x10, FINS A UNA ALÇADA D'APROX. 85cm, AMB LÀMINA IMPRESA AMB DISSENY A DETERMINIAR, SOBRE PALAFÓ DE VINIL, CENTRAT A LA PART SUPERIOR, A UNA O A LES DUES CARES (SEGONS POSICIÓ DEL CARTELL), DE FORMAT APROX. A2, EXECUTAT SEGONS DETALL. S'INCLOU EL MOVIMENT DE TERRES, LA FIXACIÓ AMB DAU DE FORMIGÓ D'APROX. 100x40x40cm, ENCASTANT LA XAPA i ELS ANGULARS D'ACER CORTEN SOTA LA RASANT DEL PAVIMENT APROX. UNS 40cm.	**1.549,68 €**
	B060U200		Formigó d'ús no estructural de resistència a compressió15 N/mm2, consistència seca, plàstica, tova o fluïda i grandària màxima del granulat 20 mm, HNE-15/S,P,B/20	11,08 €
	BQ42UMC02		CARTELL INFORMATIU TIPUS MONOLIT DE XAPA D'ACER CORTEN DE 10mm DE GRUIX, DE 48x181cm, AMB 2 PERFILS D'ACER CORTEN ANGULARS, UN A CADA CARA i A DIFERENT COSTAT, DE 80x40x10, i DE 1.25m, AMB LÀMINA IMPRESA DE DISSENY A DETERMINIAR, SOBRE PALAFÓ DE VINIL, CENTRAT A LA PART SUPERIOR, A UNA O A LES DUES CARES (SEGONS POSICIÓ DEL CARTELL), DE FORMAT APROX. A2	1.433,00 €
			Altres conceptes	105,60 €

Este documento ha sido firmado por Carlos Fernandez Alonso a las 14:25 del día 15/02/2023y por Rosa Maria Torra Reventós a las 11:45 del día 16/02/2023. Mediante el código de verificación segura 0V721N4N652E10051AAF puede comprobar la validez de la firma electrónica de los documentos firmados en la dirección web que le proporciona la entidad emisora de este documento.

QUADRE DE PREUS NÚMERO 2

NÚMERO	CODI	UA	DESCRIPCIÓ	PREU
P- 77	FQ42UMC03	U	SUBMINISTRAMENT i COL.LOCACIÓ DE CARTELL INFORMATIU TIPUS MONOLIT, FORMAT PER PANELL DE XAPA D'ACER CORTEN DE 10mm DE GRUIX, DE MIDES SOBRE RASANT DEL TERRENY D'APROX. 66cm D'AMPLADA PER UNS 190cm D'ALÇADA, REFORÇAT A LES ARESTES LATERALS AMB 2 PERFILS D'ACER CORTEN ANGULARS, UN A CADA CARA i A DIFERENT COSTAT, D'APROX. 80x40x10, FINS A UNA ALÇADA D'APROX. 110cm, AMB LÀMINA IMPRESA AMB DISSENY A DETERMINIAR, SOBRE PALAFÓ DE VINIL, CENTRAT A LA PART SUPERIOR, A UNA O A LES DUES CARES (SEGONS POSICIÓ DEL CARTELL), DE FORMAT APROX. A1, EXECUTAT SEGONS DETALL. S'INCLOU EL MOVIMENT DE TERRES, LA FIXACIÓ AMB DAU DE FORMIGÓ D'APROX. 120x40x40cm, ENCASTANT LA XAPA i ELS ANGULARS D'ACER CORTEN SOTA LA RASANT DEL PAVIMENT APROX. UNS 40cm.	**2.144,38 €**
	B060U200		Formigó d'ús no estructural de resistència a compressió15 N/mm2, consistència seca, plàstica, tova o fluïda i grandària màxima del granulat 20 mm, HNE-15/S,P,B/20	13,86 €
	BQ42UMC03		CARTELL INFORMATIU TIPUS MONOLIT DE XAPA D'ACER CORTEN DE 10mm DE GRUIX, DE 66x230cm, AMB 2 PERFILS D'ACER CORTEN ANGULARS, UN A CADA CARA i A DIFERENT COSTAT, DE 80x40x10, i DE 1.55m, AMB LÀMINA IMPRESA DE DISSENY A DETERMINIAR, SOBRE PALAFÓ DE VINIL, CENTRAT A LA PART SUPERIOR, A UNA O A LES DUES CARES (SEGONS POSICIÓ DEL CARTELL), DE FORMAT APROX. A1	1.988,00 €
			Altres conceptes	142,52 €
P- 78	FQA2UMA7	U	SUBMINISTRAMENT I INSTAL.LACIÓ DE QUIOSC MODEL HABANA D'URBADIS-MICROARQUITECTURA O EQUIVALENT, REF. 62.25.33.BDA , MÒDUL DE BAR AMB TRES CARES D'ATENCIÓ, OFFICE, LAVABO ADAPTAT SEGONS CODI ACCESSIBILITAT DE LA GENERALITAT DE CATALUNYA TOTALMENT EQUIPAT, I MAGATZEM EXTERN; DIMENSIONS DEL QUIOSC 6,2 X 2,5 X 2,6 METRES. ESTRUCTURA EN ACER GALVANITZAT EN CALENT PER IMMERSIÓ SEGONS NORMA UNE 37-508, UPNS100 QUALITAT S235JR, REVESTIMENT EXTERIOR EN HPL DE 10MM I REVESTIMENT INTERIOR EN HPL 4MM. COLORS A DEFINIR PER DF.S'INCLOU EL MOVIMENT DE TERRES, LA LLOSA DE FONAMENTACIÓ DE FORMIGÓ ARMAT D'APROX. 8.5x3x0.25m, ELS FONAMENTS DELS SUPORTS DE LA PÈRGOLA, I EL MUNTATGE DEL CONJUNT. SUBMINISTRAMENT I INSTAL.LACIÓ DE PÈRGOLA MODEL HABANA D'URBADIS-MICROARQUITECTURA O EQUIVALENT, REF. PER2, PÈRGOLA DE TRES MÒDULS, MIDES 5 X 5 X 3,5 METRES; ESTRUCTURA EN ACER GALVANITZAT EN CALENT PER IMMERSIÓ SEGONS NORMA UNE 37-508, IPNS140 QUALITAT S235JR, UMBRACLE AMB GRAELLES DE FUSTA DE PI DE FLANDES AMB LLISTONS 45 X45 AMB TRACTAMENT AUTOCLAU (BUIT-PRESSIÓ-BUIT SEGONS NORMA UNE 21-152-86) HIDRÒFUG I FUNGICIDA QUE COBREIX RISCOS DE NIVELLS 1,2,3,4 (SEGONS NORMA EN335-2). AMB CERTIFICAT D'ORIGEN PEFC. S'INCLOU EL MOVIMENT DE TERRES, LA LLOSA DE FONAMENTACIÓ DE FORMIGÓ ARMAT D'APROX. 8.5x3x0.25m, ELS FONAMENTS DELS SUPORTS DE LA PÈRGOLA, I EL MUNTATGE DEL CONJUNT.	**85.224,54 €**
	B060UH25		FORMIGÓ HA-25/F,B,P,S/20/IIa, DE CONSISTÈNCIA FLUÏDA, TOVA, PLÀSTICA O SECA	694,49 €
	B0B2A000		ACER CORRUGAT B500SD DE LIMIT ELÀSTIC = 500 N/MM2 EN BARRES, INCLOS P.P. FILFERRO RECUIT DE 1,3 MM DE D	498,00 €
	BQ2AUM01		QUIOSC PREFABRICAT MULTIÚS, D'APROX. 7,50x2.50m (SUPERFÍCIE APROX. 18.75m2), D'ALÇADA INTERIOR APROX. 2.70m, AMB PORTONS D'ATENCIÓ AL CLIENT, OFFICE I LAVABO ADAPTAT, MODEL HABANA, REF. 75.25.23 BD, DE MICROARQUITECTURA	63.131,00 €
	BQ2AUM02		PÈRGOLA AMB SUPORTS D'ACER I TANCAMENT DE FUSTA, MODEL HABANA, REF. PER3, DE MICROARQUITECTURA	15.417,00 €
			Altres conceptes	5.484,05 €

ÀREA DE COHESIÓ TERRITORIAL, DESENVOLUPAMENT URBÀ, SEGURETAT I CIVISME
SERVEI D´OBRES PUBLIQUES
PROJECTE D´OBRES D´URBANITZACIÓ DEL PARC DE LES AIGÜES FASE 5: JOCS D´AIGUA

QUADRE DE PREUS NÚMERO 2

NÚMERO	CODI	UA	DESCRIPCIÓ	PREU
P- 79	FR11UARA	U	ARRENCADA D'ARBRES AMB MITJANS MECÀNICS I/O MANUALS. S'INCLOU LA RETIRADA DE LA SOCA, EL REBLIMENT DEL SOT, LA CÀRREGA I EL TRANSPORT A L'ABOCADOR.	**108,06 €**
			Altres conceptes	108,06 €
P- 80	FR2B1101	M2	ANIVELLAMENT I REPASSADA DEL TERRENY PER A OBTENIR EL PERFIL D'ACABAT, AMB MITJANS MANUALS, PER A UN PENDENT INFERIOR AL 25 %	**1,96 €**
			Altres conceptes	1,96 €
P- 81	FR2B1119	M2	SERVEI DE LLAURADA DE LES SUPERFÍCIES DE TERRA ABANS DE REBRE LA TERRA ADEQUADA I EL COMPOST, PER EL SEU ESPONJAMENT MITJANÇANT TRACTOR 75CV AMB ESTRIPADORA, EN UNA PROFUNDITAT D'APROX. 80cm	**0,93 €**
			Altres conceptes	0,93 €
P- 82	FR3PUECO	M3	CARREGA I ESTESA DE LA MESCLA DE TERRA ADEQUADA I COMPOST FETA A OBRA EN PARTERRES I ESPAIS DE SEMBRA	**5,16 €**
			Altres conceptes	5,16 €
P- 83	FR3PUGRS	M3	PAVIMENT DE GRANIT D'ORTOSA (GRESA) EN RANULOMETRIA DE 6 A 12 MM, AMB ESTESA I L'ANIVELLAT I LA COL.LOCACIÓ DE TAPES.	**63,84 €**
	B0111000		AIGUA	0,10 €
	BR3PU002		TERRA FRANCO SORRENCA	21,68 €
	BR3PUGRS		GRANIT D'ORTOSA (GRESA) EN RANULOMETRIA DE 6 A 12 MM	20,00 €
			Altres conceptes	22,06 €
P- 84	FR45UQXG	U	ALZINA (QUERCUS ILEX), DE 16 A 18 CM DE PERÍMETRE, EN CONTENIDOR I LA COPA BEN FORMADA. S'INCLOU GARANTIA D'UN ANY	**184,92 €**
	BR45UQXG		ALZINA (QUERCUS ILEX) DE 16 A 18 CM DE PERÍMETRE EN CONTENIDOR.	174,45 €
			Altres conceptes	10,47 €
P- 85	FR45UQXI	U	ALZINA (QUERCUS ILEX), DE 20 A 25 CM DE PERÍMETRE, EN CONTENIDOR I LA COPA BEN FORMADA. S'INCLOU GARANTIA D'UN ANY	**259,50 €**
	BR45UQXI		ALZINA (QUERCUS ILEX) DE 20 A 25 CM DE PERÍMETRE EN CONTENIDOR.	244,81 €
			Altres conceptes	14,69 €
P- 86	FR47UPT1	U	POPULUS TREMULA, DE 18 A 20 CM DE PERÍMETRE, AMB L'ARREL NUA I LA COPA BEN FORMADA. S'INCLOU GARANTIA D'UN ANY	**52,47 €**
	BR47UPT1		POPULUS TREMULA, DE 18 A 20 CM DE PERÍMETRE, AMB L'ARREL NUA I LA COPA BEN FORMADA	49,50 €
			Altres conceptes	2,97 €
P- 87	FR47UPT2	U	POPULUS TREMULA, DE 20 A 25 CM DE PERÍMETRE, AMB L'ARREL NUA I LA COPA BEN FORMADA. S'INCLOU GARANTIA D'UN ANY	**83,95 €**
	BR47UPT2		POPULUS TREMULA, DE 20 A 25 CM DE PERÍMETRE, AMB L'ARREL NUA I LA COPA BEN FORMADA.	79,20 €
			Altres conceptes	4,75 €
P- 88	FR47UPWB	U	PRUNERA MAHALEB (PRUNUS MAHALEB), DE 18 A 20 CM DE PERÍMETRE, AMB CONTENIDOR I LA COPA BEN FORMADA. S'INCLOU GARANTIA D'UN ANY.	**488,54 €**
	BR47UPWB		PRUNERA MAHALEB (PRUNUS MAHALEB), DE 18 A 20 CM DE PERÍMETRE, AMB CONTENIDOR I LA COPA BEN FORMADA.	423,50 €
			Altres conceptes	65,04 €

Este documento ha sido firmado por Carlos Fernandez Alonso a las 14:25 del día 15/02/2023y por Rosa Maria Torra Reventós a las 11:45 del día 16/02/2023. Mediante el código de verificación segura 0V721N4N652E10051AAF puede comprobar la validez de la firma electrónica de los documentos firmados en la dirección web que le proporciona la entidad emisora de este documento.

QUADRE DE PREUS NÚMERO 2

NÚMERO	CODI	UA	DESCRIPCIÓ	PREU
P- 89	FR4AUCC2	U	COMBINAT DE CISTUS FORMADA PER CISTUS CRETICUS, CISTUS ALBIDUS, CISTUS X PUPUREUS (ALAN FRAD), CISTUS X SKANBERGII, CISTUS MONSPELIENSIS, CISTUS SALVIIFOLIUS I CISTUS X FLORENTINUS EN CONT DE 2L, AMB UNA DENSITAT DE PLANTACIÓ DETALLAT A PROJECTE. S'INCLOU GARANTIA D'UN ANY.	**3,61 €**
	BR4RUCC2		COMBINAT DE CISTUS FORMADA PER CISTUS CRETICUS, CISTUS ALBIDUS, CISTUS X PUPUREUS (ALAN FRAD), CISTUS X SKANBERGII, CISTUS MONSPELIENSIS, CISTUS SALVIIFOLIUS I CISTUS X FLORENTINUS EN CONT DE 2L	3,41 €
			Altres conceptes	0,20 €
P- 90	FR4AUCCD	U	DASYLIRION LONGISSIUM, EN CONTENIDOR, C-3L. S'INCLOU GARANTIA D'UN ANY.	**3,45 €**
	BR4RUERD		DASYLIRION LONGISSIUM, AMB CONTENIDOR, C-3L.	3,25 €
			Altres conceptes	0,20 €
P- 91	FR4AUEC2	U	EUPHORBIA SPINOSA. WULFENII, EN CONTENIDOR, C-3L. S'INCLOU GARANTIA D'UN ANY.	**4,26 €**
	BR4RUEC2		EUPHORBIA SPINOSA, AMB CONTENIDOR, C-3L.	4,02 €
			Altres conceptes	0,24 €
P- 92	FR4AUECA	U	ANTHYLLIS CITYSOIDES, EN CONTENIDOR, C-3L. S'INCLOU GARANTIA D'UN ANY.	**3,45 €**
	BR4RUERA		ANTHYLLIS CITYSOIDES, AMB CONTENIDOR, C-3L.	3,25 €
			Altres conceptes	0,20 €
P- 93	FR4AUECE	U	HELLEBORUS FOETIDUS, EN CONTENIDOR, C-3L. S'INCLOU GARANTIA D'UN ANY.	**3,45 €**
	BR4RUERH		HELLEBORUS FOETIDUS, AMB CONTENIDOR, C-3L.	3,25 €
			Altres conceptes	0,20 €
P- 94	FR4AUECI	U	IRIS URQUICULARIS, EN CONTENIDOR, C-3L. S'INCLOU GARANTIA D'UN ANY.	**3,45 €**
	BR4RUERI		IRIS URQUICULARIS, AMB CONTENIDOR, C-3L.	3,25 €
			Altres conceptes	0,20 €
P- 95	FR4AUECN	U	NASELLA TERVISSIMA, EN CONTENIDOR, C-3L. S'INCLOU GARANTIA D'UN ANY.	**3,45 €**
	BR4RUERN		NASELLA TERVISSIMA, AMB CONTENIDOR, C-3L.	3,25 €
			Altres conceptes	0,20 €
P- 96	FR4AUER3	U	EUPHORBIA RIGIDA, EN CONTENIDOR, C-3L. S'INCLOU GARANTIA D'UN ANY.	**3,45 €**
	BR4RUER3		EUPHORBIA RIGIDA, AMB CONTENIDOR, C-3L.	3,25 €
			Altres conceptes	0,20 €
P- 97	FR4AUERC	U	CAPPARIS ESPINOSA, EN CONTENIDOR, C-3L. S'INCLOU GARANTIA D'UN ANY.	**3,45 €**
	BR4RUERC		CAPPARIS ESPINOSA, AMB CONTENIDOR, C-3L.	3,25 €
			Altres conceptes	0,20 €
P- 98	FR4FUQRC	U	SUB QUERCUS FAGINEA DE PERIMETRE 16-18 CM AMB QUALITAT VEGETAL SEGONS NTJ07D, INCLOU TRANSPORT FINS A OBRA I AMB PA DE TERRA LLIGAT AMB FILFERRO DEGRADABLE , SENSE COPS NI FERIDES, ESTRUCTURA DE COPA EQUILIBRADA I EN FORMA PIRAMIDAL I VESTIT DES DE LA BASE I GARANTIA D'UNA ANY.	**123,99 €**
	BR4TUQRC		QUERCUS FAGINEA DE PERIMETRE 16-18 CM AMB PA DE TERRA	107,45 €
			Altres conceptes	16,54 €

ÀREA DE COHESIÓ TERRITORIAL, DESENVOLUPAMENT URBÀ, SEGURETAT I CIVISME
SERVEI D´OBRES PUBLIQUES
PROJECTE D´OBRES D´URBANITZACIÓ DEL PARC DE LES AIGÜES FASE 5: JOCS D´AIGUA

QUADRE DE PREUS NÚMERO 2

NÚMERO	CODI	UA	DESCRIPCIÓ	PREU
P- 99	FR4FUQRZ	U	SUB ZIZIPHUS JUJUBA DE PERIMETRE 18-20 CM AMB QUALITAT VEGETAL SEGONS NTJ07D, INCLOU TRANSPORT FINS A OBRA I AMB PA DE TERRA LLIGAT AMB FILFERRO DEGRADABLE , SENSE COPS NI FERIDES, ESTRUCTURA DE COPA EQUILIBRADA I EN FORMA PIRAMIDAL I VESTIT DES DE LA BASE I GARANTIA D'UNA ANY.	**285,27 €**
	BR4TUQRZ		ZIZIPHUS JUJUBA DE PERIMETRE 18-20 CM AMB PA DE TERRA	259,60 €
			Altres conceptes	25,67 €
P- 100	FR61U00B	U	PLANTACIÓ D'ABRE AMB PA DE TERRA O CONTENIDOR, DE 18 A 35 CM DE PERÍMETRE. S'INCLOU EXCAVACIÓ MANUAL DE 1X1X1 M, AMB CÀRREGA I TRANSPORT DE TERRES A L'ABOCADOR, APORTACIÓ DE TERRA FRANCO SORRENCA ADOBADA.	**59,52 €**
	BR3PU004		TERRA FRANCO SORRENCA ADOBADA	10,81 €
			Altres conceptes	48,71 €
P- 101	FR6AU003	U	PLANTACIÓ ARBUSTIVA MIDA CONTENIDOR, C-3L.	**3,56 €**
			Altres conceptes	3,56 €
P- 102	FR72U082	M2	HIDROSEMBRA A PRESSIÓ AMB BARREJA DE LLAVORS: DACTILIS GLOMERATA 5%, ONOBRICHIS VICIIFOLIA 15%, FESTUCA ARUNDANACEA 15%, AGRPYRUM SP 10%, LOLIUM PERENNE 10%, MADICAGO SATIVA 10%, MADICAGO POLYMORPHA 5% I STIPA TENACISSIMA 30%. S'INCLOU ADOBS, PRODUCTES ESTABILITZADORS, COBERTURA VEGETAL ESPECIAL I COMPOST DE MICROORGANISMES LATENTS. INCLÓS LA PRÈVIA PROTECCIÓ DELS BANCS QUE DELIMITEN EL TALÚS	**3,61 €**
	BR4UU104		HIDROSEMBRA A PRESSIÓ AMB BARREJA DE LLAVORS: DACTILIS GLOMERATA 5%, ONOBRICHIS VICIIFOLIA 15%, FESTUCA ARUNDANACEA 15%, AGRPYRUM SP 10%, LOLIUM PERENNE 10%, MADICAGO SATIVA 10%, MADICAGO POLYMORPHA 5% I STIPA TENACISSIMA 30%.	1,65 €
			Altres conceptes	1,96 €
P- 103	FR81U002	M2	SUBMNISTRAMENT I INSTAL·LACIÓ DE MALLA ORGANICAS/SINTÈTIQUES PEL CONTROL DE L'EROSIÓ TIPUS C-350 COMPOSTA PER FIBRES DE COCO AMB REDUCCIÓ DE LA PERDUA DEL TERRENY PER SOTA DEL 12.7 MM, UNA RESISTENCIA AL TALL DE 153 N/M2 I SOPORT D'ESFORÇOS DE 576 N/M2 DE LA CASA EROSIONZERO O EQUIVALENT I FIXADA AMB GRAPES DE 6MM AMB PUNTA I DE 13X3 AMB PUNTA A UNA PAUTA MÍNIMA DE 3 UT/M2	**14,70 €**
	BR3PU016		GRAPA PER FIXA MALLA ANTIHERBES DE 6MM I DE 13X3 D'ACER GALVANITZAT I AMB PUNTA EN BOSSES DE 1000 UTS	0,84 €
	BR3PU0C3		MALLA ORGANICAS/SINTÈTIQUES PEL CONTROL DE L'EROSIÓ TIPUS C-350 COMPOSTA PER FIBRES DE COCO AMB REDUCCIÓ DE LA PERDUA DEL TERRENY PER SOTA DEL 12.7 MM, UNA RESISTENCIA AL TALL DE 153 N/M2 I SOPORT D'ESFORÇOS DE 576 N/M2 DE LA CASA EROSIONZERO O EQUIVALENT.	1,37 €
			Altres conceptes	12,49 €
P- 104	FRZ2U002	U	SUBMINISTRAMENT I INSTAL·LACIÓ DE DOS ASPRATGES DE RTI SEGONS NTJ 06R, DE SECCIÓ CIRCULAR , DE 8CM DE DIÀMETRE I 2M DE LLARGÀRIA, CLAVATS DE MANERA MANUAL AMB CLAVADOR D'ASPRATGES I POSTERIOR COL·LOCACIÓ DE TRAVESSER DE FUSTA PER UNIR ELS DOS ASPRES AMB CARGOLS I LLIGAM DE GOMA O CAUTXÚ DE ASPRE A COLL D'ARBRE (2UT)	**25,21 €**
	B0A3UZ00		PETIT MATERIAL DE SUBJECCIÓ (CARGOLS, VISOS, TACS...)	1,15 €
	B0D31000		Llata de fusta de pi	1,36 €
	BRZ21810		Estaca de fusta de pi tractada en autoclau, de secció circular, de 8 cm de diàmetre i 2 m de llargària	11,80 €
	BRZ22510		Abraçadora regulable de goma o cautxú per a aspratges	0,72 €
			Altres conceptes	10,18 €

Este documento ha sido firmado por Carlos Fernandez Alonso a las 14:25 del día 15/02/2023y por Rosa Maria Torra Reventós a las 11:45 del día 16/02/2023. Mediante el código de verificación segura 0V721N4N652E10051AAF puede comprobar la validez de la firma electrónica de los documentos firmados en la dirección web que le proporciona la entidad emisora de este documento.

QUADRE DE PREUS NÚMERO 2

NÚMERO	CODI	UA	DESCRIPCIÓ	PREU
P- 105	GPCMU032	M	TANCAMENT FIXE INDUSTRIALITZAT TIPUS ´´NATURE´´ DE RIVISA O EQUIVALENT, DE 1,8 M. D'ALÇADA, D'ACER GALVANITZAT PLASTIFICAT, COLOR A DEFINIR PER LA DF., FORMAT PER MODULS D'ACER GALVANITZAT PLASTIFICAT, COLOR A DEFINIR PER LA DF. FORMAT PER BASTIDORS I MUNTANTS, DE LA MIDA NECESSARIA PER A ADAPTAR-SE A LA TOPOGRAFIA DEL TERRENY (AMB LONGITUD MÀXIMA DE BASTIDOR 2,5 M). S'INCLOU LA P.P.D'OBRA CIVIL DE MOVIMENT DE TERES, DAUS DE FONAMENTACIÓ, MODULS ESPECIALS, FIXACIÓ DE PLATINES, ETC...	**171,56 €**
			Sense descomposició	171,56 €
P- 106	GPCMU033	M	TANCAMENT FIXE INDUSTRIALITZAT TIPUS ´´NATURE´´ DE RIVISA O EQUIVALENT, DE 2,0 M. D'ALÇADA, D'ACER GALVANITZAT PLASTIFICAT, COLOR A DEFINIR PER LA DF., FORMAT PER MODULS D'ACER GALVANITZAT PLASTIFICAT, COLOR A DEFINIR PER LA DF. FORMAT PER BASTIDORS I MUNTANTS, DE LA MIDA NECESSARIA PER A ADAPTAR-SE A LA TOPOGRAFIA DEL TERRENY (AMB LONGITUD MÀXIMA DE BASTIDOR 2,5 M). S'INCLOU LA P.P.D'OBRA CIVIL DE MOVIMENT DE TERES, DAUS DE FONAMENTACIÓ, MODULS ESPECIALS, FIXACIÓ DE PLATINES, ETC...	**193,90 €**
			Sense descomposició	193,90 €
P- 107	GPCMU0TC	M	TANCA FORMADA PER ALINEACIÓ DE ROLLS TORNEJATS DE PI TRACTAT A L'AUTOCLAU DE Ø8 CM CADA 2.50M, SOBRE DAU DE FORMIGÓ DE 0.40X0.40X0.40M, AMB MALLA CINEGÈTICA REFORÇADA AMB NUS TIPUS FRONTISSA I TRIPLE GALVANITZADA DE 100/08/15 RECOBERTA D'EMPALLISSADA D'ESTAQUES DE CASTANYER ESCORÇAT A MA AMB PUNTES I ASSERRADES AMB UN GRUIX 4-6 CM I ESPAI ENTRE ESTANQUES 1.5-3 CM I COSIDES AMB 4 FILFERROS GALVANITZATS DE Ø1.5 MM DE LA CASA FITOR FORESTAL O EQUIVALENT.	**59,29 €**
	B06NN14C		Formigó d'ús no estructural de resistència a compressió15 N/mm2, consistència plàstica i grandària màxima del granulat 40 mm, HNE-15/P/40	4,50 €
	B0A218SS		TANCA FORMADA PER ALINEACIÓ DE ROLLS TORNEJATS DE PI TRACTAT A L'AUTOCLAU DE Ø8 CM CADA 2.50M, SOBRE DAU DE FORMIGÓ DE 0.20X0.20X0.30M, AMB MALLA CINEGÈTICA REFORÇADA AMB NUS TIPUS FRONTISSA I TRIPLE GALVANITZADA DE 100/08/15 RECOBERTA D'EMPALLISSADA D'ESTAQUES DE CASTANYER ESCORÇAT A MA AMB PUNTES I ASSERRADES AMB UN GRUIX 4-6 CM I ESPAI ENTRE ESTANQUES 1.5-3 CM I COSIDES AMB 4 FILFERROS GALVANITZATS DE Ø1.5 MM DE LA CASA FITOR FORESTAL O EQUIVALENT.	44,00 €
	B0A3UZ00		PETIT MATERIAL DE SUBJECCIÓ (CARGOLS, VISOS, TACS...)	2,30 €
			Altres conceptes	8,49 €
P- 108	K8B73CO2	M2	ENVERNISSAT D'ACER CORTEN AMB VERNÍS DE PROTECCIÓ PER ACER CORTEN BZ-COR, AMB DUES CAPES, AMB LA SUPERFÍCIE SEMI MAT.	**7,23 €**
	B89ZPEAA		Vernís de protecció per acer corten BZ-COR	1,38 €
			Altres conceptes	5,85 €
P- 109	K8B73COR	M2	TRACTAMENT DE PARAMENT VERTICAL D'ACER CORTEN AMB ACTIVADOR D'ÒXID PER ACER CORTEN ACT-COR, I POSTERIOR APLICACIÓ BANY DE PARADA D'OXIDACIÓ BP-COR, DEIXANT LA SUPERFÍCIE PREPARADA PER REBRE ACABAT FINAL.	**8,54 €**
	B89ZPE50		activador d'òxid per acer corten ACT-COR	1,66 €
			Altres conceptes	6,88 €
P- 110	PC000002	U	PRUNERA (PRUNUS DULCIS), DE 18 A 20 CM DE PERÍMETRE, DE CULTIU EN CONTENIDOR I LA COPA BEN FORMADA. S'INCLOU GARANTIA D'UN ANY	**194,04 €**
	BR47UPCB		PRUNERA (PRUNUS DULCIS), DE 18 A 20 CM DE PERÍMETRE, DE CULTIU EN CONTENIDOR I LA COPA BEN FORMADA	183,06 €

ÀREA DE COHESIÓ TERRITORIAL, DESENVOLUPAMENT URBÀ, SEGURETAT I CIVISME
SERVEI D´OBRES PUBLIQUES
PROJECTE D´OBRES D´URBANITZACIÓ DEL PARC DE LES AIGÜES FASE 5: JOCS D´AIGUA

QUADRE DE PREUS NÚMERO 2

NÚMERO	CODI	UA	DESCRIPCIÓ	PREU
			Altres conceptes	10,98 €
P- 111	PC000012	U	SUBMINISTRAMENT DE TAMARIX GALICA (EXEMPLAR) EN CONTENIDOR DE 450 LITRES	**1.520,32 €**
	BR423-22TG		SUBMINISTRAMENT DE TAMARIX GALICA (EXEMPLAR) EN CONTENIDOR DE 450 LITRES	1.434,26 €
			Altres conceptes	86,06 €
P- 112	PD79-ELKT	M	CLAVEGUERÓ AMB TUB DE PVC-U DE PARET MASSISSA PER A SANEJAMENT AMB PRESSIÓ, DE DN 110 MM I DE PN 6 BAR SEGONS NORMA UNE-EN 1456-1, SOBRE LLIT DE SORRA DE 15 CM DE GRUIX I REBLERT AMB SORRA FINS A 30 CM PER SOBRE DEL TUB	**35,84 €**
	B03L-05N5		Sorra de pedrera de 0 a 3,5 mm	9,58 €
	BD7E-1ZQT		Tub de PVC-U de paret massissa per a sanejament amb pressió, de DN 110 mm i de PN 6 bar segons norma UNE-EN 1456-1, per a unió elàstica amb anella elastomèrica	4,26 €
	BDW3-FFA8		Element de muntatge per a tub de PVC de D=110 mm	0,09 €
	BDW3-FFAA		Accessori genèric per a tub de PVC de D=110 mm	1,94 €
			Altres conceptes	19,97 €
P- 113	PRB0-4I32	M2	SUBMINISTRAMENT I FORMACIÓ DE ROCALLA AMB PEDRA CALCÀRIA DE 30 A 100 KG I MIDA DE 60X60X60 CM, COL·LOCAT AMB MINICARREGADORA. S'INCLOUEN AJUDES MANUALS.	**266,29 €**
	BRB0-0XJ6		Pedra calcària de 30 a 100 kg	221,21 €
			Altres conceptes	45,08 €
P- 114	PRB0-4I33	M2	SUBMINISTRAMENT I FORMACIÓ DE ROCALLA AMB PEDRA GRANÍTICA DE 30 A 100 KG I MIDA DE 60X60X60 CM, COL·LOCAT AMB MINICARREGADORA. S'INCLOUEN AJUDES MANUALS.	**100,55 €**
	BRB0-0XJ7		Pedra granítica de 30 a 100 kg	64,85 €
			Altres conceptes	35,70 €
P- 115	PY01-HBTU	H	PARTIDA ALÇADA JUSTIFICAR PER AJUDES DE RAM DE PALETERIA DESTINATS A LES INSTAL·LACIONS DELS JOCS D'AIGUA I SERRALLERIA DEL ALTRES LOTS DEL PROJECTE LICITAT, CONSISTENTS EN REPLANTEIGS TOPOGRÀFICS, REPASSOS DELS ACABATS, MOVIMENTS I/DEMOLICIONS DE PAVIMENTS. ES NECESSITA LA INSTRUCCIÓ DIRECTA DE LA DIRECCIÓ DE LES OBRES	**27,41 €**
			Altres conceptes	27,41 €
P- 116	ROCKROLL	U	GABIÓ FLEXIBLE VEGETABLE CILÍNDRIC, DE 2.00 M DE LLARG I DE 40 CM DE DIÀMETRE, AMB XARXA ESTRUCTURAL EXTERIOR DE POLIPROPILÈ DE 4,5 MM DE DIÀMETRE I 5 CM DE PAS DE MALLA, TEIXIDA SENSE NUSOS I RESISTENT ALS RAIGS UVA, REBLERT AMB GRAVA DE 15 A 30 MM, COL·LOCAT AMB MITJANS MECÀNICS.	**206,95 €**
	B8PGUPFL		GABIÓ FLEXIBLE VEGETABLE CILÍNDRIC, DE 40 CM DE DIÀMETRE, AMB XARXA ESTRUCTURAL EXTERIOR DE POLIPROPILÈ DE 4,5 MM DE DIÀMETRE I 5 CM DE PAS DE MALLA, TEIXIDA SENSE NUSOS I RESISTENT ALS RAIGS UVA, REBLERT AMB GRAVA DE 15 A 30 MM.	180,00 €
			Altres conceptes	26,95 €
P- 117	SEGURETATS1	U	IMPORT DE SEGURETAT i SALUT - L1, SEGONS ESTUDI DE SEGURETAT I SALUT	**15.000,00 €**

QUADRE DE PREUS NÚMERO 2

Este documento ha sido firmado por Carlos Fernandez Alonso a las 14:25 del día 15/02/2023y por Rosa Maria Torra Reventós a las 11:45 del día 16/02/2023. Mediante el código de verificación segura 0V721N4N652E10051AAF puede comprobar la validez de la firma electrónica de los documentos firmados en la dirección web que le proporciona la entidad emisora de este documento.

Este documento ha sido firmado por Carlos Fernandez Alonso a las 14:25 del día 15/02/2023y por Rosa Maria Torra Reventós a las 11:45 del día 16/02/2023. Mediante el código de verificación segura 0V721N4N652E10051AAF puede comprobar la validez de la firma electrónica de los documentos firmados en la dirección web que le proporciona la entidad emisora de este documento.

4.3 AMIDAMENTS LOT 1: OBRA CIVIL

Este documento ha sido firmado por Carlos Fernandez Alonso a las 14:25 del día 15/02/2023y por Rosa Maria Torra Reventós a las 11:45 del día 16/02/2023.
en la dirección web que le proporciona la entidad emisora de este documento.
Mediante el código de verificación segura 0V721N4N652E10051AAF puede comprobar la validez de la firma electrónica de los documentos firmados

AMIDAMENTS

OBRA 01 PRESSUPOST PARC DE LES AIGÜES FASE 5
CAPÍTOL 01 LOT 01: OBRA CIVIL
NIVELL 3 01 DEMOLICIONS I MOVIMENTS DE TERRA

NUM.	CODI	UA	DESCRIPCIÓ

1 F219U240 M — TALL LONGITUDINAL AMB SERRA DE DISC DE PAVIMENT DE MESCLES BITUMINOSES O DE FORMIGÓ, FINS A UNA FONDÀRIA DE 20 CM

Num.	Text	Tipus	[C]	[D]	[E]	[F]	TOTAL	Fórmula
1		T	Long	Unitats				
2	Tall trobades formigó		25,00	4,00			100,00	C#*D#*E#*F#
3	Tall per instal·lacions		8,00	10,00			80,00	C#*D#*E#*F#

TOTAL AMIDAMENT 180,00

2 FR11UARA U — ARRENCADA D'ARBRES AMB MITJANS MECÀNICS I/O MANUALS. S'INCLOU LA RETIRADA DE LA SOCA, EL REBLIMENT DEL SOT, LA CÀRREGA I EL TRANSPORT A L'ABOCADOR.

Num.	Text	Tipus	[C]	[D]	[E]	[F]	TOTAL	Fórmula
1	Previsió		2,00				2,00	C#*D#*E#*F#

TOTAL AMIDAMENT 2,00

3 F213U002 M — ARRENCADA QUALSEVOL TIPUS DE TANCA DE PROTECCIÓ INCLOU DEMOLICIÓ D'ANCORATGES DE FORMIGÓ, AMB MITJANS MECÀNICS. CÀRREGA I TRANSPORT DE RUNES A L'ABOCADOR INCLOSES TAXES

Num.	Text	Tipus	[C]	[D]	[E]	[F]	TOTAL	Fórmula
1	Tancament inici camí		60,00				60,00	C#*D#*E#*F#

TOTAL AMIDAMENT 60,00

4 F219U151 M2 — DEMOLICIÓ DE QUALSEVOL TIPUS DE PAVIMENT EN VORERES INFERIORS A 2 M D'AMPLÀRIA,AMB UN GRUIX MITJA DE 20 CM. AMB COMPRESSOR. CÀRREGA MANUAL I TRANSPORT A L'ABOCADOR INCLOSES TAXES

Num.	Text	Tipus	[C]	[D]	[E]	[F]	TOTAL	Fórmula
1		T	Superf					
2	Trobades formigó		150,00				150,00	C#*D#*E#*F#
3	Zona Quiosc		8,00	5,00			40,00	C#*D#*E#*F#
4	Zona Hexagon		16,00				16,00	C#*D#*E#*F#

TOTAL AMIDAMENT 206,00

5 F219U041 M — ARRENCADA DE VORADA I DEMOLICIÓ DE RIGOLA. S'INCLOU LA NETEJA DE LA RASA, LA CÀRREGA I EL TRANSPORT A L'ABOCADOR INCLOSES TAXES

Num.	Text	Tipus	[C]	[D]	[E]	[F]	TOTAL	Fórmula
1		T	Long					
2	Vorades Toscana		50,00				50,00	C#*D#*E#*F#
3	Vorada Canal U		20,00				20,00	C#*D#*E#*F#

TOTAL AMIDAMENT 70,00

ÀREA DE COHESIÓ TERRITORIAL, DESENVOLUPAMENT URBÀ, SEGURETAT I CIVISME
SERVEI D´OBRES PÚBLIQUES
PROJECTE D´OBRES D´URBANITZACIÓ DEL PARC DE LES AIGÜES FASE 5: JOCS D´AIGUA

AMIDAMENTS

6 F214U100 M3 — ENDERROC D'ESTRUCTURES DE FORMIGÓ EN MASSA O ARMAT, EN MITJANS MANUALS. I/O MECÀNICS. S'INCLOU CÀRREGA MANUAL I/O MECÀNICA SOBRE CAMIÓ I TRANSPORT DE RUNES A L'ABOCADOR INCLOSES TAXES

Num.	Text	Tipus	[C]	[D]	[E]	[F]	TOTAL	Fórmula
1		T	Long	Ample	Alçada			
2	Prev murs i fonament		45,00	0,40	0,50		9,00	C#*D#*E#*F#

TOTAL AMIDAMENT 9,00

7 F221U300 M3 — EXCAVACIÓ DE TERRES, AMB MITJANS MECÀNICS, PER A CAIXA DE PAVIMENT EN QUALSEVOL TIPUS DE TERRENY (EXCEPTE ROCA), MESURAT SOBRE PERFIL. CÀRREGA I TRANSPORT A L'ABOCADOR INCLOSES TAXES

Num.	Text	Tipus	[C]	[D]	[E]	[F]	TOTAL	Fórmula
1	Camí accés	T	Long/Sup	Ample	Prof			
2	Tram 1 Quiosc		110,00	4,00	0,50		220,00	C#*D#*E#*F#
3	Tram 2 Punt infiltració		40,00	4,00	0,50		80,00	C#*D#*E#*F#
4	Tram 3 replà zona portes		65,00		0,50		32,50	C#*D#*E#*F#
5	Tram 4 trobada jocs aigua		120,00		0,50		60,00	C#*D#*E#*F#
6	Jocs d'aigua	T						
7	Cercle zones jocs aigua		290,00		0,40		116,00	C#*D#*E#*F#
8	Hexagon		16,00		0,30		4,80	C#*D#*E#*F#
9	Rampa accés Dipòsit rampa		35,00		0,20		7,00	C#*D#*E#*F#
10	Rampa accés Dipòsit mur		16,00	1,20	0,60		11,52	C#*D#*E#*F#
11	Punt d'Infiltració nou camí	T						
12	Rebaix zona rodona		150,00		1,20		180,00	C#*D#*E#*F#

TOTAL AMIDAMENT 711,82

8 F226U500 M3 — TERRAPLENADA I PICONATGE D'ESPLANADA, AMB TERRES ADEQUADES PROCEDENTS DE PRÈSTEC, EN TONGADES DE 25 CM COM A MÀXIM, AMB COMPACTACIÓ AL 95 % DEL P.M.

Num.	Text	Tipus	[C]	[D]	[E]	[F]	TOTAL	Fórmula
1		T	Long/Sup	Ample	Prof			
2	Tram 1 Quiosc		110,00	4,00	0,15		66,00	C#*D#*E#*F#
3	Tram 2 Punt infiltració		40,00	4,00	0,15		24,00	C#*D#*E#*F#
4	Tram 3 replà zona portes		65,00		0,15		9,75	C#*D#*E#*F#
5	Tram 4 trobada jocs aigua		120,00		0,15		18,00	C#*D#*E#*F#
6	Cercle zones jocs aigua		290,00		0,15		43,50	C#*D#*E#*F#
7	Punt d'Infiltració nou camí	T						
8	Rebaix zona rodona		150,00		0,40		60,00	C#*D#*E#*F#

TOTAL AMIDAMENT 221,25

9 FR2B1101 M2 — ANIVELLAMENT I REPASSADA DEL TERRENY PER A OBTENIR EL PERFIL D'ACABAT, AMB MITJANS MANUALS, PER A UN PENDENT INFERIOR AL 25 %

Num.	Text	Tipus	[C]	[D]	[E]	[F]	TOTAL	Fórmula

Este documento ha sido firmado por Carlos Fernandez Alonso a las 14:25 del día 15/02/2023y por Rosa María Torra Reventós a las 11:45 del día 16/02/2023. Mediante el código de verificación segura 0V721N4N652E10051AAF puede comprobar la validez de la firma electrónica de los documentos firmados en la dirección web que le proporciona la entidad emisora de este documento.

1	Punt d'Infiltració nou camí	T	Perimetre	Alçada				
2	Rebaix zona rodona		40,00	1,50			60,00	C#*D#*E#*F#
3	Prev		60,00	1,50			90,00	C#*D#*E#*F#

TOTAL AMIDAMENT 150,00

10 F222U200 M3 EXCAVACIÓ DE RASA, AMB MITJANS MECÀNICS I/O MANUALS A LES ZONES AMB SERVEIS EXISTENTS, FINS A 4 M DE FONDÀRIA, EN QUALSEVOL TIPUS DE TERRENY (EXCEPTE ROCA), MESURAT SOBRE PERFIL. CÀRREGA I TRANSPORT DEL SOBRANT DE TERRES A L'ABOCADOR INCLOSES TAXES

Num.	Text	Tipus	[C]	[D]	[E]	[F]	TOTAL	Fórmula
1		T	Long	Ample	Prof	Unitats		
2	Rases instal·lacions quiosc		8,00	0,60	0,80	6,00	23,04	C#*D#*E#*F#
3	Rases previsions instal·lacions		5,00	0,60	0,60	4,00	7,20	C#*D#*E#*F#

TOTAL AMIDAMENT 30,24

11 F228U050 M3 REBLIMENT I PICONATGE DE RASA AMB MATERIAL PROCEDENT DE L'EXCAVACIÓ I/O DE PRÈSTEC, EN TONGADES DE 25 CM I COMPACTACIÓ AL 95% DEL P.M.

Num.	Text	Tipus	[C]	[D]	[E]	[F]	TOTAL	Fórmula
1		T	Long	Ample	Prof	Unitats		
2	Rases instal·lacions quiosc		8,00	0,60	0,80	6,00	23,04	C#*D#*E#*F#
3	Rases previsions instal·lacions		5,00	0,60	0,60	4,00	7,20	C#*D#*E#*F#

TOTAL AMIDAMENT 30,24

12 F227U900 M2 REPÀS, ANIVELLAT I PICONATGE DE CAIXA DE PAVIMENT, AMB COMPACTACIÓ AL 98% DEL P.M.

Num.	Text	Tipus	[C]	[D]	[E]	[F]	TOTAL	Fórmula
1	Camí accés	T	Long/Sup	Ample	Prof			
2	Tram 1 Quiosc		110,00	4,00			440,00	C#*D#*E#*F#
3	Tram 2 Punt infiltració		40,00	4,00			160,00	C#*D#*E#*F#
4	Tram 3 replà zona portes		65,00				65,00	C#*D#*E#*F#
5	Tram 4 trobada jocs aigua		120,00				120,00	C#*D#*E#*F#
6	Jocs d'aigua	T						
7	Cercle zones jocs aigua		290,00				290,00	C#*D#*E#*F#
8	Hexagon		16,00				16,00	C#*D#*E#*F#
9	Rampa accés Dipòsit rampa		35,00				35,00	C#*D#*E#*F#
10	Rampa accés Dipòsit mur		16,00	1,20			19,20	C#*D#*E#*F#

TOTAL AMIDAMENT 1.145,20

13 FR3PUECO M3 CARREGA I ESTESA DE LA MESCLA DE TERRA ADEQUADA I COMPOST FETA A OBRA EN PARTERRES I ESPAIS DE SEMBRA

Num.	Text	Tipus	[C]	[D]	[E]	[F]	TOTAL	Fórmula
1	Previsió		150,00				150,00	C#*D#*E#*F#

TOTAL AMIDAMENT 150,00

OBRA 01 PRESSUPOST PARC DE LES AIGÜES FASE 5
CAPÍTOL 01 LOT 01: OBRA CIVIL
NIVELL 3 02 SANEJAMENT

NUM.	CODI	UA	DESCRIPCIÓ

1 F222U200 M3 EXCAVACIÓ DE RASA, AMB MITJANS MECÀNICS I/O MANUALS A LES ZONES AMB SERVEIS EXISTENTS, FINS A 4 M DE FONDÀRIA, EN QUALSEVOL TIPUS DE TERRENY (EXCEPTE ROCA), MESURAT SOBRE PERFIL. CÀRREGA I TRANSPORT DEL SOBRANT DE TERRES A L'ABOCADOR INCLOSES TAXES

Num.	Text	Tipus	[C]	[D]	[E]	[F]	TOTAL	Fórmula
1	Instal·lacions jocs aigua	T	Long	Ample	Prof	Unitats		
2	Desaigüe Quiosc		20,00	0,60	0,80	3,00	28,80	C#*D#*E#*F#
3	Desaigüe Jocs		20,00	0,60	0,80	3,00	28,80	C#*D#*E#*F#

TOTAL AMIDAMENT 57,60

2 FD7FU425 M CLAVEGUERÓ AMB TUB DE PVC-U DE PARET MASSISSA DE D 250 MM. SN 4, ENVOLTAT A TOT EL SEU PERÍMETRE AMB 10 CM. DE FORMIGÓ I P.P. D'ACOBLAMENTS.

Num.	Text	Tipus	[C]	[D]	[E]	[F]	TOTAL	Fórmula
1	Instal·lacions jocs aigua	T	Long	Ample	Prof	Unitats		
2	Desaigüe Quiosc		20,00			1,00	20,00	C#*D#*E#*F#
3	Desaigüe Jocs		20,00			1,00	20,00	C#*D#*E#*F#

TOTAL AMIDAMENT 40,00

3 F228U050 M3 REBLIMENT I PICONATGE DE RASA AMB MATERIAL PROCEDENT DE L'EXCAVACIÓ I/O DE PRÈSTEC, EN TONGADES DE 25 CM I COMPACTACIÓ AL 95% DEL P.M.

Num.	Text	Tipus	[C]	[D]	[E]	[F]	TOTAL	Fórmula
1	Instal·lacions jocs aigua	T	Long	Ample	Prof	Unitats		
2	Desaigüe Quiosc		20,00	0,60	0,80	3,00	28,80	C#*D#*E#*F#
3	Desaigüe Jocs		20,00	0,60	0,80	3,00	28,80	C#*D#*E#*F#

TOTAL AMIDAMENT 57,60

4 FDD2U66B U PERICÓ REGISTRABLE 2 TIPUS CAIXÓ SIFÒNIC PER A SANEJAMENT INCLOENT PP COLZES DE PVC, DE 60X60X60 CM. INTERIOR, SOBRE LLIT DE FORMIGÓ H-150 DE 15 CM. DE GRUIX, AMB PARET DE MAÓ, ARREBOSSADA I LLISCADA INTERIORMENT. S'INCLOU MOVIMENT DE TERRES, BASTIMENT I TAPA DE FOSA DUCTIL B125 AMB INSCRIPCIÓ.

Num.	Text	Tipus	[C]	[D]	[E]	[F]	TOTAL	Fórmula
1			1,00				1,00	C#*D#*E#*F#

TOTAL AMIDAMENT 1,00

5 FDD1U246 U ADAPTACIÓ DE POU DE REGISTRE EXISTENT A LA NOVA RASANT, RECREIXENT-LO O ESCURÇANT-LO

Num.	Text	Tipus	[C]	[D]	[E]	[F]	TOTAL	Fórmula
1	Pous camins accés		6,00				6,00	C#*D#*E#*F#

Este documento ha sido firmado por Carlos Fernandez Alonso a las 14:25 del día 15/02/2023y por Rosa María Torra Reventós a las 11:45 del día 16/02/2023. Mediante el código de verificación segura 0V721N4N652E10051AAF puede comprobar la validez de la firma electrónica de los documentos firmados en la dirección web que le proporciona la entidad emisora de este documento.

TOTAL AMIDAMENT 6,00

6 FDCKU3CF M

REIXA INTERCEPTORA COMPOST D'1 ML DE CANAL DE FORMIGÓ POLÍMER TIPUS ULMA O EQUIVALENT, MODEL SPORT DP100.20, AMPLE EXTERIOR 155MM, AMPLE INTERIOR 100MM, ALÇADA EXTERNA 235MM I AMB SECCIÓ HIDRÀULICA 178CM², PER A RECOLLIDA D'AIGÜES PLUVIALS I PROVEÏT D'ENTRADES LATERALS, AMB VORES DE FORMIGÓ POLÍMER PER A PROTECCIÓ LATERAL, SISTEMA DE FIXACIÓ MITJANÇANT 2 CANCEL·LES I 2 CARGOLS PER ML. I 2 UT. DE REIXETA POLIPROPILÈ ENTRAMADA, MODEL PE100KCBM
LONGITUD 0,50M, AMB CLASSE DE CÀRREGA B-125, SEGONS LA NORMA EN-1433- INCLOU PERICÓ AMB REJ. MITJANÇANT 2 CANCEL·LES I 2 CARGOLS PER ML.
S'INCLOU EL MOVIMENT DE TERRES, LLIT DE FORMIGÓ HM-20 DE 15 CM DE GRUIX, I PECES ESPECIALS I DE CONNEXIÓ SEGONS ESPECEJAMENT DE PROJECTE.

Num.	Text	Tipus	[C]	[D]	[E]	[F]	TOTAL	Fórmula
1	Entrada carrer Adriana		20,00				20,00	C#*D#*E#*F#

TOTAL AMIDAMENT 20,00

7 FH00U0FO PA

PARTIDA ALÇADA PER LA REALITZACIÓ DE FORATS A LA CAIXA DE FORMIGÓ DE DIÀMETRE 10 CM A LES ARQUETES DE REG PER QUE PUGUIN DESAIGÜAR EN CASOS D'EXCÉS DE PLUGES. S'INCLOUEN ELS REPASSOS NECESARIS PER UN BON ACABAT.

Num.	Text	Tipus	[C]	[D]	[E]	[F]	TOTAL	Fórmula
1	Nº Arquetes		42,00				42,00	C#*D#*E#*F#

TOTAL AMIDAMENT 42,00

OBRA 01 PRESSUPOST PARC DE LES AIGÜES FASE 5
CAPÍTOL 01 LOT 01: OBRA CIVIL
NIVELL 3 03 ENLLUMENAT PUBLIC

NUM.	CODI	UA	DESCRIPCIÓ

1 FHG3UC2T M

CANALITZACIÓ EN VORERA AMB 2 TUBS DE POLIETILÈ RETICULAT DOBLE CAPA DE D. 90 MM DE DIÀMETRE EXTERIOR. S'INCLOU RASA 40X60 CM, CABLE DE COURE NU DE 35 MM2, TUB ENVOLTAT DE SORRA AMB UN GRUIX DE 20 CM, CINTA DE SENYALITZACIÓ, REBLIMENT, PICONATGE, CÀRREGA I TRANSPORT DEL SOBRANT DE TERRES.

Num.	Text	Tipus	[C]	[D]	[E]	[F]	TOTAL	Fórmula
1	Canalització enllumenat		200,00				200,00	C#*D#*E#*F#

TOTAL AMIDAMENT 200,00

2 FJ24PC01 M

TUB CORBABLE CORRUGAT DE POLIETILÈ, DE DOBLE CAPA, LLISA LA INTERIOR I CORRUGADA L'EXTERIOR, DE 160 MM DE DIÀMETRE NOMINAL, AÏLLANT I NO PROPAGADOR DE LA FLAMA, RESISTÈNCIA A L'IMPACTE DE 40 J,RESISTÈNCIA A COMPRESSIÓ DE 450 N, PER A
CANALITZACIONS SOTERRADES.

Num.	Text	Tipus	[C]	[D]	[E]	[F]	TOTAL	Fórmula
1	Prev		15,00				15,00	C#*D#*E#*F#

TOTAL AMIDAMENT 15,00

3 FHG4U46C U

PERICÓ REGISTRABLE, PER A SERVEIS, DE 40X40X60 CM. INTERIOR, SOBRE LLIT DE FORMIGÓ H-150 DE 15 CM. DE GRUIX, AMB PARET DE MAÓ, ARREBOSSADA I LLISCADA INTERIORMENT. S'INCLOU MOVIMENT DE TERRES, BASTIMENT I TAPA DE FOSA DUCTIL C250 AMB INSCRIPCIÓ E.P O ENLLUMENAT PÚBLIC.

Num.	Text	Tipus	[C]	[D]	[E]	[F]	TOTAL	Fórmula
1	Previsió		3,00				3,00	C#*D#*E#*F#

TOTAL AMIDAMENT 3,00

4 FH31U145 M

CONDUCTOR DE COURE VV-1000 DE 4X6 MM2. DE SECCIÓ, COL.LOCAT EN L'INTERIOR DE TUBULAR EN RASA.

Num.	Text	Tipus	[C]	[D]	[E]	[F]	TOTAL	Fórmula
1	Canalització enllumenat		200,00				200,00	C#*D#*E#*F#

TOTAL AMIDAMENT 200,00

5 FHM3U091 U

BÀCUL TRONCOCONIC 7.00 M. D'ALÇADA CON MODEL APM-IGR 8-76-76 TIPUS HGH O EQUIVALENT, DE XAPA D'ACER GALVANITZAT DE 4 MM DE GRUIX I SORTINT 3.50 M. DIAMETRE EN PUNTA 76 MM I INCLINACIÓ DEL BRAÇ 35º I DES DE LA PLACA 5º. S'INCLOU EXCAVACIÓ, DAU DE FORMIGÓ HM-20 DE 80X80X100 CM, PLACA DE PRESA DE TERRA, CAIXA DE PROTECCIÓ, CABLE DE CONNEXIÓ DE 2X2,5 MM2, INSTAL.LACIÓ I MUNTATGE COMPLERT, INCLÒS EL DE LA LLUMENERA I NUMERACIÓ.

Num.	Text	Tipus	[C]	[D]	[E]	[F]	TOTAL	Fórmula
1		T	Unitats					
2	Camí		6,00				6,00	C#*D#*E#*F#

TOTAL AMIDAMENT 6,00

6 FHNLUL12 U

LLUM LED HERMÈTICA D'ALEACIÓ D'ALUMINI DE COLOR A DEFINIR PER LA DF. TIPUS LUNA DE ROURA O EQUIVALENT, D'UNA POTENCIA COMPRESA ENTRE 50 I 104 W, AMB NÚM.LEDS: 34, VIDRE I ÒPTICA SEGONS CÀLCULS LUMÍNICS, AMB PROTECTOR DE VIDRE REFORÇAT I SELLAT, INCLOS MÒDUL PROTECTOR DE SOBRETENSIÓ I MODUL DE TELEGESTIÓ. TOTALMENT INSTAL·LADA.

Num.	Text	Tipus	[C]	[D]	[E]	[F]	TOTAL	Fórmula
1		T	Suport	Nº Llums				
2	LLUMENERES		6,00	1,00			6,00	C#*D#*E#*F#
3			1,00	1,00			1,00	C#*D#*E#*F#

TOTAL AMIDAMENT 7,00

7 FHAAUANT U

SISTEMA ANTIRROBATORI PER A COLUMNES TIPUS APRUDEVAN O SIMILAR, QUE INCLOU, ESTIRAR CADASQUN DELS CABLES PER EVITAR QUE ESTIGUIN DOBLEGATS, FICAR-LOS PER UN TUB RIGIT FINS A 20 CM. DE LA PART BAIXA DE LA PORTELLA, COL·LOCAR EL DISPOSITIU DPC2 FINS A TOCAR AMB EL TUB CORRUGAT RIGIT COL·LOCAT PREVIAMENT I PREMER ELS CARGOLS EN SENTIT DE LES AGULLES DEL RELLOTGE FINS QUE NO ES PUGUI APRETAR MÉS I DESPRES GIRAR EN SENTIT CONTRARI I RETIRAR ELS DOS PASSADORS

Num.	Text	Tipus	[C]	[D]	[E]	[F]	TOTAL	Fórmula
1	Columnes		7,00				7,00	C#*D#*E#*F#
2			0,00				0,00	C#*D#*E#*F#

TOTAL AMIDAMENT 7,00

8 FHAAUAP6 U

SISTEMA ANTIRROBATORI DECABLE PER A PERICONS DE 60X60 TIPUS SOTECABLE O SIMILAR, QUE INCLOU LA TAPA, EL SUPORT, TRES PLAQUES TOPE I TRES OBTURADORS, TOTALMENT ACABAT

Num.	Text	Tipus	[C]	[D]	[E]	[F]	TOTAL	Fórmula
1	LLUMENERES		3,00				3,00	C#*D#*E#*F#

Este documento ha sido firmado por Carlos Fernandez Alonso a las 14:25 del día 15/02/2023y por Rosa María Torra Reventós a las 11:45 del día 16/02/2023. Mediante el código de verificación segura 0V721N4N652E10051AAF puede comprobar la validez de la firma electrónica de los documentos firmados en la dirección web que le proporciona la entidad emisora de este documento.

TOTAL AMIDAMENT 3,00

9 FJ24U125 M — TUB FLEXIBLE CORRUGAT DE POLIETILÈ, DE 125 MM DE DIÀMETRE EXTERIOR, DE DOBLE CAPA, MUNTAT COM A CANALITZACIÓ SOTERRADA PER A PROTECCIÓ DE XARXA DE REG I ENVOLTAT DE SORRA.

Num.	Text	Tipus	[C]	[D]	[E]	[F]	TOTAL	Fórmula
1	Canalització enllumenat		200,00				200,00	C#*D#*E#*F#

TOTAL AMIDAMENT 200,00

10 FJ24U110 M — TUB FLEXIBLE CORRUGAT DE POLIETILÈ, DE 110 MM DE DIÀMETRE EXTERIOR, DE DOBLE CAPA, MUNTAT COM A CANALITZACIÓ SOTERRADA PER A PROTECCIÓ DE XARXA DE REG I ENVOLTAT DE SORRA.

Num.	Text	Tipus	[C]	[D]	[E]	[F]	TOTAL	Fórmula
1	Prev		20,00				20,00	C#*D#*E#*F#

TOTAL AMIDAMENT 20,00

11 FH00U000 PA — DESPESES DE LEGALITZACIÓ, CONCERTACIÓ, I CONTRACTACIÓ DEL SUBMINISTRAMENT ELÈCTRIC (A JUSTIFICAR). S'INCLOU L'ABONAMENT ÍNTEGRE PER A LA LEGALITZACIÓ (NOMÉS EL 10% EN CONCEPTE DE DESPESES COL.LEGIALS DEL PROJECTE I DIRECCIÓ) I INSPECCIÓ DE L'ORGANISME COMPETENT.

Num.	Text	Tipus	[C]	[D]	[E]	[F]	TOTAL	Fórmula
1			1,00				1,00	C#*D#*E#*F#

TOTAL AMIDAMENT 1,00

OBRA 01 PRESSUPOST PARC DE LES AIGÜES FASE 5
CAPÍTOL 01 LOT 01: OBRA CIVIL
NIVELL 3 04 PAVIMENTS

NUM. CODI UA DESCRIPCIÓ

1 F9Z5U530 ML — ENCOFRAT LATERAL PER A PAVIMENTS DE FORMIGÓ AMB TAULER DE FUSTA DE PI, EN TRAMS RECTES O AMB RADIS SUPERIORS A 4 M. INCLOU LA PART PROPORCIONAL DE MATAVIUS I JUNTS DE FORMIGONAT.

Num.	Text	Tipus	[C]	[D]	[E]	[F]	TOTAL	Fórmula
1		T	Long/Sup	Unitats	Prof			
2	Tram 1 Quiosc		110,00	2,00			220,00	C#*D#*E#*F#
3	Tram 2 Punt infiltració		40,00	2,00			80,00	C#*D#*E#*F#
4	Tram 3 replà zona portes		65,00	2,00			130,00	C#*D#*E#*F#
5	Tram 4 trobada jocs aigua		69,00	2,00			138,00	C#*D#*E#*F#

TOTAL AMIDAMENT 568,00

2 F9F1UJATB ML — MESTRA DE 60cm D'AMPLADA, EN TRAMS CORBATS DE RADI PETIT, FORMADA A BASE DE LLAMBORDES DE FORMIGÓ PREFABRICAT VIBRAT, ACABAT RUGÓS GRANULAR ANTILLISCANT, TIPUS 'TOSCANA' DE 60X60X8 CM, TALLADES EN PECES DE 60X30X8CM (PER LA MEITAT), I ORIFICIS CIRCULARS i JUNTES ENTRE PECES REBLERTS DE TERRA VEGETAL, COL.LOCADES A TRUC DE MACETA SOBRE LLIT DE SORRA NIVELLADA I COMPACTADA AL 95% P.M., DE 15 CM DE GRUIX, ADOBADA AMB MATERIA ORGÀNICA. S'INCLOU EL MOVIMENT DE TERRES i LA COMPACTACIÓ DE LA CAPA D'ASSENTAMENT

Num.	Text	Tipus	[C]	[D]	[E]	[F]	TOTAL	Fórmula

1	Zona Quiosc		5,00	4,00			20,00	C#*D#*E#*F#

TOTAL AMIDAMENT 20,00

3 F965U0A2 M — VORADA RECTA, PREFABRICADA DE FORMIGÓ TIPUS TAULO DE 10X20 CM SOBRE LLIT DE FORMIGÓ HM-20 DE 15 CM DE GRUIX. S'INCLOU EL REJUNTAT DE LES PECES AMB MORTER M-40A.

Num.	Text	Tipus	[C]	[D]	[E]	[F]	TOTAL	Fórmula
1	Repassos		90,00				90,00	C#*D#*E#*F#

TOTAL AMIDAMENT 90,00

4 FQ13UAR4 ML — GRAÓ - VORADA DE FORMIGÓ PREFABRICAT, TIPUS MODEL CRb D'ARUMÍ, O SIMILAR, EN TRAMS RECTES O CORBATS, FORMAT PER PEÇA DE GRAÓ D'APROXIMADAMENT 50cm D'AMPLADA SUPERIOR i 40cm D'AMPLADA A LA BASE, 30cm D'ALÇADA, i LONGITUD DE 100cm EN TRAMS RECTES, i DE 50cm EN TRAMS CORBATS. S'INCLOU EL MOVIMENT DE TERRES NECESSARI, LA COL·LOCACIÓ SOBRE BASE DE FORMIGÓ HM-20 DE 20 CM, i EL TALL DE PECES PER AJUST o LA FORMACIÓ DE FORATS PEL DRENATGE, PEL PAS D'AIGUA.

Num.	Text	Tipus	[C]	[D]	[E]	[F]	TOTAL	Fórmula
1		T						
2	Cami			40,00			40,00	C#*D#*E#*F#

TOTAL AMIDAMENT 40,00

5 F965U0P1 M — VORADA RECTA, PREFABRICADA DE FORMIGÓ TIPUS TAULO DE 8X20 CM SOBRE LLIT DE FORMIGÓ HM-20 DE 15 CM DE GRUIX. S'INCLOU EL MOVIMENT DE TERRES, LA COMPACTACIÓ DE LA CAPA D'ASSENTAMENT I EL REJUNTAT DE LES PECES AMB MORTER M-40A.

Num.	Text	Tipus	[C]	[D]	[E]	[F]	TOTAL	Fórmula
1	Repassos i reubicació		40,00				40,00	C#*D#*E#*F#

TOTAL AMIDAMENT 40,00

6 F511U500 M3 — FORMIGÓ, PER A RASES I POUS DE FONAMENTS, HA-25/P/20/IIa, ABOCAT DES DE CAMIÓ

Num.	Text	Tipus	[C]	[D]	[E]	[F]	TOTAL	Fórmula
1	bases jocs Aigüa	T	Long	Superf	Alçada	Unitats		
2			0,50	0,50	0,40	96,00	9,60	C#*D#*E#*F#

TOTAL AMIDAMENT 9,60

7 F931U115 M2 — BASE DE TOT-U ARTIFICIAL, TIPUS ZA-40 AMB UN GRUIX DE 15 CM, ESTESA I PICONATGE DEL MATERIAL AL 98% DEL P.M.

Num.	Text	Tipus	[C]	[D]	[E]	[F]	TOTAL	Fórmula
1	Bases paviments	T	Long/Sup	Ample	Prof			
2	Formigó polit		350,00				350,00	C#*D#*E#*F#
3	Form rentat		280,00				280,00	C#*D#*E#*F#
4	Llambordes jocs aigua		280,00				280,00	C#*D#*E#*F#
5	Peces granit		45,00				45,00	C#*D#*E#*F#
6	Sauló sòlid		810,00				810,00	C#*D#*E#*F#

TOTAL AMIDAMENT 1.765,00

Este documento ha sido firmado por Carlos Fernandez Alonso a las 14:25 del día 15/02/2023y por Rosa Maria Torra Reventós a las 11:45 del día 16/02/2023. Mediante el código de verificación segura 0V721N4N652E10051AAF puede comprobar la validez de la firma electrónica de los documentos firmados en la dirección web que le proporciona la entidad emisora de este documento.

AMIDAMENTS

8 F936U415 M2

BASE DE FORMIGÓ HM-20 DE 15 CM DE GRUIX, AMB ACABAT REGLEJAT. S'INCLOU L'ENCOFRAT D'ESCOSSELLS I DE LÍMITS

Num.	Text	Tipus	[C]	[D]	[E]	[F]	TOTAL	Fórmula
1		T	LLARG	AMPLE	ALÇADA	UNITATS		
2	Base rampa accés dipòsit		12,00	4,00		4,00	192,00	C#*D#*E#*F#
3	Base zona de jocs		280,00				280,00	C#*D#*E#*F#
4	Base Hexagon		16,00				16,00	C#*D#*E#*F#

TOTAL AMIDAMENT 488,00

9 F9Z4U110 M2

MALLA ELECTROSOLDADA DE BARRES CORRUGADES D'ACER ME 15X15 CM D:10-10 MM B500SD UNE-EN 10080, INCLOS SEPARADORS

Num.	Text	Tipus	[C]	[D]	[E]	[F]	TOTAL	Fórmula
1		T	Long/Superf	Ample				
2	Zona Quiosc		8,00	5,00			40,00	C#*D#*E#*F#

TOTAL AMIDAMENT 40,00

10 F9A1UESS M2

PAVIMENT DE TERRA AMB MOLT ALTA ESTABILITZACIÓ ´´SAULO SOLID´´, O EQUIVALENT, AMB MITJANS MANUALS I MECÀNICS, EN RECORREGUTS DE MÉS DE 2,5M. D'AMPLE, D'ACORD AMB LES ESPECIFICACIONS DE L'ARTICLE 5202 DEL PLEC DE CONDICIONS TÈCNIQUES PARTICULARS D'AQUEST PROJECTE I LES CONCRECIONS SEGÜENTS:
- GRUIX DE 13 CM.
- ÀRID DE PRÉSTEC, TIPUS SAULÓ PROCESSAT, CLASSIFICAT I MODIFICAT A LA GRANULOMETRIA ESPECÍFICA.
- 160 KG/M3 DE CIMENT II/A-I 42,5R UNE-EN 197-1:200/RC-03 GRANEL
- MESCLA, TOTALMENT HOMOGÈNIA, DE L'ÀRID APORTAT AMB 1 KG/M3 D'UNA BARREJA EN POLS QUE CONTINGUI: SILICAT DE SODI 42% + CARBONAT DE SODI 19% + CLORUR DE POTASSI 30% + SODI TRI-POLIFOSFAT 9%.

Num.	Text	Tipus	[C]	[D]	[E]	[F]	TOTAL	Fórmula
1		T	Long/Sup					
2	camí		810,00				810,00	C#*D#*E#*F#

TOTAL AMIDAMENT 810,00

11 F9G2U274 M2

PAVIMENT DE FORMIGÓ HM-20 DE 17 CM. DE GRUIX, AMB MALLA ELECTROSOLDADA D'ACER B500SD DE 15X15 DE D.6 MM, ESTESA I VIBRATGE MECÀNIC, REMOLINAT MECÀNIC AMB 4 KG/M2 DE POLS DE QUARS I ACABAT ESTRIAT O LLIS. S'INCLOU ENCOFRAT LATERAL, LÀMINA DE POLIETILÈ, JUNT PERIMETRAL DE POLIESTIRÈ EXPANDIT I SEGELLAT AMB MASSILLA D'EPOXI ELÀSTICA, TALL DE JUNTS EN FRESC C/20 M2 I, L'ANIVELLAT I LA COL.LOCACIÓ DE TAPES

Num.	Text	Tipus	[C]	[D]	[E]	[F]	TOTAL	Fórmula
1		T	Long/Superf	Ample				
2	Zona Quiosc		8,00	5,00			40,00	C#*D#*E#*F#
3			380,00				380,00	C#*D#*E#*F#

TOTAL AMIDAMENT 420,00

ÀREA DE COHESIÓ TERRITORIAL, DESENVOLUPAMENT URBÀ, SEGURETAT I CIVISME
SERVEI D´OBRES PÚBLIQUES
PROJECTE D´OBRES D´URBANITZACIÓ DEL PARC DE LES AIGÜES FASE 5: JOCS D´AIGUA

AMIDAMENTS

12 F9G8U566 M2

PAVIMENT DE FORMIGÓ HF-4,5 AMB ÀRID DE CANTO RODÓ D.MAX 12 MM, DE 16 CM. DE GRUIX, AMB MALLA ELECTROSOLDADA D'ACER B500SD DE 15X15 DE D.6 MM, ESTESA I VIBRATGE MECÀNIC, REMOLINAT MECÀNIC I APLICACIÓ D'ANTIFRAGUANT SUPERFICIAL I POSTERIOR XORREJAT D'AGUA. S'INCLOU ENCOFRAT LATERAL, LÀMINA DE POLIETILÈ, JUNT PERIMETRAL DE POLIESTIRÈ EXPANDIT I SEGELLAT AMB MASSILLA D'EPOXI ELÀSTICA, TALL DE JUNTS EN FRESC C/20 M2 I, L'ANIVELLAT I LA COL.LOCACIÓ DE TAPES

Num.	Text	Tipus	[C]	[D]	[E]	[F]	TOTAL	Fórmula
1		T	Long/Sup		Prof			
2	PREV		10,00				10,00	C#*D#*E#*F#

TOTAL AMIDAMENT 10,00

13 F9G8U5RP M2

REPARACIÓ I POLIT DE PAVIMENT DE FORMIGÓ RENTAT TIPUS BECOSAN O EQUIVALENT, CONSISTENT EN LA REPARACIÓ DE PEDRES PEGADES ENMAL ESTAT, DELAMINACIONS, ESQUERDES, FISSURES, JUNTES, ETC...MITJANÇANT POLIDORA MECÀNICA.
POSTERIORMENT, EN CAS NECESARI I CRITERI DE LA DO, ES PREPARÀ EL SUPORT PER ELIMINAR ELS DESPERFECTES, ELS SOLAPAMENT A LES JUNTES I BIAIX ALS CANTELLS I FINALMENT S'APLICA EL POLIMENT DEL PAVIMENT AMB EL TRACTAMENT DE BECOSAN O EQUIVALENT.

Num.	Text	Tipus	[C]	[D]	[E]	[F]	TOTAL	Fórmula
1		T	Long/Sup		Prof			
2			300,00				300,00	C#*D#*E#*F#

TOTAL AMIDAMENT 300,00

14 F9E1U225 M2

PAVIMENT DE PANOT GRIS DE 20X20X4 CM DE 4 PASTILLES, DE BOTONS O DE RATLLES, ASSENTAT SOBRE MORTER DE CIMENT SEC I/O PASTAT. S'INCLOU LA BEURADA DE C.P., L'ANIVELLAT I LA COL.LOCACIÓ DE TAPES.I EL TALL DE PECES AMB DISC.

Num.	Text	Tipus	[C]	[D]	[E]	[F]	TOTAL	Fórmula
1	Previsió		30,00				30,00	C#*D#*E#*F#

TOTAL AMIDAMENT 30,00

15 F9F1UJAT M2

PAVIMENT DE LLAMBORDES DE FORMIGÓ PREFABRICAT VIBRAT, ACABAT RUGÓS GRANULAR ANTILLISCANT, TIPUS 'TOSCANA' DE 60X60X8 CM I ORIFICIS CIRCULARS i JUNTES ENTRE PECES REBLERTS DE TERRA VEGETAL, COL.LOCADES A TRUC DE MACETA SOBRE LLIT DE SORRA NIVELLADA I COMPACTADA AL 95% P.M., DE 15 CM DE GRUIX, ADOBADA AMB MATERIA ORGÀNICA. S'INCLOU LA COMPACTACIÓ DE LA CAPA D'ASSENTAMENT i L'ANIVELLAT I LA COL.LOCACIÓ DE TAPES.

Num.	Text	Tipus	[C]	[D]	[E]	[F]	TOTAL	Fórmula
1	Zona Quiosc		5,00	4,00			20,00	C#*D#*E#*F#
2	Prev		40,00				40,00	C#*D#*E#*F#

TOTAL AMIDAMENT 60,00

16 F9B5UM37 M2

PAVIMENT DE LLAMBORDINS DE GRANIT GRIS LOURO DE 8X8X10 CM. ACABAT FLAMEJAT/GRANALLAT AMB ELS LATERALS TRONZATS (110 UT/M2), COL.LOCAT AMB MORTER DE CIMENT PASTAT, AMB JUNTA DE 5 MM. S'INCLOU L'ANIVELLAT I LA COL.LOCACIÓ DE TAPES, EL TALL DE PECES AMB DISC I EL REJUNTAT AMB BARREJA DE CALÇ I SORRA 1:3.

Num.	Text	Tipus	[C]	[D]	[E]	[F]	TOTAL	Fórmula
1	Jocs d'aigua	T	Superf					
2	Zona de jocs		280,00				280,00	C#*D#*E#*F#

Este documento ha sido firmado por Carlos Fernandez Alonso a las 14:25 del día 15/02/2023y por Rosa Maria Torra Reventós a las 11:45 del día 16/02/2023. Mediante el código de verificación segura 0V721N4N652E10051AAF puede comprobar la validez de la firma electrónica de los documentos firmados en la dirección web que le proporciona la entidad emisora de este documento.

3	Hexagon		16,00				16,00	C#*D#*E#*F#

TOTAL AMIDAMENT 296,00

17 F9F1UB3A M2

PAVIMENT DE LLAMBORDINS PREFABRICATS DE FORMIGÓ COLOREJAT DE 30X10X10 CM, TIPUS LLOSA VULCANO DE BREINCO O EQUIVALENT, COLOR A ESCOLLIR PER LA DF, TEXTURA TOP COMPLETE, COL.LOCADES A TRUC DE MACETA AMB MORTER M-40A I REJUNTADES AMB SORRA. S'INCLOU P.P. DE FORMACIÓ DE MESTRES I ESPECEJAMENT SEGONS PLÀNOL, L'ANIVELLAT I LA COL.LOCACIÓ DE TAPES I EL TALL DE PECES AMB DISC.

Num.	Text	Tipus	[C]	[D]	[E]	[F]	TOTAL	Fórmula
1		T	Long	Ample				
2	Pav rampa accés dipòsit		12,00	4,00			48,00	C#*D#*E#*F#

TOTAL AMIDAMENT 48,00

18 F9V2UBS2 M

GRAÓ MASSÍS PREFABRICAT DE FORMIGÓ COLOREJAT, TIPUS SUPERSTEP DE BREINCO O EQUIVALENT, DE 120X40X15 CM COLOR DESERT, TEXTURA STANDARD, COL.LOCAT SOBRE LLIT DE FORMIGÓ HM-20 DE GRUIX VARIABLE DE 15 A 30 CM. DE GRUIX. S'INCLOU MOVIMENT DE TERRES, COMPACTACIÓ DE LA CAPA D'ASSENTAMENT, BASE FORMIGÓ, ELEMENTS ESPECIALS D'ELEVACIÓ, TALL DE PECES I REJUNTAT AMB MORTER M-40A.

Num.	Text	Tipus	[C]	[D]	[E]	[F]	TOTAL	Fórmula
1		T	Long	Unitats				
2	Entrada rampa dipòsit		1,80	15,00			27,00	C#*D#*E#*F#

TOTAL AMIDAMENT 27,00

19 F9B5UG68 M2

PAVIMENT DE LLOSA DE GRANIT GRIS DE DIRECTRIUS RODONS I/O QUADRATS EN DIFERENTS MODULATGES AMB UNA DIMENSIÓ MÀXIMA DE 0.70 M. I UN GRUIX DE 6 CM, TIPUS VALSAN O SIMILAR ACABAT FLAMEJAT COL.LOCAT AMB MORTER DE CIMENT PASTAT M-40B. S'INCLOU L'ANIVELLAT I LA COL.LOCACIÓ DE TAPES, EL TALL DE PECES AMB DISC I EL REJUNTAT EN SEC AMB MORTER M-20B

Num.	Text	Tipus	[C]	[D]	[E]	[F]	TOTAL	Fórmula
1	Quadrats	T	Long/Superf	Ample	Unitats			
2	Mod 1		0,40	0,40	7,00		1,12	C#*D#*E#*F#
3	Mod 2		0,60	0,60	1,00		0,36	C#*D#*E#*F#
4	Mod 3		0,90	0,30	1,00		0,27	C#*D#*E#*F#
5	Mod 4 Trapezi		0,30	0,40	1,00		0,12	C#*D#*E#*F#
6	Mod 5 Trapezi		0,20	0,20	6,00		0,24	C#*D#*E#*F#
7	Mod 6 Oval		0,70	0,30	8,00		1,68	C#*D#*E#*F#
8	Hexagon zona de jocs		16,00				16,00	C#*D#*E#*F#
9	Mod 9		0,20	0,20	70,00		2,80	C#*D#*E#*F#
10	Rodons	T	Superf		Unitats			
11	Mod 7 Ø50		0,20		2,00		0,40	C#*D#*E#*F#
12	Mod 8 Arc Ø80		0,50	0,50	2,00		0,50	C#*D#*E#*F#
13	Mod 9 Ø90		0,70		1,00		0,70	C#*D#*E#*F#
14	canal jocs aigua	T	Llarg	Ample	Unitats			
15	Trapezi		0,80	0,90	4,00		2,88	C#*D#*E#*F#

TOTAL AMIDAMENT 27,07

20 F992UC00 M

PASSAMÀ D'ACER CORTÉN DE 200X8 MM., AMB PEUS D'ANCORATGE SOLDATS. PER A LA FORMACIÓ DE VORADES, ESCOCELLS,... DE DIRECTRIU RECTE, CORBA, O SEGONS INDICACIONS DE PROJECTE.COL.LOCAT SOBRE 10 CM DE FORMIGÓ HM-20

Num.	Text	Tipus	[C]	[D]	[E]	[F]	TOTAL	Fórmula
1	Escocells area de jocs aigüa	T	Long	Unitats				
2	Escocell rodó jocs aigua		15,00	1,00			15,00	C#*D#*E#*F#
3	Escocell semi cercle		20,00	1,00			20,00	C#*D#*E#*F#

TOTAL AMIDAMENT 35,00

21 F44ZU002 KG

ACER AMB RESISTENCIA MILLORADA A LA CORROSIÓ ATMOSFÈRICA (CORTEN) S355J0WP, EN QUALSEVOL FORMAT (PERFIL LAMINATS, TUBS, QUADRATS, PLANXES, PECES COMPOSTES,...), PER A ELEMENTS ESTRUCTURALS, D'ACABATS, DE REFORÇ, DE TANCAMENT,... COLL.LOCAT A L'OBRA AMB P.P. D'ELEMENTS D'ENCASTAMENT, FIXACIÓ, SOLDADURA,...

Num.	Text	Tipus	[C]	[D]	[E]	[F]	TOTAL	Fórmula
1	Detall sortida d'aigües zona pedrera	T	Llarg	Alçada	Kg/m2			
2	Detall Boca		0,50	0,50	31,40	2,00	15,70	C#*D#*E#*F#
3	Ulls		1,00	0,50	31,40	1,00	15,70	C#*D#*E#*F#
4	Subtotal	S					31,40	SUMSUBTOTAL(G1:G3)
5	Dificultat execució		31,40	1,20			37,68	C#*D#*E#*F#

TOTAL AMIDAMENT 69,08

22 E32D1B23 M2

MUNTATGE I DESMUNTATGE D'UNA CARA D'ENCOFRAT AMB PLAFÓ METÀL·LIC DE 250X50 CM, PER A MURS DE CONTENCIÓ DE BASE CURVILÍNIA ENCOFRATS A DUES CARES, D'UNA ALÇÀRIA <= 3 M, PER A DEIXAR EL FORMIGÓ VIST

Num.	Text	Tipus	[C]	[D]	[E]	[F]	TOTAL	Fórmula
1		T	LLARG	AMPLE	ALÇADA	UNITATS		
2	Sabata muret		16,00	1,20	0,60	2,00	23,04	C#*D#*E#*F#
3	MURETS AMPLE 0.30		16,00	0,80	1,00	2,00	25,60	C#*D#*E#*F#

TOTAL AMIDAMENT 48,64

23 F522U101 KG

ACER EN BARRES CORRUGADES B500SD DE LÍMIT ELÀSTIC >=500 N/mm2, PER A L'ARMADURA DE MURS DE CONTENCIÓ

Num.	Text	Tipus	[C]	[D]	[E]	[F]	TOTAL	Fórmula
1	BARRES Ø12	T	ML	KG/ML		UNITATS		
2	Sabata muret		16,00	0,89		8,00	113,92	C#*D#*E#*F#
3	MURETS AMPLE 0.30		16,00	0,89		50,00	712,00	C#*D#*E#*F#

TOTAL AMIDAMENT 825,92

24 F521U500 M3

FORMIGÓ PER A MURS DE CONTENCIÓ HA-25/P/20/IIa I ABOCAT DESDE CAMIÓ O CUBILOT. S'INCLOU VIBRAT, CURAT, ENCOFRAT I DESENCOFRAT; APUNTALAMENTS I MITJANS AUXILIARS I POLIT DE CANTELL PER ELIMINAR CANTELLS VIUS.

Num.	Text	Tipus	[C]	[D]	[E]	[F]	TOTAL	Fórmula
1		T	LLARG	AMPLE	ALÇADA	UNITATS		

Este documento ha sido firmado por Carlos Fernandez Alonso a las 14:25 del día 15/02/2023y por Rosa Maria Torra Reventós a las 11:45 del día 16/02/2023. Mediante el código de verificación segura 0V721N4N652E10051AAF puede comprobar la validez de la firma electrónica de los documentos firmados en la dirección web que le proporciona la entidad emisora de este documento.

2	Sabata muret		16,00	1,20	0,60		11,52	C#*D#*E#*F#
3	MURETS AMPLE 0.30		16,00	0,80	1,00		12,80	C#*D#*E#*F#

TOTAL AMIDAMENT 24,32

25 F9F1UJAR M

REPARACIÓ DE PAVIMENT DE LLAMBORDES DE FORMIGÓ PREFABRICAT MODEL TRIA 1 I TRIA 3 DE LA CASA ´´PREFABRICATS I PAVIMENTS SAS´´ O EQUIVALENT DE 47.5X41.3X6 CM CONSISTENT EN LA RETIRADA DE LES PECES TRENCADES, L'EXCAVACIÓ DE 25 CM I RETIRADA DEL REBLERT DE TERRES EXISTENT I LES TAXES D'ABOCADOR.
POSTERIORMENT ES REALITZARÀ L'EXCAVACIÓ DE LA CAIXA DE PAVIMENT, UNA BASE DE 15 CM DE FORMIGÓ HM-20, I LA FIXACIÓ DE UNES NOVES PECES ADEL MATEIX MODEL TRIA1 I TRIA3 DE LA CASA ´´PREFABRICATS I PAVIMENTS SAS´´ O EQUIVALENT DE 47.5X41.3X6 CM ANIVELLAT I REBLENANT ELS FORATS DE LES PECES AMB MORTER LIQUID.
S'INCLOU LA COMPACTACIÓ DE LA CAPA D'ASSENTAMENT i L'ANIVELLAT DE LES PECES, ELS TALLS DE LES TAPES DE LES ARQUETES, LA SUBSTITUCIÓ DELS TUB DEGOTERS TRENCATS I LA POSTERIOR NETEJA DEL MORTER DE REBLERT.

Num.	Text	Tipus	[C]	[D]	[E]	[F]	TOTAL	Fórmula
1		T	Long					
2	Reparació cuneta costat dipòsit		120,00				120,00	C#*D#*E#*F#

TOTAL AMIDAMENT 120,00

26 F9F1UJAF M

REPARACIÓ DE PAVIMENT DE LLAMBORDES DE FORMIGÓ PREFABRICAT MODEL TRIA 1 I TRIA 3 DE LA CASA ´´PREFABRICATS I PAVIMENTS SAS´´ O EQUIVALENT DE 47.5X41.3X6 CM CONSISTENT EN LA RETIRADA DE LES PECES TRENCADES, L'EXCAVACIÓ DE 25 CM I RETIRADA DEL REBLERT DE TERRES EXISTENT I LES TAXES D'ABOCADOR.
POSTERIORMENT ES REALITZARÀ L'EXCAVACIÓ DE LA CAIXA DE PAVIMENT, UN ENCOFRAT DE DIRECTRIU CORBAT/RECTE DE XAPA DE 3 MM I UN PAVIMENT DE FORMIGÓ HF-4.5 DE 15 CM DE GRUIX AMB ACABAT RENTAT i AMB ÀRID DE CANTO RODÓ D.MAX 12 MM, ESTESA I VIBRATGE MECÀNIC, REMOLINAT MECÀNIC I APLICACIÓ D'ANTIFRAGUANT SUPERFICIAL I POSTERIOR XORREJAT D'AGUA. S'INCLOU ENCOFRAT LATERAL, LÀMINA DE POLIETILÈ, JUNT PERIMETRAL DE POLIESTIRÈ EXPANDIT I SEGELLAT AMB MASSILLA D'EPOXI ELÀSTICA, TALL DE JUNTS EN FRESC C/20 M2 I, L'ANIVELLAT I LA COL.LOCACIÓ DE TAPES.

Num.	Text	Tipus	[C]	[D]	[E]	[F]	TOTAL	Fórmula
1		T	Long					
2	Reparació cuneta costat dipòsit		60,00				60,00	C#*D#*E#*F#

TOTAL AMIDAMENT 60,00

27 GPCMU032 M

TANCAMENT FIXE INDUSTRIALITZAT TIPUS ´´NATURE´´ DE RIVISA O EQUIVALENT, DE 1,8 M. D'ALÇADA, D'ACER GALVANITZAT PLASTIFICAT, COLOR A DEFINIR PER LA DF., FORMAT PER MODULS D'ACER GALVANITZAT PLASTIFICAT, COLOR A DEFINIR PER LA DF.
FORMAT PER BASTIDORS I MUNTANTS, DE LA MIDA NECESSARIA PER A ADAPTAR-SE A LA TOPOGRAFIA DEL TERRENY (AMB LONGITUD MÀXIMA DE BASTIDOR 2,5 M).
S'INCLOU LA P.P.D'OBRA CIVIL DE MOVIMENT DE TERES, DAUS DE FONAMENTACIÓ, MODULS ESPECIALS, FIXACIÓ DE PLATINES, ETC...

Num.	Text	Tipus	[C]	[D]	[E]	[F]	TOTAL	Fórmula
1	Reposició de tanca	T						
2			25,00				25,00	C#*D#*E#*F#

TOTAL AMIDAMENT 25,00

EUR

28 GPCMU033 M

TANCAMENT FIXE INDUSTRIALITZAT TIPUS ´´NATURE´´ DE RIVISA O EQUIVALENT, DE 2,0 M. D'ALÇADA, D'ACER GALVANITZAT PLASTIFICAT, COLOR A DEFINIR PER LA DF., FORMAT PER MODULS D'ACER GALVANITZAT PLASTIFICAT, COLOR A DEFINIR PER LA DF.
FORMAT PER BASTIDORS I MUNTANTS, DE LA MIDA NECESSARIA PER A ADAPTAR-SE A LA TOPOGRAFIA DEL TERRENY (AMB LONGITUD MÀXIMA DE BASTIDOR 2,5 M).
S'INCLOU LA P.P.D'OBRA CIVIL DE MOVIMENT DE TERES, DAUS DE FONAMENTACIÓ, MODULS ESPECIALS, FIXACIÓ DE PLATINES, ETC...

Num.	Text	Tipus	[C]	[D]	[E]	[F]	TOTAL	Fórmula
1	Reposició de tanca	T						
2			25,00				25,00	C#*D#*E#*F#

TOTAL AMIDAMENT 25,00

29 GPCMU0TC M

TANCA FORMADA PER ALINEACIÓ DE ROLLS TORNEJATS DE PI TRACTAT A L'AUTOCLAU DE Ø8 CM CADA 2.50M, SOBRE DAU DE FORMIGÓ DE 0.40X0.40X0.40M, AMB MALLA CINEGÈTICA REFORÇADA AMB NUS TIPUS FRONTISSA I TRIPLE GALVANITZADA DE 100/08/15 RECOBERTA D'EMPALLISSADA D'ESTAQUES DE CASTANYER ESCORÇAT A MA AMB PUNTES I ASSERRADES AMB UN GRUIX 4-6 CM I ESPAI ENTRE ESTANQUES 1.5-3 CM I COSIDES AMB 4 FILFERROS GALVANITZATS DE Ø1.5 MM DE LA CASA FITOR FORESTAL O EQUIVALENT.

Num.	Text	Tipus	[C]	[D]	[E]	[F]	TOTAL	Fórmula
1		T						
2	Tanca		120,00				120,00	C#*D#*E#*F#
3			114,00				114,00	C#*D#*E#*F#

TOTAL AMIDAMENT 234,00

30 PRB0-4I32 M2

SUBMINISTRAMENT I FORMACIÓ DE ROCALLA AMB PEDRA CALCÀRIA DE 30 A 100 KG I MIDA DE 60X60X60 CM, COL·LOCAT AMB MINICARREGADORA. S'INCLOUEN AJUDES MANUALS.

Num.	Text	Tipus	[C]	[D]	[E]	[F]	TOTAL	Fórmula
1	CAMINS		50,00				50,00	C#*D#*E#*F#

TOTAL AMIDAMENT 50,00

31 PRB0-4I33 M2

SUBMINISTRAMENT I FORMACIÓ DE ROCALLA AMB PEDRA GRANÍTICA DE 30 A 100 KG I MIDA DE 60X60X60 CM, COL·LOCAT AMB MINICARREGADORA. S'INCLOUEN AJUDES MANUALS.

Num.	Text	Tipus	[C]	[D]	[E]	[F]	TOTAL	Fórmula
1	CAMINS		40,00				40,00	C#*D#*E#*F#

TOTAL AMIDAMENT 40,00

OBRA 01 PRESSUPOST PARC DE LES AIGÜES FASE 5
CAPÍTOL 01 LOT 01: OBRA CIVIL
NIVELL 3 05 INSTAL·LACIONS

NUM.	CODI	UA	DESCRIPCIÓ

1 FJ10U050 M

OBERTURA I REBLIMENT DE RASES PER A CONDUCTES DE LA INSTAL.LACIÓ DE REG DE 80 CM. DE FONDÀRIA I 20 CM. D'AMPLÀRIA

Num.	Text	Tipus	[C]	[D]	[E]	[F]	TOTAL	Fórmula

EUR

Este documento ha sido firmado por Carlos Fernandez Alonso a las 14:25 del día 15/02/2023y por Rosa Maria Torra Reventós a las 11:45 del día 16/02/2023. Mediante el código de verificación segura 0V721N4N652E10051AAF puede comprobar la validez de la firma electrónica de los documentos firmados en la dirección web que le proporciona la entidad emisora de este documento.

1		T	Long			Unitats		
2	Instal·lació Quiosc		15,00			12,00	180,00	C#*D#*E#*F#

TOTAL AMIDAMENT 180,00

2 FJ24U125 M TUB FLEXIBLE CORRUGAT DE POLIETILÈ, DE 125 MM DE DIÀMETRE EXTERIOR, DE DOBLE CAPA, MUNTAT COM A CANALITZACIÓ SOTERRADA PER A PROTECCIÓ DE XARXA DE REG I ENVOLTAT DE SORRA.

Num.	Text	Tipus	[C]	[D]	[E]	[F]	TOTAL	Fórmula
1		T	Long			Unitats		
2	Instal·lació Quiosc		15,00			12,00	180,00	C#*D#*E#*F#

TOTAL AMIDAMENT 180,00

3 FJ22U530 M TUB DE POLIETILÈ ALIMENTARI DE BAIXA DENSITAT, DE 25 MM DE DIÀMETRE NOMINAL EXTERIOR, DE 6,3 BAR DE PRESSIÓ NOMINAL, CONNECTAT A PRESSIÓ, AMB GRAU DE DIFICULTAT MITJÀ I PER A COL.LOCAR SOTERRAT

Num.	Text	Tipus	[C]	[D]	[E]	[F]	TOTAL	Fórmula
1		T	Long			Unitats		
2	Instal·lació Quiosc		15,00			12,00	180,00	C#*D#*E#*F#

TOTAL AMIDAMENT 180,00

4 FJ41U500 U VÀLVULA D'ESFERA D.1', PER A TALL INDIVIDUAL I ZONA DE REG.

Num.	Text	Tipus	[C]	[D]	[E]	[F]	TOTAL	Fórmula
1		T						
2	Instal·lació Quiosc		2,00				2,00	C#*D#*E#*F#

TOTAL AMIDAMENT 2,00

5 FJ43U500 U REGULADOR DE PRESSIÓ D'1', AMB FILTRE INCORPORAT.

Num.	Text	Tipus	[C]	[D]	[E]	[F]	TOTAL	Fórmula
1		T						
2	Instal·lació Quiosc		2,00				2,00	C#*D#*E#*F#

TOTAL AMIDAMENT 2,00

6 FJ24U110 M TUB FLEXIBLE CORRUGAT DE POLIETILÈ, DE 110 MM DE DIÀMETRE EXTERIOR, DE DOBLE CAPA, MUNTAT COM A CANALITZACIÓ SOTERRADA PER A PROTECCIÓ DE XARXA DE REG I ENVOLTAT DE SORRA.

Num.	Text	Tipus	[C]	[D]	[E]	[F]	TOTAL	Fórmula
1		T	Long					
2	Instal·lació Quiosc		15,00				15,00	C#*D#*E#*F#

TOTAL AMIDAMENT 15,00

7 PD79-ELKT M CLAVEGUERÓ AMB TUB DE PVC-U DE PARET MASSISSA PER A SANEJAMENT AMB PRESSIÓ, DE DN 110 MM I DE PN 6 BAR SEGONS NORMA UNE-EN 1456-1, SOBRE LLIT DE SORRA DE 15 CM DE GRUIX I REBLERT AMB SORRA FINS A 30 CM PER SOBRE DEL TUB

Num.	Text	Tipus	[C]	[D]	[E]	[F]	TOTAL	Fórmula
1		T	Long					
2	Instal·lació Quiosc		15,00				15,00	C#*D#*E#*F#

TOTAL AMIDAMENT 15,00

8 PY01-HBTU H PARTIDA ALÇADA JUSTIFICAR PER AJUDES DE RAM DE PALETERIA DESTINATS A LES INSTAL·LACIONS DELS JOCS D'AIGUA I SERRALLERIA DEL ALTRES LOTS DEL PROJECTE LICITAT, CONSITENTS EN REPLANTEIGS TOPOGRÀFICS, REPASSOS DELS ACABATS, MOVIMENTS I/DEMOLICIONS DE PAVIMENTS. ES NECESSITA LA INSTRUCCIÓ DIRECTA DE LA DIRECCIÓ DE LES OBRES

Num.	Text	Tipus	[C]	[D]	[E]	[F]	TOTAL	Fórmula
1			60,00				60,00	C#*D#*E#*F#

TOTAL AMIDAMENT 60,00

OBRA 01 PRESSUPOST PARC DE LES AIGÜES FASE 5
CAPÍTOL 01 LOT 01: OBRA CIVIL
NIVELL 3 06 JARDINERIA

NUM. CODI UA DESCRIPCIÓ

1 F221U021 M2 NETEJA I ESBROSSADA DEL TERRENY, AMB MITJANS MECÀNICS. CÀRREGA I TRANSPORT A L'OBRA

Num.	Text	Tipus	[C]	[D]	[E]	[F]	TOTAL	Fórmula
1	Previsió		300,00				300,00	C#*D#*E#*F#

TOTAL AMIDAMENT 300,00

2 FR2B1119 M2 SERVEI DE LLAURADA DE LES SUPERFÍCIES DE TERRA ABANS DE REBRE LA TERRA ADEQUADA I EL COMPOST, PER EL SEU ESPONJAMENT MITJANÇANT TRACTOR 75CV AMB ESTRIPADORA, EN UNA PROFUNDITAT D'APROX. 80cm

Num.	Text	Tipus	[C]	[D]	[E]	[F]	TOTAL	Fórmula
1	Previsió		300,00				300,00	C#*D#*E#*F#

TOTAL AMIDAMENT 300,00

3 FR81U002 M2 SUBMNISTRAMENT I INSTAL·LACIÓ DE MALLA ORGANICAS/SINTÈTIQUES PEL CONTROL DE L'EROSIÓ TIPUS C-350 COMPOSTA PER FIBRES DE COCO AMB REDUCCIÓ DE LA PERDUA DEL TERRENY PER SOTA DEL 12.7 MM, UNA RESISTENCIA AL TALL DE 153 N/M2 I SOPORT D'ESFORÇOS DE 576 N/M2 DE LA CASA EROSIONZERO O EQUIVALENT I FIXADA AMB GRAPES DE 6MM AMB PUNTA I DE 13X3 AMB PUNTA A UNA PAUTA MÍNIMA DE 3 UT/M2

Num.	Text	Tipus	[C]	[D]	[E]	[F]	TOTAL	Fórmula
1	Previsió		300,00				300,00	C#*D#*E#*F#

TOTAL AMIDAMENT 300,00

4 FR72U082 M2 HIDROSEMBRA A PRESSIÓ AMB BARREJA DE LLAVORS: DACTILIS GLOMERATA 5%, ONOBRICHIS VICIIFOLIA 15%, FESTUCA ARUNDANACEA 15%, AGRPYRUM SP 10%, LOLIUM PERENNE 10%, MADICAGO SATIVA 10%, MADICAGO POLYMORPHA 5% I STIPA TENACISSIMA 30%. S'INCLOU ADOBS, PRODUCTES ESTABILITZADORS, COBERTURA VEGETAL ESPECIAL I COMPOST DE MICROORGANISMES LATENTS. INCLÓS LA PRÈVIA PROTECCIÓ DELS BANCS QUE DELIMITEN EL TALÚS

Este documento ha sido firmado por Carlos Fernandez Alonso a las 14:25 del día 15/02/2023y por Rosa María Torra Reventós a las 11:45 del día 16/02/2023
en la dirección web que le proporciona la entidad emisora de este documento.
Mediante el código de verificación segura 0V721N4N652E10051AAF puede comprobar la validez de la firma electrónica de los documentos firmados

AMIDAMENTS

Num.	Text	Tipus	[C]	[D]	[E]	[F]	TOTAL	Fórmula
1	Previsió		300,00				300,00	C#*D#*E#*F#

TOTAL AMIDAMENT 300,00

5 ROCKROLL U

GABIÓ FLEXIBLE VEGETABLE CILÍNDRIC, DE 2.00 M DE LLARG I DE 40 CM DE DIÀMETRE, AMB XARXA ESTRUCTURAL EXTERIOR DE POLIPROPILÈ DE 4,5 MM DE DIÀMETRE I 5 CM DE PAS DE MALLA, TEIXIDA SENSE NUSOS I RESISTENT ALS RAIGS UVA, REBLERT AMB GRAVA DE 15 A 30 MM, COL·LOCAT AMB MITJANS MECÀNICS.

Num.	Text	Tipus	[C]	[D]	[E]	[F]	TOTAL	Fórmula
1		T	Unitats					
2	Punt infiltració nou cami		10,00				10,00	C#*D#*E#*F#

TOTAL AMIDAMENT 10,00

6 FJ11U68C U

PERICÓ REGISTRABLE, PER A SERVEIS, DE 60X60X80 CM. INTERIOR, SOBRE LLIT DE FORMIGÓ H-150 DE 15 CM. DE GRUIX, AMB PARET DE MAÓ, ARREBOSSADA I LLISCADA INTERIORMENT. S'INCLOU MOVIMENT DE TERRES, BASTIMENT I TAPA DE FOSA DUCTIL C250, AMB LA INSCRIPCIÓ PARCS I JARDINS.

Num.	Text	Tipus	[C]	[D]	[E]	[F]	TOTAL	Fórmula
1	Prev		1,00				1,00	C#*D#*E#*F#

TOTAL AMIDAMENT 1,00

7 FG3UU625 M

CONDUCTOR CERNIFLEX O SIMILAR PER INTERCONNEXIÓ ELECTROVÀLVULA, PROGRAMADOR I QUADRE COMANDAMENT, DE 12X2,5 MM2, ENTUBAT EN TUB CORRUGAT DE POLIETILE DE DOBLE CAPA DE D. 90 MM. DE DIÀMETRE EXTERIOR

Num.	Text	Tipus	[C]	[D]	[E]	[F]	TOTAL	Fórmula
1	Prev		50,00				50,00	C#*D#*E#*F#

TOTAL AMIDAMENT 50,00

8 FJ10U050 M

OBERTURA I REBLIMENT DE RASES PER A CONDUCTES DE LA INSTAL.LACIÓ DE REG DE 80 CM. DE FONDÀRIA I 20 CM. D'AMPLÀRIA

Num.	Text	Tipus	[C]	[D]	[E]	[F]	TOTAL	Fórmula
1			250,00				250,00	C#*D#*E#*F#

TOTAL AMIDAMENT 250,00

9 FJ34U004 U

DEGOTERS FORMAT AMB TUBERIA TECH-LINE DE TUB DE POLIETILÈ DE BAIXA DENSITAT DE COLOR MARRÓ , D 17X14,6 MM. I PRESSIÓ MÀXIMA DE TREBALL DE 4 ATM. I RESISTENT A LA RADIACIÓ U.V. FORMAT PER UN ANELL TANCAT DE 2 M DE PERÍMETRE AMB GOTERS TERMOSOLDATS EN LA PARET INTERIOR DE 2,3 L/H CADA 30 CM. I AMB MEMBRANA DE COMPENSACIÓ EPDM PER COL.LOCAR SOTERRAT I PART PROPORCIONAL D'ACCESSORIS.

Num.	Text	Tipus	[C]	[D]	[E]	[F]	TOTAL	Fórmula
1	Prev		50,00				50,00	C#*D#*E#*F#

TOTAL AMIDAMENT 50,00

ÀREA DE COHESIÓ TERRITORIAL, DESENVOLUPAMENT URBÀ, SEGURETAT I CIVISME
SERVEI D´OBRES PÚBLIQUES
PROJECTE D´OBRES D´URBANITZACIÓ DEL PARC DE LES AIGÜES FASE 5: JOCS D´AIGUA

AMIDAMENTS

10 FJ33U030 M

TUBERIA TECH-LINE FORMAT PER TUB DE POLIETILÈ DE BAIXA DENSITAT, DE COLOR MARRÓ, D 17X14,6 MM. I PRESSIÓ MÀXIMA DE TREBALL DE 4 BAR I RESISTENT A LA RADIACIÓ U.V. AMB GOTERS TERMOSOLDATS EN LA PARET INTERIOR DE 2,3 L/H CADA 30 CM. I AMB MEMBRANA DE COMPENSACIÓ DE EPDM PER COL.LOCAR SOTERRAT I PART PROPORCIONAL D'ACCESSORIS.

Num.	Text	Tipus	[C]	[D]	[E]	[F]	TOTAL	Fórmula
1	Prev		50,00				50,00	C#*D#*E#*F#

TOTAL AMIDAMENT 50,00

11 FJ44U600 U

ELECTROVÀLVULA PER A REG, AMB COS DE PVC I POLIPROPILÉ, AMB SOLENOIDE 24V. C.A., OBERTURA ELÈCTRICA I MANUAL AMB REGULADOR DE CABAL, CONNEXIÓ D'1.1/2'. PART PROPORCIONAL D'ACCESORIS. MESURADA LA UNITAT EN FUNCIONAMENT

Num.	Text	Tipus	[C]	[D]	[E]	[F]	TOTAL	Fórmula
1	Prev		2,00				2,00	C#*D#*E#*F#

TOTAL AMIDAMENT 2,00

12 FJ43U600 U

REGULADOR DE PRESSIÓ D'1.1/2", AMB FILTRE INCORPORAT.

Num.	Text	Tipus	[C]	[D]	[E]	[F]	TOTAL	Fórmula
1	Prev		2,00				2,00	C#*D#*E#*F#

TOTAL AMIDAMENT 2,00

13 FJ47U112 UT

SUBMINISTRE I COL.LOCACIÓ DE FILTRE DE MALLA DE 1 1/2´´ o 2´´.

Num.	Text	Tipus	[C]	[D]	[E]	[F]	TOTAL	Fórmula
1	Prev		2,00				2,00	C#*D#*E#*F#

TOTAL AMIDAMENT 2,00

14 FJ41U700 U

VÀLVULA D'ESFERA D.1 1/2 ' PER A TALL GENERAL I ZONA DE REG.

Num.	Text	Tipus	[C]	[D]	[E]	[F]	TOTAL	Fórmula
1	Prev		3,00				3,00	C#*D#*E#*F#

TOTAL AMIDAMENT 3,00

15 FR47UPT1 U

POPULUS TREMULA, DE 18 A 20 CM DE PERÍMETRE, AMB L'ARREL NUA I LA COPA BEN FORMADA. S'INCLOU GARANTIA D'UN ANY

Num.	Text	Tipus	[C]	[D]	[E]	[F]	TOTAL	Fórmula
1			2,00				2,00	C#*D#*E#*F#

TOTAL AMIDAMENT 2,00

16 FR47UPT2 U

POPULUS TREMULA, DE 20 A 25 CM DE PERÍMETRE, AMB L'ARREL NUA I LA COPA BEN FORMADA. S'INCLOU GARANTIA D'UN ANY

Num.	Text	Tipus	[C]	[D]	[E]	[F]	TOTAL	Fórmula
1			2,00				2,00	C#*D#*E#*F#

Este documento ha sido firmado por Carlos Fernandez Alonso a las 14:25 del día 15/02/2023y por Rosa Maria Torra Reventós a las 11:45 del día 16/02/2023. Mediante el código de verificación segura 0V721N4N652E10051AAF puede comprobar la validez de la firma electrónica de los documentos firmados en la dirección web que le proporciona la entidad emisora de este documento.

TOTAL AMIDAMENT 2,00

17 PC000002 U — PRUNERA (PRUNUS DULCIS), DE 18 A 20 CM DE PERÍMETRE, DE CULTIU EN CONTENIDOR I LA COPA BEN FORMADA. S'INCLOU GARANTIA D'UN ANY

Num.	Text	Tipus	[C]	[D]	[E]	[F]	TOTAL	Fórmula
1			2,00				2,00	C#*D#*E#*F#

TOTAL AMIDAMENT 2,00

18 FR47UPWB U — PRUNERA MAHALEB (PRUNUS MAHALEB), DE 18 A 20 CM DE PERÍMETRE, AMB CONTENIDOR I LA COPA BEN FORMADA. S'INCLOU GARANTIA D'UN ANY.

Num.	Text	Tipus	[C]	[D]	[E]	[F]	TOTAL	Fórmula
1			2,00				2,00	C#*D#*E#*F#

TOTAL AMIDAMENT 2,00

19 FR45UQXG U — ALZINA (QUERCUS ILEX), DE 16 A 18 CM DE PERÍMETRE, EN CONTENIDOR I LA COPA BEN FORMADA. S'INCLOU GARANTIA D'UN ANY

Num.	Text	Tipus	[C]	[D]	[E]	[F]	TOTAL	Fórmula
1			8,00				8,00	C#*D#*E#*F#

TOTAL AMIDAMENT 8,00

20 FR45UQXI U — ALZINA (QUERCUS ILEX), DE 20 A 25 CM DE PERÍMETRE, EN CONTENIDOR I LA COPA BEN FORMADA. S'INCLOU GARANTIA D'UN ANY

Num.	Text	Tipus	[C]	[D]	[E]	[F]	TOTAL	Fórmula
1			4,00				4,00	C#*D#*E#*F#

TOTAL AMIDAMENT 4,00

21 FR4FUQRC U — SUB QUERCUS FAGINEA DE PERIMETRE 16-18 CM AMB QUALITAT VEGETAL SEGONS NTJ07D, INCLOU TRANSPORT FINS A OBRA I AMB PA DE TERRA LLIGAT AMB FILFERRO DEGRADABLE , SENSE COPS NI FERIDES, ESTRUCTURA DE COPA EQUILIBRADA I EN FORMA PIRAMIDAL I VESTIT DES DE LA BASE I GARANTIA D'UNA ANY.

Num.	Text	Tipus	[C]	[D]	[E]	[F]	TOTAL	Fórmula
1	Colonia		13,00				13,00	C#*D#*E#*F#

TOTAL AMIDAMENT 13,00

22 PC000012 U — SUBMINISTRAMENT DE TAMARIX GALICA (EXEMPLAR) EN CONTENIDOR DE 450 LITRES

Num.	Text	Tipus	[C]	[D]	[E]	[F]	TOTAL	Fórmula
1			1,00				1,00	C#*D#*E#*F#

TOTAL AMIDAMENT 1,00

ÀREA DE COHESIÓ TERRITORIAL, DESENVOLUPAMENT URBÀ, SEGURETAT I CIVISME
SERVEI D´OBRES PÚBLIQUES
PROJECTE D´OBRES D´URBANITZACIÓ DEL PARC DE LES AIGÜES FASE 5: JOCS D´AIGUA

23 FR4FUQRZ U — SUB ZIZIPHUS JUJUBA DE PERIMETRE 18-20 CM AMB QUALITAT VEGETAL SEGONS NTJ07D, INCLOU TRANSPORT FINS A OBRA I AMB PA DE TERRA LLIGAT AMB FILFERRO DEGRADABLE , SENSE COPS NI FERIDES, ESTRUCTURA DE COPA EQUILIBRADA I EN FORMA PIRAMIDAL I VESTIT DES DE LA BASE I GARANTIA D'UNA ANY.

Num.	Text	Tipus	[C]	[D]	[E]	[F]	TOTAL	Fórmula
1			1,00				1,00	C#*D#*E#*F#

TOTAL AMIDAMENT 1,00

24 FR61U00B U — PLANTACIÓ D'ABRE AMB PA DE TERRA O CONTENIDOR, DE 18 A 35 CM DE PERÍMETRE. S'INCLOU EXCAVACIÓ MANUAL DE 1X1X1 M, AMB CÀRREGA I TRANSPORT DE TERRES A L'ABOCADOR, APORTACIÓ DE TERRA FRANCO SORRENCA ADOBADA.

Num.	Text	Tipus	[C]	[D]	[E]	[F]	TOTAL	Fórmula
1			35,00				35,00	C#*D#*E#*F#

TOTAL AMIDAMENT 35,00

25 FRZ2U002 U — SUBMINISTRAMENT I INSTAL·LACIÓ DE DOS ASPRATGES DE RTI SEGONS NTJ 06R, DE SECCIÓ CIRCULAR , DE 8CM DE DIÀMETRE I 2M DE LLARGÀRIA, CLAVATS DE MANERA MANUAL AMB CLAVADOR D'ASPRATGES I POSTERIOR COL·LOCACIÓ DE TRAVESSER DE FUSTA PER UNIR ELS DOS ASPRES AMB CARGOLS I LLIGAM DE GOMA O CAUTXÚ DE ASPRE A COLL D'ARBRE (2UT)

Num.	Text	Tipus	[C]	[D]	[E]	[F]	TOTAL	Fórmula
1			35,00				35,00	C#*D#*E#*F#

TOTAL AMIDAMENT 35,00

26 FR4AUER3 U — EUPHORBIA RIGIDA, EN CONTENIDOR, C-3L. S'INCLOU GARANTIA D'UN ANY.

Num.	Text	Tipus	[C]	[D]	[E]	[F]	TOTAL	Fórmula
1			20,00				20,00	C#*D#*E#*F#

TOTAL AMIDAMENT 20,00

27 FR4AUERC U — CAPPARIS ESPINOSA, EN CONTENIDOR, C-3L. S'INCLOU GARANTIA D'UN ANY.

Num.	Text	Tipus	[C]	[D]	[E]	[F]	TOTAL	Fórmula
1			20,00				20,00	C#*D#*E#*F#

TOTAL AMIDAMENT 20,00

28 FR4AUCC2 U — COMBINAT DE CISTUS FORMADA PER CISTUS CRETICUS, CISTUS ALBIDUS, CISTUS X PUPUREUS (ALAN FRAD), CISTUS X SKANBERGII, CISTUS MONSPELIENSIS, CISTUS SALVIIFOLIUS I CISTUS X FLORENTINUS EN CONT DE 2L, AMB UNA DENSITAT DE PLANTACIÓ DETALLAT A PROJECTE. S'INCLOU GARANTIA D'UN ANY.

Num.	Text	Tipus	[C]	[D]	[E]	[F]	TOTAL	Fórmula
1			60,00				60,00	C#*D#*E#*F#

TOTAL AMIDAMENT 60,00

29 FR4AUCCD U — DASYLIRION LONGISSIUM, EN CONTENIDOR, C-3L. S'INCLOU GARANTIA D'UN ANY.

Num.	Text	Tipus	[C]	[D]	[E]	[F]	TOTAL	Fórmula

Este documento ha sido firmado por Carlos Fernandez Alonso a las 14:25 del día 15/02/2023y por Rosa Maria Torra Reventós a las 11:45 del día 16/02/2023. Mediante el código de verificación segura 0V721N4N652E10051AAF puede comprobar la validez de la firma electrónica de los documentos firmados en la dirección web que le proporciona la entidad emisora de este documento.

Num.	Text	Tipus	[C]	[D]	[E]	[F]	TOTAL	Fórmula
1			60,00				60,00	C#*D#*E#*F#

TOTAL AMIDAMENT 60,00

30 FR4AUEC2 U EUPHORBIA SPINOSA. WULFENII, EN CONTENIDOR, C-3L. S'INCLOU GARANTIA D'UN ANY.

Num.	Text	Tipus	[C]	[D]	[E]	[F]	TOTAL	Fórmula
1			20,00				20,00	C#*D#*E#*F#

TOTAL AMIDAMENT 20,00

31 FR4AUECA U ANTHYLLIS CITYSOIDES, EN CONTENIDOR, C-3L. S'INCLOU GARANTIA D'UN ANY.

Num.	Text	Tipus	[C]	[D]	[E]	[F]	TOTAL	Fórmula
1			20,00				20,00	C#*D#*E#*F#

TOTAL AMIDAMENT 20,00

32 FR4AUECN U NASELLA TERVISSIMA, EN CONTENIDOR, C-3L. S'INCLOU GARANTIA D'UN ANY.

Num.	Text	Tipus	[C]	[D]	[E]	[F]	TOTAL	Fórmula
1			20,00				20,00	C#*D#*E#*F#

TOTAL AMIDAMENT 20,00

33 FR4AUECI U IRIS URQUICULARIS, EN CONTENIDOR, C-3L. S'INCLOU GARANTIA D'UN ANY.

Num.	Text	Tipus	[C]	[D]	[E]	[F]	TOTAL	Fórmula
1			20,00				20,00	C#*D#*E#*F#

TOTAL AMIDAMENT 20,00

34 FR4AUECE U HELLEBORUS FOETIDUS, EN CONTENIDOR, C-3L. S'INCLOU GARANTIA D'UN ANY.

Num.	Text	Tipus	[C]	[D]	[E]	[F]	TOTAL	Fórmula
1			20,00				20,00	C#*D#*E#*F#

TOTAL AMIDAMENT 20,00

35 FR6AU003 U PLANTACIÓ ARBUSTIVA MIDA CONTENIDOR, C-3L.

Num.	Text	Tipus	[C]	[D]	[E]	[F]	TOTAL	Fórmula
1			250,00				250,00	C#*D#*E#*F#

TOTAL AMIDAMENT 250,00

36 F9A1UGAR M3 PAVIMENT DE SAULÓ GARBELLAT, AMB ESTESA I PICONATGE DEL MATERIAL AL 98% DEL PM, S'INCLOU L'ANIVELLAT I LA COL.LOCACIÓ DE TAPES

Num.	Text	Tipus	[C]	[D]	[E]	[F]	TOTAL	Fórmula
1			20,00	0,20			4,00	C#*D#*E#*F#

TOTAL AMIDAMENT 4,00

37 FR3PUGRS M3 PAVIMENT DE GRANIT D'ORTOSA (GRESA) EN RANULOMETRIA DE 6 A 12 MM, AMB ESTESA I L'ANIVELLAT I LA COL.LOCACIÓ DE TAPES.

Num.	Text	Tipus	[C]	[D]	[E]	[F]	TOTAL	Fórmula
1			20,00	0,30			6,00	C#*D#*E#*F#

TOTAL AMIDAMENT 6,00

OBRA 01 PRESSUPOST PARC DE LES AIGÜES FASE 5
CAPÍTOL 01 LOT 01: OBRA CIVIL
NIVELL 3 07 MOBILIARI URBÀ

NUM.	CODI	UA	DESCRIPCIÓ
1	FQA2UMA7	U	SUBMINISTRAMENT I INSTAL.LACIÓ DE QUIOSC MODEL HABANA D'URBADIS-MICROARQUITECTURA O EQUIVALENT, REF. 62.25.33.BDA , MÒDUL DE BAR AMB TRES CARES D'ATENCIÓ, OFFICE, LAVABO ADAPTAT SEGONS CODI ACCESSIBILITAT DE LA GENERALITAT DE CATALUNYA TOTALMENT EQUIPAT, I MAGATZEM EXTERN; DIMENSIONS DEL QUIOSC 6,2 X 2,5 X 2,6 METRES. ESTRUCTURA EN ACER GALVANITZAT EN CALENT PER IMMERSIÓ SEGONS NORMA UNE 37-508, UPNS100 QUALITAT S235JR, REVESTIMENT EXTERIOR EN HPL DE 10MM I REVESTIMENT INTERIOR EN HPL 4MM. COLORS A DEFINIR PER DF.S'INCLOU EL MOVIMENT DE TERRES, LA LLOSA DE FONAMENTACIÓ DE FORMIGÓ ARMAT D'APROX. 8.5x3x0.25m, ELS FONAMENTS DELS SUPORTS DE LA PÈRGOLA, I EL MUNTATGE DEL CONJUNT. SUBMINISTRAMENT I INSTAL.LACIÓ DE PÈRGOLA MODEL HABANA D'URBADIS-MICROARQUITECTURA O EQUIVALENT, REF. PER2, PÈRGOLA DE TRES MÒDULS, MIDES 5 X 5 X 3,5 METRES; ESTRUCTURA EN ACER GALVANITZAT EN CALENT PER IMMERSIÓ SEGONS NORMA UNE 37-508, IPNS140 QUALITAT S235JR, UMBRACLE AMB GRAELLES DE FUSTA DE PI DE FLANDES AMB LLISTONS 45 X45 AMB TRACTAMENT AUTOCLAU (BUIT-PRESSIÓ-BUIT SEGONS NORMA UNE 21-152-86) HIDRÒFUG I FUNGICIDA QUE COBREIX RISCOS DE NIVELLS 1,2,3,4 (SEGONS NORMA EN335-2). AMB CERTIFICAT D'ORIGEN PEFC. S'INCLOU EL MOVIMENT DE TERRES, LA LLOSA DE FONAMENTACIÓ DE FORMIGÓ ARMAT D'APROX. 8.5x3x0.25m, ELS FONAMENTS DELS SUPORTS DE LA PÈRGOLA, I EL MUNTATGE DEL CONJUNT.

AMIDAMENT DIRECTE 1,00

2 FQ42UMC01 U SUBMINISTRAMENT i COL.LOCACIÓ DE CARTELL INFORMATIU TIPUS MONOLIT, FORMAT PER PANELL DE XAPA D'ACER CORTEN DE 10mm DE GRUIX, DE MIDES SOBRE RASANT DEL TERRENY D'APROX. 36cm D'AMPLADA PER UNS 106cm D'ALÇADA, REFORÇAT A LES ARESTES LATERALS AMB 2 PERFILS D'ACER CORTEN ANGULARS, UN A CADA CARA i A DIFERENT COSTAT, D'APROX. 80x40x10, FINS A UNA ALÇADA D'APROX. 65cm, AMB LÀMINA IMPRESA AMB DISSENY A DETERMINIAR, SOBRE PALAFÓ DE VINIL, CENTRAT A LA PART SUPERIOR, A UNA O A LES DUES CARES (SEGONS POSICIÓ DEL CARTELL), DE FORMAT APROX. A3, EXECUTAT SEGONS DETALL. S'INCLOU EL MOVIMENT DE TERRES, LA FIXACIÓ AMB DAU DE FORMIGÓ D'APROX. 80x40x40cm, ENCASTANT LA XAPA i ELS ANGULARS D'ACER CORTEN SOTA LA RASANT DEL PAVIMENT APROX. UNS 40cm.

AMIDAMENT DIRECTE 4,00

3 FQ42UMC02 U SUBMINISTRAMENT i COL.LOCACIÓ DE CARTELL INFORMATIU TIPUS MONOLIT, FORMAT PER PANELL DE XAPA D'ACER CORTEN DE 10mm DE GRUIX, DE MIDES SOBRE RASANT DEL TERRENY D'APROX. 48cm D'AMPLADA PER UNS 141cm D'ALÇADA, REFORÇAT A LES ARESTES LATERALS AMB 2 PERFILS D'ACER CORTEN ANGULARS, UN A CADA CARA i A DIFERENT COSTAT, D'APROX. 80x40x10, FINS A UNA ALÇADA D'APROX. 85cm, AMB LÀMINA IMPRESA AMB DISSENY A DETERMINIAR, SOBRE PALAFÓ DE VINIL, CENTRAT A LA PART SUPERIOR, A UNA O A LES DUES CARES (SEGONS POSICIÓ DEL CARTELL), DE FORMAT APROX. A2, EXECUTAT SEGONS DETALL. S'INCLOU EL MOVIMENT DE TERRES, LA FIXACIÓ AMB DAU DE FORMIGÓ D'APROX. 100x40x40cm, ENCASTANT LA XAPA i ELS ANGULARS D'ACER CORTEN SOTA LA RASANT DEL PAVIMENT APROX. UNS 40cm.

AMIDAMENT DIRECTE 5,00

Este documento ha sido firmado por Carlos Fernandez Alonso a las 14:25 del día 15/02/2023y por Rosa Maria Torra Reventós a las 11:45 del día 16/02/2023. Mediante el código de verificación segura 0V721N4N652E10051AAF puede comprobar la validez de la firma electrónica de los documentos firmados en la dirección web que le proporciona la entidad emisora de este documento.

4 FQ42UMC03 U

SUBMINISTRAMENT i COL.LOCACIÓ DE CARTELL INFORMATIU TIPUS MONOLIT, FORMAT PER PANELL DE XAPA D'ACER CORTEN DE 10mm DE GRUIX, DE MIDES SOBRE RASANT DEL TERRENY D'APROX. 66cm D'AMPLADA PER UNS 190cm D'ALÇADA, REFORÇAT A LES ARESTES LATERALS AMB 2 PERFILS D'ACER CORTEN ANGULARS, UN A CADA CARA i A DIFERENT COSTAT, D'APROX. 80x40x10, FINS A UNA ALÇADA D'APROX. 110cm, AMB LÀMINA IMPRESA AMB DISSENY A DETERMINIAR, SOBRE PALAFÓ DE VINIL, CENTRAT A LA PART SUPERIOR, A UNA O A LES DUES CARES (SEGONS POSICIÓ DEL CARTELL), DE FORMAT APROX. A1, EXECUTAT SEGONS DETALL. S'INCLOU EL MOVIMENT DE TERRES, LA FIXACIÓ AMB DAU DE FORMIGÓ D'APROX. 120x40x40cm, ENCASTANT LA XAPA i ELS ANGULARS D'ACER CORTEN SOTA LA RASANT DEL PAVIMENT APROX. UNS 40cm.

AMIDAMENT DIRECTE **2,00**

5 FQ41UPAC U

PILONA D'ACER CORTEN MODEL ESTANY GENTO, DE LA CASA DISSENY BARRACA O SIMILAR DE 10 CM. DE DIAMETRE, AMB UN GRUIX DE 3 MM. I 1,20 M. D'ALÇADA, EMPOTRADA 30 CM. AMB UN DAU DE FORMIGÓ H-150 DE 30X30X30 CM.

Num.	Text	Tipus	[C]	[D]	[E]	[F]	TOTAL	Fórmula
1			10,00				10,00	C#*D#*E#*F#

TOTAL AMIDAMENT **10,00**

OBRA 01 PRESSUPOST PARC DE LES AIGÜES FASE 5
CAPÍTOL 01 LOT 01: OBRA CIVIL
NIVELL 3 08 SERRALLERIA

NUM. CODI UA DESCRIPCIÓ

1 F550U0PM ML

PASSAMÀ D'ACER DE TUB DE Ø50 MM I 3 MM DE GRUIX (AMB UNA QUANTIA DE 3.62 KG/M) ACABAT CORTEN AMB FORMA OVALADA SEGONS PLANOLS DE DESCRIPCIÓ DE PROJECTE
S'INCLOU EL TRANSPORT, SUBMINISTRAMENT I INSTAL·LACIÓ DE SOLDADURA ALS SUPORTS DE VARILLA CORRUGADA DE Ø32 MM. TOTALMENT ACABADA.

Num.	Text	Tipus	[C]	[D]	[E]	[F]	TOTAL	Fórmula
1	Baranes Escales (Furniture)	T	Long	Unitats				
2	Baranes 3 graons (Dreta i Esquerra)		3,93	12,00			47,16	C#*D#*E#*F#
3	Baranes 4 graons (Dreta i Esquerra)		4,70	16,00			75,20	C#*D#*E#*F#
4	Baranes 5 graons (Esquerra)		5,45	1,00			5,45	C#*D#*E#*F#
5	Baranes 6 graons (Dreta i Esquerra)		6,21	10,00			62,10	C#*D#*E#*F#
6	Baranes 7 graons (Dreta i Esquerra)		6,97	2,00			13,94	C#*D#*E#*F#
7	Baranes 8 graons (Esquerra)		7,74	1,00			7,74	C#*D#*E#*F#
8	Baranes 11 graons (Dreta i Esquerra)		10,04	2,00			20,08	C#*D#*E#*F#
9	Baranes 12 graons (Esquerra)		10,80	2,00			21,60	C#*D#*E#*F#
10	Baranes Passamà doble (Raillings)	T	Long	Unitats				
11	Passamà doble recte		258,25	2,00			516,50	C#*D#*E#*F#
12	Baranes passamà simple Senzill	T	Long	Unitats				
13	Passamà Senzill		115,00	1,00			115,00	C#*D#*E#*F#
14	Baranes escala Dipòsit simple	T	Long	Unitats				
15	Barana escala doble Passamà		6,75	2,00			13,50	C#*D#*E#*F#

TOTAL AMIDAMENT **898,27**

2 F550U0SP ML

SUPORTS DE VARILLA CORRUGADA DE Ø32 MM (AMB UNA QUANTIA DE 6.52 KG/M) PER FORMACIÓ DE BARANA PER EMPOTRAR EN CAMÍ EN FORMA DE ´´C´´ SEGONS PLANOLS DE DESCRIPCIÓ DE PROJECTE,
S'INCLOU EL TRANSPORT, SUBMINISTRAMENT I INSTAL·LACIÓ AMB FORAT AMB CORONA I REBLERT DE RESINA EPOXI A PAVIMENT DE FORMIGÓ EXISTENT. TOTALMENT ACABADA.

Num.	Text	Tipus	[C]	[D]	[E]	[F]	TOTAL	Fórmula
1	Baranes Escales (Furniture)	T	Long	Unitats				
2	Baranes 3 graons (Dreta i Esquerra)		3,90	12,00			46,80	C#*D#*E#*F#
3	Baranes 4 graons (Dreta i Esquerra)		4,28	16,00			68,48	C#*D#*E#*F#
4	Baranes 5 graons (Esquerra)		4,65	1,00			4,65	C#*D#*E#*F#
5	Baranes 6 graons (Dreta i Esquerra)		7,02	10,00			70,20	C#*D#*E#*F#
6	Baranes 7 graons (Dreta i Esquerra)		7,02	2,00			14,04	C#*D#*E#*F#
7	Baranes 8 graons (Esquerra)		7,02	1,00			7,02	C#*D#*E#*F#
8	Baranes 11 graons (Dreta i Esquerra)		10,30	2,00			20,60	C#*D#*E#*F#
9	Baranes 12 graons (Esquerra)		10,53	2,00			21,06	C#*D#*E#*F#
10	Baranes Passamà doble (Raillings)	T	Long	Unitats				
11	Passamà doble corvat		3,60	6,00			21,60	C#*D#*E#*F#
12	Passamà doble recte		3,60	59,00			212,40	C#*D#*E#*F#
13	Passamà senzill		3,60	27,00			97,20	C#*D#*E#*F#
14	Baranes passamà simple Senzill	T	Long	Unitats				
15	Passamà Senzill		3,60	7,00			25,20	C#*D#*E#*F#
16	Passamà Simple F-5		3,60	32,00			115,20	C#*D#*E#*F#
17	Baranes escala Dipòsit simple	T	Long	Unitats				
18	Barana escala doble Passamà		4,30	4,00			17,20	C#*D#*E#*F#
19			4,00	4,00			16,00	C#*D#*E#*F#

TOTAL AMIDAMENT **757,65**

3 F550U0PC ML

PASSAMÀ D'ACER SJ275JR ACABAT CORTEN CORVAT DE TUB DE Ø50 MM I 3 MM DE GRUIX (AMB UNA QUANTIA DE 3.62 KG/M) AMB FORMA OVALADA SEGONS PLANOLS DE DESCRIPCIÓ DE PROJECTE, AMB ACABAT OXIDAT TIPUS CORTEN.
S'INCLOU EL TRANSPORT, SUBMINISTRAMENT I INSTAL·LACIÓ DE SOLDADURA ALS SUPORTS DE VARILLA CORRUGADA DE Ø32 MM. TOTALMENT ACABADA.

Num.	Text	Tipus	[C]	[D]	[E]	[F]	TOTAL	Fórmula
1	BARANES PASSAMÀ DOBLE (RAILLINGS)	T	Long	Unitats				
2	Passamà doble corvat		18,10	2,00			36,20	C#*D#*E#*F#

TOTAL AMIDAMENT **36,20**

4 K8B73COR M2

TRACTAMENT DE PARAMENT VERTICAL D'ACER CORTEN AMB ACTIVADOR D'ÒXID PER ACER CORTEN ACT-COR, I POSTERIOR APLICACIÓ BANY DE PARADA D'OXIDACIÓ BP-COR, DEIXANT LA SUPERFÍCIE PREPARADA PER REBRE ACABAT FINAL.

Num.	Text	Tipus	[C]	[D]	[E]	[F]	TOTAL	Fórmula
1	Superficie	T	Long	Quant m2/ml				
2	Passama Ø50 recte mm		895,20	0,16			143,23	C#*D#*E#*F#
3	Passamà Ø50 corvat		36,20	0,16			5,79	C#*D#*E#*F#
4	Varilla Ø35 mm		757,65	0,11			83,34	C#*D#*E#*F#

Este documento ha sido firmado por Carlos Fernandez Alonso a las 14:25 del día 15/02/2023y por Rosa Maria Torra Reventós a las 11:45 del dia 16/02/2023. Mediante el código de verificación segura 0V721N4N652E10051AAF puede comprobar la validez de la firma electrónica de los documentos firmados en la dirección web que le proporciona la entidad emisora de este documento.

TOTAL AMIDAMENT 232,36

5 K8B73CO2 M2

ENVERNISSAT D'ACER CORTEN AMB VERNÍS DE PROTECCIÓ PER ACER CORTEN BZ-COR, AMB DUES CAPES, AMB LA SUPERFÍCIE SEMI MAT.

Num.	Text	Tipus	[C]	[D]	[E]	[F]	TOTAL	Fórmula
1	Superficie	T	Long	Quant m2/ml				
2	Passama Ø50 recte mm		895,20	0,16			143,23	C#*D#*E#*F#
3	Passamà Ø50 corvat		36,20	0,16			5,79	C#*D#*E#*F#
4	Varilla Ø35 mm		757,65	0,11			83,34	C#*D#*E#*F#

TOTAL AMIDAMENT 232,36

6 F550U0PB ML

PLACA BASE D'ACER ACABAT CORTEN PER ANCORATGE TIPUS L AMB MIDES 0.16 M D'ALÇADA I 0.01 CM DE GRUIX SEGONS PLANOLS DE DESCRIPCIÓ DE PROJECTE, AMB ACABAT OXIDAT TIPUS CORTEN.
S'INCLOU EL TRANSPORT, SUBMINISTRAMENT I INSTAL·LACIÓ AL PAVIMENT AMB TAC QUIMIC. TOTALMENT ACABAT.

Num.	Text	Tipus	[C]	[D]	[E]	[F]	TOTAL	Fórmula
1	PLAQUES BASE	T	Long	Unitats				
2	Plaques Base tipus L		0,16	276,00			44,16	C#*D#*E#*F#
3			0,50	12,00			6,00	C#*D#*E#*F#

TOTAL AMIDAMENT 50,16

7 F992UC01 PA

PARTIDA ALÇADA PER LA CONSTRUCCIÓ DE FIGURA EN ZONA DE JOCS D'AIGUA, CONSITENT EN LA CREACIÓ D'UNES ULLERES I BOCA. CONFORMADES AMB PASSAMÀ RODÓ CORVAT DE DIÀMTRE 50 MM I UNA LONGITUD FINAL DE 20.00 M.
LES ULLERES TINDRAN UN DIÀMETRE DE 1.40 I 1.20 M DIAMETRE I LA BOCA UN TUB RODÓ DE 250 MM DE DIÀMETRE I GRUIX 5.00 MM.
ELS ANCORATGES ANIRAN AMB PLATINA QUADRADA D'I,20 M DE LONGITUD ANCORADA AMB FORMIGÓ HM-20 AL TERRENY EXISTENY.
S'INCLOU EL PASSAMÀ RECTE/CURVAT EN TRAMS DE MS DE 2.00 M QUE UNEIXEN ELS ELEMENTS.
TOT L'ELEMENT SERÀ AMB ACER SJ275JR ACABAT CORTEN I 3 MM DE GRUIX (AMB UNA QUANTIA DE 3.62 KG/M) AMB FORMA OVALADA/RECTE SEGONS PLANOLS DE DESCRIPCIÓ DE PROJECTE, AMB ACABAT OXIDAT TIPUS CORTEN.

Num.	Text	Tipus	[C]	[D]	[E]	[F]	TOTAL	Fórmula
1	Figura segons planols		1,00				1,00	C#*D#*E#*F#

TOTAL AMIDAMENT 1,00

8 F6A1U3ST M2

MALLA ROMBOIDAL GALVANITZADA 50/14. FABRICADA AMB FILFERRO GALVANITZAT EN CALENT DE Ø2,20MM DE FORMA ROMBOÏDAL I LLUM DE 50MM, PRESENTAT EN ROTLLES DE 25 METRES LINEALS I 1M. D'ALÇADA, COL·LOCAT SOBRE PASSAMÀ DE BARANA AMB SOLDADURA.

Num.	Text	Tipus	[C]	[D]	[E]	[F]	TOTAL	Fórmula
1		T	Long	Ample	Unitats			
2	Malla entre suports ulleres		2,00	0,60	8,00		9,60	C#*D#*E#*F#

TOTAL AMIDAMENT 9,60

9 F550U0IX M

PASSAMANS RECTE FORMAT PER TUB BUIT D'ACER INOXIDABLE AISI 304, ACABAT POLIT BRILLANT, DE 50 MM DE DIÀMETRE, AMB SUPORTS DEL MATEIX MATERIAL FIXATS AL PARAMENT MITJANÇANT ANCORATGE MECÀNIC AMB TACS DE NILÓ I CARGOLS D'ACER INOXIDABLE AISI 316.

Num.	Text	Tipus	[C]	[D]	[E]	[F]	TOTAL	Fórmula
1	Escales passera		25,00				25,00	C#*D#*E#*F#

TOTAL AMIDAMENT 25,00

OBRA 01 PRESSUPOST PARC DE LES AIGÜES FASE 5
CAPÍTOL 01 LOT 01: OBRA CIVIL
NIVELL 3 S1 SEGURETAT I SALUT LOT 1

NUM.	CODI	UA	DESCRIPCIÓ
1	SEGURETATS1	U	IMPORT DE SEGURETAT i SALUT - L1, SEGONS ESTUDI DE SEGURETAT I SALUT

Num.	Text	Tipus	[C]	[D]	[E]	[F]	TOTAL	Fórmula
1	Segons ESS		1,00				1,00	C#*D#*E#*F#

TOTAL AMIDAMENT 1,00

Este documento ha sido firmado por Carlos Fernandez Alonso a las 14:25 del día 15/02/2023y por Rosa Maria Torra Reventós a las 11:45 del día 16/02/2023. Mediante el código de verificación segura 0V721N4N652E10051AAF puede comprobar la validez de la firma electrónica de los documentos firmados en la dirección web que le proporciona la entidad emisora de este documento.

4.4 PRESSUPOST (APLICACIÓ DE PREUS) LOT 1: OBRA CIVIL

Este documento ha sido firmado por Carlos Fernandez Alonso a las 14:25 del día 15/02/2023y por Rosa Maria Torra Reventós a las 11:45 del día 16/02/2023. Mediante el código de verificación segura 0V721N4N652E10051AAF puede comprobar la validez de la firma electrónica de los documentos firmados en la dirección web que le proporciona la entidad emisora de este documento.

PRESSUPOST

OBRA 01 PRESSUPOST PARC DE LES AIGÜES FASE 5
CAPÍTOL 01 LOT 01: OBRA CIVIL
NIVELL 3 01 DEMOLICIONS I MOVIMENTS DE TERRA

NUM.	CODI	UA	DESCRIPCIÓ	PREU	AMIDAMENT	IMPORT
1	F219U240	M	TALL LONGITUDINAL AMB SERRA DE DISC DE PAVIMENT DE MESCLES BITUMINOSES O DE FORMIGÓ, FINS A UNA FONDÀRIA DE 20 CM (P - 6)	4,13	180,00	743,40
2	FR11UARA	U	ARRENCADA D'ARBRES AMB MITJANS MECÀNICS I/O MANUALS. S'INCLOU LA RETIRADA DE LA SOCA, EL REBLIMENT DEL SOT, LA CÀRREGA I EL TRANSPORT A L'ABOCADOR. (P - 79)	108,06	2,00	216,12
3	F213U002	M	ARRENCADA QUALSEVOL TIPUS DE TANCA DE PROTECCIÓ INCLOU DEMOLICIÓ D'ANCORATGES DE FORMIGÓ, AMB MITJANS MECÀNICS. CÀRREGA I TRANSPORT DE RUNES A L'ABOCADOR INCLOSES TAXES (P - 2)	51,38	60,00	3.082,80
4	F219U151	M2	DEMOLICIÓ DE QUALSEVOL TIPUS DE PAVIMENT EN VORERES INFERIORS A 2 M D'AMPLÀRIA,AMB UN GRUIX MITJA DE 20 CM. AMB COMPRESSOR. CÀRREGA MANUAL I TRANSPORT A L'ABOCADOR INCLOSES TAXES (P - 5)	31,05	206,00	6.396,30
5	F219U041	M	ARRENCADA DE VORADA I DEMOLICIÓ DE RIGOLA. S'INCLOU LA NETEJA DE LA RASA, LA CÀRREGA I EL TRANSPORT A L'ABOCADOR INCLOSES TAXES (P - 4)	10,84	70,00	758,80
6	F214U100	M3	ENDERROC D'ESTRUCTURES DE FORMIGÓ EN MASSA O ARMAT, EN MITJANS MANUALS. I/O MECÀNICS. S'INCLOU CÀRREGA MANUAL I/O MECÀNICA SOBRE CAMIÓ I TRANSPORT DE RUNES A L'ABOCADOR INCLOSES TAXES (P - 3)	134,09	9,00	1.206,81
7	F221U300	M3	EXCAVACIÓ DE TERRES, AMB MITJANS MECÀNICS, PER A CAIXA DE PAVIMENT EN QUALSEVOL TIPUS DE TERRENY (EXCEPTE ROCA), MESURAT SOBRE PERFIL. CÀRREGA I TRANSPORT A L'ABOCADOR INCLOSES TAXES (P - 8)	28,52	711,82	20.301,11
8	F226U500	M3	TERRAPLENADA I PICONATGE D'ESPLANADA, AMB TERRES ADEQUADES PROCEDENTS DE PRÈSTEC, EN TONGADES DE 25 CM COM A MÀXIM, AMB COMPACTACIÓ AL 95 % DEL P.M. (P - 10)	11,30	221,25	2.500,13
9	FR2B1101	M2	ANIVELLAMENT I REPASSADA DEL TERRENY PER A OBTENIR EL PERFIL D'ACABAT, AMB MITJANS MANUALS, PER A UN PENDENT INFERIOR AL 25 % (P - 80)	1,96	150,00	294,00
10	F222U200	M3	EXCAVACIÓ DE RASA, AMB MITJANS MECÀNICS I/O MANUALS A LES ZONES AMB SERVEIS EXISTENTS, FINS A 4 M DE FONDÀRIA, EN QUALSEVOL TIPUS DE TERRENY (EXCEPTE ROCA), MESURAT SOBRE PERFIL. CÀRREGA I TRANSPORT DEL SOBRANT DE TERRES A L'ABOCADOR INCLOSES TAXES (P - 9)	15,23	30,24	460,56
11	F228U050	M3	REBLIMENT I PICONATGE DE RASA AMB MATERIAL PROCEDENT DE L'EXCAVACIÓ I/O DE PRÈSTEC, EN TONGADES DE 25 CM I COMPACTACIÓ AL 95% DEL P.M. (P - 12)	12,11	30,24	366,21
12	F227U900	M2	REPÀS, ANIVELLAT I PICONATGE DE CAIXA DE PAVIMENT, AMB COMPACTACIÓ AL 98% DEL P.M. (P - 11)	0,67	1.145,20	767,28
13	FR3PUECO	M3	CARREGA I ESTESA DE LA MESCLA DE TERRA ADEQUADA I COMPOST FETA A OBRA EN PARTERRES I ESPAIS DE SEMBRA (P - 82)	5,16	150,00	774,00
TOTAL	NIVELL 3		01.01.01			**37.867,52**

PRESSUPOST

OBRA 01 PRESSUPOST PARC DE LES AIGÜES FASE 5
CAPÍTOL 01 LOT 01: OBRA CIVIL
NIVELL 3 02 SANEJAMENT

NUM.	CODI	UA	DESCRIPCIÓ	PREU	AMIDAMENT	IMPORT
1	F222U200	M3	EXCAVACIÓ DE RASA, AMB MITJANS MECÀNICS I/O MANUALS A LES ZONES AMB SERVEIS EXISTENTS, FINS A 4 M DE FONDÀRIA, EN QUALSEVOL TIPUS DE TERRENY (EXCEPTE ROCA), MESURAT SOBRE PERFIL. CÀRREGA I TRANSPORT DEL SOBRANT DE TERRES A L'ABOCADOR INCLOSES TAXES (P - 9)	15,23	57,60	877,25
2	FD7FU425	M	CLAVEGUERÓ AMB TUB DE PVC-U DE PARET MASSISSA DE D 250 MM. SN 4, ENVOLTAT A TOT EL SEU PERÍMETRE AMB 10 CM. DE FORMIGÓ I P.P. D'ACOBLAMENTS. (P - 45)	40,39	40,00	1.615,60
3	F228U050	M3	REBLIMENT I PICONATGE DE RASA AMB MATERIAL PROCEDENT DE L'EXCAVACIÓ I/O DE PRÈSTEC, EN TONGADES DE 25 CM I COMPACTACIÓ AL 95% DEL P.M. (P - 12)	12,11	57,60	697,54
4	FDD2U66B	U	PERICÓ REGISTRABLE 2 TIPUS CAIXÒ SIFÒNIC PER A SANEJAMENT INCLOENT PP COLZES DE PVC, DE 60X60X60 CM. INTERIOR, SOBRE LLIT DE FORMIGÓ H-150 DE 15 CM. DE GRUIX, AMB PARET DE MAÓ, ARREBOSSADA I LLISCADA INTERIORMENT. S'INCLOU MOVIMENT DE TERRES, BASTIMENT I TAPA DE FOSA DUCTIL B125 AMB INSCRIPCIÓ. (P - 48)	303,76	1,00	303,76
5	FDD1U246	U	ADAPTACIÓ DE POU DE REGISTRE EXISTENT A LA NOVA RASANT, RECREIXENT-LO O ESCURÇANT-LO (P - 47)	228,71	6,00	1.372,26
6	FDCKU3CF	M	REIXA INTERCEPTORA COMPOST D'1 ML DE CANAL DE FORMIGÓ POLÍMER TIPUS ULMA O EQUIVALENT, MODEL SPORT DP100.20, AMPLE EXTERIOR 155MM, AMPLE INTERIOR 100MM, ALÇADA EXTERNA 235MM I AMB SECCIÓ HIDRÀULICA 178CM², PER A RECOLLIDA D'AIGÜES PLUVIALS I PROVEÏT D'ENTRADES LATERALS, AMB VORES DE FORMIGÓ POLÍMER PER A PROTECCIÓ LATERAL, SISTEMA DE FIXACIÓ MITJANÇANT 2 CANCEL·LES I 2 CARGOLS PER ML. I 2 UT. DE REIXETA POLIPROPILÈ ENTRAMADA, MODEL PE100KCBM LONGITUD 0,50M, AMB CLASSE DE CÀRREGA B-125, SEGONS LA NORMA EN-1433- INCLOU PERICÓ AMB REJ. MITJANÇANT 2 CANCEL·LES I 2 CARGOLS PER ML. S'INCLOU EL MOVIMENT DE TERRES, LLIT DE FORMIGÓ HM-20 DE 15 CM DE GRUIX, I PECES ESPECIALS I DE CONNEXIÓ SEGONS ESPECEJAMENT DE PROJECTE. (P - 46)	142,89	20,00	2.857,80
7	FH00U0FO	PA	PARTIDA ALÇADA PER LA REALITZACIÓ DE FORATS A LA CAIXA DE FORMIGÓ DE DIÀMETRE 10 CM A LES ARQUETES DE REG PER QUE PUGUIN DESAIGÜAR EN CASOS D'EXCÉS DE PLUGES. S'INCLOUEN ELS REPASSOS NECESARIS PER UN BON ACABAT. (P - 51)	17,29	42,00	726,18
TOTAL	NIVELL 3		01.01.02			**8.450,39**

OBRA 01 PRESSUPOST PARC DE LES AIGÜES FASE 5
CAPÍTOL 01 LOT 01: OBRA CIVIL
NIVELL 3 03 ENLLUMENAT PUBLIC

NUM.	CODI	UA	DESCRIPCIÓ	PREU	AMIDAMENT	IMPORT
1	FHG3UC2T	M	CANALITZACIÓ EN VORERA AMB 2 TUBS DE POLIETILÈ RETICULAT DOBLE CAPA DE D. 90 MM DE DIÀMETRE	29,85	200,00	5.970,00

Este documento ha sido firmado por Carlos Fernandez Alonso a las 14:25 del día 15/02/2023y por Rosa Maria Torra Reventós a las 11:45 del día 16/02/2023. Mediante el código de verificación segura 0V721N4N652E10051AAF puede comprobar la validez de la firma electrónica de los documentos firmados en la dirección web que le proporciona la entidad emisora de este documento.

			EXTERIOR. S'INCLOU RASA 40X60 CM, CABLE DE COURE NU DE 35 MM2, TUB ENVOLTAT DE SORRA AMB UN GRUIX DE 20 CM, CINTA DE SENYALITZACIÓ, REBLIMENT, PICONATGE, CÀRREGA I TRANSPORT DEL SOBRANT DE TERRES. (P - 55)			
2	FJ24PC01	M	TUB CORBABLE CORRUGAT DE POLIETILÈ, DE DOBLE CAPA, LLISA LA INTERIOR I CORRUGADA L'EXTERIOR, DE 160 MM DE DIÀMETRE NOMINAL, AÏLLANT I NO PROPAGADOR DE LA FLAMA, RESISTÈNCIA A L'IMPACTE DE 40 J,RESISTÈNCIA A COMPRESSIÓ DE 450 N, PER A CANALITZACIONS SOTERRADES. (P - 62)	7,67	15,00	115,05
3	FHG4U46C	U	PERICÓ REGISTRABLE, PER A SERVEIS, DE 40X40X60 CM. INTERIOR, SOBRE LLIT DE FORMIGÓ H-150 DE 15 CM. DE GRUIX, AMB PARET DE MAÓ, ARREBOSSADA I LLISCADA INTERIORMENT. S'INCLOU MOVIMENT DE TERRES, BASTIMENT I TAPA DE FOSA DUCTIL C250 AMB INSCRIPCIÓ E.P O ENLLUMENAT PÚBLIC. (P - 56)	170,17	3,00	510,51
4	FH31U145	M	CONDUCTOR DE COURE VV-1000 DE 4X6 MM2. DE SECCIÓ, COL.LOCAT EN L'INTERIOR DE TUBULAR EN RASA. (P - 52)	3,96	200,00	792,00
5	FHM3U091	U	BÀCUL TRONCOCONIC 7.00 M. D'ALÇADA CON MODEL APM-IGR 8-76-76 TIPUS HGH O EQUIVALENT, DE XAPA D'ACER GALVANITZAT DE 4 MM DE GRUIX I SORTINT 3.50 M. DIAMETRE EN PUNTA 76 MM I INCLINACIÓ DEL BRAÇ 35º I DES DE LA PLACA 5º. S'INCLOU EXCAVACIÓ, DAU DE FORMIGÓ HM-20 DE 80X80X100 CM, PLACA DE PRESA DE TERRA, CAIXA DE PROTECCIÓ, CABLE DE CONNEXIÓ DE 2X2,5 MM2, INSTAL.LACIÓ I MUNTATGE COMPLERT, INCLÒS EL DE LA LLUMENERA I NUMERACIÓ. (P - 57)	2.158,03	6,00	12.948,18
6	FHNLUL12	U	LLUM LED HERMÈTICA D'ALEACIÓ D'ALUMINI DE COLOR A DEFINIR PER LA DF. TIPUS LUNA DE ROURA O EQUIVALENT, D'UNA POTENCIA COMPRESA ENTRE 50 I 104 W, AMB NÚM.LEDS: 34, VIDRE I ÒPTICA SEGONS CÀLCULS LUMÍNICS, AMB PROTECTOR DE VIDRE REFORÇAT I SELLAT, INCLOS MÒDUL PROTECTOR DE SOBRETENSIÓ I MODUL DE TELEGESTIÓ. TOTALMENT INSTAL·LADA. (P - 58)	742,65	7,00	5.198,55
7	FHAAUANT	U	SISTEMA ANTIRROBATORI PER A COLUMNES TIPUS APRUDEVAN O SIMILAR, QUE INCLOU, ESTIRAR CADASQUN DELS CABLES PER EVITAR QUE ESTIGUIN DOBLEGATS, FICAR-LOS PER UN TUB RIGIT FINS A 20 CM. DE LA PART BAIXA DE LA PORTELLA, COL·LOCAR EL DISPOSITIU DPC2 FINS A TOCAR AMB EL TUB CORRUGAT RIGIT COL·LOCAT PREVIAMENT I PREMER ELS CARGOLS EN SENTIT DE LES AGULLES DEL RELLOTGE FINS QUE NO ES PUGUI APRETAR MÉS I DESPRES GIRAR EN SENTIT CONTRARI I RETIRAR ELS DOS PASSADORS (P - 53)	102,43	7,00	717,01
8	FHAAUAP6	U	SISTEMA ANTIRROBATORI DECABLE PER A PERICONS DE 60X60 TIPUS SOTECABLE O SIMILAR, QUE INCLOU LA TAPA, EL SUPORT, TRES PLAQUES TOPE I TRES OBTURADORS, TOTALMENT ACABAT (P - 54)	285,01	3,00	855,03
9	FJ24U125	M	TUB FLEXIBLE CORRUGAT DE POLIETILÈ, DE 125 MM DE DIÀMETRE EXTERIOR, DE DOBLE CAPA, MUNTAT COM A CANALITZACIÓ SOTERRADA PER A PROTECCIÓ DE XARXA DE REG I ENVOLTAT DE SORRA. (P - 64)	5,86	200,00	1.172,00
10	FJ24U110	M	TUB FLEXIBLE CORRUGAT DE POLIETILÈ, DE 110 MM DE DIÀMETRE EXTERIOR, DE DOBLE CAPA, MUNTAT COM A CANALITZACIÓ SOTERRADA PER A PROTECCIÓ DE XARXA DE REG I ENVOLTAT DE SORRA. (P - 63)	4,96	20,00	99,20
11	FH00U000	PA	DESPESES DE LEGALITZACIÓ, CONCERTACIÓ, I CONTRACTACIÓ DEL SUBMINISTRAMENT ELÈCTRIC (A JUSTIFICAR). S'INCLOU L'ABONAMENT ÍNTEGRE PER A LA LEGALITZACIÓ (NOMÉS EL 10% EN CONCEPTE DE DESPESES COL.LEGIALS DEL PROJECTE I DIRECCIÓ) I INSPECCIÓ DE L'ORGANISME COMPETENT. (P - 50)	1.908,00	1,00	1.908,00

ÀREA DE COHESIÓ TERRITORIAL, DESENVOLUPAMENT URBÀ, SEGURETAT I CIVISME
SERVEI D´OBRES PÚBLIQUES
PROJECTE D´OBRES D´URBANITZACIÓ DEL PARC DE LES AIGÜES FASE 5: JOCS D´AIGUA

			JUSTIFICAR). S'INCLOU L'ABONAMENT ÍNTEGRE PER A LA LEGALITZACIÓ (NOMÉS EL 10% EN CONCEPTE DE DESPESES COL.LEGIALS DEL PROJECTE I DIRECCIÓ) I INSPECCIÓ DE L'ORGANISME COMPETENT. (P - 50)			
TOTAL	NIVELL 3		01.01.03			**30.285,53**

OBRA 01 PRESSUPOST PARC DE LES AIGÜES FASE 5
CAPÍTOL 01 LOT 01: OBRA CIVIL
NIVELL 3 04 PAVIMENTS

NUM.	CODI	UA	DESCRIPCIÓ	PREU	AMIDAMENT	IMPORT
1	F9Z5U530	ML	ENCOFRAT LATERAL PER A PAVIMENTS DE FORMIGÓ AMB TAULER DE FUSTA DE PI, EN TRAMS RECTES O AMB RADIS SUPERIORS A 4 M. INCLOU LA PART PROPORCIONAL DE MATAVIUS I JUNTS DE FORMIGONAT. (P - 44)	5,34	568,00	3.033,12
2	F9F1UJATB	ML	MESTRA DE 60cm D'AMPLADA, EN TRAMS CORBATS DE RADI PETIT, FORMADA A BASE DE LLAMBORDES DE FORMIGÓ PREFABRICAT VIBRAT, ACABAT RUGÓS GRANULAR ANTILLISCANT, TIPUS 'TOSCANA' DE 60X60X8 CM, TALLADES EN PECES DE 60X30X8CM (PER LA MEITAT), I ORIFICIS CIRCULARS i JUNTES ENTRE PECES REBLERTS DE TERRA VEGETAL, COL.LOCADES A TRUC DE MACETA SOBRE LLIT DE SORRA NIVELLADA I COMPACTADA AL 95% P.M., DE 15 CM DE GRUIX, ADOBADA AMB MATERIA ORGÀNICA. S'INCLOU EL MOVIMENT DE TERRES i LA COMPACTACIÓ DE LA CAPA D'ASSENTAMENT (P - 38)	48,77	20,00	975,40
3	F965U0A2	M	VORADA RECTA, PREFABRICADA DE FORMIGÓ TIPUS TAULO DE 10X20 CM SOBRE LLIT DE FORMIGÓ HM-20 DE 15 CM DE GRUIX. S'INCLOU EL REJUNTAT DE LES PECES AMB MORTER M-40A. (P - 25)	13,58	90,00	1.222,20
4	FQ13UAR4	ML	GRAÓ - VORADA DE FORMIGÓ PREFABRICAT, TIPUS MODEL CRb D'ARUMÍ, O SIMILAR, EN TRAMS RECTES O CORBATS, FORMAT PER PEÇA DE GRAÓ D'APROXIMADAMENT 50cm D'AMPLADA SUPERIOR i 40cm D'AMPLADA A LA BASE, 30cm D'ALÇADA, i LONGITUD DE 100cm EN TRAMS RECTES, i DE 50cm EN TRAMS CORBATS. S'INCLOU EL MOVIMENT DE TERRES NECESSARI, LA COL·LOCACIÓ SOBRE BASE DE FORMIGÓ HM-20 DE 20 CM, i EL TALL DE PECES PER AJUST o LA FORMACIÓ DE FORATS PEL DRENATGE, PEL PAS D'AIGUA. (P - 73)	64,77	40,00	2.590,80
5	F965U0P1	M	VORADA RECTA, PREFABRICADA DE FORMIGÓ TIPUS TAULO DE 8X20 CM SOBRE LLIT DE FORMIGÓ HM-20 DE 15 CM DE GRUIX. S'INCLOU EL MOVIMENT DE TERRES, LA COMPACTACIÓ DE LA CAPA D'ASSENTAMENT I EL REJUNTAT DE LES PECES AMB MORTER M-40A. (P - 26)	18,53	40,00	741,20
6	F511U500	M3	FORMIGÓ, PER A RASES I POUS DE FONAMENTS, HA-25/P/20/IIa, ABOCAT DES DE CAMIÓ (P - 14)	104,18	9,60	1.000,13
7	F931U115	M2	BASE DE TOT-U ARTIFICIAL, TIPUS ZA-40 AMB UN GRUIX DE 15 CM, ESTESA I PICONATGE DEL MATERIAL AL 98% DEL P.M. (P - 23)	8,25	1.765,00	14.561,25
8	F936U415	M2	BASE DE FORMIGÓ HM-20 DE 15 CM DE GRUIX, AMB ACABAT REGLEJAT. S'INCLOU L'ENCOFRAT D'ESCOSSELLS I DE LÍMITS (P - 24)	14,00	488,00	6.832,00
9	F9Z4U110	M2	MALLA ELECTROSOLDADA DE BARRES CORRUGADES D'ACER ME 15X15 CM D:10-10 MM B500SD UNE-EN 10080, INCLOS SEPARADORS (P - 43)	9,77	40,00	390,80
10	F9A1UESS	M2	PAVIMENT DE TERRA AMB MOLT ALTA ESTABILITZACIÓ ´´SAULO SOLID´´, O EQUIVALENT, AMB MITJANS MANUALS I	35,35	810,00	28.633,50

Este documento ha sido firmado por Carlos Fernandez Alonso a las 14:25 del día 15/02/2023y por Rosa Maria Torra Reventós a las 11:45 del día 16/02/2023. Mediante el código de verificación segura 0V721N4N652E10051AAF puede comprobar la validez de la firma electrónica de los documentos firmados en la dirección web que le proporciona la entidad emisora de este documento.

			MECÀNICS, EN RECORREGUTS DE MÉS DE 2,5M. D'AMPLE, D'ACORD AMB LES ESPECIFICACIONS DE L'ARTICLE 5202 DEL PLEC DE CONDICIONS TÈCNIQUES PARTICULARS D'AQUEST PROJECTE I LES CONCRECIONS SEGÜENTS: - GRUIX DE 13 CM. - ÀRID DE PRÉSTEC, TIPUS SAULÓ PROCESSAT, CLASSIFICAT I MODIFICAT A LA GRANULOMETRIA ESPECÍFICA. - 160 KG/M3 DE CIMENT II/A-I 42,5R UNE-EN 197-1:200/RC-03 GRANEL - MESCLA, TOTALMENT HOMOGÈNIA, DE L'ÀRID APORTAT AMB 1 KG/M3 D'UNA BARREJA EN POLS QUE CONTINGUI: SILICAT DE SODI 42% + CARBONAT DE SODI 19% + CLORUR DE POTASSI 30% + SODI TRI-POLIFOSFAT 9%. (P - 29)			
11	F9G2U274	M2	PAVIMENT DE FORMIGÓ HM-20 DE 17 CM. DE GRUIX, AMB MALLA ELECTROSOLDADA D'ACER B500SD DE 15X15 DE D.6 MM, ESTESA I VIBRATGE MECÀNIC, REMOLINAT MECÀNIC AMB 4 KG/M2 DE POLS DE QUARS I ACABAT ESTRIAT O LLIS. S'INCLOU ENCOFRAT LATERAL, LÀMINA DE POLIETILÈ, JUNT PERIMETRAL DE POLIESTIRÈ EXPANDIT I SEGELLAT AMB MASSILLA D'EPOXI ELÀSTICA, TALL DE JUNTS EN FRESC C/20 M2 I, L'ANIVELLAT I LA COL.LOCACIÓ DE TAPES (P - 39)	38,22	420,00	16.052,40
12	F9G8U566	M2	PAVIMENT DE FORMIGÓ HF-4,5 AMB ÀRID DE CANTO RODÓ D.MAX 12 MM, DE 16 CM. DE GRUIX, AMB MALLA ELECTROSOLDADA D'ACER B500SD DE 15X15 DE D.6 MM, ESTESA I VIBRATGE MECÀNIC, REMOLINAT MECÀNIC I APLICACIÓ D'ANTIFRAGUANT SUPERFICIAL I POSTERIOR XORREJAT D'AGUA. S'INCLOU ENCOFRAT LATERAL, LÀMINA DE POLIETILÈ, JUNT PERIMETRAL DE POLIESTIRÈ EXPANDIT I SEGELLAT AMB MASSILLA D'EPOXI ELÀSTICA, TALL DE JUNTS EN FRESC C/20 M2 I, L'ANIVELLAT I LA COL.LOCACIÓ DE TAPES (P - 40)	39,04	10,00	390,40
13	F9G8U5RP	M2	REPARACIÓ I POLIT DE PAVIMENT DE FORMIGÓ RENTAT TIPUS BECOSAN O EQUIVALENT, CONSISTENT EN LA REPARACIÓ DE PEDRES PEGADES ENMAL ESTAT, DELAMINACIONS, ESQUERDES, FISSURES, JUNTES, ETC...MITJANÇANT POLIDORA MECÀNICA. POSTERIORMENT, EN CAS NECESARI I CRITERI DE LA DO, ES PREPARÀ EL SUPORT PER ELIMINAR ELS DESPERFECTES, ELS SOLAPAMENT A LES JUNTES I BIAIX ALS CANTELLS I FINALMENT S'APLICA EL POLIMENT DEL PAVIMENT AMB EL TRACTAMENT DE BECOSAN O EQUIVALENT. (P - 41)	28,96	300,00	8.688,00
14	F9E1U225	M2	PAVIMENT DE PANOT GRIS DE 20X20X4 CM DE 4 PASTILLES, DE BOTONS O DE RATLLES, ASSENTAT SOBRE MORTER DE CIMENT SEC I/O PASTAT. S'INCLOU LA BEURADA DE C.P., L'ANIVELLAT I LA COL.LOCACIÓ DE TAPES.I EL TALL DE PECES AMB DISC. (P - 33)	24,28	30,00	728,40
15	F9F1UJAT	M2	PAVIMENT DE LLAMBORDES DE FORMIGÓ PREFABRICAT VIBRAT, ACABAT RUGÓS GRANULAR ANTILLISCANT, TIPUS 'TOSCANA' DE 60X60X8 CM I ORIFICIS CIRCULARS i JUNTES ENTRE PECES REBLERTS DE TERRA VEGETAL, COL.LOCADES A TRUC DE MACETA SOBRE LLIT DE SORRA NIVELLADA I COMPACTADA AL 95% P.M., DE 15 CM DE GRUIX, ADOBADA AMB MATERIA ORGÀNICA. S'INCLOU LA COMPACTACIÓ DE LA CAPA D'ASSENTAMENT i L'ANIVELLAT I LA COL.LOCACIÓ DE TAPES. (P - 37)	82,98	60,00	4.978,80

EUR

16	F9B5UM37	M2	PAVIMENT DE LLAMBORDINS DE GRANIT GRIS LOURO DE 8X8X10 CM. ACABAT FLAMEJAT/GRANALLAT AMB ELS LATERALS TRONZATS (110 UT/M2), COL.LOCAT AMB MORTER DE CIMENT PASTAT, AMB JUNTA DE 5 MM. S'INCLOU L'ANIVELLAT I LA COL.LOCACIÓ DE TAPES, EL TALL DE PECES AMB DISC I EL REJUNTAT AMB BARREJA DE CALÇ I SORRA 1:3. (P - 32)	69,65	296,00	20.616,40
17	F9F1UB3A	M2	PAVIMENT DE LLAMBORDINS PREFABRICATS DE FORMIGÓ COLOREJAT DE 30X10X10 CM, TIPUS LLOSA VULCANO DE BREINCO O EQUIVALENT, COLOR A ESCOLLIR PER LA DF, TEXTURA TOP COMPLETE, COL.LOCADES A TRUC DE MACETA AMB MORTER M-40A I REJUNTADES AMB SORRA. S'INCLOU P.P. DE FORMACIÓ DE MESTRES I ESPECEJAMENT SEGONS PLÀNOL, L'ANIVELLAT I LA COL.LOCACIÓ DE TAPES I EL TALL DE PECES AMB DISC. (P - 34)	47,45	48,00	2.277,60
18	F9V2UBS2	M	GRAÓ MASSÍS PREFABRICAT DE FORMIGÓ COLOREJAT, TIPUS SUPERSTEP DE BREINCO O EQUIVALENT, DE 120X40X15 CM COLOR DESERT, TEXTURA STANDARD, COL.LOCAT SOBRE LLIT DE FORMIGÓ HM-20 DE GRUIX VARIABLE DE 15 A 30 CM. DE GRUIX. S'INCLOU MOVIMENT DE TERRES, COMPACTACIÓ DE LA CAPA D'ASSENTAMENT, BASE FORMIGÓ, ELEMENTS ESPECIALS D'ELEVACIÓ, TALL DE PECES I REJUNTAT AMB MORTER M-40A. (P - 42)	67,90	27,00	1.833,30
19	F9B5UG68	M2	PAVIMENT DE LLOSA DE GRANIT GRIS DE DIRECTRIUS RODONS I/O QUADRATS EN DIFERENTS MODULATGES AMB UNA DIMENSIÓ MÀXIMA DE 0.70 M. I UN GRUIX DE 6 CM, TIPUS VALSAN O SIMILAR ACABAT FLAMEJAT COL.LOCAT AMB MORTER DE CIMENT PASTAT M-40B. S'INCLOU L'ANIVELLAT I LA COL.LOCACIÓ DE TAPES, EL TALL DE PECES AMB DISC I EL REJUNTAT EN SEC AMB MORTER M-20B (P - 31)	93,55	27,07	2.532,40
20	F992UC00	M	PASSAMÀ D'ACER CORTÉN DE 200X8 MM., AMB PEUS D'ANCORATGE SOLDATS. PER A LA FORMACIÓ DE VORADES, ESCOCELLS,... DE DIRECTRIU RECTE, CORBA, O SEGONS INDICACIONS DE PROJECTE.COL.LOCAT SOBRE 10 CM DE FORMIGÓ HM-20 (P - 27)	59,71	35,00	2.089,85
21	F44ZU002	KG	ACER AMB RESISTENCIA MILLORADA A LA CORROSIÓ ATMOSFÈRICA (CORTEN) S355J0WP, EN QUALSEVOL FORMAT (PERFIL LAMINATS, TUBS, QUADRATS, PLANXES, PECES COMPOSTES,...), PER A ELEMENTS ESTRUCTURALS, D'ACABATS, DE REFORÇ, DE TANCAMENT,... COLL.LOCAT A L'OBRA AMB P.P. D'ELEMENTS D'ENCASTAMENT, FIXACIÓ, SOLDADURA,... (P - 13)	5,41	69,08	373,72
22	E32D1B23	M2	MUNTATGE I DESMUNTATGE D'UNA CARA D'ENCOFRAT AMB PLAFÓ METÀL·LIC DE 250X50 CM, PER A MURS DE CONTENCIÓ DE BASE CURVILÍNIA ENCOFRATS A DUES CARES, D'UNA ALÇÀRIA <= 3 M, PER A DEIXAR EL FORMIGÓ VIST (P - 1)	34,85	48,64	1.695,10
23	F522U101	KG	ACER EN BARRES CORRUGADES B500SD DE LÍMIT ELÀSTIC >=500 N/mm2, PER A L'ARMADURA DE MURS DE CONTENCIÓ (P - 16)	2,23	825,92	1.841,80
24	F521U500	M3	FORMIGÓ PER A MURS DE CONTENCIÓ HA-25/P/20/IIa I ABOCAT DESDE CAMIÓ O CUBILOT. S'INCLOU VIBRAT, CURAT, ENCOFRAT I DESENCOFRAT; APUNTALAMENTS I MITJANS AUXILIARS I POLIT DE CANTELL PER ELIMINAR CANTELLS VIUS. (P - 15)	115,24	24,32	2.802,64
25	F9F1UJAR	M	REPARACIÓ DE PAVIMENT DE LLAMBORDES DE FORMIGÓ PREFABRICAT MODEL TRIA 1 I TRIA 3 DE LA CASA	70,24	120,00	8.428,80

EUR

Este documento ha sido firmado por Carlos Fernandez Alonso a las 14:25 del día 15/02/2023y por Rosa Maria Torra Reventós a las 11:45 del día 16/02/2023. Mediante el código de verificación segura 0V721N4N652E10051AAF puede comprobar la validez de la firma electrónica de los documentos firmados en la dirección web que le proporciona la entidad emisora de este documento.

			´´PREFABRICATS I PAVIMENTS SAS´´ O EQUIVALENT DE 47.5X41.3X6 CM CONSISTENT EN LA RETIRADA DE LES PECES TRENCADES, L'EXCAVACIÓ DE 25 CM I RETIRADA DEL REBLERT DE TERRES EXISTENT I LES TAXES D'ABOCADOR. POSTERIORMENT ES REALITZARÀ L'EXCAVACIÓ DE LA CAIXA DE PAVIMENT, UNA BASE DE 15 CM DE FORMIGÓ HM-20, I LA FIXACIÓ DE UNES NOVES PECES ADEL MATEIX MODEL TRIA1 I TRIA3 DE LA CASA ´´PREFABRICATS I PAVIMENTS SAS´´ O EQUIVALENT DE 47.5X41.3X6 CM ANIVELLAT I REBLENANT ELS FORATS DE LES PECES AMB MORTER LIQUID. S'INCLOU LA COMPACTACIÓ DE LA CAPA D'ASSENTAMENT i L'ANIVELLAT DE LES PECES, ELS TALLS DE LES TAPES DE LES ARQUETES, LA SUBSTITUCIÓ DELS TUB DEGOTERS TRENCATS I LA POSTERIOR NETEJA DEL MORTER DE REBLERT. (P - 36)			
26	F9F1UJAF	M	REPARACIÓ DE PAVIMENT DE LLAMBORDES DE FORMIGÓ PREFABRICAT MODEL TRIA 1 I TRIA 3 DE LA CASA ´´PREFABRICATS I PAVIMENTS SAS´´ O EQUIVALENT DE 47.5X41.3X6 CM CONSISTENT EN LA RETIRADA DE LES PECES TRENCADES, L'EXCAVACIÓ DE 25 CM I RETIRADA DEL REBLERT DE TERRES EXISTENT I LES TAXES D'ABOCADOR. POSTERIORMENT ES REALITZARÀ L'EXCAVACIÓ DE LA CAIXA DE PAVIMENT, UN ENCOFRAT DE DIRECTRIU CORBAT/RECTE DE XAPA DE 3 MM I UN PAVIMENT DE FORMIGÓ HF-4.5 DE 15 CM DE GRUIX AMB ACABAT RENTAT i AMB ÀRID DE CANTO RODÓ D.MAX 12 MM, ESTESA I VIBRATGE MECÀNIC, REMOLINAT MECÀNIC I APLICACIÓ D'ANTIFRAGUANT SUPERFICIAL I POSTERIOR XORREJAT D'AGUA. S'INCLOU ENCOFRAT LATERAL, LÀMINA DE POLIETILÈ, JUNT PERIMETRAL DE POLIESTIRÈ EXPANDIT I SEGELLAT AMB MASSILLA D'EPOXI ELÀSTICA, TALL DE JUNTS EN FRESC C/20 M2 I, L'ANIVELLAT I LA COL.LOCACIÓ DE TAPES. (P - 35)	77,03	60,00	4.621,80
27	GPCMU032	M	TANCAMENT FIXE INDUSTRIALITZAT TIPUS ´´NATURE´´ DE RIVISA O EQUIVALENT, DE 1,8 M. D'ALÇADA, D'ACER GALVANITZAT PLASTIFICAT, COLOR A DEFINIR PER LA DF., FORMAT PER MODULS D'ACER GALVANITZAT PLASTIFICAT, COLOR A DEFINIR PER LA DF. FORMAT PER BASTIDORS I MUNTANTS, DE LA MIDA NECESSARIA PER A ADAPTAR-SE A LA TOPOGRAFIA DEL TERRENY (AMB LONGITUD MÀXIMA DE BASTIDOR 2,5 M). S'INCLOU LA P.P.D'OBRA CIVIL DE MOVIMENT DE TERES, DAUS DE FONAMENTACIÓ, MODULS ESPECIALS, FIXACIÓ DE PLATINES, ETC... (P - 105)	171,56	25,00	4.289,00
28	GPCMU033	M	TANCAMENT FIXE INDUSTRIALITZAT TIPUS ´´NATURE´´ DE RIVISA O EQUIVALENT, DE 2,0 M. D'ALÇADA, D'ACER GALVANITZAT PLASTIFICAT, COLOR A DEFINIR PER LA DF., FORMAT PER MODULS D'ACER GALVANITZAT PLASTIFICAT, COLOR A DEFINIR PER LA DF. FORMAT PER BASTIDORS I MUNTANTS, DE LA MIDA NECESSARIA PER A ADAPTAR-SE A LA TOPOGRAFIA DEL TERRENY (AMB LONGITUD MÀXIMA DE BASTIDOR 2,5 M). S'INCLOU LA P.P.D'OBRA CIVIL DE MOVIMENT DE TERES, DAUS DE FONAMENTACIÓ, MODULS ESPECIALS, FIXACIÓ DE PLATINES, ETC... (P - 106)	193,90	25,00	4.847,50
29	GPCMU0TC	M	TANCA FORMADA PER ALINEACIÓ DE ROLLS TORNEJATS DE PI TRACTAT A L'AUTOCLAU DE Ø8 CM CADA 2.50M, SOBRE DAU DE FORMIGÓ DE 0.40X0.40X0.40M, AMB MALLA CINEGÈTICA REFORÇADA AMB NUS TIPUS FRONTISSA I TRIPLE GALVANITZADA DE 100/08/15 RECOBERTA D'EMPALLISSADA D'ESTAQUES DE	59,29	234,00	13.873,86

			CASTANYER ESCORÇAT A MA AMB PUNTES I ASSERRADES AMB UN GRUIX 4-6 CM I ESPAI ENTRE ESTANQUES 1.5-3 CM I COSIDES AMB 4 FILFERROS GALVANITZATS DE Ø1.5 MM DE LA CASA FITOR FORESTAL O EQUIVALENT. (P - 107)			
30	PRB0-4I32	M2	SUBMINISTRAMENT I FORMACIÓ DE ROCALLA AMB PEDRA CALCÀRIA DE 30 A 100 KG I MIDA DE 60X60X60 CM, COL·LOCAT AMB MINICARREGADORA. S'INCLOUEN AJUDES MANUALS. (P - 113)	266,29	50,00	13.314,50
31	PRB0-4I33	M2	SUBMINISTRAMENT I FORMACIÓ DE ROCALLA AMB PEDRA GRANÍTICA DE 30 A 100 KG I MIDA DE 60X60X60 CM, COL·LOCAT AMB MINICARREGADORA. S'INCLOUEN AJUDES MANUALS. (P - 114)	100,55	40,00	4.022,00
TOTAL	NIVELL 3		01.01.04			**180.278,67**

OBRA 01 PRESSUPOST PARC DE LES AIGÜES FASE 5
CAPÍTOL 01 LOT 01: OBRA CIVIL
NIVELL 3 05 INSTAL·LACIONS

NUM.	CODI	UA	DESCRIPCIÓ	PREU	AMIDAMENT	IMPORT
1	FJ10U050	M	OBERTURA I REBLIMENT DE RASES PER A CONDUCTES DE LA INSTAL.LACIÓ DE REG DE 80 CM. DE FONDÀRIA I 20 CM. D'AMPLÀRIA (P - 59)	6,59	180,00	1.186,20
2	FJ24U125	M	TUB FLEXIBLE CORRUGAT DE POLIETILÈ, DE 125 MM DE DIÀMETRE EXTERIOR, DE DOBLE CAPA, MUNTAT COM A CANALITZACIÓ SOTERRADA PER A PROTECCIÓ DE XARXA DE REG I ENVOLTAT DE SORRA. (P - 64)	5,86	180,00	1.054,80
3	FJ22U530	M	TUB DE POLIETILÈ ALIMENTARI DE BAIXA DENSITAT, DE 25 MM DE DIÀMETRE NOMINAL EXTERIOR, DE 6,3 BAR DE PRESSIÓ NOMINAL, CONNECTAT A PRESSIÓ, AMB GRAU DE DIFICULTAT MITJÀ I PER A COL.LOCAR SOTERRAT (P - 61)	3,63	180,00	653,40
4	FJ41U500	U	VÀLVULA D'ESFERA D.1', PER A TALL INDIVIDUAL I ZONA DE REG. (P - 67)	44,05	2,00	88,10
5	FJ43U500	U	REGULADOR DE PRESSIÓ D'1', AMB FILTRE INCORPORAT. (P - 69)	66,44	2,00	132,88
6	FJ24U110	M	TUB FLEXIBLE CORRUGAT DE POLIETILÈ, DE 110 MM DE DIÀMETRE EXTERIOR, DE DOBLE CAPA, MUNTAT COM A CANALITZACIÓ SOTERRADA PER A PROTECCIÓ DE XARXA DE REG I ENVOLTAT DE SORRA. (P - 63)	4,96	15,00	74,40
7	PD79-ELKT	M	CLAVEGUERÓ AMB TUB DE PVC-U DE PARET MASSISSA PER A SANEJAMENT AMB PRESSIÓ, DE DN 110 MM I DE PN 6 BAR SEGONS NORMA UNE-EN 1456-1, SOBRE LLIT DE SORRA DE 15 CM DE GRUIX I REBLERT AMB SORRA FINS A 30 CM PER SOBRE DEL TUB (P - 112)	35,84	15,00	537,60
8	PY01-HBTU	H	PARTIDA ALÇADA JUSTIFICAR PER AJUDES DE RAM DE PALETERIA DESTINATS A LES INSTAL·LACIONS DELS JOCS D'AIGUA I SERRALLERIA DEL ALTRES LOTS DEL PROJECTE LICITAT, CONSITENTS EN REPLANTEIGS TOPOGRÀFICS, REPASSOS DELS ACABATS, MOVIMENTS I/DEMOLICIONS DE PAVIMENTS. ES NECESSITA LA INSTRUCCIÓ DIRECTA DE LA DIRECCIÓ DE LES OBRES (P - 115)	27,41	60,00	1.644,60
TOTAL	NIVELL 3		01.01.05			**5.371,98**

OBRA 01 PRESSUPOST PARC DE LES AIGÜES FASE 5

Este documento ha sido firmado por Carlos Fernandez Alonso a las 14:25 del día 15/02/2023y por Rosa Maria Torra Reventós a las 11:45 del día 16/02/2023. Mediante el código de verificación segura 0V721N4N652E10051AAF puede comprobar la validez de la firma electrónica de los documentos firmados en la dirección web que le proporciona la entidad emisora de este documento.

PRESSUPOST

CAPÍTOL 01 LOT 01: OBRA CIVIL
NIVELL 3 06 JARDINERIA

NUM.	CODI	UA	DESCRIPCIÓ	PREU	AMIDAMENT	IMPORT
1	F221U021	M2	NETEJA I ESBROSSADA DEL TERRENY, AMB MITJANS MECÀNICS. CÀRREGA I TRANSPORT A L'OBRA (P - 7)	1,59	300,00	477,00
2	FR2B1119	M2	SERVEI DE LLAURADA DE LES SUPERFÍCIES DE TERRA ABANS DE REBRE LA TERRA ADEQUADA I EL COMPOST, PER EL SEU ESPONJAMENT MITJANÇANT TRACTOR 75CV AMB ESTRIPADORA, EN UNA PROFUNDITAT D'APROX. 80cm (P - 81)	0,93	300,00	279,00
3	FR81U002	M2	SUBMNISTRAMENT I INSTAL·LACIÓ DE MALLA ORGANICAS/SINTÈTIQUES PEL CONTROL DE L'EROSIÓ TIPUS C-350 COMPOSTA PER FIBRES DE COCO AMB REDUCCIÓ DE LA PERDUA DEL TERRENY PER SOTA DEL 12.7 MM, UNA RESISTENCIA AL TALL DE 153 N/M2 I SOPORT D'ESFORÇOS DE 576 N/M2 DE LA CASA EROSIONZERO O EQUIVALENT I FIXADA AMB GRAPES DE 6MM AMB PUNTA I DE 13X3 AMB PUNTA A UNA PAUTA MÍNIMA DE 3 UT/M2 (P - 103)	14,70	300,00	4.410,00
4	FR72U082	M2	HIDROSEMBRA A PRESSIÓ AMB BARREJA DE LLAVORS: DACTILIS GLOMERATA 5%, ONOBRICHIS VICIIFOLIA 15%, FESTUCA ARUNDANACEA 15%, AGRPYRUM SP 10%, LOLIUM PERENNE 10%, MADICAGO SATIVA 10%, MADICAGO POLYMORPHA 5% I STIPA TENACISSIMA 30%. S'INCLOU ADOBS, PRODUCTES ESTABILITZADORS, COBERTURA VEGETAL ESPECIAL I COMPOST DE MICROORGANISMES LATENTS. INCLÓS LA PRÈVIA PROTECCIÓ DELS BANCS QUE DELIMITEN EL TALÚS (P - 102)	3,61	300,00	1.083,00
5	ROCKROLL	U	GABIÓ FLEXIBLE VEGETABLE CILÍNDRIC, DE 2.00 M DE LLARG I DE 40 CM DE DIÀMETRE, AMB XARXA ESTRUCTURAL EXTERIOR DE POLIPROPILÈ DE 4,5 MM DE DIÀMETRE I 5 CM DE PAS DE MALLA, TEIXIDA SENSE NUSOS I RESISTENT ALS RAIGS UVA, REBLERT AMB GRAVA DE 15 A 30 MM, COL·LOCAT AMB MITJANS MECÀNICS. (P - 116)	206,95	10,00	2.069,50
6	FJ11U68C	U	PERICÓ REGISTRABLE, PER A SERVEIS, DE 60X60X80 CM. INTERIOR, SOBRE LLIT DE FORMIGÓ H-150 DE 15 CM. DE GRUIX, AMB PARET DE MAÓ, ARREBOSSADA I LLISCADA INTERIORMENT. S'INCLOU MOVIMENT DE TERRES, BASTIMENT I TAPA DE FOSA DUCTIL C250, AMB LA INSCRIPCIÓ PARCS I JARDINS. (P - 60)	232,55	1,00	232,55
7	FG3UU625	M	CONDUCTOR CERNIFLEX O SIMILAR PER INTERCONNEXIÓ ELECTROVÀLVULA, PROGRAMADOR I QUADRE COMANDAMENT, DE 12X2,5 MM2, ENTUBAT EN TUB CORRUGAT DE POLIETILE DE DOBLE CAPA DE D. 90 MM. DE DIÀMETRE EXTERIOR (P - 49)	6,14	50,00	307,00
8	FJ10U050	M	OBERTURA I REBLIMENT DE RASES PER A CONDUCTES DE LA INSTAL.LACIÓ DE REG DE 80 CM. DE FONDÀRIA I 20 CM. D'AMPLÀRIA (P - 59)	6,59	250,00	1.647,50
9	FJ34U004	U	DEGOTERS FORMAT AMB TUBERIA TECH-LINE DE TUB DE POLIETILÈ DE BAIXA DENSITAT DE COLOR MARRÓ , D 17X14,6 MM. I PRESSIÓ MÀXIMA DE TREBALL DE 4 ATM. I RESISTENT A LA RADIACIÓ U.V. FORMAT PER UN ANELL TANCAT DE 2 M DE PERÍMETRE AMB GOTERS TERMOSOLDATS EN LA PARET INTERIOR DE 2,3 L/H CADA 30 CM. I AMB MEMBRANA DE COMPENSACIÓ EPDM PER COL.LOCAR SOTERRAT I PART PROPORCIONAL D'ACCESSORIS. (P - 66)	3,98	50,00	199,00

ÀREA DE COHESIÓ TERRITORIAL, DESENVOLUPAMENT URBÀ, SEGURETAT I CIVISME
SERVEI D´OBRES PÚBLIQUES
PROJECTE D´OBRES D´URBANITZACIÓ DEL PARC DE LES AIGÜES FASE 5: JOCS D´AIGUA

PRESSUPOST

10	FJ33U030	M	TUBERIA TECH-LINE FORMAT PER TUB DE POLIETILÈ DE BAIXA DENSITAT, DE COLOR MARRÓ, D 17X14,6 MM. I PRESSIÓ MÀXIMA DE TREBALL DE 4 BAR I RESISTENT A LA RADIACIÓ U.V. AMB GOTERS TERMOSOLDATS EN LA PARET INTERIOR DE 2,3 L/H CADA 30 CM. I AMB MEMBRANA DE COMPENSACIÓ DE EPDM PER COL.LOCAR SOTERRAT I PART PROPORCIONAL D'ACCESSORIS. (P - 65)	2,57	50,00	128,50
11	FJ44U600	U	ELECTROVÀLVULA PER A REG, AMB COS DE PVC I POLIPROPILÉ, AMB SOLENOIDE 24V. C.A., OBERTURA ELÈCTRICA I MANUAL AMB REGULADOR DE CABAL, CONNEXIÓ D'1.1/2'. PART PROPORCIONAL D'ACCESORIS. MESURADA LA UNITAT EN FUNCIONAMENT (P - 71)	100,40	2,00	200,80
12	FJ43U600	U	REGULADOR DE PRESSIÓ D'1.1/2", AMB FILTRE INCORPORAT. (P - 70)	84,45	2,00	168,90
13	FJ47U112	UT	SUBMINISTRE I COL.LOCACIÓ DE FILTRE DE MALLA DE 1 1/2´´ o 2´´. (P - 72)	46,46	2,00	92,92
14	FJ41U700	U	VÀLVULA D'ESFERA D.1 1/2 ' PER A TALL GENERAL I ZONA DE REG. (P - 68)	58,24	3,00	174,72
15	FR47UPT1	U	POPULUS TREMULA, DE 18 A 20 CM DE PERÍMETRE, AMB L'ARREL NUA I LA COPA BEN FORMADA. S'INCLOU GARANTIA D'UN ANY (P - 86)	52,47	2,00	104,94
16	FR47UPT2	U	POPULUS TREMULA, DE 20 A 25 CM DE PERÍMETRE, AMB L'ARREL NUA I LA COPA BEN FORMADA. S'INCLOU GARANTIA D'UN ANY (P - 87)	83,95	2,00	167,90
17	PC000002	U	PRUNERA (PRUNUS DULCIS), DE 18 A 20 CM DE PERÍMETRE, DE CULTIU EN CONTENIDOR I LA COPA BEN FORMADA. S'INCLOU GARANTIA D'UN ANY (P - 110)	194,04	2,00	388,08
18	FR47UPWB	U	PRUNERA MAHALEB (PRUNUS MAHALEB), DE 18 A 20 CM DE PERÍMETRE, AMB CONTENIDOR I LA COPA BEN FORMADA. S'INCLOU GARANTIA D'UN ANY. (P - 88)	488,54	2,00	977,08
19	FR45UQXG	U	ALZINA (QUERCUS ILEX), DE 16 A 18 CM DE PERÍMETRE, EN CONTENIDOR I LA COPA BEN FORMADA. S'INCLOU GARANTIA D'UN ANY (P - 84)	184,92	8,00	1.479,36
20	FR45UQXI	U	ALZINA (QUERCUS ILEX), DE 20 A 25 CM DE PERÍMETRE, EN CONTENIDOR I LA COPA BEN FORMADA. S'INCLOU GARANTIA D'UN ANY (P - 85)	259,50	4,00	1.038,00
21	FR4FUQRC	U	SUB QUERCUS FAGINEA DE PERIMETRE 16-18 CM AMB QUALITAT VEGETAL SEGONS NTJ07D, INCLOU TRANSPORT FINS A OBRA I AMB PA DE TERRA LLIGAT AMB FILFERRO DEGRADABLE , SENSE COPS NI FERIDES, ESTRUCTURA DE COPA EQUILIBRADA I EN FORMA PIRAMIDAL I VESTIT DES DE LA BASE I GARANTIA D'UNA ANY. (P - 98)	123,99	13,00	1.611,87
22	PC000012	U	SUBMINISTRAMENT DE TAMARIX GALICA (EXEMPLAR) EN CONTENIDOR DE 450 LITRES (P - 111)	1.520,32	1,00	1.520,32
23	FR4FUQRZ	U	SUB ZIZIPHUS JUJUBA DE PERIMETRE 18-20 CM AMB QUALITAT VEGETAL SEGONS NTJ07D, INCLOU TRANSPORT FINS A OBRA I AMB PA DE TERRA LLIGAT AMB FILFERRO DEGRADABLE , SENSE COPS NI FERIDES, ESTRUCTURA DE COPA EQUILIBRADA I EN FORMA PIRAMIDAL I VESTIT DES DE LA BASE I GARANTIA D'UNA ANY. (P - 99)	285,27	1,00	285,27
24	FR61U00B	U	PLANTACIÓ D'ABRE AMB PA DE TERRA O CONTENIDOR, DE 18 A 35 CM DE PERÍMETRE. S'INCLOU EXCAVACIÓ MANUAL DE 1X1X1 M, AMB CÀRREGA I TRANSPORT DE TERRES A L'ABOCADOR, APORTACIÓ DE TERRA FRANCO SORRENCA ADOBADA. (P - 100)	59,52	35,00	2.083,20

Este documento ha sido firmado por Carlos Fernandez Alonso a las 14:25 del día 15/02/2023y por Rosa Maria Torra Reventós a las 11:45 del día 16/02/2023. Mediante el código de verificación segura 0V721N4N652E10051AAF puede comprobar la validez de la firma electrónica de los documentos firmados en la dirección web que le proporciona la entidad emisora de este documento.

25	FRZ2U002	U	SUBMINISTRAMENT I INSTAL·LACIÓ DE DOS ASPRATGES DE RTI SEGONS NTJ 06R, DE SECCIÓ CIRCULAR , DE 8CM DE DIÀMETRE I 2M DE LLARGÀRIA, CLAVATS DE MANERA MANUAL AMB CLAVADOR D'ASPRATGES I POSTERIOR COL·LOCACIÓ DE TRAVESSER DE FUSTA PER UNIR ELS DOS ASPRES AMB CARGOLS I LLIGAM DE GOMA O CAUTXÚ DE ASPRE A COLL D'ARBRE (2UT) (P - 104)	25,21	35,00	882,35
26	FR4AUER3	U	EUPHORBIA RIGIDA, EN CONTENIDOR, C-3L. S'INCLOU GARANTIA D'UN ANY. (P - 96)	3,45	20,00	69,00
27	FR4AUERC	U	CAPPARIS ESPINOSA, EN CONTENIDOR, C-3L. S'INCLOU GARANTIA D'UN ANY. (P - 97)	3,45	20,00	69,00
28	FR4AUCC2	U	COMBINAT DE CISTUS FORMADA PER CISTUS CRETICUS, CISTUS ALBIDUS, CISTUS X PUPUREUS (ALAN FRAD), CISTUS X SKANBERGII, CISTUS MONSPELIENSIS, CISTUS SALVIIFOLIUS I CISTUS X FLORENTINUS EN CONT DE 2L, AMB UNA DENSITAT DE PLANTACIÓ DETALLAT A PROJECTE. S'INCLOU GARANTIA D'UN ANY. (P - 89)	3,61	60,00	216,60
29	FR4AUCCD	U	DASYLIRION LONGISSIUM, EN CONTENIDOR, C-3L. S'INCLOU GARANTIA D'UN ANY. (P - 90)	3,45	60,00	207,00
30	FR4AUEC2	U	EUPHORBIA SPINOSA. WULFENII, EN CONTENIDOR, C-3L. S'INCLOU GARANTIA D'UN ANY. (P - 91)	4,26	20,00	85,20
31	FR4AUECA	U	ANTHYLLIS CITYSOIDES, EN CONTENIDOR, C-3L. S'INCLOU GARANTIA D'UN ANY. (P - 92)	3,45	20,00	69,00
32	FR4AUECN	U	NASELLA TERVISSIMA, EN CONTENIDOR, C-3L. S'INCLOU GARANTIA D'UN ANY. (P - 95)	3,45	20,00	69,00
33	FR4AUECI	U	IRIS URQUICULARIS, EN CONTENIDOR, C-3L. S'INCLOU GARANTIA D'UN ANY. (P - 94)	3,45	20,00	69,00
34	FR4AUECE	U	HELLEBORUS FOETIDUS, EN CONTENIDOR, C-3L. S'INCLOU GARANTIA D'UN ANY. (P - 93)	3,45	20,00	69,00
35	FR6AU003	U	PLANTACIÓ ARBUSTIVA MIDA CONTENIDOR, C-3L. (P - 101)	3,56	250,00	890,00
36	F9A1UGAR	M3	PAVIMENT DE SAULÓ GARBELLAT, AMB ESTESA I PICONATGE DEL MATERIAL AL 98% DEL PM, S'INCLOU L'ANIVELLAT I LA COL.LOCACIÓ DE TAPES (P - 30)	32,83	4,00	131,32
37	FR3PUGRS	M3	PAVIMENT DE GRANIT D'ORTOSA (GRESA) EN RANULOMETRIA DE 6 A 12 MM, AMB ESTESA I L'ANIVELLAT I LA COL.LOCACIÓ DE TAPES. (P - 83)	63,84	6,00	383,04
TOTAL	NIVELL 3		01.01.06			**24.335,92**

OBRA 01 PRESSUPOST PARC DE LES AIGÜES FASE 5
CAPÍTOL 01 LOT 01: OBRA CIVIL
NIVELL 3 07 MOBILIARI URBÀ

NUM.	CODI	UA	DESCRIPCIÓ	PREU	AMIDAMENT	IMPORT
1	FQA2UMA7	U	SUBMINISTRAMENT I INSTAL.LACIÓ DE QUIOSC MODEL HABANA D'URBADIS-MICROARQUITECTURA O EQUIVALENT, REF. 62.25.33.BDA , MÒDUL DE BAR AMB TRES CARES D'ATENCIÓ, OFFICE, LAVABO ADAPTAT SEGONS CODI ACCESSIBILITAT DE LA GENERALITAT DE CATALUNYA TOTALMENT EQUIPAT, I MAGATZEM EXTERN; DIMENSIONS DEL QUIOSC 6,2 X 2,5 X 2,6 METRES. ESTRUCTURA EN ACER GALVANITZAT EN CALENT PER IMMERSIÓ SEGONS NORMA UNE 37-508, UPNS100 QUALITAT S235JR, REVESTIMENT EXTERIOR EN HPL DE 10MM I REVESTIMENT INTERIOR EN HPL 4MM. COLORS A DEFINIR PER DF.S'INCLOU EL MOVIMENT DE TERRES, LA	85.224,54	1,00	85.224,54

ÀREA DE COHESIÓ TERRITORIAL, DESENVOLUPAMENT URBÀ, SEGURETAT I CIVISME
SERVEI D´OBRES PÚBLIQUES
PROJECTE D´OBRES D´URBANITZACIÓ DEL PARC DE LES AIGÜES FASE 5: JOCS D´AIGUA

			LLOSA DE FONAMENTACIÓ DE FORMIGÓ ARMAT D'APROX. 8.5x3x0.25m, ELS FONAMENTS DELS SUPORTS DE LA PÈRGOLA, I EL MUNTATGE DEL CONJUNT. SUBMINISTRAMENT I INSTAL.LACIÓ DE PÈRGOLA MODEL HABANA D'URBADIS-MICROARQUITECTURA O EQUIVALENT, REF. PER2, PÈRGOLA DE TRES MÒDULS, MIDES 5 X 5 X 3,5 METRES; ESTRUCTURA EN ACER GALVANITZAT EN CALENT PER IMMERSIÓ SEGONS NORMA UNE 37-508, IPNS140 QUALITAT S235JR, UMBRACLE AMB GRAELLES DE FUSTA DE PI DE FLANDES AMB LLISTONS 45 X45 AMB TRACTAMENT AUTOCLAU (BUIT-PRESSIÓ-BUIT SEGONS NORMA UNE 21-152-86) HIDRÒFUG I FUNGICIDA QUE COBREIX RISCOS DE NIVELLS 1,2,3,4 (SEGONS NORMA EN335-2). AMB CERTIFICAT D'ORIGEN PEFC. S'INCLOU EL MOVIMENT DE TERRES, LA LLOSA DE FONAMENTACIÓ DE FORMIGÓ ARMAT D'APROX. 8.5x3x0.25m, ELS FONAMENTS DELS SUPORTS DE LA PÈRGOLA, I EL MUNTATGE DEL CONJUNT. (P - 78)			
2	FQ42UMC01	U	SUBMINISTRAMENT i COL.LOCACIÓ DE CARTELL INFORMATIU TIPUS MONOLIT, FORMAT PER PANELL DE XAPA D'ACER CORTEN DE 10mm DE GRUIX, DE MIDES SOBRE RASANT DEL TERRENY D'APROX. 36cm D'AMPLADA PER UNS 106cm D'ALÇADA, REFORÇAT A LES ARESTES LATERALS AMB 2 PERFILS D'ACER CORTEN ANGULARS, UN A CADA CARA i A DIFERENT COSTAT, D'APROX. 80x40x10, FINS A UNA ALÇADA D'APROX. 65cm, AMB LÀMINA IMPRESA AMB DISSENY A DETERMINIAR, SOBRE PALAFÓ DE VINIL, CENTRAT A LA PART SUPERIOR, A UNA O A LES DUES CARES (SEGONS POSICIÓ DEL CARTELL), DE FORMAT APROX. A3, EXECUTAT SEGONS DETALL. S'INCLOU EL MOVIMENT DE TERRES, LA FIXACIÓ AMB DAU DE FORMIGÓ D'APROX. 80x40x40cm, ENCASTANT LA XAPA i ELS ANGULARS D'ACER CORTEN SOTA LA RASANT DEL PAVIMENT APROX. UNS 40cm. (P - 75)	1.051,38	4,00	4.205,52
3	FQ42UMC02	U	SUBMINISTRAMENT i COL.LOCACIÓ DE CARTELL INFORMATIU TIPUS MONOLIT, FORMAT PER PANELL DE XAPA D'ACER CORTEN DE 10mm DE GRUIX, DE MIDES SOBRE RASANT DEL TERRENY D'APROX. 48cm D'AMPLADA PER UNS 141cm D'ALÇADA, REFORÇAT A LES ARESTES LATERALS AMB 2 PERFILS D'ACER CORTEN ANGULARS, UN A CADA CARA i A DIFERENT COSTAT, D'APROX. 80x40x10, FINS A UNA ALÇADA D'APROX. 85cm, AMB LÀMINA IMPRESA AMB DISSENY A DETERMINIAR, SOBRE PALAFÓ DE VINIL, CENTRAT A LA PART SUPERIOR, A UNA O A LES DUES CARES (SEGONS POSICIÓ DEL CARTELL), DE FORMAT APROX. A2, EXECUTAT SEGONS DETALL. S'INCLOU EL MOVIMENT DE TERRES, LA FIXACIÓ AMB DAU DE FORMIGÓ D'APROX. 100x40x40cm, ENCASTANT LA XAPA i ELS ANGULARS D'ACER CORTEN SOTA LA RASANT DEL PAVIMENT APROX. UNS 40cm. (P - 76)	1.549,68	5,00	7.748,40
4	FQ42UMC03	U	SUBMINISTRAMENT i COL.LOCACIÓ DE CARTELL INFORMATIU TIPUS MONOLIT, FORMAT PER PANELL DE XAPA D'ACER CORTEN DE 10mm DE GRUIX, DE MIDES SOBRE RASANT DEL TERRENY D'APROX. 66cm D'AMPLADA PER UNS 190cm D'ALÇADA, REFORÇAT A LES ARESTES LATERALS AMB 2 PERFILS D'ACER CORTEN ANGULARS, UN A CADA CARA i A DIFERENT COSTAT, D'APROX. 80x40x10, FINS A UNA ALÇADA D'APROX. 110cm, AMB LÀMINA IMPRESA AMB DISSENY A DETERMINIAR, SOBRE PALAFÓ DE VINIL, CENTRAT A LA PART SUPERIOR, A UNA O A LES DUES CARES (SEGONS POSICIÓ DEL CARTELL), DE FORMAT APROX. A1, EXECUTAT SEGONS DETALL. S'INCLOU EL MOVIMENT DE TERRES, LA FIXACIÓ AMB DAU DE FORMIGÓ D'APROX. 120x40x40cm, ENCASTANT LA XAPA	2.144,38	2,00	4.288,76

Este documento ha sido firmado por Carlos Fernandez Alonso a las 14:25 del día 15/02/2023y por Rosa Maria Torra Reventós a las 11:45 del día 16/02/2023. Mediante el código de verificación segura 0V721N4N652E10051AAF puede comprobar la validez de la firma electrónica de los documentos firmados en la dirección web que le proporciona la entidad emisora de este documento.

			i ELS ANGULARS D'ACER CORTEN SOTA LA RASANT DEL PAVIMENT APROX. UNS 40cm. (P - 77)			
5	FQ41UPAC	U	PILONA D'ACER CORTEN MODEL ESTANY GENTO, DE LA CASA DISSENY BARRACA O SIMILAR DE 10 CM. DE DIAMETRE, AMB UN GRUIX DE 3 MM. I 1,20 M. D'ALÇADA, EMPOTRADA 30 CM. AMB UN DAU DE FORMIGÓ H-150 DE 30X30X30 CM. (P - 74)	143,67	10,00	1.436,70
TOTAL	NIVELL 3		01.01.07			**102.903,92**

OBRA 01 PRESSUPOST PARC DE LES AIGÜES FASE 5
CAPÍTOL 01 LOT 01: OBRA CIVIL
NIVELL 3 08 SERRALLERIA

NUM.	CODI	UA	DESCRIPCIÓ	PREU	AMIDAMENT	IMPORT
1	F550U0PM	ML	PASSAMÀ D'ACER DE TUB DE Ø50 MM I 3 MM DE GRUIX (AMB UNA QUANTIA DE 3.62 KG/M) ACABAT CORTEN AMB FORMA OVALADA SEGONS PLANOLS DE DESCRIPCIÓ DE PROJECTE S'INCLOU EL TRANSPORT, SUBMINISTRAMENT I INSTAL·LACIÓ DE SOLDADURA ALS SUPORTS DE VARILLA CORRUGADA DE Ø32 MM. TOTALMENT ACABADA. (P - 20)	40,41	898,27	36.299,09
2	F550U0SP	ML	SUPORTS DE VARILLA CORRUGADA DE Ø32 MM (AMB UNA QUANTIA DE 6.52 KG/M) PER FORMACIÓ DE BARANA PER EMPOTRAR EN CAMÍ EN FORMA DE ´´C´´ SEGONS PLANOLS DE DESCRIPCIÓ DE PROJECTE, S'INCLOU EL TRANSPORT, SUBMINISTRAMENT I INSTAL·LACIÓ AMB FORAT AMB CORONA I REBLERT DE RESINA EPOXI A PAVIMENT DE FORMIGÓ EXISTENT. TOTALMENT ACABADA. (P - 21)	90,90	757,65	68.870,39
3	F550U0PC	ML	PASSAMÀ D'ACER SJ275JR ACABAT CORTEN CORVAT DE TUB DE Ø50 MM I 3 MM DE GRUIX (AMB UNA QUANTIA DE 3.62 KG/M) AMB FORMA OVALADA SEGONS PLANOLS DE DESCRIPCIÓ DE PROJECTE, AMB ACABAT OXIDAT TIPUS CORTEN. S'INCLOU EL TRANSPORT, SUBMINISTRAMENT I INSTAL·LACIÓ DE SOLDADURA ALS SUPORTS DE VARILLA CORRUGADA DE Ø32 MM. TOTALMENT ACABADA. (P - 19)	61,66	36,20	2.232,09
4	K8B73COR	M2	TRACTAMENT DE PARAMENT VERTICAL D'ACER CORTEN AMB ACTIVADOR D'ÒXID PER ACER CORTEN ACT-COR, I POSTERIOR APLICACIÓ BANY DE PARADA D'OXIDACIÓ BP-COR, DEIXANT LA SUPERFÍCIE PREPARADA PER REBRE ACABAT FINAL. (P - 109)	8,54	232,36	1.984,35
5	K8B73CO2	M2	ENVERNISSAT D'ACER CORTEN AMB VERNÍS DE PROTECCIÓ PER ACER CORTEN BZ-COR, AMB DUES CAPES, AMB LA SUPERFÍCIE SEMI MAT. (P - 108)	7,23	232,36	1.679,96
6	F550U0PB	ML	PLACA BASE D'ACER ACABAT CORTEN PER ANCORATGE TIPUS L AMB MIDES 0.16 M D'ALÇADA I 0.01 CM DE GRUIX SEGONS PLANOLS DE DESCRIPCIÓ DE PROJECTE, AMB ACABAT OXIDAT TIPUS CORTEN. S'INCLOU EL TRANSPORT, SUBMINISTRAMENT I INSTAL·LACIÓ AL PAVIMENT AMB TAC QUIMIC. TOTALMENT ACABAT. (P - 18)	17,03	50,16	854,22
7	F992UC01	PA	PARTIDA ALÇADA PER LA CONSTRUCCIÓ DE FIGURA EN ZONA DE JOCS D'AIGUA, CONSITENT EN LA CREACIÓ D'UNES ULLERES I BOCA. CONFORMADES AMB PASSAMÀ RODÓ CORVAT DE DIÀMTRE 50 MM I UNA LONGITUD FINAL DE 20.00 M. LES ULLERES TINDRAN UN DIÀMETRE DE 1.40 I 1.20 M DIAMETRE I LA BOCA UN TUB RODÓ DE 250 MM DE	3.439,71	1,00	3.439,71

			DIÀMETRE I GRUIX 5.00 MM. ELS ANCORATGES ANIRAN AMB PLATINA QUADRADA D'I,20 M DE LONGITUD ANCORADA AMB FORMIGÓ HM-20 AL TERRENY EXISTENY. S'INCLOU EL PASSAMÀ RECTE/CURVAT EN TRAMS DE MS DE 2.00 M QUE UNEIXEN ELS ELEMENTS. TOT L'ELEMENT SERÀ AMB ACER SJ275JR ACABAT CORTEN I 3 MM DE GRUIX (AMB UNA QUANTIA DE 3.62 KG/M) AMB FORMA OVALADA/RECTE SEGONS PLANOLS DE DESCRIPCIÓ DE PROJECTE, AMB ACABAT OXIDAT TIPUS CORTEN. (P - 28)			
8	F6A1U3ST	M2	MALLA ROMBOIDAL GALVANITZADA 50/14. FABRICADA AMB FILFERRO GALVANITZAT EN CALENT DE Ø2,20MM DE FORMA ROMBOÏDAL I LLUM DE 50MM, PRESENTAT EN ROTLLES DE 25 METRES LINEALS I 1M. D'ALÇADA, COL·LOCAT SOBRE PASSAMÀ DE BARANA AMB SOLDADURA. (P - 22)	52,74	9,60	506,30
9	F550U0IX	M	PASSAMANS RECTE FORMAT PER TUB BUIT D'ACER INOXIDABLE AISI 304, ACABAT POLIT BRILLANT, DE 50 MM DE DIÀMETRE, AMB SUPORTS DEL MATEIX MATERIAL FIXATS AL PARAMENT MITJANÇANT ANCORATGE MECÀNIC AMB TACS DE NILÓ I CARGOLS D'ACER INOXIDABLE AISI 316. (P - 17)	64,40	25,00	1.610,00
TOTAL	NIVELL 3		01.01.08			**117.476,11**

OBRA 01 PRESSUPOST PARC DE LES AIGÜES FASE 5
CAPÍTOL 01 LOT 01: OBRA CIVIL
NIVELL 3 S1 SEGURETAT I SALUT LOT 1

NUM.	CODI	UA	DESCRIPCIÓ	PREU	AMIDAMENT	IMPORT
1	SEGURETATS1	U	IMPORT DE SEGURETAT i SALUT - L1, SEGONS ESTUDI DE SEGURETAT I SALUT (P - 117)	15.000,00	1,00	15.000,00
TOTAL	NIVELL 3		01.01.S1			**15.000,00**

Este documento ha sido firmado por Carlos Fernandez Alonso a las 14:25 del día 15/02/2023y por Rosa Maria Torra Reventós a las 11:45 del día 16/02/2023. Mediante el código de verificación segura 0V721N4N652E10051AAF puede comprobar la validez de la firma electrónica de los documentos firmados en la dirección web que le proporciona la entidad emisora de este documento.

4.5 RESUM DEL PRESSUPOST LOT 1: OBRA CIVIL

Este documento ha sido firmado por Carlos Fernandez Alonso a las 14:25 del día 15/02/2023y por Rosa Maria Torra Reventós a las 11:45 del día 16/02/2023. Mediante el código de verificación segura 0V721N4N652E10051AAF puede comprobar la validez de la firma electrónica de los documentos firmados en la dirección web que le proporciona la entidad emisora de este documento.

RESUM DE PRESSUPOST

Data: 15/02/23 Pàg.: 1

NIVELL 3: NIVELL 3			Import
NIVELL 3	01.01.01	DEMOLICIONS I MOVIMENTS DE TERRA	37.867,52
NIVELL 3	01.01.02	SANEJAMENT	8.450,39
NIVELL 3	01.01.03	ENLLUMENAT PUBLIC	30.285,53
NIVELL 3	01.01.04	PAVIMENTS	180.278,67
NIVELL 3	01.01.05	INSTAL·LACIONS	5.371,98
NIVELL 3	01.01.06	JARDINERIA	24.335,92
NIVELL 3	01.01.07	MOBILIARI URBÀ	102.903,92
NIVELL 3	01.01.08	SERRALLERIA	117.476,11
NIVELL 3	01.01.S1	SEGURETAT I SALUT LOT 1	15.000,00
Capítol	**01.01**	**LOT 01: OBRA CIVIL**	**521.970,04**
			521.970,04

NIVELL 2: CAPÍTOL			Import
Capítol	01.01	LOT 01: OBRA CIVIL	521.970,04
Obra	**01**	**Pressupost PARC DE LES AIGÜES FASE 5**	**521.970,04**
			521.970,04

NIVELL 1: OBRA			Import
Obra	01	Pressupost PARC DE LES AIGÜES FASE 5	521.970,04
			521.970,04

Este documento ha sido firmado por Carlos Fernandez Alonso a las 14:25 del día 15/02/2023y por Rosa Maria Torra Reventós a las 11:45 del dia 16/02/2023. Mediante el código de verificación segura 0V721N4N652E10051AAF puede comprobar la validez de la firma electrónica de los documentos firmados en la dirección web que le proporciona la entidad emisora de este documento.

PRESSUPOST D'EXECUCIÓ PER CONTRACTE

PRESSUPOST D'EXECUCIÓ MATERIAL.....		521.970,04
13 % DESPESES GENERALS SOBRE 521.970,04.....		67.856,11
6 % BEBEFICI INDUSTRIAL SOBRE 521.970,04.....		31.318,20
Subtotal		621.144,35
21 % IVA SOBRE 621.144,35.....		130.440,31
TOTAL PRESSUPOST PER CONTRACTE	€	751.584,66

Aquest pressupost d'execució per contracte puja a la quantitat de:

(SET-CENTS CINQUANTA-UN MIL CINC-CENTS VUITANTA-QUATRE EUROS AMB SEIXANTA-SIS CÈNTIMS)

Este documento ha sido firmado por Carlos Fernandez Alonso a las 14:25 del día 15/02/2023y por Rosa Maria Torra Reventós a las 11:45 del día 16/02/2023. Mediante el código de verificación segura 0V721N4N652E10051AAF puede comprobar la validez de la firma electrónica de los documentos firmados en la dirección web que le proporciona la entidad emisora de este documento.

ÀREA DE COHESIÓ TERRITORIAL, SEGURETAT URBANA I CIVISME
SERVEI D'OBRES PÚBLIQUES, PARCS I JARDINS I MANTENIMENTS



PROJECTE PARC DE LES AIGÜES FASE05
OBRA CIVIL I JOCS D'AIGUA

PRESSUPOST LOT 2: JOCS D'AIGUA

Este documento ha sido firmado por Carlos Fernandez Alonso a las 14:25 del día 15/02/2023y por Rosa Maria Torra Reventós a las 11:45 del día 16/02/2023. Mediante el código de verificación segura 0V721N4N652E10051AAF puede comprobar la validez de la firma electrónica de los documentos firmados en la dirección web que le proporciona la entidad emisora de este documento.

4.1 QUADRE DE PREUS NÚMERO 1 LOT 2: JOCS D'AIGUA

Este documento ha sido firmado por Carlos Fernandez Alonso a las 14:25 del día 15/02/2023y por Rosa María Torra Reventós a las 11:45 del día 16/02/2023. Mediante el código de verificación segura 0V721N4N652E10051AAF puede comprobar la validez de la firma electrónica de los documentos firmados en la dirección web que le proporciona la entidad emisora de este documento.

QUADRE DE PREUS NÚMERO 1

NÚMERO	CODI	UA	DESCRIPCIÓ	PREU
P- 1	F219U152	M2	DEMOLICIÓ DE QUALSEVOL TIPUS DE PAVIMENT EN VORERES AMB UN GRUIX MITJA DE 20 CM AMB MITJANS MECÀNICS I/O MANUALS. CÀRREGA I TRANSPORT A L'ABOCADOR INCLOSES TAXES (SETZE EUROS AMB NORANTA-SET CÈNTIMS)	16,97 €
P- 2	F222U250	M3	EXCAVACIÓ DE RASA, AMB MITJANS MECÀNICS I/O MANUALS A LES ZONES AMB SERVEIS EXISTENTS, AMB UNA FONDÀRIA SUPERIOR A 4 M, EN QUALSEVOL TIPUS DE TERRENY (EXCEPTE ROCA),MESURAT SOBRE PERFIL. INCLÒS P.P. D'ENTIVAT I APUNTALAMENT, CÀRREGA I TRANSPORT DEL SOBRANT DE TERRES A L'ABOCADOR INCLOSES TAXES (VINT-I-SIS EUROS AMB NOU CÈNTIMS)	26,09 €
P- 3	F227U900	M2	REPÀS, ANIVELLAT I PICONATGE DE CAIXA DE PAVIMENT, AMB COMPACTACIÓ AL 98% DEL P.M. (ZERO EUROS AMB SEIXANTA-SET CÈNTIMS)	0,67 €
P- 4	F228U050	M3	REBLIMENT I PICONATGE DE RASA AMB MATERIAL PROCEDENT DE L'EXCAVACIÓ I/O DE PRÈSTEC, EN TONGADES DE 25 CM I COMPACTACIÓ AL 95% DEL P.M. (DOTZE EUROS AMB ONZE CÈNTIMS)	12,11 €
P- 5	F228U500	M3	REBLIMENT I PICONATGE DE RASA AMB TERRES ADEQUADES PROCEDENTS DE PRÈSTECS, EN TONGADES DE 25 CM I COMPACTACIÓ AL 95% DEL P.M. (CATORZE EUROS AMB VUITANTA-CINC CÈNTIMS)	14,85 €
P- 6	F228USAU	M3	REBLIMENT I PICONATGE DE RASA AMB SAULO GARBELLAT, EN TONGADES DE 25 CM DE GRUIX COM A MÀXIM I COMPACTACIÓ AL 98% DEL P.M. (TRENTA EUROS AMB QUARANTA-CINC CÈNTIMS)	30,45 €
P- 7	F9F3UJAT	M2	PAVIMENT DE LLAMBORDES DE FORMIGÓ PREFABRICAT VIBRAT, ACABAT RUGÓS GRANULAR ANTILLISCANT, TIPUS 'TOSCANA' DE 60X60X8 CM I ORIFICIS CIRCULARS REBLERTS DE TERRA VEGETAL, COL.LOCADES A TRUC DE MACETA SOBRE LLIT DE SORRA NIVELLADA I COMPACTADA AL 95% P.M., DE 8 CM DE GRUIX I REJUNTADES AMB SORRA. S'INCLOU L'ANIVELLAT I LA COL.LOCACIÓ DE TAPES. (VUITANTA-TRES EUROS AMB CINQUANTA CÈNTIMS)	83,50 €
P- 8	FD5H8H98	M	CANAL DE FORMIGÓ POLÍMER SENSE PENDENT, D'AMPLÀRIA INTERIOR 300 MM I DE 130 A 160 MM D'ALÇÀRIA, AMB PERFIL LATERAL, AMB REIXA DE FOSA NERVADA CLASSE C250, SEGONS NORMA UNE-EN 1433, FIXADA AMB TANCA A LA CANAL, COL·LOCADA SOBRE BASE DE FORMIGÓ AMB SOLERA DE 150 MM DE GRUIX I PARETS DE 150 MM DE GRUIX (CENT QUARANTA-CINC EUROS AMB VINT-I-DOS CÈNTIMS)	145,22 €
P- 9	FD61UP50	M	CANONADA DESTINADA A L'IMPULSIÓ DELS JOCS PER A INSTAL·LACIÓ DE FONTANERIA, COL·LOCADA SUPERFICIALMENT, FORMADA PER TUB DE POLICLORUR DE VINIL NO PLASTIFICAT (PVC-U), DE 50 MM DE DIÀMETRE EXTERIOR, PN=10 ATM.. S'INCLOU L'EXCAVACIÓ, REBLIMENT I PICONATGE (VINT-I-SIS EUROS AMB DISSET CÈNTIMS)	26,17 €
P- 10	FD75UC03	U	CONNEXIONAT D"ESCOMESA DEL PARC FINS AL WATER JOURNEY AMB PP DE MITJANS AUXILIARS, AMB MITJANS MANUALS I/O MECÀNICS. S'INCLOU ELS REPASSOS AMB MORTER M-40A, CÀRREGA MANUAL I/O MECÀNICA SOBRE CAMIÓ I TRANSPORT DE RUNES A L'ABOCADOR. (SIS-CENTS CINQUANTA-UN EUROS AMB VUITANTA-CINC CÈNTIMS)	651,85 €
P- 11	FD75UC04	U	CONNEXIONAT D'ALIMENTACIÓ ELÈCTRICA FINS A SMARTPOINT AMB MITJANS MANUALS I/O MECÀNICS. S'INCLOU ELS REPASSOS AMB MORTER M-40A, CÀRREGA MANUAL I/O MECÀNICA SOBRE CAMIÓ I TRANSPORT DE RUNES A L'ABOCADOR. (MIL CINQUANTA-TRES EUROS AMB SEIXANTA-NOU CÈNTIMS)	1.053,69 €
P- 12	FD7FU412	M	CONNEXIÓ DE TUBERIA DE DESGUÀS FINS ARQUETA. DE DERIVACIÓ AMB TUBERIA DE PVC DES DEL SMARTPOINT FINS L'ARQUETA DE DERIVACIÓ DEL DESAIGÜE AMB P.P DE MITJANS AUXILIARS I D'ACOBLAMENTS. (QUARANTA-VUIT EUROS AMB SEIXANTA-CINC CÈNTIMS)	48,65 €

ÀREA DE COHESIÓ TERRITORIAL. DESENVOLUPAMENT URBÀ. SEGURETAT I CIVISME
SERVEI D´OBRES PÚBLIQUES
PROJECTE D´OBRES D´URBANITZACIÓ DEL PARC DE LES AIGÜES FASE 5: JOCS D´AIGUA

QUADRE DE PREUS NÚMERO 1

NÚMERO	CODI	UA	DESCRIPCIÓ	PREU
P- 13	FD7FU425	M	CLAVEGUERÓ AMB TUB DE PVC-U DE PARET MASSISSA DE D 250 MM. SN 4, ENVOLTAT A TOT EL SEU PERÍMETRE AMB 10 CM. DE FORMIGÓ I P.P. D'ACOBLAMENTS. (QUARANTA EUROS AMB TRENTA-NOU CÈNTIMS)	40,39 €
P- 14	FDD1U001	U	POU DE REGISTRE D'1 M DE D.INT., 2.5 M ALT. AMB PECES PREFABRICADES DE FORMIGÓ. S'INCLOU MOVIMENTS DE TERRES, SOLERA DE 15 CM I RECOBRIMENT DE 15 CM DE FORMIGÓ HM-20, GRAONS D'ACER AMB POLIPROPILÈ I MARC I TAPA DE FOSA DÚCTIL MODEL 'BRIO SG' DE EJ EQUIVALENT, D-400 AJUNTAMENT DE SABADELL, D.60, AMB LLEGENDA (MIL QUARANTA-CINC EUROS AMB VUITANTA-DOS CÈNTIMS)	1.045,82 €
P- 15	FHG3UC2T	M	CANALITZACIÓ EN VORERA AMB 2 TUBS DE POLIETILÈ RETICULAT DOBLE CAPA DE D. 90 MM DE DIÀMETRE EXTERIOR. S'INCLOU RASA 40X60 CM, CABLE DE COURE NU DE 35 MM2, TUB ENVOLTAT DE SORRA AMB UN GRUIX DE 20 CM, CINTA DE SENYALITZACIÓ, REBLIMENT, PICONATGE, CÀRREGA I TRANSPORT DEL SOBRANT DE TERRES. (VINT-I-NOU EUROS AMB VUITANTA-CINC CÈNTIMS)	29,85 €
P- 16	FJ11U46C	U	PERICÓ REGISTRABLE, PER A SERVEIS, DE 40X40X60 CM. INTERIOR, SOBRE LLIT DE FORMIGÓ H-150 DE 15 CM. DE GRUIX, AMB PARET DE MAÓ, ARREBOSSADA I LLISCADA INTERIORMENT. S'INCLOU MOVIMENT DE TERRES, BASTIMENT I TAPA DE FOSA DUCTIL C250, AMB LA INSCRIPCIÓ PARCS I JARDINS. (CENT SETANTA EUROS AMB DISSET CÈNTIMS)	170,17 €
P- 17	FJ22U640	M	TUB DE POLIETILÈ ALIMENTARI DE BAIXA DENSITAT, DE 32 MM DE DIÀMETRE NOMINAL EXTERIOR, DE 10 BAR DE PRESSIÓ NOMINAL, SOLDAT, AMB GRAU DE DIFICULTAT MITJÀ I PER A COL.LOCAR SOTERRAT (CINC EUROS AMB QUARANTA CÈNTIMS)	5,40 €
P- 18	FJ24U063	M	TUB FLEXIBLE CORRUGAT DE POLIETILÈ, DE 63 MM DE DIÀMETRE EXTERIOR, DE DOBLE CAPA, MUNTAT COM A CANALITZACIÓ SOTERRADA PER A PROTECCIÓ DE XARXA DE REG I ENVOLTAT DE SORRA. (TRES EUROS AMB SETANTA-SIS CÈNTIMS)	3,76 €
P- 19	FJ24U090	M	TUB FLEXIBLE CORRUGAT DE POLIETILÈ, DE 90 MM DE DIÀMETRE EXTERIOR, DE DOBLE CAPA, MUNTAT COM A CANALITZACIÓ SOTERRADA PER A PROTECCIÓ DE XARXA DE DEGOTEIG I ENVOLTAT DE SORRA. (QUATRE EUROS AMB QUARANTA-CINC CÈNTIMS)	4,45 €
P- 20	FQABU026	U	JOC INFANTIL D'AIGUA MODEL BOMBA DE SUCCIÓN BASCULANTE REF. 5.18600 DE ACERO INOXIDABLE PARA ACOPLAR TUBERIA, DE RICHTER O EQUIVALENT. S'INCLOU TRANSPORT, MUNTATGE, OBRA CIVIL, TOTALMENT INSTAL.LAT. (CATORZE MIL SET-CENTS CATORZE EUROS AMB VINT-I-UN CÈNTIMS)	14.714,21 €
P- 21	FQABU034	U	JOC INFANTIL D'AIGUA MODEL SORTIDORES PARA CIMENTACIONS IN SITU, REF. 5.18810, DE RICHTER O EQUIVALENT. S'INCLOU TRANSPORT, MUNTATGE, OBRA CIVIL, TOTALMENT INSTAL.LAT. (QUATRE MIL CINQUANTA-QUATRE EUROS AMB CINQUANTA-UN CÈNTIMS)	4.054,51 €
P- 22	FQABU036	U	JOC INFANTIL D'AIGUA MODEL SORTIDORES PER A BASES DE FORMIGÓ PREFABRICADES REF. 5.18830, DE RICHTER O EQUIVALENT. AMB BRIDA PETITA I RAIG D'AIGUA DÈBIL. S'INCLOU TRANSPORT, MUNTATGE, OBRA CIVIL, TOTALMENT INSTAL.LAT. (TRES MIL SET-CENTS SETANTA-CINC EUROS AMB SETANTA-SET CÈNTIMS)	3.775,77 €
P- 23	FQABU037	U	JOC INFANTIL D'AIGUA MODEL SORTIDORES PER A BASES DE FORMIGÓ PREFABRICADES REF. 5.18835, DE RICHTER O EQUIVALENT. S'INCLOU TRANSPORT, MUNTATGE, OBRA CIVIL, TOTALMENT INSTAL.LAT. (MIL NOU-CENTS VUITANTA EUROS AMB NORANTA CÈNTIMS)	1.980,90 €
P- 24	FQABU038	U	JOC INFANTIL D'AIGUA MODEL CABEZAL DE PULVERIZACIÓN SIMPLE RAIG D'AIGUA ALÇADA MITJANA REF. 5.18870 D'ACER INOXIDABLE DE RICHTER O EQUIVALENT. S'INCLOU TRANSPORT, MUNTATGE, OBRA CIVIL, TOTALMENT INSTAL.LAT. (MIL CINC-CENTS VINT-I-QUATRE EUROS AMB NORANTA-TRES CÈNTIMS)	1.524,93 €

Este documento ha sido firmado por Carlos Fernandez Alonso a las 14:25 del día 15/02/2023y por Rosa María Torra Reventós a las 11:45 del día 16/02/2023. Mediante el código de verificación segura 0V721N4N652E10051AAF puede comprobar la validez de la firma electrónica de los documentos firmados en la dirección web que le proporciona la entidad emisora de este documento.

QUADRE DE PREUS NÚMERO 1

NÚMERO	CODI	UA	DESCRIPCIÓ	PREU
P- 25	FQABU039	U	JOC INFANTIL D'AIGUA MODEL CABEZAL DE PULVERIZACIÓN SIMPLE RAIG D'AIGUA ALÇADA ALTA REF. 5.18871 D'ACER INOXIDABLE DE RICHTER O EQUIVALENT. S'INCLOU TRANSPORT, MUNTATGE, OBRA CIVIL, TOTALMENT INSTAL.LAT. (MIL CINC-CENTS SETZE EUROS AMB VUITANTA-SET CÈNTIMS)	1.516,87 €
P- 26	FQABU040	U	JOC INFANTIL D'AIGUA MODEL CABEZAL DE PULVERIZACIÓN SIMPLE RAIG D'AIGUA ALÇADA BAIXA REF. 5.18872 D'ACER INOXIDABLE DE RICHTER O EQUIVALENT. S'INCLOU TRANSPORT, MUNTATGE, OBRA CIVIL, TOTALMENT INSTAL.LAT. (MIL CINC-CENTS TRENTA-UN EUROS AMB TRENTA-SET CÈNTIMS)	1.531,37 €
P- 27	FQABU041	U	JOC INFANTIL D'AIGUA MODEL BOMBA SPLASH D'ACER INOXIDABLE AMB SORTIDOR MÒBIL I TAPA COLOREJADA REF. 5.18060 DE RICHTER O EQUIVALENT. S'INCLOU TRANSPORT, MUNTATGE, OBRA CIVIL, TOTALMENT INSTAL.LAT. (DEU MIL CENT CINQUANTA-VUIT EUROS AMB TRENTA-TRES CÈNTIMS)	10.158,33 €
P- 28	FQABUR10	U	JOC INFANTIL D'AIGUA MODEL RUEDA DE PALETAS PEQUEÑA, REF. 5.15910, DE RICHTER O EQUIVALENT. S'INCLOU TRANSPORT, MUNTATGE, OBRA CIVIL, TOTALMENT INSTAL.LAT. (TRES MIL SET-CENTS TRENTA-DOS EUROS AMB SETANTA-QUATRE CÈNTIMS)	3.732,74 €
P- 29	FQABUR11	U	JOC INFANTIL D'AIGUA MODEL RUEDA DE PALETAS GRANDE, REF. 5.15920, DE RICHTER O EQUIVALENT. S'INCLOU TRANSPORT, MUNTATGE, OBRA CIVIL, TOTALMENT INSTAL.LAT. (CINC MIL NOU-CENTS QUARANTA-UN EUROS AMB TRENTA-CINC CÈNTIMS)	5.941,35 €
P- 30	FQABUR32	U	JOC INFANTIL D'AIGUA MODEL COMPUERTA DE BLOQUEO DE MEDIA LUNA, REF. 5.28032, DE RICHTER O EQUIVALENT. S'INCLOU TRANSPORT, MUNTATGE, OBRA CIVIL, TOTALMENT INSTAL.LAT. (TRES MIL DOS-CENTS QUARANTA-QUATRE EUROS AMB CINQUANTA-QUATRE CÈNTIMS)	3.244,54 €
P- 31	FQABUR33	U	JOC INFANTIL D'AIGUA MODEL COMPUERTA BATIENTE CIRCULAR, REF. 5.28033, DE RICHTER O EQUIVALENT. S'INCLOU TRANSPORT, MUNTATGE, OBRA CIVIL, TOTALMENT INSTAL.LAT. (DOS MIL SET-CENTS SEIXANTA-DOS EUROS AMB SETANTA-NOU CÈNTIMS)	2.762,79 €
P- 32	FQABUR50	U	JOC INFANTIL D'AIGUA MODEL VALVULA DE BOLA, REF. 5.20950, DE RICHTER O EQUIVALENT. S'INCLOU TRANSPORT, MUNTATGE, OBRA CIVIL, TOTALMENT INSTAL.LAT. (DOS MIL CINC-CENTS QUARANTA-DOS EUROS AMB SIS CÈNTIMS)	2.542,06 €
P- 33	FQABUR52	U	JOC INFANTIL D'AIGUA MODEL DEPOSIT D'AIGUA, REF. 5.18052, DE RICHTER O EQUIVALENT. S'INCLOU TRANSPORT, MUNTATGE, OBRA CIVIL, TOTALMENT INSTAL.LAT. (TRES MIL TRES-CENTS SETZE EUROS AMB SETANTA-NOU CÈNTIMS)	3.316,79 €

ÀREA DE COHESIÓ TERRITORIAL. DESENVOLUPAMENT URBÀ. SEGURETAT I CIVISME
SERVEI D´OBRES PÚBLIQUES
PROJECTE D´OBRES D´URBANITZACIÓ DEL PARC DE LES AIGÜES FASE 5: JOCS D´AIGUA

QUADRE DE PREUS NÚMERO 1

NÚMERO	CODI	UA	DESCRIPCIÓ	PREU
P- 34	FQAVU101	U	SUBMINISTRAMENT I INSTAL·LACIÓ DE SMARTPOINT Nº1 DE VORTEX O EQUIVALENT. CENTRE DE COMANDAMENT TOT EN UN ALIMENTAT AMB 24 VAC, COMBINA UN ACTIVADOR DE LLOC, UN CONTROLADOR, UN SISTEMA DE DISTRIBUCIÓ D'AIGUA I UN DESGUÀS PER A UN FUNCIONAMENT SIMPLIFICAT. - DISSENYAT PER INTEGRAR-SE COMPLETAMENT AMB LA FONT EXISTENT D'AIGUA DE LA CIUTAT. - L'ACTIVADOR ENCÉN UNA LLUM QUAN ESTÀ EN FUNCIÓ. - COL·LECTOR DE VÀLVULES PREMUNTADES D'ACER INOXIDABLE 304/304L. ESTRUCTURALMENT FORT, DURADOR I RESISTENT ALS AMBIENTS CORROSIUS. EL TUB DE SORTIDA SERÀ DE PVC. ELS CARGOLS DE MUNTATGE I ASSEMBLATGE SERAN D'ACER INOXIDABLE 304/304L. LES FERRAMENTES EXPOSADES I ACCESSIBLES HAURAN DE SER RESISTENTS A LA MANIPULACIÓ, REQUERINT UNA EINA ESPECIAL PER RETIRAR-LA, PER TAL D'EVITAR EL VANDALISME I EL ROBATORI. - EL MODEL ESTÀNDARD VE AMB FINS A 10 SORTIDES AMB UNA CAPACITAT MÀXIMA DE FLUX DE 273 LPM (72 GPM). - EL REGULADOR DE PRESSIÓ ESTÀ INCLÒS. - COBERTA DE DRENATGE RECOBERTA DE POLS, ANTIDERRAPANT, ANTILLISCANT I SENSE SORTINTS O ATRAPAMENTS DE DITS PETITS I DITS DEL PEU. - CAPACITAT MÀXIMA DE FLUX PER AL DRENATGE DE 1.117 LPM (295 GPM) AMB UNA LÍNIA DE DRENATGE DE 15,24 CM (6´´). - COMPLEIX LES NORMES ASTM F2461 I CSA Z614-98 PER A PARCS PÚBLICS. - INCLOU UN TEMPORITZADOR. - ES REQUEREIXEN CONNEXIONS ELÈCTRIQUES ADDICIONALS. .TOTALMENT ACABAT. (DIVUIT MIL DOS-CENTS NOU EUROS AMB VINT-I-SIS CÈNTIMS)	18.209,26 €
P- 35	FQAVU102	U	SUBMINISTRAMENT I INSTAL·LACIÓ DE JOC D'AIGUA OMBRELL Nº 3 VOR 7441 DE VORTEX O EQUIVALENT. JOC AMB FORMA DE PARAIGÜES DE 310 CM D'ALÇADA. EL PAL CENTRAL VERTICAL ESTÀ FABRICAT UNA SECCIÓ D'ACER INOXIDABLE 304 I ESTÀ INCLINAT 9º RESPECTE A LA NORMAL DEL TERRA ON S'INSTAL·LA. LA PART SUPERIOR DEL PARAIGUA ESTÀ FABRICADA AMB LA TECNOLOGIA SEEFLOW, POLÍMER RESISTENT ALS RAIGS ULTRAVIOLATS I QUE CREA REFLEXOS COLORITS QUAN ES COMBINEN ELS SEUS COLORS VIUS AMB L'AIGUA I LA LLUM DEL SOL. AQUEST PARAIGUA TÉ UN DIÀMETRE DE 91 CM. EL JOC ABOCA LAIGUA PELS COSTATS DEL PARAIGUA MITJANÇANT 8 ORIFICIS A LA PART SUPERIOR FORMANT UNA CORTINA DAIGUA AL SEU VOLTANT. INCLOU TAMBÉ UN PROTECTOR DE PEUS TOEGUARD, ELASTÒMER SUAU AL TACTE, ANTIVANDÀLIC I RESISTENT ALS RAIGS UV.TOTALMENT ACABAT. (QUATRE MIL CINC-CENTS QUARANTA-NOU EUROS AMB TRENTA-TRES CÈNTIMS)	4.549,33 €
P- 36	FQAVU103	U	SUBMINISTRAMENT I INSTAL·LACIÓ DE JOC D'AIGUA OMBRELL Nº1 VOR 7445 DE VORTEX O EQUIVALENT. JOC AMB FORMA DE PARAIGÜES DE 310 CM D'ALÇADA. EL PAL CENTRAL VERTICAL ESTÀ FABRICAT UNA SECCIÓ D'ACER INOXIDABLE 304 I S'INSTAL·LA TOTALMENT EN VERTICAL RESPECTE DEL TERRA. LA PART SUPERIOR DEL PARAIGUA ESTÀ FABRICADA AMB LA TECNOLOGIA SEEFLOW, POLÍMER RESISTENT ALS RAIGS ULTRAVIOLATS I QUE CREA REFLEXOS COLORITS QUAN ES COMBINEN ELS SEUS COLORS VIUS AMB L'AIGUA I LA LLUM DEL SOL. AQUEST PARAIGUA TÉ UN DIÀMETRE DE 91 CM. EL JOC ABOCA LAIGUA PELS COSTATS DEL PARAIGUA MITJANÇANT 8 ORIFICIS A LA PART SUPERIOR FORMANT UNA CORTINA DAIGUA AL SEU VOLTANT. INCLOU TAMBÉ UN PROTECTOR DE PEUS TOEGUARD, ELASTÒMER SUAU AL TACTE, ANTIVANDÀLIC I RESISTENT ALS RAIGS UV.TOTALMENT ACABAT. (QUATRE MIL CINC-CENTS QUARANTA-NOU EUROS AMB TRENTA-TRES CÈNTIMS)	4.549,33 €
P- 37	FQAVU104	U	SUBMINISTRAMENT I INSTAL·LACIÓ DE JOC D'AIGUA OMBRELLO TWIRL Nº1 VOR 7446 DE VORTEX O EQUIVALENT. JOC AMB FORMA DE PARAIGÜES DE 310 CM D'ALÇADA. EL PAL CENTRAL ESTÀ FABRICAT EN DUES SECCIONS D'ACER INOXIDABLE 304. LES SECCIONS ES TROBEN UNIDES ENTRE SI AMB LA TECNOLOGIA TWIRLTEC, QUE PERMET QUE LA SECCIÓ SUPERIOR DEL JOC TRENQUI 360 º SENSE TOPALLS MECÀNICS MENTRE QUE L'ALTRA FUNCIONA COM A SUPORT ESTRUCTURAL. LA PART SUPERIOR DEL PARAIGUA ESTÀ FABRICADA AMB LA TECNOLOGIA SEEFLOW, POLÍMER RESISTENT ALS RAIGS ULTRAVIOLATS I QUE CREA REFLEXOS COLORITS QUAN ES COMBINEN ELS SEUS COLORS VIUS AMB L'AIGUA I LA LLUM DEL SOL. EL JOC ABOCA LAIGUA PELS COSTATS DEL PARAIGUA, I TENINT EN COMPTE QUE LUSUARI POT GIRAR LLIUREMENT EL JOC, ES POT CREAR UN EFECTE DESPIRAL AMB LAIGUA GRÀCIES AL MOVIMENT INDUÏT PELS NENS. INCLOU TAMBÉ UN PROTECTOR DE PEUS TOEGUARD, ELASTÒMER SUAU AL TACTE, ANTIVANDÀLIC I RESISTENT ALS RAIGS UV..TOTALMENT ACABAT. (SIS MIL VUIT-CENTS VUITANTA-NOU EUROS AMB SETANTA-QUATRE CÈNTIMS)	6.889,74 €

Este documento ha sido firmado por Carlos Fernandez Alonso a las 14:25 del día 15/02/2023y por Rosa María Torra Reventós a las 11:45 del día 16/02/2023. Mediante el código de verificación segura 0V721N4N652E10051AAF puede comprobar la validez de la firma electrónica de los documentos firmados en la dirección web que le proporciona la entidad emisora de este documento.

QUADRE DE PREUS NÚMERO 1

NÚMERO	CODI	UA	DESCRIPCIÓ	PREU
P- 38	FQAVU105	U	SUBMINISTRAMENT I INSTAL·LACIÓ DE JOC D'AIGUA HELICO DE VORTEX VOR 7790 O EQUIVALENT. JOC EN ALÇADA AMB FORMA D'HÈLIXS D'HELICÒPTER AMB UN PAL CENTRAL EN VERTICAL I DOS PALS CORBATS EN HORITZONTAL A LA PART SUPERIOR. ESTÀ FABRICAT PER ACER INOXIDABLE 304 I LA SEVA ALÇADA MÀXIMA ÉS DE 480 CM. ELS FILTRES SITUATS AL LLARG DELS BRAÇOS HORITZONTALS EXPULSEN GRAN QUANTITAT D'AIGUA QUE JUNTAMENT AMB LA TECNOLOGIA TWIRLTEC, QUE PERMET LA ROTACIÓ AUTOMÀTICA I CONTÍNUA DE LA PART SUPERIOR DEL JOC, FORMA UN EFECTE D'ESPIRAL AMB L'AIGUA. A MÉS, COMPTA AMB ELEMENTS DECORATIUS ALS BRAÇOS AMB TECNOLOGIA SEEFLOW, FABRICATS D'UN POLÍMER RESISTENT ALS RAIGS ULTRAVIOLATS I QUE CREA REFLEXOS COLORITS QUAN ES COMBINEN ELS SEUS COLORS VIUS AMB L'AIGUA I LA LLUM DEL SOL. INCLOU TAMBÉ UN PROTECTOR DE PEUS TOEGUARD, ELASTÒMER SUAU AL TACTE, ANTIVANDÀLIC I RESISTENT ALS RAIGS UV..TOTALMENT ACABAT. (ONZE MIL DOS-CENTS CINQUANTA-QUATRE EUROS AMB NORANTA-VUIT CÈNTIMS)	11.254,98 €
P- 39	FQAVU106	U	SUBMINISTRAMENT I INSTAL·LACIÓ DE JOC D'AIGUA SPRAYLINK ARCH VOR 3002 DE VORTEX O EQUIVALENT. JOC DE TERRA QUE SORGEIX DES DE LA SUPERFÍCIE CREANT UN RAIG D'AIGUA AMB FORMA D'ARC. ELS USUARIS PODEN ATURAR-SE SOTA L'ARC I GAUDIR DEL REMULL COMPLET. FABRICAT AMB CARCASSA DE POLÍMER, ACCESSORIS I CANONADES EN PVC. EL CAPÇAL COMPTA AMB UN ANELL D'ACER INOXIDABLE PASSIVAT 304-304L, UNA TAPA DE POLÍMER UHMWPE I UNA JUNTA TÒRICA DE GOMA ACOBLADA AMB ANELL RESISTENT A LA MANIPULACIÓ. LA TAPA ÉS LLIURE D'ATRAPAMENTS. EL JOC FUNCIONA AMB UN CABAL DENTRE 7.5-11 LPM A UNA PRESSIÓ DENTRE 0.1-0.3 BAR. EL JOC QUEDA COMPLETAMENT EMBEGUT A TERRA..TOTALMENT ACABAT. (TRES-CENTS NORANTA EUROS AMB CINQUANTA CÈNTIMS)	390,50 €
P- 40	FQAVU107	U	SUBMINISTRAMENT I INSTAL·LACIÓ DE JOC D'AIGUA SPRAYLINK JET Nº1 DE VORTEX VOR 3000 O EQUIVALENT. JOC DE TERRA QUE CREA UN EFECTE DE JET QUE SORGEIX DES DE LA SUPERFÍCIE CREANT UN RAIG D'AIGUA EN VERTICAL. FABRICAT AMB CARCASSA DE POLÍMER, ACCESSORIS I CANONADES EN PVC. EL CAPÇAL COMPTA AMB UN ANELL D'ACER INOXIDABLE PASSIVAT 304-304L, UNA TAPA DE POLÍMER UHMWPE I UNA JUNTA TÒRICA DE GOMA ACOBLADA AMB ANELL RESISTENT A LA MANIPULACIÓ. LA TAPA ÉS LLIURE D'ATRAPAMENTS. EL JOC FUNCIONA AMB UN CABAL DENTRE 7.5-11 LPM A UNA PRESSIÓ DENTRE 0.1-0.3 BAR. EL JOC QUEDA COMPLETAMENT EMBEGUT A TERRA..TOTALMENT ACABAT. (TRES-CENTS NORANTA EUROS AMB CINQUANTA CÈNTIMS)	390,50 €
P- 41	FQAVU108	U	SUBMINISTRAMENT I INSTAL·LACIÓ DE JOC D'AIGUA WATER JOURNEY RACE DE VORTEX VOR 7121 O EQUIVALENT. ESTÀ FORMAT PER 6 TRIANGLES RACE, 6 DISCOS DE SUPORT ANGULATS 2'5º, 2 COMPORTES, 2 COMPORTES AMB FILTRE, 2 PETITS PONTS LLEVADISSOS I 4 ACTIVADORS QUE, SI SÓN POLSATS PER L'USUARI, INCREMENTEN EL CABAL DEL RIU AL PUNT QUE ES TROBEN. ELS TRIANGLES ESTAN CONSTRUÏTS AMB UN FORMIGÓ REFORÇAT AMB FIBRA DE VIDRE ACOLORIT DE MARRÓ I ESTAN TOTALMENT SEGELLATS ENTRE ELLS. AL MATEIX FORMIGÓ S'IMPRIMEIXEN DOS CANALS O RIEROLS AMB UN DISSENY MOLT SIMILAR PELS QUALS L'AIGUA CIRCULARÀ PER GRAVETAT. LES COMPORTES, PONTS I ACTIVADORS ES DISPOSEN AL LLARG DELS RIEROLS. EL JOC ES TROBA TOTALMENT EMBEGUT A TERRA DE MANERA QUE NOMÉS ENTRA EN CONTACTE AMB L'EXTERIOR LA SUPERFÍCIE AMB ELS RIEROLS I ELS ELEMENTS DE JOC, QUE ES TROBEN A LA MATEIXA COTA QUE EL TERRA. LA MIDA APROXIMADA DEL JOC ÉS DE 7,99 M DE LLARGADA I 1,94 MD'AMPLADA. EL NEN ACTIVARÀ MANUALMENT EL BOMBAMENT D'AIGUA, I AQUESTA ES RECOLLIRÀ AL DRENATGE QUE ES TROBA A L'ALTRA PART DEL JOC. EL CABAL MITJÀ DEL JOC ÉS DE 15 L/MIN. LA BOMBA, QUE ES TROBA AL MATEIX JOC, ENVIA UNA PETITA QUANTITAT D'AIGUA AMB CADA MOVIMENT PROVOCADA PER L'USUARI. AMB EL BOMBAMENT CONTINU, EL CABAL D'AIGUA S'INCREMENTA FINS AL PUNT MÀXIM..TOTALMENT ACABAT. (TRENTA-CINC MIL CENT DINOU EUROS AMB VINT-I-TRES CÈNTIMS)	35.119,23 €

ÀREA DE COHESIÓ TERRITORIAL. DESENVOLUPAMENT URBÀ. SEGURETAT I CIVISME
SERVEI D´OBRES PÚBLIQUES
PROJECTE D´OBRES D´URBANITZACIÓ DEL PARC DE LES AIGÜES FASE 5: JOCS D´AIGUA

QUADRE DE PREUS NÚMERO 1

NÚMERO	CODI	UA	DESCRIPCIÓ	PREU
P- 42	FQAVU109	U	SUBMINISTRAMENT I INSTAL·LACIÓ DE JOC D'AIGUA WATER JOURNEY TIDE POOL DE VORTEX VOR 7122 O EQUIVALENT. ESTÀ FORMAT PER 4 TRIANGLES TIDE POOL I 4 DISCOS DE SUPORT ANGULATS 2'5º. ELS TRIANGLES ESTAN CONSTRUÏTS AMB UN FORMIGÓ REFORÇAT AMB FIBRA DE VIDRE ACOLORIT DE BEIX I ESTAN TOTALMENT SEGELLATS ENTRE ELLS. AL MATEIX FORMIGÓ S'IMPRIMEIX UN PAISATGE DE ROQUES DE DIFERENTS ALÇADES I MIDES TOTALMENT INTEGRADES A LA SUPERFÍCIE DEL FORMIGÓ. ENTRE LES CAVITATS DE LES PEDRES L'AIGUA CIRCULA PER L'ACCIÓ DE LA GRAVETAT. AQUESTA EMANA PER LA BOMBA MANUAL QUE S'ACTIVA PELS USUARIS EN UN EXTREM DEL JOC I PASSA PER TOTA LA SUPERFÍCIE FINS A ARRIBAR AL DRENATGE, QUE ES TROBA A L'EXTREM OPOSAT. EL JOC ES TROBA TOTALMENT EMBEGUT A TERRA DE MANERA QUE NOMÉS ENTRA EN CONTACTE AMB L'EXTERIOR LA SUPERFÍCIE AMB LES ROQUES, QUE TÉ UNA COTA IGUAL A LA DEL TERRA. LA GRANDÀRIA APROXIMADA DE DEL JOC ÉS DE 6,4 M DE LLARG I 3,7 M D'AMPLADA. EL CABAL MITJÀ DEL JOC ÉS DE 30 L/MIN. LA BOMBA, QUE ES TROBA AL MATEIX JOC, ENVIA UNA PETITA QUANTITAT D'AIGUA AMB CADA MOVIMENT PROVOCADA PER L'USUARI. AMB EL BOMBAMENT CONTINU, EL CABAL D'AIGUA S'INCREMENTA FINS AL PUNT MÀXIM.TOTALMENT ACABAT. (VINT-I-VUIT MIL TRES-CENTS QUARANTA-SET EUROS AMB VUITANTA-CINC CÈNTIMS)	28.347,85 €
P- 43	FQAZU001	U	CERTIFICACIÓ DE LA TOTALITAT DE L'ÀREA DE JOCS, PER VERIFICAR EL COMPLIMENT DELS REQUISITS DE SEGURETAT ESTABLERTS A LA NORMATIVA VIGENT, DELS APARELLS, FIXACIONS, PAVIMENTS, TANQUES, ETC.. (MIL QUATRE-CENTS VUITANTA-CINC EUROS AMB SEIXANTA CÈNTIMS)	1.485,60 €
P- 44	FQAZU001B	U	DESINFECCIÓ i POSADA EN FUNCIONAMENT DE LA TOTALITAT DE JOCS D'AIGUA. (SIS-CENTS SETANTA-CINC EUROS AMB VINT-I-SET CÈNTIMS)	675,27 €
P- 45	SEGURETATS2	U	IMPORT DE L'ESTUDI DE SEGURETAT i SALUT - L2 (CINC MIL CENT EUROS)	5.100,00 €

Este documento ha sido firmado por Carlos Fernandez Alonso a las 14:25 del día 15/02/2023y por Rosa Maria Torra Reventós a las 11:45 del día 16/02/2023. Mediante el código de verificación segura 0V721N4N652E10051AAF puede comprobar la validez de la firma electrónica de los documentos firmados en la dirección web que le proporciona la entidad emisora de este documento.

4.2 QUADRE DE PREUS NÚMERO 2 LOT 2: JOCS D'AIGUA

Este documento ha sido firmado por Carlos Fernandez Alonso a las 14:25 del día 15/02/2023y por Rosa Maria Torra Reventós a las 11:45 del día 16/02/2023. Mediante el código de verificación segura 0V721N4N652E10051AAF puede comprobar la validez de la firma electrónica de los documentos firmados en la dirección web que le proporciona la entidad emisora de este documento.

QUADRE DE PREUS NÚMERO 2

NÚMERO	CODI	UA	DESCRIPCIÓ	PREU
P- 1	F219U152	M2	DEMOLICIÓ DE QUALSEVOL TIPUS DE PAVIMENT EN VORERES AMB UN GRUIX MITJA DE 20 CM AMB MITJANS MECÀNICS I/O MANUALS. CÀRREGA I TRANSPORT A L'ABOCADOR INCLOSES TAXES	**16,97 €**
			Altres conceptes	16,97 €
P- 2	F222U250	M3	EXCAVACIÓ DE RASA, AMB MITJANS MECÀNICS I/O MANUALS A LES ZONES AMB SERVEIS EXISTENTS, AMB UNA FONDÀRIA SUPERIOR A 4 M, EN QUALSEVOL TIPUS DE TERRENY (EXCEPTE ROCA),MESURAT SOBRE PERFIL. INCLÒS P.P. D'ENTIVAT I APUNTALAMENT, CÀRREGA I TRANSPORT DEL SOBRANT DE TERRES A L'ABOCADOR INCLOSES TAXES	**26,09 €**
			Altres conceptes	26,09 €
P- 3	F227U900	M2	REPÀS, ANIVELLAT I PICONATGE DE CAIXA DE PAVIMENT, AMB COMPACTACIÓ AL 98% DEL P.M.	**0,67 €**
			Altres conceptes	0,67 €
P- 4	F228U050	M3	REBLIMENT I PICONATGE DE RASA AMB MATERIAL PROCEDENT DE L'EXCAVACIÓ I/O DE PRÈSTEC, EN TONGADES DE 25 CM I COMPACTACIÓ AL 95% DEL P.M.	**12,11 €**
			Altres conceptes	12,11 €
P- 5	F228U500	M3	REBLIMENT I PICONATGE DE RASA AMB TERRES ADEQUADES PROCEDENTS DE PRÈSTECS, EN TONGADES DE 25 CM I COMPACTACIÓ AL 95% DEL P.M.	**14,85 €**
	B03DU200		TERRA ADEQUADA	7,80 €
			Altres conceptes	7,05 €
P- 6	F228USAU	M3	REBLIMENT I PICONATGE DE RASA AMB SAULO GARBELLAT, EN TONGADES DE 25 CM DE GRUIX COM A MÀXIM I COMPACTACIÓ AL 98% DEL P.M.	**30,45 €**
	B0111000		AIGUA	0,12 €
	B0322000		Sauló garbellat	21,91 €
			Altres conceptes	8,42 €
P- 7	F9F3UJAT	M2	PAVIMENT DE LLAMBORDES DE FORMIGÓ PREFABRICAT VIBRAT, ACABAT RUGÓS GRANULAR ANTILLISCANT, TIPUS 'TOSCANA' DE 60X60X8 CM I ORIFICIS CIRCULARS REBLERTS DE TERRA VEGETAL, COL.LOCADES A TRUC DE MACETA SOBRE LLIT DE SORRA NIVELLADA I COMPACTADA AL 95% P.M., DE 8 CM DE GRUIX I REJUNTADES AMB SORRA. S'INCLOU L'ANIVELLAT I LA COL.LOCACIÓ DE TAPES.	**83,50 €**
	B0312200		SORRA DE PEDRERA DE PEDRA GRANÍTICA, RENTADA	1,72 €
	B03DU400		TERRA ADEQUADA DE JARDINERIA.	1,45 €
	B9F1UJAT		PAVIMENT TIPUS TOSCANA 60X60X8 CM.	57,75 €
			Altres conceptes	22,58 €
P- 8	FD5H8H98	M	CANAL DE FORMIGÓ POLÍMER SENSE PENDENT, D'AMPLÀRIA INTERIOR 300 MM I DE 130 A 160 MM D'ALÇÀRIA, AMB PERFIL LATERAL, AMB REIXA DE FOSA NERVADA CLASSE C250, SEGONS NORMA UNE-EN 1433, FIXADA AMB TANCA A LA CANAL, COL·LOCADA SOBRE BASE DE FORMIGÓ AMB SOLERA DE 150 MM DE GRUIX I PARETS DE 150 MM DE GRUIX	**145,22 €**
	B064300C		Formigó HM-20/P/20/I de consistència plàstica, grandària màxima del granulat 20 mm, amb >= 200 kg/m3 de ciment, apte per a classe d'exposició I	10,86 €
	BD5H8H98		Canal de formigó polímer sense pendent, d'amplària interior 300 mm i 130 a 160 mm d'alçària, amb perfil lateral, amb reixa de fosa nervada classe C250 segons norma UNE-EN 1433, fixada amb tanca a la canal	108,23 €
			Altres conceptes	26,13 €

ÀREA DE COHESIÓ TERRITORIAL, DESENVOLUPAMENT URBÀ, SEGURETAT I CIVISME
SERVEI D´OBRES PUBLIQUES
PROJECTE D´OBRES D´URBANITZACIÓ DEL PARC DE LES AIGÜES FASE 5: JOCS D´AIGUA

QUADRE DE PREUS NÚMERO 2

NÚMERO	CODI	UA	DESCRIPCIÓ	PREU
P- 9	FD61UP50	M	CANONADA DESTINADA A L'IMPULSIÓ DELS JOCS PER A INSTAL·LACIÓ DE FONTANERIA, COL·LOCADA SUPERFICIALMENT, FORMADA PER TUB DE POLICLORUR DE VINIL NO PLASTIFICAT (PVC-U), DE 50 MM DE DIÀMETRE EXTERIOR, PN=10 ATM.. S'INCLOU L'EXCAVACIÓ, REBLIMENT I PICONATGE	**26,17 €**
	B060U200		Formigó d'ús no estructural de resistència a compressió15 N/mm2, consistència seca, plàstica, tova o fluïda i grandària màxima del granulat 20 mm, HNE-15/S,P,B/20	6,58 €
	BJ22U840		TUB DE POLIETILÈ ALIMENTARI DE BAIXA DENSITAT, DE 50 MM DE DIÀMETRE NOMINAL EXTERIOR, DE 10 BAR DE PRESSIÓ NOMINAL	1,90 €
	BJ2YU843		PART PROPORCIONAL D'ELEMENTS DE MUNTATGE PER A TUB DE POLIETILÈ DE DENSITAT MITJANA, DE 50 MM DE DIÀMETRE NOMINAL EXTERIOR, DE 10 BAR DE PRESSIÓ NOMINAL, SOLDAT	0,27 €
	BJ2ZU843		ACCESSORI PER A TUB DE POLIETILÈ DE DENSITAT MITJANA, DE 50 MM DE DIÀMETRE NOMINAL EXTERIOR, DE 10 BAR DE PRESSIÓ NOMINAL, PER A SOLDAR	2,24 €
			Altres conceptes	15,18 €
P- 10	FD75UC03	U	CONNEXIONAT D"ESCOMESA DEL PARC FINS AL WATER JOURNEY AMB PP DE MITJANS AUXILIARS, AMB MITJANS MANUALS I/O MECÀNICS. S'INCLOU ELS REPASSOS AMB MORTER M-40A, CÀRREGA MANUAL I/O MECÀNICA SOBRE CAMIÓ I TRANSPORT DE RUNES A L'ABOCADOR.	**651,85 €**
			Altres conceptes	651,85 €
P- 11	FD75UC04	U	CONNEXIONAT D'ALIMENTACIÓ ELÈCTRICA FINS A SMARTPOINT AMB MITJANS MANUALS I/O MECÀNICS. S'INCLOU ELS REPASSOS AMB MORTER M-40A, CÀRREGA MANUAL I/O MECÀNICA SOBRE CAMIÓ I TRANSPORT DE RUNES A L'ABOCADOR.	**1.053,69 €**
			Altres conceptes	1.053,69 €
P- 12	FD7FU412	M	CONNEXIÓ DE TUBERIA DE DESGUÀS FINS ARQUETA. DE DERIVACIÓ AMB TUBERIA DE PVC DES DEL SMARTPOINT FINS L'ARQUETA DE DERIVACIÓ DEL DESAIGÜE AMB P.P DE MITJANS AUXILIARS I D'ACOBLAMENTS.	**48,65 €**
	BD7FR210		Tub de PVC-U de paret massissa per a sanejament sense pressió, de DN 125 mm i de SN 4 (4 kN/m2) de rigidesa anular, segons norma UNE-EN 1401-1, per a unió elàstica amb anella elastomèrica	5,09 €
			Altres conceptes	43,56 €
P- 13	FD7FU425	M	CLAVEGUERÓ AMB TUB DE PVC-U DE PARET MASSISSA DE D 250 MM. SN 4, ENVOLTAT A TOT EL SEU PERÍMETRE AMB 10 CM. DE FORMIGÓ I P.P. D'ACOBLAMENTS.	**40,39 €**
	B060UH20		FORMIGÓ HM-20/F,B,P,S/20/IIa, DE CONSISTÈNCIA FLUÏDA, TOVA, PLÀSTICA O SECA	9,70 €
	BD7FR510		Tub de PVC-U de paret massissa per a sanejament sense pressió, de DN 250 mm i de SN 4 (4 kN/m2) de rigidesa anular, segons norma UNE-EN 1401-1, per a unió elàstica amb anella elastomèrica	16,83 €
			Altres conceptes	13,86 €
P- 14	FDD1U001	U	POU DE REGISTRE D'1 M DE D.INT., 2.5 M ALT. AMB PECES PREFABRICADES DE FORMIGÓ. S'INCLOU MOVIMENTS DE TERRES, SOLERA DE 15 CM I RECOBRIMENT DE 15 CM DE FORMIGÓ HM-20, GRAONS D'ACER AMB POLIPROPILÈ I MARC I TAPA DE FOSA DÚCTIL MODEL 'BRIO SG' DE EJ EQUIVALENT, D-400 AJUNTAMENT DE SABADELL, D.60, AMB LLEGENDA	**1.045,82 €**
	B060UH20		FORMIGÓ HM-20/F,B,P,S/20/IIa, DE CONSISTÈNCIA FLUÏDA, TOVA, PLÀSTICA O SECA	162,81 €
	BDD1U035		PEÇA PER A POU CILÍNDRICA DE 35 CM D'ALT I DIÀMETRE 100	35,65 €
	BDD1U070		PEÇA PER A POU CILÍNDRICA DE 50 CM D'ALT I DIÀMETRE 100	50,27 €
	BDD1U170		PEÇA PER A POU INFERIOR DE 70 CM D'ALT I DIÀMETRE 100	68,16 €
	BDD1U260		PEÇA PER A POU CÒNICA DE 60 CM D'ALT I DE 100 A 60 CM DE DIÀMETRE	96,07 €

Este documento ha sido firmado por Carlos Fernandez Alonso a las 14:25 del día 15/02/2023y por Rosa Maria Torra Reventós a las 11:45 del día 16/02/2023. Mediante el código de verificación segura 0V721N4N652E10051AAF puede comprobar la validez de la firma electrónica de los documentos firmados en la dirección web que le proporciona la entidad emisora de este documento.

QUADRE DE PREUS NÚMERO 2

NÚMERO	CODI	UA	DESCRIPCIÓ	PREU
	BDDZU1A0		GRAÓ DE POLIPROPILÈ AMB ÀNIMA D'ACER	27,84 €
	BDDZUBSG		MARC I TAPA DE FOSA DÚCTIL MODEL 'BRIO SG' DE EJ O EQUIVALENT D'IGUAL O SUPERIORS CARACTERÍSTIQUES, D-400 AJUNTAMENT DE SABADELL., D.60, AMB LLEGENDA	180,20 €
			Altres conceptes	424,82 €
P- 15	FHG3UC2T	M	CANALITZACIÓ EN VORERA AMB 2 TUBS DE POLIETILÈ RETICULAT DOBLE CAPA DE D. 90 MM DE DIÀMETRE EXTERIOR. S'INCLOU RASA 40X60 CM, CABLE DE COURE NU DE 35 MM2, TUB ENVOLTAT DE SORRA AMB UN GRUIX DE 20 CM, CINTA DE SENYALITZACIÓ, REBLIMENT, PICONATGE, CÀRREGA I TRANSPORT DEL SOBRANT DE TERRES.	**29,85 €**
	B0312200		SORRA DE PEDRERA DE PEDRA GRANÍTICA, RENTADA	3,02 €
	BDGZU010		Banda contínua de plàstic de color, de 30 cm d'amplària	0,12 €
	BG22U090		TUB CORRUGAT DE POLIETILÈ, DE DOBLE CAPA, LLISA LA INTERIOR I CORRUGADA L'EXTERIOR, DE 90 MM DE DIÀMETRE EXTERIOR, AÏLLANT I NO PROPAGADOR DE LA FLAMA, RESISTÈNCIA A L'IMPACTE DE 20 J, RESISTÈNCIA A COMPRESSIÓ DE 450 N, PER CANALITZACIONS SOTERRADES	4,03 €
	BG380900		CONDUCTOR DE COURE NU, UNIPOLAR D'1X35 MM2	1,48 €
			Altres conceptes	21,20 €
P- 16	FJ11U46C	U	PERICÓ REGISTRABLE, PER A SERVEIS, DE 40X40X60 CM. INTERIOR, SOBRE LLIT DE FORMIGÓ H-150 DE 15 CM. DE GRUIX, AMB PARET DE MAÓ, ARREBOSSADA I LLISCADA INTERIORMENT. S'INCLOU MOVIMENT DE TERRES, BASTIMENT I TAPA DE FOSA DUCTIL C250, AMB LA INSCRIPCIÓ PARCS I JARDINS.	**170,17 €**
	B060U200		Formigó d'ús no estructural de resistència a compressió15 N/mm2, consistència seca, plàstica, tova o fluïda i grandària màxima del granulat 20 mm, HNE-15/S,P,B/20	6,93 €
	B0F1D2A1		Maó calat R-20, de 290x140x100 mm, per a revestir, categoria I, HD, segons la norma UNE-EN 771-1	11,27 €
	BDKZH9C0		Bastiment quadrat i tapa quadrada de fosa dúctil per a pericó de serveis, recolzada, pas lliure de 400x400 mm i classe C250 segons norma UNE-EN 124	51,02 €
			Altres conceptes	100,95 €
P- 17	FJ22U640	M	TUB DE POLIETILÈ ALIMENTARI DE BAIXA DENSITAT, DE 32 MM DE DIÀMETRE NOMINAL EXTERIOR, DE 10 BAR DE PRESSIÓ NOMINAL, SOLDAT, AMB GRAU DE DIFICULTAT MITJÀ I PER A COL.LOCAR SOTERRAT	**5,40 €**
	BJ22U640		TUB DE POLIETILÈ ALIMENTARI DE BAIXA DENSITAT, DE 32 MM DE DIÀMETRE NOMINAL EXTERIOR, DE 10 BAR DE PRESSIÓ NOMINAL	0,79 €
	BJ2YU643		PART PROPORCIONAL D'ELEMENTS DE MUNTATGE PER A TUB DE POLIETILÈ DE DENSITAT MITJANA, DE 32 MM DE DIÀMETRE NOMINAL EXTERIOR, DE 10 BAR DE PRESSIÓ NOMINAL, SOLDAT	0,22 €
	BJ2ZU643		ACCESSORI PER A TUB DE POLIETILÈ DE DENSITAT MITJANA, DE 32 MM DE DIÀMETRE NOMINAL EXTERIOR, DE 10 BAR DE PRESSIÓ NOMINAL, PER A SOLDAR	0,50 €
			Altres conceptes	3,89 €
P- 18	FJ24U063	M	TUB FLEXIBLE CORRUGAT DE POLIETILÈ, DE 63 MM DE DIÀMETRE EXTERIOR, DE DOBLE CAPA, MUNTAT COM A CANALITZACIÓ SOTERRADA PER A PROTECCIÓ DE XARXA DE REG I ENVOLTAT DE SORRA.	**3,76 €**
	B0312200		SORRA DE PEDRERA DE PEDRA GRANÍTICA, RENTADA	1,51 €
	BG22TD10		TUB CORRUGAT DE POLIETILÈ, DE DOBLE CAPA, LLISA LA INTERIOR I CORRUGADA L'EXTERIROR, DE 63 MM DE DIÀMETRE EXTERIOR, AÏLLANT I NO PROPAGADOR DE LA FLAMA, RESISTÈNCIA A L'IMPACTE DE 20 J, RESISTÈNCIA A COMPRESSIÓ DE 450 N, PER CANALITZACIONS SOTERRADES	1,27 €
			Altres conceptes	0,98 €

ÀREA DE COHESIÓ TERRITORIAL, DESENVOLUPAMENT URBÀ, SEGURETAT I CIVISME
SERVEI D´OBRES PUBLIQUES
PROJECTE D´OBRES D´URBANITZACIÓ DEL PARC DE LES AIGÜES FASE 5: JOCS D´AIGUA

QUADRE DE PREUS NÚMERO 2

NÚMERO	CODI	UA	DESCRIPCIÓ	PREU
P- 19	FJ24U090	M	TUB FLEXIBLE CORRUGAT DE POLIETILÈ, DE 90 MM DE DIÀMETRE EXTERIOR, DE DOBLE CAPA, MUNTAT COM A CANALITZACIÓ SOTERRADA PER A PROTECCIÓ DE XARXA DE DEGOTEIG I ENVOLTAT DE SORRA.	**4,45 €**
	B0312200		SORRA DE PEDRERA DE PEDRA GRANÍTICA, RENTADA	1,51 €
	BG22U090		TUB CORRUGAT DE POLIETILÈ, DE DOBLE CAPA, LLISA LA INTERIOR I CORRUGADA L'EXTERIOR, DE 90 MM DE DIÀMETRE EXTERIOR, AÏLLANT I NO PROPAGADOR DE LA FLAMA, RESISTÈNCIA A L'IMPACTE DE 20 J, RESISTÈNCIA A COMPRESSIÓ DE 450 N, PER CANALITZACIONS SOTERRADES	1,92 €
			Altres conceptes	1,02 €
P- 20	FQABU026	U	JOC INFANTIL D'AIGUA MODEL BOMBA DE SUCCIÓN BASCULANTE REF. 5.18600 DE ACERO INOXIDABLE PARA ACOPLAR TUBERIA, DE RICHTER O EQUIVALENT. S'INCLOU TRANSPORT, MUNTATGE, OBRA CIVIL, TOTALMENT INSTAL.LAT.	**14.714,21 €**
	BQA2U0ZZ		P.P. DE SUMINISTRE MUNTATGE I INSTAL·LACIO DE JOCS INFANTILS	733,33 €
	BQABU026		JOC INFANTIL D'AIGUA MODEL BOMBA DE SUCCIÓN BASCULANTE REF. 5.18600 DE ACERO INOXIDABLE PARA ACOPLAR TUBERIA, DE RICHTER O EQUIVALENT.	13.148,00 €
			Altres conceptes	832,88 €
P- 21	FQABU034	U	JOC INFANTIL D'AIGUA MODEL SORTIDORES PARA CIMENTACIONS IN SITU, REF. 5.18810, DE RICHTER O EQUIVALENT. S'INCLOU TRANSPORT, MUNTATGE, OBRA CIVIL, TOTALMENT INSTAL.LAT.	**4.054,51 €**
	BQA2U0ZZ		P.P. DE SUMINISTRE MUNTATGE I INSTAL·LACIO DE JOCS INFANTILS	733,33 €
	BQABU034		JOC INFANTIL D'AIGUA MODEL SORTIDORES PARA CIMENTACIONS IN SITU, REF. 5.18810, DE RICHTER O EQUIVALENT.	3.091,68 €
			Altres conceptes	229,50 €
P- 22	FQABU036	U	JOC INFANTIL D'AIGUA MODEL SORTIDORES PER A BASES DE FORMIGÓ PREFABRICADES REF. 5.18830, DE RICHTER O EQUIVALENT. AMB BRIDA PETITA I RAIG D'AIGUA DÈBIL. S'INCLOU TRANSPORT, MUNTATGE, OBRA CIVIL, TOTALMENT INSTAL.LAT.	**3.775,77 €**
	BQA2U0ZZ		P.P. DE SUMINISTRE MUNTATGE I INSTAL·LACIO DE JOCS INFANTILS	733,33 €
	BQABU036		JOC INFANTIL D'AIGUA MODEL SORTIDORES PER A BASES DE FORMIGÓ PREFABRICADES REF. 5.18830, DE RICHTER O EQUIVALENT. AMB BRIDA PETITA I RAIG D'AIGUA DÈBIL.	2.828,72 €
			Altres conceptes	213,72 €
P- 23	FQABU037	U	JOC INFANTIL D'AIGUA MODEL SORTIDORES PER A BASES DE FORMIGÓ PREFABRICADES REF. 5.18835, DE RICHTER O EQUIVALENT. S'INCLOU TRANSPORT, MUNTATGE, OBRA CIVIL, TOTALMENT INSTAL.LAT.	**1.980,90 €**
	BQA2U0ZZ		P.P. DE SUMINISTRE MUNTATGE I INSTAL·LACIO DE JOCS INFANTILS	733,33 €
	BQABU037		JOC INFANTIL D'AIGUA MODEL SORTIDORES PER A BASES DE FORMIGÓ PREFABRICADES REF. 5.18835, DE RICHTER O EQUIVALENT.	1.135,44 €
			Altres conceptes	112,13 €
P- 24	FQABU038	U	JOC INFANTIL D'AIGUA MODEL CABEZAL DE PULVERIZACIÓN SIMPLE RAIG D'AIGUA ALÇADA MITJANA REF. 5.18870 D'ACER INOXIDABLE DE RICHTER O EQUIVALENT. S'INCLOU TRANSPORT, MUNTATGE, OBRA CIVIL, TOTALMENT INSTAL.LAT.	**1.524,93 €**
	BQA2U0ZZ		P.P. DE SUMINISTRE MUNTATGE I INSTAL·LACIO DE JOCS INFANTILS	733,33 €
	BQABU038		JOC INFANTIL D'AIGUA MODEL CABEZAL DE PULVERIZACIÓN SIMPLE RAIG D'AIGUA ALÇADA MITJANA REF. 5.18870 D'ACER INOXIDABLE DE RICHTER O EQUIVALENT.	705,28 €
			Altres conceptes	86,32 €

Este documento ha sido firmado por Carlos Fernandez Alonso a las 14:25 del día 15/02/2023y por Rosa Maria Torra Reventós a las 11:45 del día 16/02/2023. Mediante el código de verificación segura 0V721N4N652E10051AAF puede comprobar la validez de la firma electrónica de los documentos firmados en la dirección web que le proporciona la entidad emisora de este documento.

QUADRE DE PREUS NÚMERO 2

NÚMERO	CODI	UA	DESCRIPCIÓ	PREU
P- 25	FQABU039	U	JOC INFANTIL D'AIGUA MODEL CABEZAL DE PULVERIZACIÓN SIMPLE RAIG D'AIGUA ALÇADA ALTA REF. 5.18871 D'ACER INOXIDABLE DE RICHTER O EQUIVALENT. S'INCLOU TRANSPORT, MUNTATGE, OBRA CIVIL, TOTALMENT INSTAL.LAT.	**1.516,87 €**
	BQA2U0ZZ		P.P. DE SUMINISTRE MUNTATGE I INSTAL·LACIO DE JOCS INFANTILS	733,33 €
	BQABU039		JOC INFANTIL D'AIGUA MODEL CABEZAL DE PULVERIZACIÓN SIMPLE RAIG D'AIGUA ALÇADA ALTA REF. 5.18871 D'ACER INOXIDABLE DE RICHTER O EQUIVALENT.	697,68 €
			Altres conceptes	85,86 €
P- 26	FQABU040	U	JOC INFANTIL D'AIGUA MODEL CABEZAL DE PULVERIZACIÓN SIMPLE RAIG D'AIGUA ALÇADA BAIXA REF. 5.18872 D'ACER INOXIDABLE DE RICHTER O EQUIVALENT. S'INCLOU TRANSPORT, MUNTATGE, OBRA CIVIL, TOTALMENT INSTAL.LAT.	**1.531,37 €**
	BQA2U0ZZ		P.P. DE SUMINISTRE MUNTATGE I INSTAL·LACIO DE JOCS INFANTILS	733,33 €
	BQABU040		JOC INFANTIL D'AIGUA MODEL CABEZAL DE PULVERIZACIÓN SIMPLE RAIG D'AIGUA ALÇADA BAIXA REF. 5.18872 D'ACER INOXIDABLE DE RICHTER O EQUIVALENT.	711,36 €
			Altres conceptes	86,68 €
P- 27	FQABU041	U	JOC INFANTIL D'AIGUA MODEL BOMBA SPLASH D'ACER INOXIDABLE AMB SORTIDOR MÒBIL I TAPA COLOREJADA REF. 5.18060 DE RICHTER O EQUIVALENT. S'INCLOU TRANSPORT, MUNTATGE, OBRA CIVIL, TOTALMENT INSTAL.LAT.	**10.158,33 €**
	BQA2U0ZZ		P.P. DE SUMINISTRE MUNTATGE I INSTAL·LACIO DE JOCS INFANTILS	733,33 €
	BQABU041		JOC INFANTIL D'AIGUA MODEL BOMBA SPLASH D'ACER INOXIDABLE AMB SORTIDOR MÒBIL I TAPA COLOREJADA REF. 5.18060 DE RICHTER O EQUIVALENT.	8.850,00 €
			Altres conceptes	575,00 €
P- 28	FQABUR10	U	JOC INFANTIL D'AIGUA MODEL RUEDA DE PALETAS PEQUEÑA, REF. 5.15910, DE RICHTER O EQUIVALENT. S'INCLOU TRANSPORT, MUNTATGE, OBRA CIVIL, TOTALMENT INSTAL.LAT.	**3.732,74 €**
	BQA2U0ZZ		P.P. DE SUMINISTRE MUNTATGE I INSTAL·LACIO DE JOCS INFANTILS	375,05 €
	BQABUR10		JOC INFANTIL D'AIGUA MODEL RUEDA DE PALETAS PEQUEÑA, REF. 5.15910, DE RICHTER O EQUIVALENT.	3.146,40 €
			Altres conceptes	211,29 €
P- 29	FQABUR11	U	JOC INFANTIL D'AIGUA MODEL RUEDA DE PALETAS GRANDE, REF. 5.15920, DE RICHTER O EQUIVALENT. S'INCLOU TRANSPORT, MUNTATGE, OBRA CIVIL, TOTALMENT INSTAL.LAT.	**5.941,35 €**
	BQA2U0ZZ		P.P. DE SUMINISTRE MUNTATGE I INSTAL·LACIO DE JOCS INFANTILS	375,05 €
	BQABUR11		JOC INFANTIL D'AIGUA MODEL RUEDA DE PALETAS GRANDE, REF. 5.15920, DE RICHTER O EQUIVALENT.	5.230,00 €
			Altres conceptes	336,30 €
P- 30	FQABUR32	U	JOC INFANTIL D'AIGUA MODEL COMPUERTA DE BLOQUEO DE MEDIA LUNA, REF. 5.28032, DE RICHTER O EQUIVALENT. S'INCLOU TRANSPORT, MUNTATGE, OBRA CIVIL, TOTALMENT INSTAL.LAT.	**3.244,54 €**
	BQA2U0ZZ		P.P. DE SUMINISTRE MUNTATGE I INSTAL·LACIO DE JOCS INFANTILS	375,05 €
	BQABUR32		JOC INFANTIL D'AIGUA MODEL COMPUERTA DE BLOQUEO DE MEDIA LUNA, REF. 5.28032, DE RICHTER O EQUIVALENT.	2.685,84 €
			Altres conceptes	183,65 €
P- 31	FQABUR33	U	JOC INFANTIL D'AIGUA MODEL COMPUERTA BATIENTE CIRCULAR, REF. 5.28033, DE RICHTER O EQUIVALENT. S'INCLOU TRANSPORT, MUNTATGE, OBRA CIVIL, TOTALMENT INSTAL.LAT.	**2.762,79 €**
	BQA2U0ZZ		P.P. DE SUMINISTRE MUNTATGE I INSTAL·LACIO DE JOCS INFANTILS	375,05 €
	BQABUR35		JOC INFANTIL D'AIGUA MODEL COMPUERTA BATIENTE CIRCULAR, REF. 5.28033, DE RICHTER O EQUIVALENT.	2.231,36 €
			Altres conceptes	156,38 €

ÀREA DE COHESIÓ TERRITORIAL, DESENVOLUPAMENT URBÀ, SEGURETAT I CIVISME
SERVEI D´OBRES PUBLIQUES
PROJECTE D´OBRES D´URBANITZACIÓ DEL PARC DE LES AIGÜES FASE 5: JOCS D´AIGUA

QUADRE DE PREUS NÚMERO 2

NÚMERO	CODI	UA	DESCRIPCIÓ	PREU
P- 32	FQABUR50	U	JOC INFANTIL D'AIGUA MODEL VALVULA DE BOLA, REF. 5.20950, DE RICHTER O EQUIVALENT. S'INCLOU TRANSPORT, MUNTATGE, OBRA CIVIL, TOTALMENT INSTAL.LAT.	**2.542,06 €**
	BQA2U0ZZ		P.P. DE SUMINISTRE MUNTATGE I INSTAL·LACIO DE JOCS INFANTILS	375,05 €
	BQABUR50		JOC INFANTIL D'AIGUA MODEL VALVULA DE BOLA, REF. 5.20950, DE RICHTER O EQUIVALENT.	2.023,12 €
			Altres conceptes	143,89 €
P- 33	FQABUR52	U	JOC INFANTIL D'AIGUA MODEL DEPOSIT D'AIGUA, REF. 5.18052, DE RICHTER O EQUIVALENT. S'INCLOU TRANSPORT, MUNTATGE, OBRA CIVIL, TOTALMENT INSTAL.LAT.	**3.316,79 €**
	BQA2U0ZZ		P.P. DE SUMINISTRE MUNTATGE I INSTAL·LACIO DE JOCS INFANTILS	375,05 €
	BQABUR52		JOC INFANTIL D'AIGUA MODEL DEPOSIT D'AIGUA, REF. 5.18052, DE RICHTER O EQUIVALENT.	2.754,00 €
			Altres conceptes	187,74 €
P- 34	FQAVU101	U	SUBMINISTRAMENT I INSTAL·LACIÓ DE SMARTPOINT Nº1 DE VORTEX O EQUIVALENT. CENTRE DE COMANDAMENT TOT EN UN ALIMENTAT AMB 24 VAC, COMBINA UN ACTIVADOR DE LLOC, UN CONTROLADOR, UN SISTEMA DE DISTRIBUCIÓ D'AIGUA I UN DESGUÀS PER A UN FUNCIONAMENT SIMPLIFICAT. - DISSENYAT PER INTEGRAR-SE COMPLETAMENT AMB LA FONT EXISTENT D'AIGUA DE LA CIUTAT. - L'ACTIVADOR ENCÉN UNA LLUM QUAN ESTÀ EN FUNCIÓ. - COL·LECTOR DE VÀLVULES PREMUNTADES D'ACER INOXIDABLE 304/304L. ESTRUCTURALMENT FORT, DURADOR I RESISTENT ALS AMBIENTS CORROSIUS. EL TUB DE SORTIDA SERÀ DE PVC. ELS CARGOLS DE MUNTATGE I ASSEMBLATGE SERAN D'ACER INOXIDABLE 304/304L. LES FERRAMENTES EXPOSADES I ACCESSIBLES HAURAN DE SER RESISTENTS A LA MANIPULACIÓ, REQUERINT UNA EINA ESPECIAL PER RETIRAR-LA, PER TAL D'EVITAR EL VANDALISME I EL ROBATORI. - EL MODEL ESTÀNDARD VE AMB FINS A 10 SORTIDES AMB UNA CAPACITAT MÀXIMA DE FLUX DE 273 LPM (72 GPM). - EL REGULADOR DE PRESSIÓ ESTÀ INCLÒS. - COBERTA DE DRENATGE RECOBERTA DE POLS, ANTIDERRAPANT, ANTILLISCANT I SENSE SORTINTS O ATRAPAMENTS DE DITS PETITS I DITS DEL PEU. - CAPACITAT MÀXIMA DE FLUX PER AL DRENATGE DE 1.117 LPM (295 GPM) AMB UNA LÍNIA DE DRENATGE DE 15,24 CM (6´´). - COMPLEIX LES NORMES ASTM F2461 I CSA Z614-98 PER A PARCS PÚBLICS. - INCLOU UN TEMPORITZADOR. - ES REQUEREIXEN CONNEXIONS ELÈCTRIQUES ADDICIONALS. .TOTALMENT ACABAT.	**18.209,26 €**

Este documento ha sido firmado por Carlos Fernandez Alonso a las 14:25 del día 15/02/2023y por Rosa Maria Torra Reventós a las 11:45 del día 16/02/2023. Mediante el código de verificación segura 0V721N4N652E10051AAF puede comprobar la validez de la firma electrónica de los documentos firmados en la dirección web que le proporciona la entidad emisora de este documento.

QUADRE DE PREUS NÚMERO 2

NÚMERO	CODI	UA	DESCRIPCIÓ	PREU
	BQAVU101		SMARTPOINT Nº1 DE VORTEX O EQUIVALENT. CENTRE DE COMANDAMENT TOT EN UN ALIMENTAT AMB 24 VAC, COMBINA UN ACTIVADOR DE LLOC, UN CONTROLADOR, UN SISTEMA DE DISTRIBUCIÓ D'AIGUA I UN DESGUÀS PER A UN FUNCIONAMENT SIMPLIFICAT. - DISSENYAT PER INTEGRAR-SE COMPLETAMENT AMB LA FONT EXISTENT D'AIGUA DE LA CIUTAT. - L'ACTIVADOR ENCÉN UNA LLUM QUAN ESTÀ EN FUNCIÓ. - COL·LECTOR DE VÀLVULES PREMUNTADES D'ACER INOXIDABLE 304/304L. ESTRUCTURALMENT FORT, DURADOR I RESISTENT ALS AMBIENTS CORROSIUS. EL TUB DE SORTIDA SERÀ DE PVC. ELS CARGOLS DE MUNTATGE I ASSEMBLATGE SERAN D'ACER INOXIDABLE 304/304L. LES FERRAMENTES EXPOSADES I ACCESSIBLES HAURAN DE SER RESISTENTS A LA MANIPULACIÓ, REQUERINT UNA EINA ESPECIAL PER RETIRAR-LA, PER TAL D'EVITAR EL VANDALISME I EL ROBATORI. - EL MODEL ESTÀNDARD VE AMB FINS A 10 SORTIDES AMB UNA CAPACITAT MÀXIMA DE FLUX DE 273 LPM (72 GPM). - EL REGULADOR DE PRESSIÓ ESTÀ INCLÒS. - COBERTA DE DRENATGE RECOBERTA DE POLS, ANTIDERRAPANT, ANTILLISCANT I SENSE SORTINTS O ATRAPAMENTS DE DITS PETITS I DITS DEL PEU. - CAPACITAT MÀXIMA DE FLUX PER AL DRENATGE DE 1.117 LPM (295 GPM) AMB UNA LÍNIA DE DRENATGE DE 15,24 CM (6´´). - COMPLEIX LES NORMES ASTM F2461 I CSA Z614-98 PER A PARCS PÚBLICS. - INCLOU UN TEMPORITZADOR. - ES REQUEREIXEN CONNEXIONS ELÈCTRIQUES ADDICIONALS. Altres conceptes	17.178,55 € 1.030,71 €
P- 35	FQAVU102	U	SUBMINISTRAMENT I INSTAL·LACIÓ DE JOC D'AIGUA OMBRELL Nº 3 VOR 7441 DE VORTEX O EQUIVALENT. JOC AMB FORMA DE PARAIGÜES DE 310 CM D'ALÇADA. EL PAL CENTRAL VERTICAL ESTÀ FABRICAT UNA SECCIÓ D'ACER INOXIDABLE 304 I ESTÀ INCLINAT 9º RESPECTE A LA NORMAL DEL TERRA ON S'INSTAL·LA. LA PART SUPERIOR DEL PARAIGUA ESTÀ FABRICADA AMB LA TECNOLOGIA SEEFLOW, POLÍMER RESISTENT ALS RAIGS ULTRAVIOLATS I QUE CREA REFLEXOS COLORITS QUAN ES COMBINEN ELS SEUS COLORS VIUS AMB L'AIGUA I LA LLUM DEL SOL. AQUEST PARAIGUA TÉ UN DIÀMETRE DE 91 CM. EL JOC ABOCA LAIGUA PELS COSTATS DEL PARAIGUA MITJANÇANT 8 ORIFICIS A LA PART SUPERIOR FORMANT UNA CORTINA DAIGUA AL SEU VOLTANT. INCLOU TAMBÉ UN PROTECTOR DE PEUS TOEGUARD, ELASTÒMER SUAU AL TACTE, ANTIVANDÀLIC I RESISTENT ALS RAIGS UV.TOTALMENT ACABAT.	**4.549,33 €**
	BQAVU102		SUBMINISTRAMENT I INSTAL·LACIÓ DE JOC D'AIGUA OMBRELL Nº 3 DE VORTEX O EQUIVALENT. JOC AMB FORMA DE PARAIGÜES DE 310 CM D'ALÇADA. EL PAL CENTRAL VERTICAL ESTÀ FABRICAT UNA SECCIÓ D'ACER INOXIDABLE 304 I ESTÀ INCLINAT 9º RESPECTE A LA NORMAL DEL TERRA ON S'INSTAL·LA. LA PART SUPERIOR DEL PARAIGUA ESTÀ FABRICADA AMB LA TECNOLOGIA SEEFLOW, POLÍMER RESISTENT ALS RAIGS ULTRAVIOLATS I QUE CREA REFLEXOS COLORITS QUAN ES COMBINEN ELS SEUS COLORS VIUS AMB L'AIGUA I LA LLUM DEL SOL. AQUEST PARAIGUA TÉ UN DIÀMETRE DE 91 CM. EL JOC ABOCA LAIGUA PELS COSTATS DEL PARAIGUA MITJANÇANT 8 ORIFICIS A LA PART SUPERIOR FORMANT UNA CORTINA DAIGUA AL SEU VOLTANT. INCLOU TAMBÉ UN PROTECTOR DE PEUS TOEGUARD, ELASTÒMER SUAU AL TACTE, ANTIVANDÀLIC I RESISTENT ALS RAIGS UV.TOTALMENT ACABAT. Altres conceptes	4.291,82 € 257,51 €

QUADRE DE PREUS NÚMERO 2

NÚMERO	CODI	UA	DESCRIPCIÓ	PREU
P- 36	FQAVU103	U	SUBMINISTRAMENT I INSTAL·LACIÓ DE JOC D'AIGUA OMBRELL Nº1 VOR 7445 DE VORTEX O EQUIVALENT. JOC AMB FORMA DE PARAIGÜES DE 310 CM D'ALÇADA. EL PAL CENTRAL VERTICAL ESTÀ FABRICAT UNA SECCIÓ D'ACER INOXIDABLE 304 I S'INSTAL·LA TOTALMENT EN VERTICAL RESPECTE DEL TERRA. LA PART SUPERIOR DEL PARAIGUA ESTÀ FABRICADA AMB LA TECNOLOGIA SEEFLOW, POLÍMER RESISTENT ALS RAIGS ULTRAVIOLATS I QUE CREA REFLEXOS COLORITS QUAN ES COMBINEN ELS SEUS COLORS VIUS AMB L'AIGUA I LA LLUM DEL SOL. AQUEST PARAIGUA TÉ UN DIÀMETRE DE 91 CM. EL JOC ABOCA LAIGUA PELS COSTATS DEL PARAIGUA MITJANÇANT 8 ORIFICIS A LA PART SUPERIOR FORMANT UNA CORTINA DAIGUA AL SEU VOLTANT. INCLOU TAMBÉ UN PROTECTOR DE PEUS TOEGUARD, ELASTÒMER SUAU AL TACTE, ANTIVANDÀLIC I RESISTENT ALS RAIGS UV.TOTALMENT ACABAT.	**4.549,33 €**
	BQAVU103		SUBMINISTRAMENT I INSTAL·LACIÓ DE JOC D'AIGUA OMBRELL Nº1 VOR 7445 DE VORTEX O EQUIVALENT. JOC AMB FORMA DE PARAIGÜES DE 310 CM D'ALÇADA. EL PAL CENTRAL VERTICAL ESTÀ FABRICAT UNA SECCIÓ D'ACER INOXIDABLE 304 I S'INSTAL·LA TOTALMENT EN VERTICAL RESPECTE DEL TERRA. LA PART SUPERIOR DEL PARAIGUA ESTÀ FABRICADA AMB LA TECNOLOGIA SEEFLOW, POLÍMER RESISTENT ALS RAIGS ULTRAVIOLATS I QUE CREA REFLEXOS COLORITS QUAN ES COMBINEN ELS SEUS COLORS VIUS AMB L'AIGUA I LA LLUM DEL SOL. AQUEST PARAIGUA TÉ UN DIÀMETRE DE 91 CM. EL JOC ABOCA LAIGUA PELS COSTATS DEL PARAIGUA MITJANÇANT 8 ORIFICIS A LA PART SUPERIOR FORMANT UNA CORTINA DAIGUA AL SEU VOLTANT. INCLOU TAMBÉ UN PROTECTOR DE PEUS TOEGUARD, ELASTÒMER SUAU AL TACTE, ANTIVANDÀLIC I RESISTENT ALS RAIGS UV.TOTALMENT ACABAT. Altres conceptes	4.291,82 € 257,51 €
P- 37	FQAVU104	U	SUBMINISTRAMENT I INSTAL·LACIÓ DE JOC D'AIGUA OMBRELLO TWIRL Nº1 VOR 7446 DE VORTEX O EQUIVALENT. JOC AMB FORMA DE PARAIGÜES DE 310 CM D'ALÇADA. EL PAL CENTRAL ESTÀ FABRICAT EN DUES SECCIONS D'ACER INOXIDABLE 304. LES SECCIONS ES TROBEN UNIDES ENTRE SI AMB LA TECNOLOGIA TWIRLTEC, QUE PERMET QUE LA SECCIÓ SUPERIOR DEL JOC TRENQUI 360 º SENSE TOPALLS MECÀNICS MENTRE QUE L'ALTRA FUNCIONA COM A SUPORT ESTRUCTURAL. LA PART SUPERIOR DEL PARAIGUA ESTÀ FABRICADA AMB LA TECNOLOGIA SEEFLOW, POLÍMER RESISTENT ALS RAIGS ULTRAVIOLATS I QUE CREA REFLEXOS COLORITS QUAN ES COMBINEN ELS SEUS COLORS VIUS AMB L'AIGUA I LA LLUM DEL SOL. EL JOC ABOCA LAIGUA PELS COSTATS DEL PARAIGUA, I TENINT EN COMPTE QUE LUSUARI POT GIRAR LLIUREMENT EL JOC, ES POT CREAR UN EFECTE DESPIRAL AMB LAIGUA GRÀCIES AL MOVIMENT INDUÏT PELS NENS. INCLOU TAMBÉ UN PROTECTOR DE PEUS TOEGUARD, ELASTÒMER SUAU AL TACTE, ANTIVANDÀLIC I RESISTENT ALS RAIGS UV..TOTALMENT ACABAT.	**6.889,74 €**
	BQAVU104		SUBMINISTRAMENT I INSTAL·LACIÓ DE JOC D'AIGUA OMBRELLO TWIRL Nº1 VOR 7446 DE VORTEX O EQUIVALENT. JOC AMB FORMA DE PARAIGÜES DE 310 CM D'ALÇADA. EL PAL CENTRAL ESTÀ FABRICAT EN DUES SECCIONS D'ACER INOXIDABLE 304. LES SECCIONS ES TROBEN UNIDES ENTRE SI AMB LA TECNOLOGIA TWIRLTEC, QUE PERMET QUE LA SECCIÓ SUPERIOR DEL JOC TRENQUI 360 º SENSE TOPALLS MECÀNICS MENTRE QUE L'ALTRA FUNCIONA COM A SUPORT ESTRUCTURAL. LA PART SUPERIOR DEL PARAIGUA ESTÀ FABRICADA AMB LA TECNOLOGIA SEEFLOW, POLÍMER RESISTENT ALS RAIGS ULTRAVIOLATS I QUE CREA REFLEXOS COLORITS QUAN ES COMBINEN ELS SEUS COLORS VIUS AMB L'AIGUA I LA LLUM DEL SOL. EL JOC ABOCA LAIGUA PELS COSTATS DEL PARAIGUA, I TENINT EN COMPTE QUE LUSUARI POT GIRAR LLIUREMENT EL JOC, ES POT CREAR UN EFECTE DESPIRAL AMB LAIGUA GRÀCIES AL MOVIMENT INDUÏT PELS NENS. INCLOU TAMBÉ UN PROTECTOR DE PEUS TOEGUARD, ELASTÒMER SUAU AL TACTE, ANTIVANDÀLIC I RESISTENT ALS RAIGS UV.TOTALMENT ACABAT. Altres conceptes	6.499,75 € 389,99 €

Este documento ha sido firmado por Carlos Fernandez Alonso a las 14:25 del día 15/02/2023y por Rosa Maria Torra Reventós a las 11:45 del día 16/02/2023. Mediante el código de verificación segura 0V721N4N652E10051AAF puede comprobar la validez de la firma electrónica de los documentos firmados en la dirección web que le proporciona la entidad emisora de este documento.

QUADRE DE PREUS NÚMERO 2

NÚMERO	CODI	UA	DESCRIPCIÓ	PREU
P- 38	FQAVU105	U	SUBMINISTRAMENT I INSTAL·LACIÓ DE JOC D'AIGUA HELICO DE VORTEX VOR 7790 O EQUIVALENT. JOC EN ALÇADA AMB FORMA D'HÈLIXS D'HELICÒPTER AMB UN PAL CENTRAL EN VERTICAL I DOS PALS CORBATS EN HORITZONTAL A LA PART SUPERIOR. ESTÀ FABRICAT PER ACER INOXIDABLE 304 I LA SEVA ALÇADA MÀXIMA ÉS DE 480 CM. ELS FILTRES SITUATS AL LLARG DELS BRAÇOS HORITZONTALS EXPULSEN GRAN QUANTITAT D'AIGUA QUE JUNTAMENT AMB LA TECNOLOGIA TWIRLTEC, QUE PERMET LA ROTACIÓ AUTOMÀTICA I CONTÍNUA DE LA PART SUPERIOR DEL JOC, FORMA UN EFECTE D'ESPIRAL AMB L'AIGUA. A MÉS, COMPTA AMB ELEMENTS DECORATIUS ALS BRAÇOS AMB TECNOLOGIA SEEFLOW, FABRICATS D'UN POLÍMER RESISTENT ALS RAIGS ULTRAVIOLATS I QUE CREA REFLEXOS COLORITS QUAN ES COMBINEN ELS SEUS COLORS VIUS AMB L'AIGUA I LA LLUM DEL SOL. INCLOU TAMBÉ UN PROTECTOR DE PEUS TOEGUARD, ELASTÒMER SUAU AL TACTE, ANTIVANDÀLIC I RESISTENT ALS RAIGS UV..TOTALMENT ACABAT.	**11.254,98 €**
	BQAVU105		SUBMINISTRAMENT I INSTAL·LACIÓ DE JOC D'AIGUA HELICO DE VORTEX VOR 7790 O EQUIVALENT. JOC EN ALÇADA AMB FORMA D'HÈLIXS D'HELICÒPTER AMB UN PAL CENTRAL EN VERTICAL I DOS PALS CORBATS EN HORITZONTAL A LA PART SUPERIOR. ESTÀ FABRICAT PER ACER INOXIDABLE 304 I LA SEVA ALÇADA MÀXIMA ÉS DE 480 CM. ELS FILTRES SITUATS AL LLARG DELS BRAÇOS HORITZONTALS EXPULSEN GRAN QUANTITAT D'AIGUA QUE JUNTAMENT AMB LA TECNOLOGIA TWIRLTEC, QUE PERMET LA ROTACIÓ AUTOMÀTICA I CONTÍNUA DE LA PART SUPERIOR DEL JOC, FORMA UN EFECTE D'ESPIRAL AMB L'AIGUA. A MÉS, COMPTA AMB ELEMENTS DECORATIUS ALS BRAÇOS AMB TECNOLOGIA SEEFLOW, FABRICATS D'UN POLÍMER RESISTENT ALS RAIGS ULTRAVIOLATS I QUE CREA REFLEXOS COLORITS QUAN ES COMBINEN ELS SEUS COLORS VIUS AMB L'AIGUA I LA LLUM DEL SOL. INCLOU TAMBÉ UN PROTECTOR DE PEUS TOEGUARD, ELASTÒMER SUAU AL TACTE, ANTIVANDÀLIC I RESISTENT ALS RAIGS UV..TOTALMENT ACABAT.	10.617,91 €
			Altres conceptes	637,07 €
P- 39	FQAVU106	U	SUBMINISTRAMENT I INSTAL·LACIÓ DE JOC D'AIGUA SPRAYLINK ARCH VOR 3002 DE VORTEX O EQUIVALENT. JOC DE TERRA QUE SORGEIX DES DE LA SUPERFÍCIE CREANT UN RAIG D'AIGUA AMB FORMA D'ARC. ELS USUARIS PODEN ATURAR-SE SOTA L'ARC I GAUDIR DEL REMULL COMPLET. FABRICAT AMB CARCASSA DE POLÍMER, ACCESSORIS I CANONADES EN PVC. EL CAPÇAL COMPTA AMB UN ANELL D'ACER INOXIDABLE PASSIVAT 304-304L, UNA TAPA DE POLÍMER UHMWPE I UNA JUNTA TÒRICA DE GOMA ACOBLADA AMB ANELL RESISTENT A LA MANIPULACIÓ. LA TAPA ÉS LLIURE D'ATRAPAMENTS. EL JOC FUNCIONA AMB UN CABAL DENTRE 7.5-11 LPM A UNA PRESSIÓ DENTRE 0.1-0.3 BAR. EL JOC QUEDA COMPLETAMENT EMBEGUT A TERRA..TOTALMENT ACABAT.	**390,50 €**
	BQAVU106		SUBMINISTRAMENT I INSTAL·LACIÓ DE JOC D'AIGUA SPRAYLINK ARCH VOR 3002 DE VORTEX O EQUIVALENT. JOC DE TERRA QUE SORGEIX DES DE LA SUPERFÍCIE CREANT UN RAIG D'AIGUA AMB FORMA D'ARC. ELS USUARIS PODEN ATURAR-SE SOTA L'ARC I GAUDIR DEL REMULL COMPLET. FABRICAT AMB CARCASSA DE POLÍMER, ACCESSORIS I CANONADES EN PVC. EL CAPÇAL COMPTA AMB UN ANELL D'ACER INOXIDABLE PASSIVAT 304-304L, UNA TAPA DE POLÍMER UHMWPE I UNA JUNTA TÒRICA DE GOMA ACOBLADA AMB ANELL RESISTENT A LA MANIPULACIÓ. LA TAPA ÉS LLIURE D'ATRAPAMENTS. EL JOC FUNCIONA AMB UN CABAL DENTRE 7.5-11 LPM A UNA PRESSIÓ DENTRE 0.1-0.3 BAR. EL JOC QUEDA COMPLETAMENT EMBEGUT A TERRA.TOTALMENT ACABAT.	368,40 €
			Altres conceptes	22,10 €

QUADRE DE PREUS NÚMERO 2

NÚMERO	CODI	UA	DESCRIPCIÓ	PREU
P- 40	FQAVU107	U	SUBMINISTRAMENT I INSTAL·LACIÓ DE JOC D'AIGUA SPRAYLINK JET Nº1 DE VORTEX VOR 3000 O EQUIVALENT. JOC DE TERRA QUE CREA UN EFECTE DE JET QUE SORGEIX DES DE LA SUPERFÍCIE CREANT UN RAIG D'AIGUA EN VERTICAL. FABRICAT AMB CARCASSA DE POLÍMER, ACCESSORIS I CANONADES EN PVC. EL CAPÇAL COMPTA AMB UN ANELL D'ACER INOXIDABLE PASSIVAT 304-304L, UNA TAPA DE POLÍMER UHMWPE I UNA JUNTA TÒRICA DE GOMA ACOBLADA AMB ANELL RESISTENT A LA MANIPULACIÓ. LA TAPA ÉS LLIURE D'ATRAPAMENTS. EL JOC FUNCIONA AMB UN CABAL DENTRE 7.5-11 LPM A UNA PRESSIÓ DENTRE 0.1-0.3 BAR. EL JOC QUEDA COMPLETAMENT EMBEGUT A TERRA..TOTALMENT ACABAT.	**390,50 €**
	BQAVU107		SUBMINISTRAMENT I INSTAL·LACIÓ DE JOC D'AIGUA SPRAYLINK JET Nº1 DE VORTEX VOR 3000 O EQUIVALENT. JOC DE TERRA QUE CREA UN EFECTE DE JET QUE SORGEIX DES DE LA SUPERFÍCIE CREANT UN RAIG D'AIGUA EN VERTICAL. FABRICAT AMB CARCASSA DE POLÍMER, ACCESSORIS I CANONADES EN PVC. EL CAPÇAL COMPTA AMB UN ANELL D'ACER INOXIDABLE PASSIVAT 304-304L, UNA TAPA DE POLÍMER UHMWPE I UNA JUNTA TÒRICA DE GOMA ACOBLADA AMB ANELL RESISTENT A LA MANIPULACIÓ. LA TAPA ÉS LLIURE D'ATRAPAMENTS. EL JOC FUNCIONA AMB UN CABAL DENTRE 7.5-11 LPM A UNA PRESSIÓ DENTRE 0.1-0.3 BAR. EL JOC QUEDA COMPLETAMENT EMBEGUT A TERRA..TOTALMENT ACABAT.	368,40 €
			Altres conceptes	22,10 €
P- 41	FQAVU108	U	SUBMINISTRAMENT I INSTAL·LACIÓ DE JOC D'AIGUA WATER JOURNEY RACE DE VORTEX VOR 7121 O EQUIVALENT. ESTÀ FORMAT PER 6 TRIANGLES RACE, 6 DISCOS DE SUPORT ANGULATS 2'5º, 2 COMPORTES, 2 COMPORTES AMB FILTRE, 2 PETITS PONTS LLEVADISSOS I 4 ACTIVADORS QUE, SI SÓN POLSATS PER L'USUARI, INCREMENTEN EL CABAL DEL RIU AL PUNT QUE ES TROBEN. ELS TRIANGLES ESTAN CONSTRUÏTS AMB UN FORMIGÓ REFORÇAT AMB FIBRA DE VIDRE ACOLORIT DE MARRÓ I ESTAN TOTALMENT SEGELLATS ENTRE ELLS. AL MATEIX FORMIGÓ S'IMPRIMEIXEN DOS CANALS O RIEROLS AMB UN DISSENY MOLT SIMILAR PELS QUALS L'AIGUA CIRCULARÀ PER GRAVETAT. LES COMPORTES, PONTS I ACTIVADORS ES DISPOSEN AL LLARG DELS RIEROLS. EL JOC ES TROBA TOTALMENT EMBEGUT A TERRA DE MANERA QUE NOMÉS ENTRA EN CONTACTE AMB L'EXTERIOR LA SUPERFÍCIE AMB ELS RIEROLS I ELS ELEMENTS DE JOC, QUE ES TROBEN A LA MATEIXA COTA QUE EL TERRA. LA MIDA APROXIMADA DEL JOC ÉS DE 7,99 M DE LLARGADA I 1,94 MD'AMPLADA. EL NEN ACTIVARÀ MANUALMENT EL BOMBAMENT D'AIGUA, I AQUESTA ES RECOLLIRÀ AL DRENATGE QUE ES TROBA A L'ALTRA PART DEL JOC. EL CABAL MITJÀ DEL JOC ÉS DE 15 L/MIN. LA BOMBA, QUE ES TROBA AL MATEIX JOC, ENVIA UNA PETITA QUANTITAT D'AIGUA AMB CADA MOVIMENT PROVOCADA PER L'USUARI. AMB EL BOMBAMENT CONTINU, EL CABAL D'AIGUA S'INCREMENTA FINS AL PUNT MÀXIM..TOTALMENT ACABAT.	**35.119,23 €**

Este documento ha sido firmado por Carlos Fernandez Alonso a las 14:25 del día 15/02/2023y por Rosa Maria Torra Reventós a las 11:45 del día 16/02/2023. Mediante el código de verificación segura 0V721N4N652E10051AAF puede comprobar la validez de la firma electrónica de los documentos firmados en la dirección web que le proporciona la entidad emisora de este documento.

QUADRE DE PREUS NÚMERO 2

NÚMERO	CODI	UA	DESCRIPCIÓ	PREU
	BQAVU108		SUBMINISTRAMENT I INSTAL·LACIÓ DE JOC D'AIGUA WATER JOURNEY RACE DE VORTEX VOR 7121 O EQUIVALENT. ESTÀ FORMAT PER 6 TRIANGLES RACE, 6 DISCOS DE SUPORT ANGULATS 2'5º, 2 COMPORTES, 2 COMPORTES AMB FILTRE, 2 PETITS PONTS LLEVADISSOS I 4 ACTIVADORS QUE, SI SÓN POLSATS PER L'USUARI, INCREMENTEN EL CABAL DEL RIU AL PUNT QUE ES TROBEN. ELS TRIANGLES ESTAN CONSTRUÏTS AMB UN FORMIGÓ REFORÇAT AMB FIBRA DE VIDRE ACOLORIT DE MARRÓ I ESTAN TOTALMENT SEGELLATS ENTRE ELLS. AL MATEIX FORMIGÓ S'IMPRIMEIXEN DOS CANALS O RIEROLS AMB UN DISSENY MOLT SIMILAR PELS QUALS L'AIGUA CIRCULARÀ PER GRAVETAT. LES COMPORTES, PONTS I ACTIVADORS ES DISPOSEN AL LLARG DELS RIEROLS. EL JOC ES TROBA TOTALMENT EMBEGUT A TERRA DE MANERA QUE NOMÉS ENTRA EN CONTACTE AMB L'EXTERIOR LA SUPERFÍCIE AMB ELS RIEROLS I ELS ELEMENTS DE JOC, QUE ES TROBEN A LA MATEIXA COTA QUE EL TERRA. LA MIDA APROXIMADA DEL JOC ÉS DE 7,99 M DE LLARGADA I 1,94 MD'AMPLADA. EL NEN ACTIVARÀ MANUALMENT EL BOMBAMENT D'AIGUA, I AQUESTA ES RECOLLIRÀ AL DRENATGE QUE ES TROBA A L'ALTRA PART DEL JOC. EL CABAL MITJÀ DEL JOC ÉS DE 15 L/MIN. LA BOMBA, QUE ES TROBA AL MATEIX JOC, ENVIA UNA PETITA QUANTITAT D'AIGUA AMB CADA MOVIMENT PROVOCADA PER L'USUARI. AMB EL BOMBAMENT CONTINU, EL CABAL D'AIGUA S'INCREMENTA FINS AL PUNT MÀXIM..TOTALMENT ACABAT. Altres conceptes	33.131,35 € 1.987,88 €
P- 42	FQAVU109	U	SUBMINISTRAMENT I INSTAL·LACIÓ DE JOC D'AIGUA WATER JOURNEY TIDE POOL DE VORTEX VOR 7122 O EQUIVALENT. ESTÀ FORMAT PER 4 TRIANGLES TIDE POOL I 4 DISCOS DE SUPORT ANGULATS 2'5º. ELS TRIANGLES ESTAN CONSTRUÏTS AMB UN FORMIGÓ REFORÇAT AMB FIBRA DE VIDRE ACOLORIT DE BEIX I ESTAN TOTALMENT SEGELLATS ENTRE ELLS. AL MATEIX FORMIGÓ S'IMPRIMEIX UN PAISATGE DE ROQUES DE DIFERENTS ALÇADES I MIDES TOTALMENT INTEGRADES A LA SUPERFÍCIE DEL FORMIGÓ. ENTRE LES CAVITATS DE LES PEDRES L'AIGUA CIRCULA PER L'ACCIÓ DE LA GRAVETAT. AQUESTA EMANA PER LA BOMBA MANUAL QUE S'ACTIVA PELS USUARIS EN UN EXTREM DEL JOC I PASSA PER TOTA LA SUPERFÍCIE FINS A ARRIBAR AL DRENATGE, QUE ES TROBA A L'EXTREM OPOSAT. EL JOC ES TROBA TOTALMENT EMBEGUT A TERRA DE MANERA QUE NOMÉS ENTRA EN CONTACTE AMB L'EXTERIOR LA SUPERFÍCIE AMB LES ROQUES, QUE TÉ UNA COTA IGUAL A LA DEL TERRA. LA GRANDÀRIA APROXIMADA DE DEL JOC ÉS DE 6,4 M DE LLARG I 3,7 M D'AMPLADA. EL CABAL MITJÀ DEL JOC ÉS DE 30 L/MIN. LA BOMBA, QUE ES TROBA AL MATEIX JOC, ENVIA UNA PETITA QUANTITAT D'AIGUA AMB CADA MOVIMENT PROVOCADA PER L'USUARI. AMB EL BOMBAMENT CONTINU, EL CABAL D'AIGUA S'INCREMENTA FINS AL PUNT MÀXIM.TOTALMENT ACABAT.	**28.347,85 €**
	BQAVU109		SUBMINISTRAMENT I INSTAL·LACIÓ DE JOC D'AIGUA WATER JOURNEY TIDE POOL DE VORTEX VOR 7122 O EQUIVALENT. ESTÀ FORMAT PER 4 TRIANGLES TIDE POOL I 4 DISCOS DE SUPORT ANGULATS 2'5º. ELS TRIANGLES ESTAN CONSTRUÏTS AMB UN FORMIGÓ REFORÇAT AMB FIBRA DE VIDRE ACOLORIT DE BEIX I ESTAN TOTALMENT SEGELLATS ENTRE ELLS. AL MATEIX FORMIGÓ S'IMPRIMEIX UN PAISATGE DE ROQUES DE DIFERENTS ALÇADES I MIDES TOTALMENT INTEGRADES A LA SUPERFÍCIE DEL FORMIGÓ. ENTRE LES CAVITATS DE LES PEDRES L'AIGUA CIRCULA PER L'ACCIÓ DE LA GRAVETAT. AQUESTA EMANA PER LA BOMBA MANUAL QUE S'ACTIVA PELS USUARIS EN UN EXTREM DEL JOC I PASSA PER TOTA LA SUPERFÍCIE FINS A ARRIBAR AL DRENATGE, QUE ES TROBA A L'EXTREM OPOSAT. EL JOC ES TROBA TOTALMENT EMBEGUT A TERRA DE MANERA QUE NOMÉS ENTRA EN CONTACTE AMB L'EXTERIOR LA SUPERFÍCIE AMB LES ROQUES, QUE TÉ UNA COTA IGUAL A LA DEL TERRA. LA GRANDÀRIA APROXIMADA DE DEL JOC ÉS DE 6,4 M DE LLARG I 3,7 M D'AMPLADA. EL CABAL MITJÀ DEL JOC ÉS DE 30 L/MIN. LA BOMBA, QUE ES TROBA AL MATEIX JOC, ENVIA UNA PETITA QUANTITAT D'AIGUA AMB CADA MOVIMENT PROVOCADA PER L'USUARI. AMB EL BOMBAMENT CONTINU, EL CABAL D'AIGUA S'INCREMENTA FINS AL PUNT MÀXIM.TOTALMENT ACABAT.	26.743,25 €

QUADRE DE PREUS NÚMERO 2

NÚMERO	CODI	UA	DESCRIPCIÓ	PREU
			Altres conceptes	1.604,60 €
P- 43	FQAZU001	U	CERTIFICACIÓ DE LA TOTALITAT DE L'ÀREA DE JOCS, PER VERIFICAR EL COMPLIMENT DELS REQUISITS DE SEGURETAT ESTABLERTS A LA NORMATIVA VIGENT, DELS APARELLS, FIXACIONS, PAVIMENTS, TANQUES, ETC..	**1.485,60 €**
	BQAZU001		CERTIFICACIÓ DE LA TOTALITAT DE L'ÀREA DE JOC	1.401,51 €
			Altres conceptes	84,09 €
P- 44	FQAZU001B	U	DESINFECCIÓ i POSADA EN FUNCIONAMENT DE LA TOTALITAT DE JOCS D'AIGUA.	**675,27 €**
	BQAZU002		DESINFECCIÓ i POSADA EN FUNCIIONAMENT DE LA TOTALITAT DE L'ÀREA DE JOCS D'AIGUA	637,05 €
			Altres conceptes	38,22 €
P- 45	SEGURETATS2	U	IMPORT DE L'ESTUDI DE SEGURETAT i SALUT - L2	**5.100,00 €**
			Sense descomposició	5.100,00 €

Este documento ha sido firmado por Carlos Fernandez Alonso a las 14:25 del día 15/02/2023y por Rosa Maria Torra Reventós a las 11:45 del día 16/02/2023. Mediante el código de verificación segura 0V721N4N652E10051AAF puede comprobar la validez de la firma electrónica de los documentos firmados en la dirección web que le proporciona la entidad emisora de este documento.

4.3 AMIDAMENTS LOT 2: JOCS D'AIGUA

Este documento ha sido firmado por Carlos Fernandez Alonso a las 14:25 del día 15/02/2023y por Rosa María Torra Reventós a las 11:45 del día 16/02/2023. Mediante el código de verificación segura 0V721N4N652E10051AAF puede comprobar la validez de la firma electrónica de los documentos firmados en la dirección web que le proporciona la entidad emisora de este documento.

AMIDAMENTS

OBRA	01	PRESSUPOST PARC DE LES AIGÜES FASE 5
CAPÍTOL	02	LOT 02: JOCS D'AIGÜA
NIVELL 3	01	JOCS D'AIGUA DE BANY
NIVELL 4	01	INSTAL·LACIÓ DE FONTANERIA

NUM.	CODI	UA	DESCRIPCIÓ
1	F219U152	M2	DEMOLICIÓ DE QUALSEVOL TIPUS DE PAVIMENT EN VORERES AMB UN GRUIX MITJA DE 20 CM AMB MITJANS MECÀNICS I/O MANUALS. CÀRREGA I TRANSPORT A L'ABOCADOR INCLOSES TAXES

Num.	Text	Tipus	[C]	[D]	[E]	[F]	TOTAL	Fórmula
1		T	Long	Ample				
2	Col·lector		20,00	0,80			16,00	C#*D#*E#*F#
3	Previsió		50,00	1,00			50,00	C#*D#*E#*F#

TOTAL AMIDAMENT 66,00

2	F222U250	M3	EXCAVACIÓ DE RASA, AMB MITJANS MECÀNICS I/O MANUALS A LES ZONES AMB SERVEIS EXISTENTS, AMB UNA FONDÀRIA SUPERIOR A 4 M, EN QUALSEVOL TIPUS DE TERRENY (EXCEPTE ROCA),MESURAT SOBRE PERFIL. INCLÒS P.P. D'ENTIVAT I APUNTALAMENT, CÀRREGA I TRANSPORT DEL SOBRANT DE TERRES A L'ABOCADOR INCLOSES TAXES

Num.	Text	Tipus	[C]	[D]	[E]	[F]	TOTAL	Fórmula
1		T	Long	Ample	Prof			
2	Col·lector		20,00	0,80	1,20		19,20	C#*D#*E#*F#

TOTAL AMIDAMENT 19,20

3	FD7FU425	M	CLAVEGUERÓ AMB TUB DE PVC-U DE PARET MASSISSA DE D 250 MM. SN 4, ENVOLTAT A TOT EL SEU PERÍMETRE AMB 10 CM. DE FORMIGÓ I P.P. D'ACOBLAMENTS.

Num.	Text	Tipus	[C]	[D]	[E]	[F]	TOTAL	Fórmula
1		T	Long					
2	Col·lector font		20,00				20,00	C#*D#*E#*F#
3	Col·lector SmartPoint 1		13,00				13,00	C#*D#*E#*F#
4	Col·lector SmartPoint 2		13,00				13,00	C#*D#*E#*F#

TOTAL AMIDAMENT 46,00

4	FDD1U001	U	POU DE REGISTRE D'1 M DE D.INT., 2.5 M ALT. AMB PECES PREFABRICADES DE FORMIGÓ. S'INCLOU MOVIMENTS DE TERRES, SOLERA DE 15 CM I RECOBRIMENT DE 15 CM DE FORMIGÓ HM-20, GRAONS D'ACER AMB POLIPROPILÈ I MARC I TAPA DE FOSA DÚCTIL MODEL 'BRIO SG' DE EJ EQUIVALENT, D-400 AJUNTAMENT DE SABADELL, D.60, AMB LLEGENDA

Num.	Text	Tipus	[C]	[D]	[E]	[F]	TOTAL	Fórmula
1	Pou de connexions		1,00				1,00	C#*D#*E#*F#

TOTAL AMIDAMENT 1,00

5	F227U900	M2	REPÀS, ANIVELLAT I PICONATGE DE CAIXA DE PAVIMENT, AMB COMPACTACIÓ AL 98% DEL P.M.

Num.	Text	Tipus	[C]	[D]	[E]	[F]	TOTAL	Fórmula
1		T	Long	Ample				

ÀREA DE COHESIÓ TERRITORIAL, DESENVOLUPAMENT URBÀ, SEGURETAT I CIVISME
SERVEI D´OBRES PÚBLIQUES
PROJECTE D´OBRES D´URBANITZACIÓ DEL PARC DE LES AIGÜES FASE 5: JOCS D´AIGUA

AMIDAMENTS

2	Col·lector		20,00	0,80			16,00	C#*D#*E#*F#

TOTAL AMIDAMENT 16,00

6	F228U050	M3	REBLIMENT I PICONATGE DE RASA AMB MATERIAL PROCEDENT DE L'EXCAVACIÓ I/O DE PRÈSTEC, EN TONGADES DE 25 CM I COMPACTACIÓ AL 95% DEL P.M.

AMIDAMENT DIRECTE 0,00

7	F228U500	M3	REBLIMENT I PICONATGE DE RASA AMB TERRES ADEQUADES PROCEDENTS DE PRÈSTECS, EN TONGADES DE 25 CM I COMPACTACIÓ AL 95% DEL P.M.

Num.	Text	Tipus	[C]	[D]	[E]	[F]	TOTAL	Fórmula
1		T	Long	Ample	Prof			
2	Col·lector		20,00	0,80	1,20		19,20	C#*D#*E#*F#

TOTAL AMIDAMENT 19,20

8	F228USAU	M3	REBLIMENT I PICONATGE DE RASA AMB SAULO GARBELLAT, EN TONGADES DE 25 CM DE GRUIX COM A MÀXIM I COMPACTACIÓ AL 98% DEL P.M.

Num.	Text	Tipus	[C]	[D]	[E]	[F]	TOTAL	Fórmula
1		T	Long	Ample	Prof			
2	Col·lector		20,00	0,80	0,20		3,20	C#*D#*E#*F#

TOTAL AMIDAMENT 3,20

9	F9F3UJAT	M2	PAVIMENT DE LLAMBORDES DE FORMIGÓ PREFABRICAT VIBRAT, ACABAT RUGÓS GRANULAR ANTILLISCANT, TIPUS 'TOSCANA' DE 60X60X8 CM I ORIFICIS CIRCULARS REBLERTS DE TERRA VEGETAL, COL.LOCADES A TRUC DE MACETA SOBRE LLIT DE SORRA NIVELLADA I COMPACTADA AL 95% P.M., DE 8 CM DE GRUIX I REJUNTADES AMB SORRA. S'INCLOU L'ANIVELLAT I LA COL.LOCACIÓ DE TAPES.

Num.	Text	Tipus	[C]	[D]	[E]	[F]	TOTAL	Fórmula
1		T	Long	Ample				
2	Col·lector		20,00	0,80			16,00	C#*D#*E#*F#
3	Previsió		50,00	1,00			50,00	C#*D#*E#*F#

TOTAL AMIDAMENT 66,00

10	FD61UP50	M	CANONADA DESTINADA A L'IMPULSIÓ DELS JOCS PER A INSTAL·LACIÓ DE FONTANERIA, COL·LOCADA SUPERFICIALMENT, FORMADA PER TUB DE POLICLORUR DE VINIL NO PLASTIFICAT (PVC-U), DE 50 MM DE DIÀMETRE EXTERIOR, PN=10 ATM.. S'INCLOU L'EXCAVACIÓ, REBLIMENT I PICONATGE

Num.	Text	Tipus	[C]	[D]	[E]	[F]	TOTAL	Fórmula
1	Tuberies des de Smartpoint fins jocs		160,00				160,00	C#*D#*E#*F#

TOTAL AMIDAMENT 160,00

11	FD75UC03	U	CONNEXIONAT D"ESCOMESA DEL PARC FINS AL WATER JOURNEY AMB PP DE MITJANS AUXILIARS, AMB MITJANS MANUALS I/O MECÀNICS. S'INCLOU ELS REPASSOS AMB MORTER M-40A, CÀRREGA MANUAL I/O MECÀNICA SOBRE CAMIÓ I TRANSPORT DE RUNES A L'ABOCADOR.

Num.	Text	Tipus	[C]	[D]	[E]	[F]	TOTAL	Fórmula
1	Connexions de tuberies		2,00				2,00	C#*D#*E#*F#

Este documento ha sido firmado por Carlos Fernandez Alonso a las 14:25 del día 15/02/2023y por Rosa María Torra Reventós a las 11:45 del día 16/02/2023. Mediante el código de verificación segura 0V721N4N652E10051AAF puede comprobar la validez de la firma electrónica de los documentos firmados en la dirección web que le proporciona la entidad emisora de este documento.

2	Conexión al anclaje safewap. Con p.p. de medios auxiliares.		16,00				16,00	C#*D#*E#*F#

TOTAL AMIDAMENT 18,00

12 FD7FU412 M

CONNEXIÓ DE TUBERIA DE DESGUÀS FINS ARQUETA. DE DERIVACIÓ AMB TUBERIA DE PVC DES DEL SMARTPOINT FINS L'ARQUETA DE DERIVACIÓ DEL DESAIGÜE AMB P.P DE MITJANS AUXILIARS I D'ACOBLAMENTS.

Num.	Text	Tipus	[C]	[D]	[E]	[F]	TOTAL	Fórmula
1	Connexió de canonada		20,00				20,00	C#*D#*E#*F#

TOTAL AMIDAMENT 20,00

13 FD5H8H98 M

CANAL DE FORMIGÓ POLÍMER SENSE PENDENT, D'AMPLÀRIA INTERIOR 300 MM I DE 130 A 160 MM D'ALÇÀRIA, AMB PERFIL LATERAL, AMB REIXA DE FOSA NERVADA CLASSE C250, SEGONS NORMA UNE-EN 1433, FIXADA AMB TANCA A LA CANAL, COL·LOCADA SOBRE BASE DE FORMIGÓ AMB SOLERA DE 150 MM DE GRUIX I PARETS DE 150 MM DE GRUIX

Num.	Text	Tipus	[C]	[D]	[E]	[F]	TOTAL	Fórmula
1	Previsió		10,00				10,00	C#*D#*E#*F#

TOTAL AMIDAMENT 10,00

14 FJ24U090 M

TUB FLEXIBLE CORRUGAT DE POLIETILÈ, DE 90 MM DE DIÀMETRE EXTERIOR, DE DOBLE CAPA, MUNTAT COM A CANALITZACIÓ SOTERRADA PER A PROTECCIÓ DE XARXA DE DEGOTEIG I ENVOLTAT DE SORRA.

Num.	Text	Tipus	[C]	[D]	[E]	[F]	TOTAL	Fórmula
1		T	Long	Unitats				
2	Connexions		15,00	4,00			60,00	C#*D#*E#*F#

TOTAL AMIDAMENT 60,00

15 FJ22U640 M

TUB DE POLIETILÈ ALIMENTARI DE BAIXA DENSITAT, DE 32 MM DE DIÀMETRE NOMINAL EXTERIOR, DE 10 BAR DE PRESSIÓ NOMINAL, SOLDAT, AMB GRAU DE DIFICULTAT MITJÀ I PER A COL.LOCAR SOTERRAT

Num.	Text	Tipus	[C]	[D]	[E]	[F]	TOTAL	Fórmula
1		T	Long	Unitats				
2	Connexions		15,00	4,00			60,00	C#*D#*E#*F#

TOTAL AMIDAMENT 60,00

16 FJ11U46C U

PERICÓ REGISTRABLE, PER A SERVEIS, DE 40X40X60 CM. INTERIOR, SOBRE LLIT DE FORMIGÓ H-150 DE 15 CM. DE GRUIX, AMB PARET DE MAÓ, ARREBOSSADA I LLISCADA INTERIORMENT. S'INCLOU MOVIMENT DE TERRES, BASTIMENT I TAPA DE FOSA DUCTIL C250, AMB LA INSCRIPCIÓ PARCS I JARDINS.

Num.	Text	Tipus	[C]	[D]	[E]	[F]	TOTAL	Fórmula
1	Previsió		2,00				2,00	C#*D#*E#*F#

TOTAL AMIDAMENT 2,00

17 FQAZU001 U

CERTIFICACIÓ DE LA TOTALITAT DE L'ÀREA DE JOCS, PER VERIFICAR EL COMPLIMENT DELS REQUISITS DE SEGURETAT ESTABLERTS A LA NORMATIVA VIGENT, DELS APARELLS, FIXACIONS, PAVIMENTS, TANQUES, ETC..

Num.	Text	Tipus	[C]	[D]	[E]	[F]	TOTAL	Fórmula
1			1,00				1,00	C#*D#*E#*F#

TOTAL AMIDAMENT 1,00

18 FQAZU001B U

DESINFECCIÓ i POSADA EN FUNCIONAMENT DE LA TOTALITAT DE JOCS D'AIGUA.

Num.	Text	Tipus	[C]	[D]	[E]	[F]	TOTAL	Fórmula
1			1,00				1,00	C#*D#*E#*F#

TOTAL AMIDAMENT 1,00

OBRA 01 PRESSUPOST PARC DE LES AIGÜES FASE 5
CAPÍTOL 02 LOT 02: JOCS D'AIGÜA
NIVELL 3 01 JOCS D'AIGUA DE BANY
NIVELL 4 02 INSTAL·LACIÓ D'ELECTRICITAT

NUM.	CODI	UA	DESCRIPCIÓ
1	FHG3UC2T	M	CANALITZACIÓ EN VORERA AMB 2 TUBS DE POLIETILÈ RETICULAT DOBLE CAPA DE D. 90 MM DE DIÀMETRE EXTERIOR. S'INCLOU RASA 40X60 CM, CABLE DE COURE NU DE 35 MM2, TUB ENVOLTAT DE SORRA AMB UN GRUIX DE 20 CM, CINTA DE SENYALITZACIÓ, REBLIMENT, PICONATGE, CÀRREGA I TRANSPORT DEL SOBRANT DE TERRES.

Num.	Text	Tipus	[C]	[D]	[E]	[F]	TOTAL	Fórmula
1	Red de toma de tierra para los anclajes del parque con 90 m de conductor de cobre desnudo de 35 mm² y 1 pica exterior.		100,00				100,00	C#*D#*E#*F#

TOTAL AMIDAMENT 100,00

2 FD75UC04 U

CONNEXIONAT D'ALIMENTACIÓ ELÈCTRICA FINS A SMARTPOINT AMB MITJANS MANUALS I/O MECÀNICS. S'INCLOU ELS REPASSOS AMB MORTER M-40A, CÀRREGA MANUAL I/O MECÀNICA SOBRE CAMIÓ I TRANSPORT DE RUNES A L'ABOCADOR.

Num.	Text	Tipus	[C]	[D]	[E]	[F]	TOTAL	Fórmula
1	Connexions alimentació elèctrica fins Smartpoint.		2,00				2,00	C#*D#*E#*F#
2	Connexions alimentació elèctrica fins Water Journey		2,00				2,00	C#*D#*E#*F#

TOTAL AMIDAMENT 4,00

3 FJ24U063 M

TUB FLEXIBLE CORRUGAT DE POLIETILÈ, DE 63 MM DE DIÀMETRE EXTERIOR, DE DOBLE CAPA, MUNTAT COM A CANALITZACIÓ SOTERRADA PER A PROTECCIÓ DE XARXA DE REG I ENVOLTAT DE SORRA.

Num.	Text	Tipus	[C]	[D]	[E]	[F]	TOTAL	Fórmula
1	Red de toma de tierra para los anclajes del parque con 90 m de conductor de cobre desnudo de 35 mm² y 1 pica exterior.		100,00				100,00	C#*D#*E#*F#

TOTAL AMIDAMENT 100,00

Este documento ha sido firmado por Carlos Fernandez Alonso a las 14:25 del día 15/02/2023y por Rosa María Torra Reventós a las 11:45 del día 16/02/2023. Mediante el código de verificación segura 0V721N4N652E10051AAF puede comprobar la validez de la firma electrónica de los documentos firmados en la dirección web que le proporciona la entidad emisora de este documento.

OBRA	01	PRESSUPOST PARC DE LES AIGÜES FASE 5
CAPÍTOL	02	LOT 02: JOCS D'AIGÜA
NIVELL 3	01	JOCS D'AIGUA DE BANY
NIVELL 4	03	JOCS D'AIGUA DE BANY

NUM.	CODI	UA	DESCRIPCIÓ
1	FQAVU101	U	SUBMINISTRAMENT I INSTAL·LACIÓ DE SMARTPOINT Nº1 DE VORTEX O EQUIVALENT. CENTRE DE COMANDAMENT TOT EN UN ALIMENTAT AMB 24 VAC, COMBINA UN ACTIVADOR DE LLOC, UN CONTROLADOR, UN SISTEMA DE DISTRIBUCIÓ D'AIGUA I UN DESGUÀS PER A UN FUNCIONAMENT SIMPLIFICAT. - DISSENYAT PER INTEGRAR-SE COMPLETAMENT AMB LA FONT EXISTENT D'AIGUA DE LA CIUTAT. - L'ACTIVADOR ENCÉN UNA LLUM QUAN ESTÀ EN FUNCIÓ. - COL·LECTOR DE VÀLVULES PREMUNTADES D'ACER INOXIDABLE 304/304L. ESTRUCTURALMENT FORT, DURADOR I RESISTENT ALS AMBIENTS CORROSIUS. EL TUB DE SORTIDA SERÀ DE PVC. ELS CARGOLS DE MUNTATGE I ASSEMBLATGE SERAN D'ACER INOXIDABLE 304/304L. LES FERRAMENTES EXPOSADES I ACCESSIBLES HAURAN DE SER RESISTENTS A LA MANIPULACIÓ, REQUERINT UNA EINA ESPECIAL PER RETIRAR-LA, PER TAL D'EVITAR EL VANDALISME I EL ROBATORI. - EL MODEL ESTÀNDARD VE AMB FINS A 10 SORTIDES AMB UNA CAPACITAT MÀXIMA DE FLUX DE 273 LPM (72 GPM). - EL REGULADOR DE PRESSIÓ ESTÀ INCLÒS. - COBERTA DE DRENATGE RECOBERTA DE POLS, ANTIDERRAPANT, ANTILLISCANT I SENSE SORTINTS O ATRAPAMENTS DE DITS PETITS I DITS DEL PEU. - CAPACITAT MÀXIMA DE FLUX PER AL DRENATGE DE 1.117 LPM (295 GPM) AMB UNA LÍNIA DE DRENATGE DE 15,24 CM (6´´). - COMPLEIX LES NORMES ASTM F2461 I CSA Z614-98 PER A PARCS PÚBLICS. - INCLOU UN TEMPORITZADOR. - ES REQUEREIXEN CONNEXIONS ELÈCTRIQUES ADDICIONALS. .TOTALMENT ACABAT.

Num.	Text	Tipus	[C]	[D]	[E]	[F]	TOTAL	Fórmula
1			2,00				2,00	C#*D#*E#*F#

TOTAL AMIDAMENT 2,00

2 FQAVU102 U

SUBMINISTRAMENT I INSTAL·LACIÓ DE JOC D'AIGUA OMBRELL Nº 3 VOR 7441 DE VORTEX O EQUIVALENT. JOC AMB FORMA DE PARAIGÜES DE 310 CM D'ALÇADA. EL PAL CENTRAL VERTICAL ESTÀ FABRICAT UNA SECCIÓ D'ACER INOXIDABLE 304 I ESTÀ INCLINAT 9º RESPECTE A LA NORMAL DEL TERRA ON S'INSTAL·LA. LA PART SUPERIOR DEL PARAIGUA ESTÀ FABRICADA AMB LA TECNOLOGIA SEEFLOW, POLÍMER RESISTENT ALS RAIGS ULTRAVIOLATS I QUE CREA REFLEXOS COLORITS QUAN ES COMBINEN ELS SEUS COLORS VIUS AMB L'AIGUA I LA LLUM DEL SOL. AQUEST PARAIGUA TÉ UN DIÀMETRE DE 91 CM. EL JOC ABOCA LAIGUA PELS COSTATS DEL PARAIGUA MITJANÇANT 8 ORIFICIS A LA PART SUPERIOR FORMANT UNA CORTINA DAIGUA AL SEU VOLTANT. INCLOU TAMBÉ UN PROTECTOR DE PEUS TOEGUARD, ELASTÒMER SUAU AL TACTE, ANTIVANDÀLIC I RESISTENT ALS RAIGS UV.TOTALMENT ACABAT.

Num.	Text	Tipus	[C]	[D]	[E]	[F]	TOTAL	Fórmula
1			1,00				1,00	C#*D#*E#*F#

TOTAL AMIDAMENT 1,00

3 FQAVU103 U

SUBMINISTRAMENT I INSTAL·LACIÓ DE JOC D'AIGUA OMBRELL Nº1 VOR 7445 DE VORTEX O EQUIVALENT. JOC AMB FORMA DE PARAIGÜES DE 310 CM D'ALÇADA. EL PAL CENTRAL VERTICAL ESTÀ FABRICAT UNA SECCIÓ D'ACER INOXIDABLE 304 I S'INSTAL·LA TOTALMENT EN VERTICAL RESPECTE DEL TERRA. LA PART SUPERIOR DEL PARAIGUA ESTÀ FABRICADA AMB LA TECNOLOGIA SEEFLOW, POLÍMER RESISTENT ALS RAIGS ULTRAVIOLATS I QUE CREA REFLEXOS COLORITS QUAN ES COMBINEN ELS SEUS COLORS VIUS AMB L'AIGUA I LA LLUM DEL SOL. AQUEST PARAIGUA TÉ UN DIÀMETRE DE 91 CM. EL JOC ABOCA LAIGUA PELS COSTATS DEL PARAIGUA MITJANÇANT 8 ORIFICIS A LA PART SUPERIOR FORMANT UNA CORTINA DAIGUA AL SEU VOLTANT. INCLOU TAMBÉ UN PROTECTOR DE PEUS TOEGUARD, ELASTÒMER SUAU AL TACTE, ANTIVANDÀLIC I RESISTENT ALS RAIGS UV.TOTALMENT ACABAT.

Num.	Text	Tipus	[C]	[D]	[E]	[F]	TOTAL	Fórmula
1			1,00				1,00	C#*D#*E#*F#

TOTAL AMIDAMENT 1,00

4 FQAVU104 U

SUBMINISTRAMENT I INSTAL·LACIÓ DE JOC D'AIGUA OMBRELLO TWIRL Nº1 VOR 7446 DE VORTEX O EQUIVALENT. JOC AMB FORMA DE PARAIGÜES DE 310 CM D'ALÇADA. EL PAL CENTRAL ESTÀ FABRICAT EN DUES SECCIONS D'ACER INOXIDABLE 304. LES SECCIONS ES TROBEN UNIDES ENTRE SI AMB LA TECNOLOGIA TWIRLTEC, QUE PERMET QUE LA SECCIÓ SUPERIOR DEL JOC TRENQUI 360 º SENSE TOPALLS MECÀNICS MENTRE QUE L'ALTRA FUNCIONA COM A SUPORT ESTRUCTURAL. LA PART SUPERIOR DEL PARAIGUA ESTÀ FABRICADA AMB LA TECNOLOGIA SEEFLOW, POLÍMER RESISTENT ALS RAIGS ULTRAVIOLATS I QUE CREA REFLEXOS COLORITS QUAN ES COMBINEN ELS SEUS COLORS VIUS AMB L'AIGUA I LA LLUM DEL SOL. EL JOC ABOCA LAIGUA PELS COSTATS DEL PARAIGUA, I TENINT EN COMPTE QUE LUSUARI POT GIRAR LLIUREMENT EL JOC, ES POT CREAR UN EFECTE DESPIRAL AMB LAIGUA GRÀCIES AL MOVIMENT INDUÏT PELS NENS. INCLOU TAMBÉ UN PROTECTOR DE PEUS TOEGUARD, ELASTÒMER SUAU AL TACTE, ANTIVANDÀLIC I RESISTENT ALS RAIGS UV..TOTALMENT ACABAT.

Num.	Text	Tipus	[C]	[D]	[E]	[F]	TOTAL	Fórmula
1			1,00				1,00	C#*D#*E#*F#

TOTAL AMIDAMENT 1,00

5 FQAVU105 U

SUBMINISTRAMENT I INSTAL·LACIÓ DE JOC D'AIGUA HELICO DE VORTEX VOR 7790 O EQUIVALENT. JOC EN ALÇADA AMB FORMA D'HÈLIXS D'HELICÒPTER AMB UN PAL CENTRAL EN VERTICAL I DOS PALS CORBATS EN HORITZONTAL A LA PART SUPERIOR. ESTÀ FABRICAT PER ACER INOXIDABLE 304 I LA SEVA ALÇADA MÀXIMA ÉS DE 480 CM. ELS FILTRES SITUATS AL LLARG DELS BRAÇOS HORITZONTALS EXPULSEN GRAN QUANTITAT D'AIGUA QUE JUNTAMENT AMB LA TECNOLOGIA TWIRLTEC, QUE PERMET LA ROTACIÓ AUTOMÀTICA I CONTÍNUA DE LA PART SUPERIOR DEL JOC, FORMA UN EFECTE D'ESPIRAL AMB L'AIGUA. A MÉS, COMPTA AMB ELEMENTS DECORATIUS ALS BRAÇOS AMB TECNOLOGIA SEEFLOW, FABRICATS D'UN POLÍMER RESISTENT ALS RAIGS ULTRAVIOLATS I QUE CREA REFLEXOS COLORITS QUAN ES COMBINEN ELS SEUS COLORS VIUS AMB L'AIGUA I LA LLUM DEL SOL. INCLOU TAMBÉ UN PROTECTOR DE PEUS TOEGUARD, ELASTÒMER SUAU AL TACTE, ANTIVANDÀLIC I RESISTENT ALS RAIGS UV..TOTALMENT ACABAT.

Num.	Text	Tipus	[C]	[D]	[E]	[F]	TOTAL	Fórmula
1			1,00				1,00	C#*D#*E#*F#

TOTAL AMIDAMENT 1,00

6 FQAVU106 U

SUBMINISTRAMENT I INSTAL·LACIÓ DE JOC D'AIGUA SPRAYLINK ARCH VOR 3002 DE VORTEX O EQUIVALENT. JOC DE TERRA QUE SORGEIX DES DE LA SUPERFÍCIE CREANT UN RAIG D'AIGUA AMB FORMA D'ARC. ELS USUARIS PODEN ATURAR-SE SOTA L'ARC I GAUDIR DEL REMULL COMPLET. FABRICAT AMB CARCASSA DE POLÍMER, ACCESSORIS I CANONADES EN PVC. EL CAPÇAL COMPTA AMB UN ANELL D'ACER INOXIDABLE PASSIVAT 304-304L, UNA TAPA DE POLÍMER UHMWPE I UNA JUNTA TÒRICA DE GOMA ACOBLADA AMB ANELL RESISTENT A LA MANIPULACIÓ. LA TAPA ÉS LLIURE D'ATRAPAMENTS. EL JOC FUNCIONA AMB UN CABAL DENTRE 7.5-11 LPM A UNA PRESSIÓ DENTRE 0.1-0.3 BAR. EL JOC QUEDA COMPLETAMENT EMBEGUT A TERRA..TOTALMENT ACABAT.

Num.	Text	Tipus	[C]	[D]	[E]	[F]	TOTAL	Fórmula
1			6,00				6,00	C#*D#*E#*F#

TOTAL AMIDAMENT 6,00

7 FQAVU107 U

SUBMINISTRAMENT I INSTAL·LACIÓ DE JOC D'AIGUA SPRAYLINK JET Nº1 DE VORTEX VOR 3000 O EQUIVALENT. JOC DE TERRA QUE CREA UN EFECTE DE JET QUE SORGEIX DES DE LA SUPERFÍCIE CREANT UN RAIG D'AIGUA EN VERTICAL. FABRICAT AMB CARCASSA DE POLÍMER, ACCESSORIS I CANONADES EN PVC. EL CAPÇAL COMPTA AMB UN ANELL D'ACER INOXIDABLE PASSIVAT 304-304L, UNA TAPA DE POLÍMER UHMWPE I UNA JUNTA TÒRICA DE GOMA ACOBLADA AMB ANELL RESISTENT A LA MANIPULACIÓ. LA TAPA ÉS LLIURE D'ATRAPAMENTS. EL JOC FUNCIONA AMB UN CABAL DENTRE 7.5-11 LPM A UNA PRESSIÓ DENTRE 0.1-0.3 BAR. EL JOC QUEDA COMPLETAMENT EMBEGUT A TERRA..TOTALMENT ACABAT.

Este documento ha sido firmado por Carlos Fernandez Alonso a las 14:25 del día 15/02/2023y por Rosa María Torra Reventós a las 11:45 del día 16/02/2023. Mediante el código de verificación segura 0V721N4N652E10051AAF puede comprobar la validez de la firma electrónica de los documentos firmados en la dirección web que le proporciona la entidad emisora de este documento.

AMIDAMENTS

Num.	Text	Tipus	[C]	[D]	[E]	[F]	TOTAL	Fórmula
1			6,00				6,00	C#*D#*E#*F#

TOTAL AMIDAMENT 6,00

8 FQAVU108 U

SUBMINISTRAMENT I INSTAL·LACIÓ DE JOC D'AIGUA WATER JOURNEY RACE DE VORTEX VOR 7121 O EQUIVALENT. ESTÀ FORMAT PER 6 TRIANGLES RACE, 6 DISCOS DE SUPORT ANGULATS 2'5º, 2 COMPORTES, 2 COMPORTES AMB FILTRE, 2 PETITS PONTS LLEVADISSOS I 4 ACTIVADORS QUE, SI SÓN POLSATS PER L'USUARI, INCREMENTEN EL CABAL DEL RIU AL PUNT QUE ES TROBEN. ELS TRIANGLES ESTAN CONSTRUÏTS AMB UN FORMIGÓ REFORÇAT AMB FIBRA DE VIDRE ACOLORIT DE MARRÓ I ESTAN TOTALMENT SEGELLATS ENTRE ELLS. AL MATEIX FORMIGÓ S'IMPRIMEIXEN DOS CANALS O RIEROLS AMB UN DISSENY MOLT SIMILAR PELS QUALS L'AIGUA CIRCULARÀ PER GRAVETAT. LES COMPORTES, PONTS I ACTIVADORS ES DISPOSEN AL LLARG DELS RIEROLS. EL JOC ES TROBA TOTALMENT EMBEGUT A TERRA DE MANERA QUE NOMÉS ENTRA EN CONTACTE AMB L'EXTERIOR LA SUPERFÍCIE AMB ELS RIEROLS I ELS ELEMENTS DE JOC, QUE ES TROBEN A LA MATEIXA COTA QUE EL TERRA. LA MIDA APROXIMADA DEL JOC ÉS DE 7,99 M DE LLARGADA I 1,94 MD'AMPLADA. EL NEN ACTIVARÀ MANUALMENT EL BOMBAMENT D'AIGUA, I AQUESTA ES RECOLLIRÀ AL DRENATGE QUE ES TROBA A L'ALTRA PART DEL JOC. EL CABAL MITJÀ DEL JOC ÉS DE 15 L/MIN. LA BOMBA, QUE ES TROBA AL MATEIX JOC, ENVIA UNA PETITA QUANTITAT D'AIGUA AMB CADA MOVIMENT PROVOCADA PER L'USUARI. AMB EL BOMBAMENT CONTINU, EL CABAL D'AIGUA S'INCREMENTA FINS AL PUNT MÀXIM..TOTALMENT ACABAT.

AMIDAMENT DIRECTE 0,00

9 FQAVU109 U

SUBMINISTRAMENT I INSTAL·LACIÓ DE JOC D'AIGUA WATER JOURNEY TIDE POOL DE VORTEX VOR 7122 O EQUIVALENT. ESTÀ FORMAT PER 4 TRIANGLES TIDE POOL I 4 DISCOS DE SUPORT ANGULATS 2'5º. ELS TRIANGLES ESTAN CONSTRUÏTS AMB UN FORMIGÓ REFORÇAT AMB FIBRA DE VIDRE ACOLORIT DE BEIX I ESTAN TOTALMENT SEGELLATS ENTRE ELLS. AL MATEIX FORMIGÓ S'IMPRIMEIX UN PAISATGE DE ROQUES DE DIFERENTS ALÇADES I MIDES TOTALMENT INTEGRADES A LA SUPERFÍCIE DEL FORMIGÓ. ENTRE LES CAVITATS DE LES PEDRES L'AIGUA CIRCULA PER L'ACCIÓ DE LA GRAVETAT. AQUESTA EMANA PER LA BOMBA MANUAL QUE S'ACTIVA PELS USUARIS EN UN EXTREM DEL JOC I PASSA PER TOTA LA SUPERFÍCIE FINS A ARRIBAR AL DRENATGE, QUE ES TROBA A L'EXTREM OPOSAT. EL JOC ES TROBA TOTALMENT EMBEGUT A TERRA DE MANERA QUE NOMÉS ENTRA EN CONTACTE AMB L'EXTERIOR LA SUPERFÍCIE AMB LES ROQUES, QUE TÉ UNA COTA IGUAL A LA DEL TERRA. LA GRANDÀRIA APROXIMADA DE DEL JOC ÉS DE 6,4 M DE LLARG I 3,7 M D'AMPLADA. EL CABAL MITJÀ DEL JOC ÉS DE 30 L/MIN. LA BOMBA, QUE ES TROBA AL MATEIX JOC, ENVIA UNA PETITA QUANTITAT D'AIGUA AMB CADA MOVIMENT PROVOCADA PER L'USUARI. AMB EL BOMBAMENT CONTINU, EL CABAL D'AIGUA S'INCREMENTA FINS AL PUNT MÀXIM.TOTALMENT ACABAT.

AMIDAMENT DIRECTE 0,00

OBRA 01 PRESSUPOST PARC DE LES AIGÜES FASE 5
CAPÍTOL 02 LOT 02: JOCS D'AIGÜA
NIVELL 3 02 JOCS D'AIGUA DE MANIPULACIÓ

NUM.	CODI	UA	DESCRIPCIÓ

1 FJ24U090 M

TUB FLEXIBLE CORRUGAT DE POLIETILÈ, DE 90 MM DE DIÀMETRE EXTERIOR, DE DOBLE CAPA, MUNTAT COM A CANALITZACIÓ SOTERRADA PER A PROTECCIÓ DE XARXA DE DEGOTEIG I ENVOLTAT DE SORRA.

Num.	Text	Tipus	[C]	[D]	[E]	[F]	TOTAL	Fórmula
1		T	Long	Unitats				
2	Connexions		15,00	4,00			60,00	C#*D#*E#*F#

TOTAL AMIDAMENT 60,00

2 FJ22U640 M

TUB DE POLIETILÈ ALIMENTARI DE BAIXA DENSITAT, DE 32 MM DE DIÀMETRE NOMINAL EXTERIOR, DE 10 BAR DE PRESSIÓ NOMINAL, SOLDAT, AMB GRAU DE DIFICULTAT MITJÀ I PER A COL.LOCAR SOTERRAT

AMIDAMENTS

Num.	Text	Tipus	[C]	[D]	[E]	[F]	TOTAL	Fórmula
1		T	Long	Unitats				
2	Connexions		15,00	4,00			60,00	C#*D#*E#*F#

TOTAL AMIDAMENT 60,00

3 FJ11U46C U

PERICÓ REGISTRABLE, PER A SERVEIS, DE 40X40X60 CM. INTERIOR, SOBRE LLIT DE FORMIGÓ H-150 DE 15 CM. DE GRUIX, AMB PARET DE MAÓ, ARREBOSSADA I LLISCADA INTERIORMENT. S'INCLOU MOVIMENT DE TERRES, BASTIMENT I TAPA DE FOSA DUCTIL C250, AMB LA INSCRIPCIÓ PARCS I JARDINS.

Num.	Text	Tipus	[C]	[D]	[E]	[F]	TOTAL	Fórmula
1	Previsió		2,00				2,00	C#*D#*E#*F#

TOTAL AMIDAMENT 2,00

4 FQABU026 U

JOC INFANTIL D'AIGUA MODEL BOMBA DE SUCCIÓN BASCULANTE REF. 5.18600 DE ACERO INOXIDABLE PARA ACOPLAR TUBERIA, DE RICHTER O EQUIVALENT. S'INCLOU TRANSPORT, MUNTATGE, OBRA CIVIL, TOTALMENT INSTAL.LAT.

Num.	Text	Tipus	[C]	[D]	[E]	[F]	TOTAL	Fórmula
1			1,00				1,00	C#*D#*E#*F#

TOTAL AMIDAMENT 1,00

5 FQABU034 U

JOC INFANTIL D'AIGUA MODEL SORTIDORES PARA CIMENTACIONS IN SITU, REF. 5.18810, DE RICHTER O EQUIVALENT. S'INCLOU TRANSPORT, MUNTATGE, OBRA CIVIL, TOTALMENT INSTAL.LAT.

Num.	Text	Tipus	[C]	[D]	[E]	[F]	TOTAL	Fórmula
1			1,00				1,00	C#*D#*E#*F#

TOTAL AMIDAMENT 1,00

6 FQABU036 U

JOC INFANTIL D'AIGUA MODEL SORTIDORES PER A BASES DE FORMIGÓ PREFABRICADES REF. 5.18830, DE RICHTER O EQUIVALENT. AMB BRIDA PETITA I RAIG D'AIGUA DÈBIL. S'INCLOU TRANSPORT, MUNTATGE, OBRA CIVIL, TOTALMENT INSTAL.LAT.

Num.	Text	Tipus	[C]	[D]	[E]	[F]	TOTAL	Fórmula
1			1,00				1,00	C#*D#*E#*F#

TOTAL AMIDAMENT 1,00

7 FQABU037 U

JOC INFANTIL D'AIGUA MODEL SORTIDORES PER A BASES DE FORMIGÓ PREFABRICADES REF. 5.18835, DE RICHTER O EQUIVALENT. S'INCLOU TRANSPORT, MUNTATGE, OBRA CIVIL, TOTALMENT INSTAL.LAT.

Num.	Text	Tipus	[C]	[D]	[E]	[F]	TOTAL	Fórmula
1			1,00				1,00	C#*D#*E#*F#

TOTAL AMIDAMENT 1,00

8 FQABU038 U

JOC INFANTIL D'AIGUA MODEL CABEZAL DE PULVERIZACIÓN SIMPLE RAIG D'AIGUA ALÇADA MITJANA REF. 5.18870 D'ACER INOXIDABLE DE RICHTER O EQUIVALENT. S'INCLOU TRANSPORT, MUNTATGE, OBRA CIVIL, TOTALMENT INSTAL.LAT.

Num.	Text	Tipus	[C]	[D]	[E]	[F]	TOTAL	Fórmula

Este documento ha sido firmado por Carlos Fernandez Alonso a las 14:25 del día 15/02/2023y por Rosa Maria Torra Reventós a las 11:45 del día 16/02/2023. Mediante el código de verificación segura 0V721N4N652E10051AAF puede comprobar la validez de la firma electrónica de los documentos firmados en la dirección web que le proporciona la entidad emisora de este documento.

1			1,00				1,00	C#*D#*E#*F#

TOTAL AMIDAMENT 1,00

9 FQABU039 U JOC INFANTIL D'AIGUA MODEL CABEZAL DE PULVERIZACIÓN SIMPLE RAIG D'AIGUA ALÇADA ALTA REF. 5.18871 D'ACER INOXIDABLE DE RICHTER O EQUIVALENT. S'INCLOU TRANSPORT, MUNTATGE, OBRA CIVIL, TOTALMENT INSTAL.LAT.

Num.	Text	Tipus	[C]	[D]	[E]	[F]	TOTAL	Fórmula
1			1,00				1,00	C#*D#*E#*F#

TOTAL AMIDAMENT 1,00

10 FQABU040 U JOC INFANTIL D'AIGUA MODEL CABEZAL DE PULVERIZACIÓN SIMPLE RAIG D'AIGUA ALÇADA BAIXA REF. 5.18872 D'ACER INOXIDABLE DE RICHTER O EQUIVALENT. S'INCLOU TRANSPORT, MUNTATGE, OBRA CIVIL, TOTALMENT INSTAL.LAT.

Num.	Text	Tipus	[C]	[D]	[E]	[F]	TOTAL	Fórmula
1			1,00				1,00	C#*D#*E#*F#

TOTAL AMIDAMENT 1,00

11 FQABUR33 U JOC INFANTIL D'AIGUA MODEL COMPUERTA BATIENTE CIRCULAR, REF. 5.28033, DE RICHTER O EQUIVALENT. S'INCLOU TRANSPORT, MUNTATGE, OBRA CIVIL, TOTALMENT INSTAL.LAT.

Num.	Text	Tipus	[C]	[D]	[E]	[F]	TOTAL	Fórmula
1			1,00				1,00	C#*D#*E#*F#

TOTAL AMIDAMENT 1,00

12 FQABUR32 U JOC INFANTIL D'AIGUA MODEL COMPUERTA DE BLOQUEO DE MEDIA LUNA, REF. 5.28032, DE RICHTER O EQUIVALENT. S'INCLOU TRANSPORT, MUNTATGE, OBRA CIVIL, TOTALMENT INSTAL.LAT.

Num.	Text	Tipus	[C]	[D]	[E]	[F]	TOTAL	Fórmula
1			1,00				1,00	C#*D#*E#*F#

TOTAL AMIDAMENT 1,00

13 FQABUR10 U JOC INFANTIL D'AIGUA MODEL RUEDA DE PALETAS PEQUEÑA, REF. 5.15910, DE RICHTER O EQUIVALENT. S'INCLOU TRANSPORT, MUNTATGE, OBRA CIVIL, TOTALMENT INSTAL.LAT.

Num.	Text	Tipus	[C]	[D]	[E]	[F]	TOTAL	Fórmula
1			1,00				1,00	C#*D#*E#*F#

TOTAL AMIDAMENT 1,00

14 FQABUR50 U JOC INFANTIL D'AIGUA MODEL VALVULA DE BOLA, REF. 5.20950, DE RICHTER O EQUIVALENT. S'INCLOU TRANSPORT, MUNTATGE, OBRA CIVIL, TOTALMENT INSTAL.LAT.

Num.	Text	Tipus	[C]	[D]	[E]	[F]	TOTAL	Fórmula
1			1,00				1,00	C#*D#*E#*F#

TOTAL AMIDAMENT 1,00

ÀREA DE COHESIÓ TERRITORIAL, DESENVOLUPAMENT URBÀ, SEGURETAT I CIVISME
SERVEI D´OBRES PÚBLIQUES
PROJECTE D´OBRES D´URBANITZACIÓ DEL PARC DE LES AIGÜES FASE 5: JOCS D´AIGUA

15 FQABU041 U JOC INFANTIL D'AIGUA MODEL BOMBA SPLASH D'ACER INOXIDABLE AMB SORTIDOR MÒBIL I TAPA COLOREJADA REF. 5.18060 DE RICHTER O EQUIVALENT. S'INCLOU TRANSPORT, MUNTATGE, OBRA CIVIL, TOTALMENT INSTAL.LAT.

Num.	Text	Tipus	[C]	[D]	[E]	[F]	TOTAL	Fórmula
1			1,00				1,00	C#*D#*E#*F#

TOTAL AMIDAMENT 1,00

16 FQABUR11 U JOC INFANTIL D'AIGUA MODEL RUEDA DE PALETAS GRANDE, REF. 5.15920, DE RICHTER O EQUIVALENT. S'INCLOU TRANSPORT, MUNTATGE, OBRA CIVIL, TOTALMENT INSTAL.LAT.

Num.	Text	Tipus	[C]	[D]	[E]	[F]	TOTAL	Fórmula
1			1,00				1,00	C#*D#*E#*F#

TOTAL AMIDAMENT 1,00

17 FQABUR52 U JOC INFANTIL D'AIGUA MODEL DEPOSIT D'AIGUA, REF. 5.18052, DE RICHTER O EQUIVALENT. S'INCLOU TRANSPORT, MUNTATGE, OBRA CIVIL, TOTALMENT INSTAL.LAT.

Num.	Text	Tipus	[C]	[D]	[E]	[F]	TOTAL	Fórmula
1			1,00				1,00	C#*D#*E#*F#

TOTAL AMIDAMENT 1,00

OBRA 01 PRESSUPOST PARC DE LES AIGÜES FASE 5
CAPÍTOL 02 LOT 02: JOCS D'AIGÜA
NIVELL 3 S2 SEGURETAT I SALUT FASE 5

NUM.	CODI	UA	DESCRIPCIÓ
1	SEGURETATS2	U	IMPORT DE L'ESTUDI DE SEGURETAT i SALUT - L2

Num.	Text	Tipus	[C]	[D]	[E]	[F]	TOTAL	Fórmula
1			1,00				1,00	C#*D#*E#*F#

TOTAL AMIDAMENT 1,00

Este documento ha sido firmado por Carlos Fernandez Alonso a las 14:25 del día 15/02/2023y por Rosa Maria Torra Reventós a las 11:45 del día 16/02/2023. Mediante el código de verificación segura 0V721N4N652E10051AAF puede comprobar la validez de la firma electrónica de los documentos firmados en la dirección web que le proporciona la entidad emisora de este documento.

4.4 PRESSUPOST (APLICACIÓ DE PREUS) LOT 2: JOCS D'AIGUA

Este documento ha sido firmado por Carlos Fernandez Alonso a las 14:25 del día 15/02/2023y por Rosa Maria Torra Reventós a las 11:45 del día 16/02/2023. Mediante el código de verificación segura 0V721N4N652E10051AAF puede comprobar la validez de la firma electrónica de los documentos firmados en la dirección web que le proporciona la entidad emisora de este documento.

PRESSUPOST

OBRA 01 PRESSUPOST PARC DE LES AIGÜES FASE 5
CAPÍTOL 02 LOT 02: JOCS D'AIGÜA
NIVELL 3 01 JOCS D'AIGUA DE BANY
NIVELL 4 01 INSTAL·LACIÓ DE FONTANERIA

NUM.	CODI	UA	DESCRIPCIÓ	PREU	AMIDAMENT	IMPORT
1	F219U152	M2	DEMOLICIÓ DE QUALSEVOL TIPUS DE PAVIMENT EN VORERES AMB UN GRUIX MITJA DE 20 CM AMB MITJANS MECÀNICS I/O MANUALS. CÀRREGA I TRANSPORT A L'ABOCADOR INCLOSES TAXES (P - 1)	16,97	66,00	1.120,02
2	F222U250	M3	EXCAVACIÓ DE RASA, AMB MITJANS MECÀNICS I/O MANUALS A LES ZONES AMB SERVEIS EXISTENTS, AMB UNA FONDÀRIA SUPERIOR A 4 M, EN QUALSEVOL TIPUS DE TERRENY (EXCEPTE ROCA),MESURAT SOBRE PERFIL. INCLÒS P.P. D'ENTIVAT I APUNTALAMENT, CÀRREGA I TRANSPORT DEL SOBRANT DE TERRES A L'ABOCADOR INCLOSES TAXES (P - 2)	26,09	19,20	500,93
3	FD7FU425	M	CLAVEGUERÓ AMB TUB DE PVC-U DE PARET MASSISSA DE D 250 MM. SN 4, ENVOLTAT A TOT EL SEU PERÍMETRE AMB 10 CM. DE FORMIGÓ I P.P. D'ACOBLAMENTS. (P - 13)	40,39	46,00	1.857,94
4	FDD1U001	U	POU DE REGISTRE D'1 M DE D.INT., 2.5 M ALT. AMB PECES PREFABRICADES DE FORMIGÓ. S'INCLOU MOVIMENTS DE TERRES, SOLERA DE 15 CM I RECOBRIMENT DE 15 CM DE FORMIGÓ HM-20, GRAONS D'ACER AMB POLIPROPILÈ I MARC I TAPA DE FOSA DÚCTIL MODEL 'BRIO SG' DE EJ EQUIVALENT, D-400 AJUNTAMENT DE SABADELL, D.60, AMB LLEGENDA (P - 14)	1.045,82	1,00	1.045,82
5	F227U900	M2	REPÀS, ANIVELLAT I PICONATGE DE CAIXA DE PAVIMENT, AMB COMPACTACIÓ AL 98% DEL P.M. (P - 3)	0,67	16,00	10,72
6	F228U050	M3	REBLIMENT I PICONATGE DE RASA AMB MATERIAL PROCEDENT DE L'EXCAVACIÓ I/O DE PRÈSTEC, EN TONGADES DE 25 CM I COMPACTACIÓ AL 95% DEL P.M. (P - 4)	12,11	0,00	0,00
7	F228U500	M3	REBLIMENT I PICONATGE DE RASA AMB TERRES ADEQUADES PROCEDENTS DE PRÈSTECS, EN TONGADES DE 25 CM I COMPACTACIÓ AL 95% DEL P.M. (P - 5)	14,85	19,20	285,12
8	F228USAU	M3	REBLIMENT I PICONATGE DE RASA AMB SAULO GARBELLAT, EN TONGADES DE 25 CM DE GRUIX COM A MÀXIM I COMPACTACIÓ AL 98% DEL P.M. (P - 6)	30,45	3,20	97,44
9	F9F3UJAT	M2	PAVIMENT DE LLAMBORDES DE FORMIGÓ PREFABRICAT VIBRAT, ACABAT RUGÓS GRANULAR ANTILLISCANT, TIPUS 'TOSCANA' DE 60X60X8 CM I ORIFICIS CIRCULARS REBLERTS DE TERRA VEGETAL, COL.LOCADES A TRUC DE MACETA SOBRE LLIT DE SORRA NIVELLADA I COMPACTADA AL 95% P.M., DE 8 CM DE GRUIX I REJUNTADES AMB SORRA. S'INCLOU L'ANIVELLAT I LA COL.LOCACIÓ DE TAPES. (P - 7)	83,50	66,00	5.511,00
10	FD61UP50	M	CANONADA DESTINADA A L'IMPULSIÓ DELS JOCS PER A INSTAL·LACIÓ DE FONTANERIA, COL·LOCADA SUPERFICIALMENT, FORMADA PER TUB DE POLICLORUR DE VINIL NO PLASTIFICAT (PVC-U), DE 50 MM DE DIÀMETRE EXTERIOR, PN=10 ATM.. S'INCLOU L'EXCAVACIÓ, REBLIMENT I PICONATGE (P - 9)	26,17	160,00	4.187,20
11	FD75UC03	U	CONNEXIONAT D"ESCOMESA DEL PARC FINS AL WATER JOURNEY AMB PP DE MITJANS AUXILIARS, AMB MITJANS MANUALS I/O MECÀNICS. S'INCLOU ELS REPASSOS AMB MORTER M-40A, CÀRREGA MANUAL I/O MECÀNICA SOBRE CAMIÓ I TRANSPORT DE RUNES A L'ABOCADOR. (P - 10)	651,85	18,00	11.733,30

ÀREA DE COHESIÓ TERRITORIAL, DESENVOLUPAMENT URBÀ, SEGURETAT I CIVISME
SERVEI D´OBRES PÚBLIQUES
PROJECTE D´OBRES D´URBANITZACIÓ DEL PARC DE LES AIGÜES FASE 5: JOCS D´AIGUA

PRESSUPOST

12	FD7FU412	M	CONNEXIÓ DE TUBERIA DE DESGUÀS FINS ARQUETA. DE DERIVACIÓ AMB TUBERIA DE PVC DES DEL SMARTPOINT FINS L'ARQUETA DE DERIVACIÓ DEL DESAIGÜE AMB P.P DE MITJANS AUXILIARS I D'ACOBLAMENTS. (P - 12)	48,65	20,00	973,00
13	FD5H8H98	M	CANAL DE FORMIGÓ POLÍMER SENSE PENDENT, D'AMPLÀRIA INTERIOR 300 MM I DE 130 A 160 MM D'ALÇÀRIA, AMB PERFIL LATERAL, AMB REIXA DE FOSA NERVADA CLASSE C250, SEGONS NORMA UNE-EN 1433, FIXADA AMB TANCA A LA CANAL, COL·LOCADA SOBRE BASE DE FORMIGÓ AMB SOLERA DE 150 MM DE GRUIX I PARETS DE 150 MM DE GRUIX (P - 8)	145,22	10,00	1.452,20
14	FJ24U090	M	TUB FLEXIBLE CORRUGAT DE POLIETILÈ, DE 90 MM DE DIÀMETRE EXTERIOR, DE DOBLE CAPA, MUNTAT COM A CANALITZACIÓ SOTERRADA PER A PROTECCIÓ DE XARXA DE DEGOTEIG I ENVOLTAT DE SORRA. (P - 19)	4,45	60,00	267,00
15	FJ22U640	M	TUB DE POLIETILÈ ALIMENTARI DE BAIXA DENSITAT, DE 32 MM DE DIÀMETRE NOMINAL EXTERIOR, DE 10 BAR DE PRESSIÓ NOMINAL, SOLDAT, AMB GRAU DE DIFICULTAT MITJÀ I PER A COL.LOCAR SOTERRAT (P - 17)	5,40	60,00	324,00
16	FJ11U46C	U	PERICÓ REGISTRABLE, PER A SERVEIS, DE 40X40X60 CM. INTERIOR, SOBRE LLIT DE FORMIGÓ H-150 DE 15 CM. DE GRUIX, AMB PARET DE MAÓ, ARREBOSSADA I LLISCADA INTERIORMENT. S'INCLOU MOVIMENT DE TERRES, BASTIMENT I TAPA DE FOSA DUCTIL C250, AMB LA INSCRIPCIÓ PARCS I JARDINS. (P - 16)	170,17	2,00	340,34
17	FQAZU001	U	CERTIFICACIÓ DE LA TOTALITAT DE L'ÀREA DE JOCS, PER VERIFICAR EL COMPLIMENT DELS REQUISITS DE SEGURETAT ESTABLERTS A LA NORMATIVA VIGENT, DELS APARELLS, FIXACIONS, PAVIMENTS, TANQUES, ETC.. (P - 43)	1.485,60	1,00	1.485,60
18	FQAZU001B	U	DESINFECCIÓ i POSADA EN FUNCIONAMENT DE LA TOTALITAT DE JOCS D'AIGUA. (P - 44)	675,27	1,00	675,27
TOTAL	NIVELL 4		01.02.01.01			**31.866,90**

OBRA 01 PRESSUPOST PARC DE LES AIGÜES FASE 5
CAPÍTOL 02 LOT 02: JOCS D'AIGÜA
NIVELL 3 01 JOCS D'AIGUA DE BANY
NIVELL 4 02 INSTAL·LACIÓ D'ELECTRICITAT

NUM.	CODI	UA	DESCRIPCIÓ	PREU	AMIDAMENT	IMPORT
1	FHG3UC2T	M	CANALITZACIÓ EN VORERA AMB 2 TUBS DE POLIETILÈ RETICULAT DOBLE CAPA DE D. 90 MM DE DIÀMETRE EXTERIOR. S'INCLOU RASA 40X60 CM, CABLE DE COURE NU DE 35 MM2, TUB ENVOLTAT DE SORRA AMB UN GRUIX DE 20 CM, CINTA DE SENYALITZACIÓ, REBLIMENT, PICONATGE, CÀRREGA I TRANSPORT DEL SOBRANT DE TERRES. (P - 15)	29,85	100,00	2.985,00
2	FD75UC04	U	CONNEXIONAT D'ALIMENTACIÓ ELÈCTRICA FINS A SMARTPOINT AMB MITJANS MANUALS I/O MECÀNICS. S'INCLOU ELS REPASSOS AMB MORTER M-40A, CÀRREGA MANUAL I/O MECÀNICA SOBRE CAMIÓ I TRANSPORT DE RUNES A L'ABOCADOR. (P - 11)	1.053,69	4,00	4.214,76
3	FJ24U063	M	TUB FLEXIBLE CORRUGAT DE POLIETILÈ, DE 63 MM DE DIÀMETRE EXTERIOR, DE DOBLE CAPA, MUNTAT COM A CANALITZACIÓ SOTERRADA PER A PROTECCIÓ DE XARXA DE REG I ENVOLTAT DE SORRA. (P - 18)	3,76	100,00	376,00
TOTAL	NIVELL 4		01.02.01.02			**7.575,76**

Este documento ha sido firmado por Carlos Fernandez Alonso a las 14:25 del día 15/02/2023y por Rosa Maria Torra Reventós a las 11:45 del día 16/02/2023. Mediante el código de verificación segura 0V721N4N652E10051AAF puede comprobar la validez de la firma electrónica de los documentos firmados en la dirección web que le proporciona la entidad emisora de este documento.

OBRA 01 PRESSUPOST PARC DE LES AIGÜES FASE 5
CAPÍTOL 02 LOT 02: JOCS D'AIGÜA
NIVELL 3 01 JOCS D'AIGUA DE BANY
NIVELL 4 03 JOCS D'AIGUA DE BANY

NUM.	CODI	UA	DESCRIPCIÓ	PREU	AMIDAMENT	IMPORT
1	FQAVU101	U	SUBMINISTRAMENT I INSTAL·LACIÓ DE SMARTPOINT Nº1 DE VORTEX O EQUIVALENT. CENTRE DE COMANDAMENT TOT EN UN ALIMENTAT AMB 24 VAC, COMBINA UN ACTIVADOR DE LLOC, UN CONTROLADOR, UN SISTEMA DE DISTRIBUCIÓ D'AIGUA I UN DESGUÀS PER A UN FUNCIONAMENT SIMPLIFICAT. - DISSENYAT PER INTEGRAR-SE COMPLETAMENT AMB LA FONT EXISTENT D'AIGUA DE LA CIUTAT. - L'ACTIVADOR ENCÉN UNA LLUM QUAN ESTÀ EN FUNCIÓ. - COL·LECTOR DE VÀLVULES PREMUNTADES D'ACER INOXIDABLE 304/304L. ESTRUCTURALMENT FORT, DURADOR I RESISTENT ALS AMBIENTS CORROSIUS. EL TUB DE SORTIDA SERÀ DE PVC. ELS CARGOLS DE MUNTATGE I ASSEMBLATGE SERAN D'ACER INOXIDABLE 304/304L. LES FERRAMENTES EXPOSADES I ACCESSIBLES HAURAN DE SER RESISTENTS A LA MANIPULACIÓ, REQUERINT UNA EINA ESPECIAL PER RETIRAR-LA, PER TAL D'EVITAR EL VANDALISME I EL ROBATORI. - EL MODEL ESTÀNDARD VE AMB FINS A 10 SORTIDES AMB UNA CAPACITAT MÀXIMA DE FLUX DE 273 LPM (72 GPM). - EL REGULADOR DE PRESSIÓ ESTÀ INCLÒS. - COBERTA DE DRENATGE RECOBERTA DE POLS, ANTIDERRAPANT, ANTILLISCANT I SENSE SORTINTS O ATRAPAMENTS DE DITS PETITS I DITS DEL PEU. - CAPACITAT MÀXIMA DE FLUX PER AL DRENATGE DE 1.117 LPM (295 GPM) AMB UNA LÍNIA DE DRENATGE DE 15,24 CM (6´´). - COMPLEIX LES NORMES ASTM F2461 I CSA Z614-98 PER A PARCS PÚBLICS. - INCLOU UN TEMPORITZADOR. - ES REQUEREIXEN CONNEXIONS ELÈCTRIQUES ADDICIONALS. .TOTALMENT ACABAT. (P - 34)	18.209,26	2,00	36.418,52
2	FQAVU102	U	SUBMINISTRAMENT I INSTAL·LACIÓ DE JOC D'AIGUA OMBRELL Nº 3 VOR 7441 DE VORTEX O EQUIVALENT. JOC AMB FORMA DE PARAIGÜES DE 310 CM D'ALÇADA. EL PAL CENTRAL VERTICAL ESTÀ FABRICAT UNA SECCIÓ D'ACER INOXIDABLE 304 I ESTÀ INCLINAT 9º RESPECTE A LA NORMAL DEL TERRA ON S'INSTAL·LA. LA PART SUPERIOR DEL PARAIGUA ESTÀ FABRICADA AMB LA TECNOLOGIA SEEFLOW, POLÍMER RESISTENT ALS RAIGS ULTRAVIOLATS I QUE CREA REFLEXOS COLORITS QUAN ES COMBINEN ELS SEUS COLORS VIUS AMB L'AIGUA I LA LLUM DEL SOL. AQUEST PARAIGUA TÉ UN DIÀMETRE DE 91 CM. EL JOC ABOCA LAIGUA PELS COSTATS DEL PARAIGUA MITJANÇANT 8 ORIFICIS A LA PART SUPERIOR FORMANT UNA CORTINA DAIGUA AL SEU VOLTANT. INCLOU TAMBÉ UN PROTECTOR DE PEUS TOEGUARD, ELASTÒMER SUAU AL TACTE, ANTIVANDÀLIC I RESISTENT ALS RAIGS UV.TOTALMENT ACABAT. (P - 35)	4.549,33	1,00	4.549,33
3	FQAVU103	U	SUBMINISTRAMENT I INSTAL·LACIÓ DE JOC D'AIGUA OMBRELL Nº1 VOR 7445 DE VORTEX O EQUIVALENT. JOC AMB FORMA DE PARAIGÜES DE 310 CM D'ALÇADA. EL PAL CENTRAL VERTICAL ESTÀ FABRICAT UNA SECCIÓ D'ACER INOXIDABLE 304 I S'INSTAL·LA TOTALMENT EN VERTICAL	4.549,33	1,00	4.549,33

EUR

			RESPECTE DEL TERRA. LA PART SUPERIOR DEL PARAIGUA ESTÀ FABRICADA AMB LA TECNOLOGIA SEEFLOW, POLÍMER RESISTENT ALS RAIGS ULTRAVIOLATS I QUE CREA REFLEXOS COLORITS QUAN ES COMBINEN ELS SEUS COLORS VIUS AMB L'AIGUA I LA LLUM DEL SOL. AQUEST PARAIGUA TÉ UN DIÀMETRE DE 91 CM. EL JOC ABOCA LAIGUA PELS COSTATS DEL PARAIGUA MITJANÇANT 8 ORIFICIS A LA PART SUPERIOR FORMANT UNA CORTINA DAIGUA AL SEU VOLTANT. INCLOU TAMBÉ UN PROTECTOR DE PEUS TOEGUARD, ELASTÒMER SUAU AL TACTE, ANTIVANDÀLIC I RESISTENT ALS RAIGS UV.TOTALMENT ACABAT. (P - 36)			
4	FQAVU104	U	SUBMINISTRAMENT I INSTAL·LACIÓ DE JOC D'AIGUA OMBRELLO TWIRL Nº1 VOR 7446 DE VORTEX O EQUIVALENT. JOC AMB FORMA DE PARAIGÜES DE 310 CM D'ALÇADA. EL PAL CENTRAL ESTÀ FABRICAT EN DUES SECCIONS D'ACER INOXIDABLE 304. LES SECCIONS ES TROBEN UNIDES ENTRE SI AMB LA TECNOLOGIA TWIRLTEC, QUE PERMET QUE LA SECCIÓ SUPERIOR DEL JOC TRENQUI 360 º SENSE TOPALLS MECÀNICS MENTRE QUE L'ALTRA FUNCIONA COM A SUPORT ESTRUCTURAL. LA PART SUPERIOR DEL PARAIGUA ESTÀ FABRICADA AMB LA TECNOLOGIA SEEFLOW, POLÍMER RESISTENT ALS RAIGS ULTRAVIOLATS I QUE CREA REFLEXOS COLORITS QUAN ES COMBINEN ELS SEUS COLORS VIUS AMB L'AIGUA I LA LLUM DEL SOL. EL JOC ABOCA LAIGUA PELS COSTATS DEL PARAIGUA, I TENINT EN COMPTE QUE LUSUARI POT GIRAR LLIUREMENT EL JOC, ES POT CREAR UN EFECTE DESPIRAL AMB LAIGUA GRÀCIES AL MOVIMENT INDUÏT PELS NENS. INCLOU TAMBÉ UN PROTECTOR DE PEUS TOEGUARD, ELASTÒMER SUAU AL TACTE, ANTIVANDÀLIC I RESISTENT ALS RAIGS UV..TOTALMENT ACABAT. (P - 37)	6.889,74	1,00	6.889,74
5	FQAVU105	U	SUBMINISTRAMENT I INSTAL·LACIÓ DE JOC D'AIGUA HELICO DE VORTEX VOR 7790 O EQUIVALENT. JOC EN ALÇADA AMB FORMA D'HÈLIXS D'HELICÒPTER AMB UN PAL CENTRAL EN VERTICAL I DOS PALS CORBATS EN HORITZONTAL A LA PART SUPERIOR. ESTÀ FABRICAT PER ACER INOXIDABLE 304 I LA SEVA ALÇADA MÀXIMA ÉS DE 480 CM. ELS FILTRES SITUATS AL LLARG DELS BRAÇOS HORITZONTALS EXPULSEN GRAN QUANTITAT D'AIGUA QUE JUNTAMENT AMB LA TECNOLOGIA TWIRLTEC, QUE PERMET LA ROTACIÓ AUTOMÀTICA I CONTÍNUA DE LA PART SUPERIOR DEL JOC, FORMA UN EFECTE D'ESPIRAL AMB L'AIGUA. A MÉS, COMPTA AMB ELEMENTS DECORATIUS ALS BRAÇOS AMB TECNOLOGIA SEEFLOW, FABRICATS D'UN POLÍMER RESISTENT ALS RAIGS ULTRAVIOLATS I QUE CREA REFLEXOS COLORITS QUAN ES COMBINEN ELS SEUS COLORS VIUS AMB L'AIGUA I LA LLUM DEL SOL. INCLOU TAMBÉ UN PROTECTOR DE PEUS TOEGUARD, ELASTÒMER SUAU AL TACTE, ANTIVANDÀLIC I RESISTENT ALS RAIGS UV..TOTALMENT ACABAT. (P - 38)	11.254,98	1,00	11.254,98
6	FQAVU106	U	SUBMINISTRAMENT I INSTAL·LACIÓ DE JOC D'AIGUA SPRAYLINK ARCH VOR 3002 DE VORTEX O EQUIVALENT. JOC DE TERRA QUE SORGEIX DES DE LA SUPERFÍCIE CREANT UN RAIG D'AIGUA AMB FORMA D'ARC. ELS USUARIS PODEN ATURAR-SE SOTA L'ARC I GAUDIR DEL REMULL COMPLET. FABRICAT AMB CARCASSA DE POLÍMER, ACCESSORIS I CANONADES EN PVC. EL CAPÇAL COMPTA AMB UN ANELL D'ACER INOXIDABLE PASSIVAT 304-304L, UNA TAPA DE POLÍMER UHMWPE I UNA JUNTA TÒRICA DE GOMA ACOBLADA AMB ANELL RESISTENT A LA MANIPULACIÓ. LA TAPA ÉS LLIURE D'ATRAPAMENTS. EL JOC FUNCIONA AMB UN CABAL DENTRE 7.5-11 LPM A UNA	390,50	6,00	2.343,00

EUR

Este documento ha sido firmado por Carlos Fernandez Alonso a las 14:25 del día 15/02/2023y por Rosa María Torra Reventós a las 11:45 del día 16/02/2023. Mediante el código de verificación segura 0V721N4N652E10051AAF puede comprobar la validez de la firma electrónica de los documentos firmados en la dirección web que le proporciona la entidad emisora de este documento.

			PRESSIÓ DENTRE 0.1-0.3 BAR. EL JOC QUEDA COMPLETAMENT EMBEGUT A TERRA..TOTALMENT ACABAT. (P - 39)			
7	FQAVU107	U	SUBMINISTRAMENT I INSTAL·LACIÓ DE JOC D'AIGUA SPRAYLINK JET Nº1 DE VORTEX VOR 3000 O EQUIVALENT. JOC DE TERRA QUE CREA UN EFECTE DE JET QUE SORGEIX DES DE LA SUPERFÍCIE CREANT UN RAIG D'AIGUA EN VERTICAL. FABRICAT AMB CARCASSA DE POLÍMER, ACCESSORIS I CANONADES EN PVC. EL CAPÇAL COMPTA AMB UN ANELL D'ACER INOXIDABLE PASSIVAT 304-304L, UNA TAPA DE POLÍMER UHMWPE I UNA JUNTA TÒRICA DE GOMA ACOBLADA AMB ANELL RESISTENT A LA MANIPULACIÓ. LA TAPA ÉS LLIURE D'ATRAPAMENTS. EL JOC FUNCIONA AMB UN CABAL DENTRE 7.5-11 LPM A UNA PRESSIÓ DENTRE 0.1-0.3 BAR. EL JOC QUEDA COMPLETAMENT EMBEGUT A TERRA..TOTALMENT ACABAT. (P - 40)	390,50	6,00	2.343,00
8	FQAVU108	U	SUBMINISTRAMENT I INSTAL·LACIÓ DE JOC D'AIGUA WATER JOURNEY RACE DE VORTEX VOR 7121 O EQUIVALENT. ESTÀ FORMAT PER 6 TRIANGLES RACE, 6 DISCOS DE SUPORT ANGULATS 2'5º, 2 COMPORTES, 2 COMPORTES AMB FILTRE, 2 PETITS PONTS LLEVADISSOS I 4 ACTIVADORS QUE, SI SÓN POLSATS PER L'USUARI, INCREMENTEN EL CABAL DEL RIU AL PUNT QUE ES TROBEN. ELS TRIANGLES ESTAN CONSTRUÏTS AMB UN FORMIGÓ REFORÇAT AMB FIBRA DE VIDRE ACOLORIT DE MARRÓ I ESTAN TOTALMENT SEGELLATS ENTRE ELLS. AL MATEIX FORMIGÓ S'IMPRIMEIXEN DOS CANALS O RIEROLS AMB UN DISSENY MOLT SIMILAR PELS QUALS L'AIGUA CIRCULARÀ PER GRAVETAT. LES COMPORTES, PONTS I ACTIVADORS ES DISPOSEN AL LLARG DELS RIEROLS. EL JOC ES TROBA TOTALMENT EMBEGUT A TERRA DE MANERA QUE NOMÉS ENTRA EN CONTACTE AMB L'EXTERIOR LA SUPERFÍCIE AMB ELS RIEROLS I ELS ELEMENTS DE JOC, QUE ES TROBEN A LA MATEIXA COTA QUE EL TERRA. LA MIDA APROXIMADA DEL JOC ÉS DE 7,99 M DE LLARGADA I 1,94 MD'AMPLADA. EL NEN ACTIVARÀ MANUALMENT EL BOMBAMENT D'AIGUA, I AQUESTA ES RECOLLIRÀ AL DRENATGE QUE ES TROBA A L'ALTRA PART DEL JOC. EL CABAL MITJÀ DEL JOC ÉS DE 15 L/MIN. LA BOMBA, QUE ES TROBA AL MATEIX JOC, ENVIA UNA PETITA QUANTITAT D'AIGUA AMB CADA MOVIMENT PROVOCADA PER L'USUARI. AMB EL BOMBAMENT CONTINU, EL CABAL D'AIGUA S'INCREMENTA FINS AL PUNT MÀXIM..TOTALMENT ACABAT. (P - 41)	35.119,23	0,00	0,00
9	FQAVU109	U	SUBMINISTRAMENT I INSTAL·LACIÓ DE JOC D'AIGUA WATER JOURNEY TIDE POOL DE VORTEX VOR 7122 O EQUIVALENT. ESTÀ FORMAT PER 4 TRIANGLES TIDE POOL I 4 DISCOS DE SUPORT ANGULATS 2'5º. ELS TRIANGLES ESTAN CONSTRUÏTS AMB UN FORMIGÓ REFORÇAT AMB FIBRA DE VIDRE ACOLORIT DE BEIX I ESTAN TOTALMENT SEGELLATS ENTRE ELLS. AL MATEIX FORMIGÓ S'IMPRIMEIX UN PAISATGE DE ROQUES DE DIFERENTS ALÇADES I MIDES TOTALMENT INTEGRADES A LA SUPERFÍCIE DEL FORMIGÓ. ENTRE LES CAVITATS DE LES PEDRES L'AIGUA CIRCULA PER L'ACCIÓ DE LA GRAVETAT. AQUESTA EMANA PER LA BOMBA MANUAL QUE S'ACTIVA PELS USUARIS EN UN EXTREM DEL JOC I PASSA PER TOTA LA SUPERFÍCIE FINS A ARRIBAR AL DRENATGE, QUE ES TROBA A L'EXTREM OPOSAT. EL JOC ES TROBA TOTALMENT EMBEGUT A TERRA DE MANERA QUE NOMÉS ENTRA EN CONTACTE AMB L'EXTERIOR LA SUPERFÍCIE AMB LES ROQUES, QUE TÉ UNA COTA IGUAL A LA DEL TERRA. LA GRANDÀRIA APROXIMADA DE DEL JOC ÉS DE	28.347,85	0,00	0,00

EUR

			6,4 M DE LLARG I 3,7 M D'AMPLADA. EL CABAL MITJÀ DEL JOC ÉS DE 30 L/MIN. LA BOMBA, QUE ES TROBA AL MATEIX JOC, ENVIA UNA PETITA QUANTITAT D'AIGUA AMB CADA MOVIMENT PROVOCADA PER L'USUARI. AMB EL BOMBAMENT CONTINU, EL CABAL D'AIGUA S'INCREMENTA FINS AL PUNT MÀXIM.TOTALMENT ACABAT. (P - 42)			
TOTAL	NIVELL 4		01.02.01.03			**68.347,90**

OBRA 01 PRESSUPOST PARC DE LES AIGÜES FASE 5
CAPÍTOL 02 LOT 02: JOCS D'AIGÜA
NIVELL 3 02 JOCS D'AIGUA DE MANIPULACIÓ

NUM.	CODI	UA	DESCRIPCIÓ	PREU	AMIDAMENT	IMPORT
1	FJ24U090	M	TUB FLEXIBLE CORRUGAT DE POLIETILÈ, DE 90 MM DE DIÀMETRE EXTERIOR, DE DOBLE CAPA, MUNTAT COM A CANALITZACIÓ SOTERRADA PER A PROTECCIÓ DE XARXA DE DEGOTEIG I ENVOLTAT DE SORRA. (P - 19)	4,45	60,00	267,00
2	FJ22U640	M	TUB DE POLIETILÈ ALIMENTARI DE BAIXA DENSITAT, DE 32 MM DE DIÀMETRE NOMINAL EXTERIOR, DE 10 BAR DE PRESSIÓ NOMINAL, SOLDAT, AMB GRAU DE DIFICULTAT MITJÀ I PER A COL.LOCAR SOTERRAT (P - 17)	5,40	60,00	324,00
3	FJ11U46C	U	PERICÓ REGISTRABLE, PER A SERVEIS, DE 40X40X60 CM. INTERIOR, SOBRE LLIT DE FORMIGÓ H-150 DE 15 CM. DE GRUIX, AMB PARET DE MAÓ, ARREBOSSADA I LLISCADA INTERIORMENT. S'INCLOU MOVIMENT DE TERRES, BASTIMENT I TAPA DE FOSA DUCTIL C250, AMB LA INSCRIPCIÓ PARCS I JARDINS. (P - 16)	170,17	2,00	340,34
4	FQABU026	U	JOC INFANTIL D'AIGUA MODEL BOMBA DE SUCCIÓN BASCULANTE REF. 5.18600 DE ACERO INOXIDABLE PARA ACOPLAR TUBERIA, DE RICHTER O EQUIVALENT. S'INCLOU TRANSPORT, MUNTATGE, OBRA CIVIL, TOTALMENT INSTAL.LAT. (P - 20)	14.714,21	1,00	14.714,21
5	FQABU034	U	JOC INFANTIL D'AIGUA MODEL SORTIDORES PARA CIMENTACIONS IN SITU, REF. 5.18810, DE RICHTER O EQUIVALENT. S'INCLOU TRANSPORT, MUNTATGE, OBRA CIVIL, TOTALMENT INSTAL.LAT. (P - 21)	4.054,51	1,00	4.054,51
6	FQABU036	U	JOC INFANTIL D'AIGUA MODEL SORTIDORES PER A BASES DE FORMIGÓ PREFABRICADES REF. 5.18830, DE RICHTER O EQUIVALENT. AMB BRIDA PETITA I RAIG D'AIGUA DÈBIL. S'INCLOU TRANSPORT, MUNTATGE, OBRA CIVIL, TOTALMENT INSTAL.LAT. (P - 22)	3.775,77	1,00	3.775,77
7	FQABU037	U	JOC INFANTIL D'AIGUA MODEL SORTIDORES PER A BASES DE FORMIGÓ PREFABRICADES REF. 5.18835, DE RICHTER O EQUIVALENT. S'INCLOU TRANSPORT, MUNTATGE, OBRA CIVIL, TOTALMENT INSTAL.LAT. (P - 23)	1.980,90	1,00	1.980,90
8	FQABU038	U	JOC INFANTIL D'AIGUA MODEL CABEZAL DE PULVERIZACIÓN SIMPLE RAIG D'AIGUA ALÇADA MITJANA REF. 5.18870 D'ACER INOXIDABLE DE RICHTER O EQUIVALENT. S'INCLOU TRANSPORT, MUNTATGE, OBRA CIVIL, TOTALMENT INSTAL.LAT. (P - 24)	1.524,93	1,00	1.524,93
9	FQABU039	U	JOC INFANTIL D'AIGUA MODEL CABEZAL DE PULVERIZACIÓN SIMPLE RAIG D'AIGUA ALÇADA ALTA REF. 5.18871 D'ACER INOXIDABLE DE RICHTER O EQUIVALENT. S'INCLOU TRANSPORT, MUNTATGE, OBRA CIVIL, TOTALMENT INSTAL.LAT. (P - 25)	1.516,87	1,00	1.516,87
10	FQABU040	U	JOC INFANTIL D'AIGUA MODEL CABEZAL DE PULVERIZACIÓN SIMPLE RAIG D'AIGUA ALÇADA BAIXA REF. 5.18872 D'ACER INOXIDABLE DE RICHTER O	1.531,37	1,00	1.531,37

EUR

Este documento ha sido firmado por Carlos Fernandez Alonso a las 14:25 del día 15/02/2023y por Rosa Maria Torra Reventós a las 11:45 del día 16/02/2023.
en la dirección web que le proporciona la entidad emisora de este documento.
Mediante el código de verificación segura 0V721N4N652E10051AAF puede comprobar la validez de la firma electrónica de los documentos firmados

PRESSUPOST

Data: 09/02/23

			EQUIVALENT. S'INCLOU TRANSPORT, MUNTATGE, OBRA CIVIL, TOTALMENT INSTAL.LAT. (P - 26)			
11	FQABUR33	U	JOC INFANTIL D'AIGUA MODEL COMPUERTA BATIENTE CIRCULAR, REF. 5.28033, DE RICHTER O EQUIVALENT. S'INCLOU TRANSPORT, MUNTATGE, OBRA CIVIL, TOTALMENT INSTAL.LAT. (P - 31)	2.762,79	1,00	2.762,79
12	FQABUR32	U	JOC INFANTIL D'AIGUA MODEL COMPUERTA DE BLOQUEO DE MEDIA LUNA, REF. 5.28032, DE RICHTER O EQUIVALENT. S'INCLOU TRANSPORT, MUNTATGE, OBRA CIVIL, TOTALMENT INSTAL.LAT. (P - 30)	3.244,54	1,00	3.244,54
13	FQABUR10	U	JOC INFANTIL D'AIGUA MODEL RUEDA DE PALETAS PEQUEÑA, REF. 5.15910, DE RICHTER O EQUIVALENT. S'INCLOU TRANSPORT, MUNTATGE, OBRA CIVIL, TOTALMENT INSTAL.LAT. (P - 28)	3.732,74	1,00	3.732,74
14	FQABUR50	U	JOC INFANTIL D'AIGUA MODEL VALVULA DE BOLA, REF. 5.20950, DE RICHTER O EQUIVALENT. S'INCLOU TRANSPORT, MUNTATGE, OBRA CIVIL, TOTALMENT INSTAL.LAT. (P - 32)	2.542,06	1,00	2.542,06
15	FQABU041	U	JOC INFANTIL D'AIGUA MODEL BOMBA SPLASH D'ACER INOXIDABLE AMB SORTIDOR MÒBIL I TAPA COLOREJADA REF. 5.18060 DE RICHTER O EQUIVALENT. S'INCLOU TRANSPORT, MUNTATGE, OBRA CIVIL, TOTALMENT INSTAL.LAT. (P - 27)	10.158,33	1,00	10.158,33
16	FQABUR11	U	JOC INFANTIL D'AIGUA MODEL RUEDA DE PALETAS GRANDE, REF. 5.15920, DE RICHTER O EQUIVALENT. S'INCLOU TRANSPORT, MUNTATGE, OBRA CIVIL, TOTALMENT INSTAL.LAT. (P - 29)	5.941,35	1,00	5.941,35
17	FQABUR52	U	JOC INFANTIL D'AIGUA MODEL DEPOSIT D'AIGUA, REF. 5.18052, DE RICHTER O EQUIVALENT. S'INCLOU TRANSPORT, MUNTATGE, OBRA CIVIL, TOTALMENT INSTAL.LAT. (P - 33)	3.316,79	1,00	3.316,79
TOTAL	NIVELL 3		01.02.02			**61.728,50**

OBRA 01 PRESSUPOST PARC DE LES AIGÜES FASE 5
CAPÍTOL 02 LOT 02: JOCS D'AIGÜA
NIVELL 3 S2 SEGURETAT I SALUT FASE 5

NUM.	CODI	UA	DESCRIPCIÓ	PREU	AMIDAMENT	IMPORT
1	SEGURETATS2	U	IMPORT DE L'ESTUDI DE SEGURETAT i SALUT - L2 (P - 45)	5.100,00	1,00	5.100,00
TOTAL	NIVELL 3		01.02.S2			**5.100,00**

Este documento ha sido firmado por Carlos Fernandez Alonso a las 14:25 del día 15/02/2023y por Rosa Maria Torra Reventós a las 11:45 del día 16/02/2023. Mediante el código de verificación segura 0V721N4N652E10051AAF puede comprobar la validez de la firma electrónica de los documentos firmados en la dirección web que le proporciona la entidad emisora de este documento.

4.5 RESUM DEL PRESSUPOST LOT 2: JOCS D'AIGUA

Este documento ha sido firmado por Carlos Fernandez Alonso a las 14:25 del día 15/02/2023y por Rosa Maria Torra Reventós a las 11:45 del dia 16/02/2023. Mediante el código de verificación segura 0V721N4N652E10051AAF puede comprobar la validez de la firma electrónica de los documentos firmados en la dirección web que le proporciona la entidad emisora de este documento.

RESUM DE PRESSUPOST

Data: 09/02/23 Pàg.: 1

NIVELL 4: NIVELL 4			Import
NIVELL 4	01.02.01.01	INSTAL·LACIÓ DE FONTANERIA	31.866,90
NIVELL 4	01.02.01.02	INSTAL·LACIÓ D'ELECTRICITAT	7.575,76
NIVELL 4	01.02.01.03	JOCS D'AIGUA DE BANY	68.347,90
NIVELL 3	**01.02.01**	**JOCS D'AIGUA DE BANY**	**107.790,56**
			107.790,56

NIVELL 3: NIVELL 3			Import
NIVELL 3	01.02.01	JOCS D'AIGUA DE BANY	107.790,56
NIVELL 3	01.02.02	JOCS D'AIGUA DE MANIPULACIÓ	61.728,50
NIVELL 3	01.02.S2	SEGURETAT I SALUT FASE 5	5.100,00
Capítol	**01.02**	**LOT 02: JOCS D'AIGÜA**	**174.619,06**
			174.619,06

NIVELL 2: CAPÍTOL			Import
Capítol	01.02	LOT 02: JOCS D'AIGÜA	174.619,06
Obra	**01**	**Pressupost PARC DE LES AIGÜES FASE 5**	**174.619,06**
			174.619,06

NIVELL 1: OBRA			Import
Obra	01	Pressupost PARC DE LES AIGÜES FASE 5	174.619,06
			174.619,06

Este documento ha sido firmado por Carlos Fernandez Alonso a las 14:25 del día 15/02/2023y por Rosa Maria Torra Reventós a las 11:45 del dia 16/02/2023. Mediante el código de verificación segura 0V721N4N652E10051AAF puede comprobar la validez de la firma electrónica de los documentos firmados en la dirección web que le proporciona la entidad emisora de este documento.

PRESSUPOST D'EXECUCIÓ PER CONTRACTE

PRESSUPOST D'EXECUCIÓ MATERIAL		174.619,06
13 % DESPESES GENERALS SOBRE 174.619,06		22.700,48
6 % BEBEFICI INDUSTRIAL SOBRE 174.619,06		10.477,14
Subtotal		207.796,68
21 % IVA SOBRE 207.796,68		43.637,30
TOTAL PRESSUPOST PER CONTRACTE	€	251.433,98

Aquest pressupost d'execució per contracte puja a la quantitat de:

(DOS-CENTS CINQUANTA-UN MIL QUATRE-CENTS TRENTA-TRES EUROS AMB NORANTA-VUIT CÈNTIMS)

Este documento ha sido firmado por Carlos Fernandez Alonso a las 14:25 del día 15/02/2023y por Rosa Maria Torra Reventós a las 11:45 del día 16/02/2023. Mediante el código de verificación segura 0V721N4N652E10051AAF puede comprobar la validez de la firma electrónica de los documentos firmados en la dirección web que le proporciona la entidad emisora de este documento.

PRESSUPORT D'EXECUCIÓ PER CONTRACTE

PRESSUPOST D'EXECUCIÓ PER CONTRACTE LOT 1 OBRA CIVIL	751.584,66 €
PRESSUPOST D'EXECUCIÓ PER CONTRACTE LOT 2 JOCS D'AIGUA	251.433,98 €

TOTAL PRESSUPOST D'EXECUCIÓ PER CONTRACTE 3 LOTS **1.003.018,64 €**

Aquest pressupost d'execució per contracte puja a la quantitat de:

(UN MILIÓ TRES MIL DIVUIT EUROS AMB SEIXANTA-QUATRE CÈNTIMS)

Este documento ha sido firmado por Carlos Fernandez Alonso a las 14:26 del día 15/02/2023y por Carlos Fernandez Alonso a las 14:26 del día 15/02/2023. Mediante el código de verificación segura 0Q15422P6J3U2D2M14ES puede comprobar la validez de la firma electrónica de los documentos firmados en la dirección web que le proporciona la entidad emisora de este documento.

ÀREA DE COHESIÓ TERRITORIAL, SEGURETAT URBANA I CIVISME
SERVEI D'OBRES PÚBLIQUES, PARCS I JARDINS I MANTENIMENTS



PROJECTE PARC DE LES AIGÜES FASE05
OBRA CIVIL I JOCS D'AIGUA
ESTUDI DE SEGURETAT I SALUT

Document 5 de 5

Carlos Fernandez Alonso - DNI 52438654B (SIG)

Firmado digitalmente por Carlos Fernandez Alonso - DNI 52438654B (SIG)
Nombre de reconocimiento (DN): cn=Carlos Fernandez Alonso - DNI 52438654B (SIG), sn=Fernandez Alonso - DNI 52438654B, givenName=Carlos, c=ES, o=Ajuntament de Sabadell, ou=Empleat públic de nivell alt de signatura, serialNumber=IDCES-52438654B
Fecha: 2023.02.15 14:26:16 +01'00'

Este documento ha sido firmado por Carlos Fernandez Alonso a las 14:26 del día 15/02/2023y por Carlos Fernandez Alonso a las 14:26 del día 15/02/2023. Mediante el código de verificación segura 0Q15422P6J3U2D2M14ES puede comprobar la validez de la firma electrónica de los documentos firmados en la dirección web que le proporciona la entidad emisora de este documento.

ÀREA DE COHESIÓ TERRITORIAL, SEGURETAT URBANA I CIVISME
SERVEI D'OBRES PÚBLIQUES, PARCS I JARDINS I MANTENIMENTS



PROJECTE PARC DE LES AIGÜES FASE05
OBRA CIVIL I JOCS D'AIGUA
ESTUDI DE SEGURETAT I SALUT

MEMÒRIA I ANNEXOS

Este documento ha sido firmado por Carlos Fernandez Alonso a las 14:26 del día 15/02/2023y por Carlos Fernandez Alonso a las 14:26 del día 15/02/2023. Mediante el código de verificación segura 0Q15422P6J3U2D2M14ES puede comprobar la validez de la firma electrónica de los documentos firmados en la dirección web que le proporciona la entidad emisora de este documento.

ÍNDEX

1. OBJECTE DE L'ESTUDI DE SEGURETAT I SALUT 3
1.1. Objecte 3
2. DADES DEL PROJECTE 3
2.1. DADES PRÈVIES 3
2.2. ressupost d'execució material 3
2.3. Termini d'execució 3
2.4. Mà d'obra prevista 3
2.5. Oficis que intervenen en el desenvolupament de l'obra 3
2.6. CARACTERÍSTIQUES CONSTRUCTIVES 3
2.7. pla de circulació a l'obra (Personal, maquinària, materials) 4
2.8. control del personal a l'obra 4
2.9. mesures preventives en l'organització del treball 4
2.10. Tipologia dels materials a utilitzar a l'obra 4
2.11. Maquinària prevista per a executar l'obra 5
3. INSTAL·LACIONS PROVISIONALS 5
3.1. Instal·lació elèctrica provisional d'obra 5
Connexió de servei 6
Quadre General 6
Conductors 6
Quadres secundaris 6
Connexions de corrent 6
Maquinària elèctrica 6
Enllumenat provisional 6
Enllumenat portàtil 7
3.2. Instal·lació d'aigua provisional d'obra 7
3.3. Instal·lació de sanejament 7
3.4. Altres instal·lacions. Prevenció i protecció contra incendis 7
Emplaçament i distribució dels extintors a l'obra 7
4. SERVEIS DE SALUBRITAT I CONFORT DEL PERSONAL 8
4.1. Serveis higiènics 8
Lavabos 8
Cabines d'evacuació 8
Local de dutxes 8
4.2. Vestuaris 8
4.3. Menjador 8
4.4. Local de descans 8
4.5. Local d'assistència a accidentats 8
5. ÀREES AUXILIARS 9
5.1. Centrals i plantes 9
5.2. Tallers 9
5.3. Zones d'apilament. Magatzems 9
6. TRACTAMENT DE RESIDUS 9
7. TRACTAMENT DE MATERIALS I/O SUBSTÀNCIES PERILLOSES 10
7.1. Manipulació 10
7.2. Delimitació / condicionament de zones d'apilament 10
Explosius 10
Comburents, extremadament inflamables i fàcilment inflamables 10
Tòxics, molt tòxics, nocius, carcinògens, mutagènics, tòxics per a la reproducció 10
Corrosius, Irritants, sensibilitzants 10
8. UNITATS CONSTRUCTIVES 10
9. DETERMINACIÓ DEL PROCÉS CONSTRUCTIU 11
9.1. Procediments d'execució 11
9.2. Ordre d'execució dels treballs 11
9.3. Determinació del temps efectiu de duració. Pla d'execució 11
10. SISTEMES I/O ELEMENTS DE SEGURETAT I SALUT INHERENTS O INCORPORATS AL MATEIX PROCÉS CONSTRUCTIU 11
11. MEDIAMBIENT LABORAL 11
11.1. Agents atmosfèrics 11
11.2. Il·luminació 11
11.3. Soroll 12
11.4. Pols 12
11.5. Ordre i neteja 13
11.6. Radiacions no ionitzants 14
11.7. Radiacions ionitzants 16
12. MANIPULACIÓ DE MATERIALS 17
13. MITJANS AUXILIARS D'UTILITAT PREVENTIVA (MAUP) 18
14. SISTEMES DE PROTECCIÓ COL·LECTIVA (SPC) 19
15. CONDICIONS DELS EQUIPS DE PROTECCIÓ INDIVIDUAL (EPI) 19
16. RECURSOS PREVENTIUS 19
17. SENYALITZACIÓ I ABALISAMENT 20
18. CONDICIONS D'ACCÉS I AFECTACIONS DE LA VIA PÚBLICA 20
18.1. Normes de Policia 21
Control d'accessos 21
Coordinació d'interferències i seguretat a peu d'obra 21

Este documento ha sido firmado por Carlos Fernandez Alonso a las 14:26 del día 15/02/2023y por Carlos Fernandez Alonso a las 14:26 del día 15/02/2023. Mediante el código de verificación segura 0Q15422P6J3U2D2M14ES puede comprobar la validez de la firma electrónica de los documentos firmados en la dirección web que le proporciona la entidad emisora de este documento.

18.2. Àmbit d'ocupació de la via pública 21
- *Ocupació del tancament de l'obra* 21
- *Situació de casetes i contenidors.* 21
- *Situació de grues-torre i muntacàrregues* 21
- *Canvis de la Zona Ocupada* 21

18.3. Tancaments de l'obra que afecten l'àmbit públic 21
- *Tanques* 22
- *Accés a l'obra* 22

18.4. Operacions que afecten l'àmbit públic 22
- *Entrades i sortides de vehicles i maquinària.* 22
- *Càrrega i descàrrega* 22
- *Descàrrega, apilament i evacuació de terres i runa* 22

18.5. Neteja i incidència sobre l'ambient que afecten l'àmbit públic 23
- *Neteja* 23
- *Pols* 23

18.6. Residus que afecten a l'àmbit públic 23
18.7. Circulació de vehicles i vianants que afecten l'àmbit públic 23
- *Senyalització i protecció* 23
- *Dimensions mínimes d'itineraris i passos per a vianants* 23
- *Elements de protecció* 24
- *Enllumenat i abalisament lluminós* 24
- *Abalisament i defensa* 24
- *Paviments provisionals* 24
- *Accessibilitat de persones amb mobilitat reduïda* 24
- *Manteniment* 24
- *Retirada de senyalització i abalisament* 25

18.8. Protecció i trasllat d'elements emplaçats a la via pública 25
- *Arbres i jardins* 25
- *Parades d'autobús, quioscos, bústies* 25

19. RISCOS DE DANYS A TERCERS I MESURES DE PROTECCIÓ 25
19.1. Riscos de danys a tercers 25
19.2. Mesures de protecció a tercers 25
20. PREVENCIÓ DE RISCOS CATASTRÒFICS 25
21. PREVISIONS DE SEGURETAT PELS TREBALLS POSTERIORS 25

Mediante el código de verificación segura 0Q15422P6J3U2D2M14ES puede comprobar la validez de la firma electrónica de los documentos firmados

MEMÒRIA

1. OBJECTE DE L'ESTUDI DE SEGURETAT I SALUT

1.1. OBJECTE

El present E.S.S. té com a objectiu establir les bases tècniques, per fixar els paràmetres de la prevenció de riscos professionals durant la realització dels treballs d'execució de les obres del Projecte objecte d'aquest estudi, així com complir amb les obligacions que es desprenen de la Llei 31 / 1995 i del RD 1627 / 1997, amb la finalitat de facilitar el control i el seguiment dels compromisos adquirits al respecte per part del/s Contractista/es.

En el present Estudi de Seguretat i Salut s'ha dut a terme un estudi aprofundit dels riscos inherents a l'execució de l'obra i de les mesures preventives i cautelars conseqüents per garantir la seguretat de les persones en l'execució de les obres en compliment del que determina la Llei 3/2007 del 4 de juliol de l'obra pública en el seu article 18.3.h).

D'aquesta manera, s'integra en el Projecte Executiu/Constructiu, les premisses bàsiques per a les quals el/s Contractista/es constructor/s pugui/n preveure i planificar, els recursos tècnics i humans necessaris per a l'acompliment de les obligacions preventives en aquest centre de treball, de conformitat al seu Pla d'Acció Preventiva propi d'empresa, la seva organització funcional i els mitjans a utilitzar, havent de quedar tot allò recollit al Pla de Seguretat i Salut, que haurà/n de presentar-se al Coordinador de Seguretat i Salut en fase d'Execució, amb antelació a l'inici de les obres, per a la seva aprovació i l'inici dels tràmits de Declaració d'Obertura davant l'Autoritat Laboral.

En cas de què sigui necessari implementar mesures de seguretat no previstes en el present Estudi, a petició expressa del coordinador de seguretat i salut en fase d'execució de l'obra, el contractista elaborarà el corresponent annex al Pla de Seguretat i Salut de l'obra que desenvoluparà i determinarà les mesures de seguretat a dur a terme amb la memòria, plec de condicions, amidaments, preus i pressupost que li siguin d'aplicació si n'és el cas.

2. DADES DEL PROJECTE

2.1. DADES PRÈVIES

Descripció Obra:	PROJECTE PARC DE LES AIGÜES FASE 5 JOCS D'AIGUA I REFUGI CLIMÀTIC
Promotor:	AJUNTAMENT DE SABADELL
Domicili social:	PLAÇA DE SANT ROC, S/N
Localitat:	SABADELL
Província;	BARCELONA
Autor ESS:	CARLOS FERNÁNDEZ ALONSO
Autor projecte:	ROSA Mª TORRA REVENTOS
Superfície àmbit:	61.171 m², mesurats sobre plànol.

Respecte el total del recinte d'actuació (que mesurat sobre plànol fa 72.368m2), s'ha descomptat ja la part de l'edifici de serveis de ATLL i el pati de serveis on no s'actua, que fa una superfície de 4.056m2, i l'espai de 7.141 m2 situat sobre la coberta del dipòsit on tampoc no s'actua..

2.2. PRESSUPOST D'EXECUCIÓ MATERIAL

Pressupost d'execució per contracta de l'obra: **1.003.018,65 €**

Pressupost d'execució material de Seguretat i Salut:

Pressupost d'execució per contracte ESS Lot 1 obra civil	21.598,50 €
Pressupost d'execució per contracte EE Lot 2 jocs d'aigua	7.343,49 €
Total:	**28.941,99 €**

2.3. TERMINI D'EXECUCIÓ

El termini estimat de duració dels treballs d'execució de l'obra és de **SIS + TRES (6+3) MESOS.**

2.4. MÀ D'OBRA PREVISTA

Estimació del nombre de jornades del total de treballadors: **3.150 h**

2.5. OFICIS QUE INTERVENEN EN EL DESENVOLUPAMENT DE L'OBRA

Cap de colla
Oficial 1a
Oficial 1a electricista
Oficial 1a lampista
Oficial 1a muntador
Oficial 1a d'obra pública
Oficial 1a jardiner
Oficial 1a encofrador
Ajudant electricista
Ajudant lampista
Ajudant muntador
Ajudant jardiner
Ajudant encofrador
Manobre
Manobre especialista

2.6. MAQUINÀRIA PREVISTA PER A EXECUTAR A L'OBRA

Compressor amb dos martells pneumàtics
Retroexcavadora amb martell trencador
Dipòsit d'aire comprimit de 180 m3/h
Retroexcavadora de 95 hp, amb martell de 800 kg a 1500 kg
Equip de màquina de serra de disc de diamant per a tallar
Fresadora de paviment
Pala carregadora mitjana sobre pneumàtics, de 117 kW
Pala carregadora mitjana sobre erugues, de 119 kW
Retroexcavadora petita

Este documento ha sido firmado por Carlos Fernandez Alonso a las 14:26 del día 15/02/2023y por Carlos Fernandez Alonso a las 14:26 del día 15/02/2023. en la dirección web que le proporciona la entidad emisora de este documento.

Este documento ha sido firmado por Carlos Fernandez Alonso a las 14:26 del día 15/02/2023y por Carlos Fernandez Alonso a las 14:26 del día 15/02/2023. Medi
en la dirección web que le proporciona la entidad emisora de este documento.
Puede comprobar el código de verificación segura 0Q15422P6J3U2D2M14ES puede comprobar la validez de la firma electrónica de los documentos firmados

Pala carregadora mitjana sobre erugues, de 119 kW
Retroexcavadora petita
Retroexcavadora mitjana
Motoanivelladora petita
Corró vibratori autopropulsat, de 8 a 10 t
Corró vibratori autopropulsat, de 12 a 14 t
Camió per a transport de 7 t
Camió cisterna de 8 m3
Camió grua
Camió grua de 3 t
Camió grua de 5 t
Camió cistella de 10 m d'alçària com a màxim
Camió cistella de 10 a 19 m d'alçària
Camió cisterna per a reg asfàltic
Formigonera de 165 l
Estenedora per a paviments de mescla bituminosa
Corró vibratori per a formigons i betums autopropulsat pneumàtic
Escombradora autopropulsada
Màquina per a pintar bandes de vial autopropulsada
Màquina per a pintar bandes de vial d'accionament manual
Regle vibratori
Equip i elements auxiliars per a tall oxiacetilènic
Motoserra
Radial
Grup electrogen
Martell elèctric
Miniexcavadora
Camió cuba formigonera

Segons aquests condicionants, s'ha de preveure el moviment de les tanques de protecció i senyalització segons el pla de treball que es decideixi executar.
Per aquest motiu el Pla de Seguretat ha de incloure un Planning específic per la realització dels treballs, especialment per aquells que afectin a la mobilitat,

2.7. PLA DE CIRCULACIÓ A L'OBRA (PERSONAL, MAQUINÀRIA, MATERIALS)

Itineraris d'accés del personal quedarà convenientment senyalitzat.
Es preveu un accés rodat a l'obra. Serà convenientment senyalitzat amb plaques de entrada i sortida de camions, el seu recorregut amb cinta de balizament i alertar al personal de la presencia de vehicles.(Veure plànol annexe)
Zones de dipòsit de materials, estaran netes i ordenades .
Procediment de subministrament de materials de l'obra serà mitjançant camions grua d'auto carga.
L'evacuació de runes es farà amb contenidor o amb camió i es senyalitzaran els recorreguts tan de la maquinària com el dels operaris.
Quedarà convenientment senyalitzat el pas de vianants aliens als voltants de l'obra i dels riscos que això comporta.

2.8. CONTROL DEL PERSONAL A L'OBRA

Per tal de poder controlar el personal de l'obra es faran servir diferents protocols en els quals es detallin les habilitats dels operaris, la seva formació i habilitació per a l'ús dels diferents mitjans auxiliars i maquinaries, les entrades a l'obra del personal (control diari), i l'entrega dels E.P.I necessaris.

2.9. MESURES PREVENTIVES EN L'ORGANITZACIÓ DEL TREBALL

- El manteniment de l'obra en bon estat d'ordre i neteja.
- Reconeixement del solar abans de començar les tasques.
- Localització d'instal·lacions existents i comprovació de les mateixes. Anular les possibles interferències.
- Planificar la zona d'aplecs de material i en general ordre i neteja a l'indret. L'espai disponible es senyala al plànols adjunts.
- Disposició i ordenament del tràfic de vehicles, respectant la circulació existent.
-L'accés a qualsevol superfície que consti de materials que no ofereixin una resistència suficient només s'autoritzarà en cas de que es proporcionin equips o mitjans apropiats per a que el treball es realitzi de forma segura.
-Tancament i senyalització de la zona d'obres i vigilància de la mateixa per impedir l'accés a persones alienes a la mateixa
-Enllumenat de la zona d'obres.
-Mitjans i accessoris elèctrics homologats per a la senyalització nocturna de l'indret.
-Mitjans auxiliars adequats per als diferents treballs i funcions, amb unes dimensions apropiades i en bon estat de conservació.
-Compliment de la legislació vigent en matèria de línies d'alta tensió.
Els principis d'acció preventiva establerts en l'article 15º de la Llei 31/95 són els següents:
1. L'empresari aplicarà les mesures que integrin el deure general de prevenció, d'acord amb els següents principis generals:
a) Evitar els riscos
b) Evacuar els riscos que no es puguin evitar
c) Combatre els riscs en el seu origen
d) Adaptar el treball a la persona, en particular en lo que respecta a la concepció dels llocs de treball, així com a l'elecció dels equips i els mètodes de treball i de producció, amb mires, en particular, a minvar el treball monòton i repetitiu i a reduir els efectes del mateix en la salut
e) Tenir en compte l'evolució de la tècnica
f) Substituir lo perillós per el que comporti poc o cap perill
g) Planificar la prevenció, buscant un conjunt coherent que integri en ella la tècnica, la organització del treball i les condicions de treball, les relacions socials i la influència dels factors ambientals en el treball
h) Adoptar mesures que avantposin la protecció col·lectiva a la individual
i) Donar les degudes instruccions als treballadors
2. L'empresari prendrà en consideració les capacitats professionals dels treballadors en matèria de seguretat i de salut en el moment d'encomanar-los les feines.
3. L'empresari adoptarà les mesures necessàries a fi de garantir que només els treballadors que hagin rebut informació suficient i adequada puguin accedir a les zones de risc greu i específic.
4. L'efectivitat de les mesures preventives haurà de preveure les distraccions o imprudències no temeràries que pogués cometre el treballador. Per a la seva adopció es tindran en compte els riscos addicionals que poguessin implicar determinades mesures preventives, les quals només podran adoptar-se quan la magnitud d'aquests riscos sigui substancialment inferior a la dels que es pretenen controlar i no existeixin alternatives més segures.
5. Podran concertar operacions d'assegurança que tinguin com a fi garantir com a àmbit de cobertura la previsió de riscos derivats del treball, l'empresa respecte els seus treballadors, els treballadors autònoms respecte d'ells mateixos i les societats cooperatives respecte als socis, l'activitat dels quals consisteixi en la prestació del seu treball personal.

2.10. TIPOLOGIA DELS MATERIALS A UTILITZAR A L'OBRA

Accessoris genèrics per a tubs de polietilè
Banc prefabricat de formigó
Banc d'acer corten

Boques de reg
Caixes de doble aïllament
Calços
Centres de comandament, control i regulació
Ciments
Columnes
Comptadors d'aigua i elements per a centralització de lectures
Conductors de coure de 0,6/1 kv
Conductors de coure nus
Disposició de residus
Electrovàlvules
Elements auxiliars per a centres de comanament
Elements especials per a equips d'encesa
Elements especials per a mesura control i regulació
Encofrats especials i cindris
Equips d'encesa per a làmpades de vapor de sodi de pressió alta
Equips per a reguladors de semàfors
Escossells de peces de formigó
Filtres
Formigons estructurals en massa
Geotèxtils
Gotejadors
Graves
Llambordes drenants
Lligants hidrocarbonats
Llums simètrics per a exteriors, amb làmpades de leds
Maons ceràmics
Materials auxiliars per a drenatges
Materials auxiliars per a encofrats i apuntalaments
Materials auxiliars per a pericons de canalitzacions
Materials auxiliars per a pous de registre
Materials auxiliars per a proteccions de vialitat
Materials per a gabions
Materials per a pous de registre circulars
Mescles bituminoses contínues en calent
Morters sense additius
Neutres
Panots
Papereres
Parts proporcionals d'accessoris per a caixes i armaris
Parts proporcionals d'accessoris per a elements de suport de llums exteriors
Parts proporcionals d'elements de muntatge per a tubs de polietilè
Parts proporcionals d'elements especials per a conductors elèctrics de tensió baixa
Parts proporcionals d'elements especials per a elements de connexió a terra
Peces de morter de ciment per a rigoles
Paviment de lloses de formigó
Peces especials de formigó per a guals
Peces rectes de formigó per a vorades
Pintures per a senyalització
Plaques de connexió a terra
Programadors
Saulons
Senyals
Sorres
Tapes de fundació per a arquetes, pous i embornals
Terres
Tot-u
Tubs de polietilè de densitat alta per a clavegueres i col·lectors
Tubs de polietilè de densitat baixa
Tubs de PVC per a clavegueres i col·lectors
Tubs de PVC per a drenatges
Tubs flexibles i corbables no metàl·lics
Tubs rígids no metàl·lics
Vàlvules de retenció de clapeta amb rosca
Vàlvules d'esfera manuals amb rosca
Vàlvules reductores de pressió amb rosca
Xapes d’acer corten per a escossells
Xapes d’acer corten per a vorades

2.11. MAQUINÀRIA PREVISTA PER A EXECUTAR L'OBRA

Compressor amb dos martells pneumàtics
Retroexcavadora amb martell trencador
Dipòsit d'aire comprimit de 180 m3/h
Retroexcavadora de 95 hp, amb martell de 800 kg a 1500 kg
Equip de màquina de serra de disc de diamant per a tallar
Fresadora de paviment
Pala carregadora mitjana sobre pneumàtics, de 117 kW
Pala carregadora mitjana sobre erugues, de 119 kW
Retroexcavadora petita
Retroexcavadora mitjana
Motoanivelladora petita
Corró vibratori autopropulsat, de 8 a 10 t
Corró vibratori autopropulsat, de 12 a 14 t
Camió per a transport de 7 t
Camió cisterna de 8 m3
Camió grua
Camió grua de 3 t
Camió grua de 5 t
Camió cistella de 10 m d'alçària com a màxim
Camió cistella de 10 a 19 m d'alçària
Camió cisterna per a reg asfàltic
Formigonera de 165 l
Estenedora per a paviments de mescla bituminosa
Corró vibratori per a formigons i betums autopropulsat pneumàtic
Escombradora autopropulsada
Màquina per a pintar bandes de vial autopropulsada
Màquina per a pintar bandes de vial d'accionament manual
Regle vibratori
Equip i elements auxiliars per a tall oxiacetilènic
Motoserra
Radial
Grup electrogen
Martell elèctric
Miniexcavadora
Camió cuba formigonera

3. INSTAL·LACIONS PROVISIONALS

3.1. INSTAL·LACIÓ ELÈCTRICA PROVISIONAL D'OBRA

És faran els tràmits adients, per tal que la companyia subministradora d’electricitat o una acreditada faci la connexió des de la línia subministradora fins els quadres on s’ha d’instal·lar la caixa general de protecció i els comptadors, des dels quals els Contractistes procediran a muntar la resta de la instal·lació elèctrica de subministrament provisional a l’obra, conforme al Reglament Electrotècnic de Baixa

Este documento ha sido firmado por Carlos Fernandez Alonso a las 14:26 del día 15/02/2023y por Carlos Fernandez Alonso a las 14:26 del día 15/02/2023. Mediante el código de verificación segura 0Q15422P6J3U2D2M14ES puede comprobar la validez de la firma electrónica de los documentos firmados en la dirección web que le proporciona la entidad emisora de este documento.

Mediante el código de verificación segura 0Q15422P6J3U2D2M14ES puede comprobar la validez de la firma electrónica de los documentos firmados

Tensió, segons el projecte d'un instal·lador autoritzat.

Es realitzarà una distribució sectoritzada, que garanteixi l'adient subministrament a tots els talls i punts de consum de l'obra, amb conductor tipus V -750 de coure de seccions adequades canalitzades en tub de PVC, rígid blindat o flexible segons el seu recorregut, però sempre amb l'apantallament suficient per a resistir al pas de vehicles i trànsit normal d'una obra.

La instal·lació elèctrica tindrà una xarxa de protecció de terra mitjançant cable de coure nu que estarà connectat a una javelina, plaques de connexió al terra, segons càlcul del projectista i comprovació de l'instal·lador.
Les mesures generals de seguretat en la instal·lació elèctrica són les següents:

- *CONNEXIÓ DE SERVEI*

  – Es realitzarà d'acord amb la companyia de subministrament.
  – La seva secció vindrà determinada per la potència instal·lada.
  – Existirà un mòdul de protecció (fusibles i limitadors de potència).
  – Estarà situada sempre fora de l'abast de la maquinària d'elevació i les zones sense pas de vehicles.

- *QUADRE GENERAL*

  – Disposarà de protecció vers als contactes indirectes mitjançant diferencial de sensibilitat mínima de 300 mA. Per a enllumenat i eines elèctriques de doble aïllament la seva sensibilitat caldrà que sigui de 30 mA.
  – Disposarà de protecció vers als contactes directes per tal que no hi existeixin parts en tensió al descobert (embornals, cargols de connexió, terminals automàtics, etc.).
  – Disposarà d'interruptors de tall magnetotèrmics per a cadascú dels circuits independents. Els dels aparells d'elevació hauran de ser de tall omnipolar (tallaran tots els conductors, inclòs el neutre).
  – Anirà connectat a terra (resistència màxima 78 □). A l'inici de l'obra es realitzarà una connexió al terra provisional que haurà d'estar connectada a l'anell de terres, tot seguit després de realitzats els fonaments.
  – Estarà protegida de la intempèrie.
  – És recomanable l'ús de clau especial per a la seva obertura.
  – Se senyalitzarà amb senyal normalitzada d'advertència de risc elèctric (R.D. 485/97).

- *CONDUCTORS*

  – Disposaran d'un aïllament de 1000 v de tensió nominal, que es pot reconèixer per la seva impressió sobre el mateix aïllament.
  – Els conductors aniran soterrats, o grapats als paraments verticals o sostres allunyats de les zones de pas de vehicles i / o persones.
  – Les empiuladures hauran de ser realitzades mitjançant jocs d'endolls, mai amb regletes de connexió, retorciments i embetats.

- *QUADRES SECUNDARIS*

  – Seguiran les mateixes especificacions establertes pel quadre general i hauran de ser de doble aïllament.
  – Cap punt de consum pot estar a més de 25 m d'un d'aquests quadres.
  – Encara que la seva composició variarà segons les necessitats, l'aparellatge més convencional dels equips secundaris per planta és el següent:

· 1	Magnetotèrmic general de 4P	:	30 A.
· 1	Diferencial de 30 A	:	30 mA.
· 1	Magnetotèrmic 3P	:	20 mA.
· 4	Magnetotèrmics 2P	:	16 A.
· 1	Connexió de corrent 3P + T	:	25 A.
· 1	Connexió de corrent 2P + T	:	16 A.
· 2	Connexió de corrent 2P	:	16 A.
· 1	Transformador de seguretat	:	(220 v / 24 v.).
· 1	Connexió de corrent 2P	:	16 A.

- *CONNEXIONS DE CORRENT*

  – Aniran proveïdes d'embornals de connexió al terra, excepció feta per a la connexió d'equips de doble aïllament.
  – S'empararan mitjançant un magnetotèrmic que faciliti la seva desconnexió.
  – Es faran servir els següents colors:

· Connexió de 24 v	:	Violeta.
· Connexió de 220 v	:	Blau.
· Connexió de 380 v	:	Vermell

  – No s'empraran connexions tipus "lladre".

- *MAQUINÀRIA ELÈCTRICA*

  – Disposarà de connexió a terra.
  – Els aparells d'elevació aniran proveïts d'interruptor de tall omnipolar.
  – Es connectaran a terra el guiament dels elevadors i els carrils de grua o d'altres aparells d'elevació fixos.
  – L'establiment de connexió a les bases de corrent, es farà sempre amb clavilla normalitzada.

- *ENLLUMENAT PROVISIONAL*

  – El circuit disposarà de protecció diferencial d'alta sensibilitat, de 30 mA.
  – Els portalàmpades haurà de ser de tipus aïllant.
  – Es connectarà la fase al punt central del portalàmpades i el neutre al

Este documento ha sido firmado por Carlos Fernandez Alonso a las 14:26 del día 15/02/2023y por Carlos Fernandez Alonso a las 14:26 del día 15/02/2023. en la dirección web que le proporciona la entidad emisora de este documento.

Este documento ha sido firmado por Carlos Fernandez Alonso a las 14:26 del día 15/02/2023y por Carlos Fernandez Alonso a las 14:26 del día 15/02/2023. Mediante el código de verificación segura 0Q15422P6J3U2D2M14ES puede comprobar la validez de la firma electrónica de los documentos firmados en la dirección web que le proporciona la entidad emisora de este documento.

lateral més pròxim a la virolla.
– Els punts de llum a les zones de pas s'instal·laran als sostres per tal de garantir-ne la inaccessibilitat a les persones.

- *ENLLUMENAT PORTÀTIL*

– La tensió de subministrament no ultrapassarà els 24 v o alternativament disposarà de doble aïllament, Classe II de protecció intrínseca en previsió de contactes indirectes.
– Disposarà de mànec aïllant, carcassa de protecció de la bombeta amb capacitat anticops i suport de sustentació.

3.2. INSTAL·LACIÓ D'AIGUA PROVISIONAL D'OBRA

Per part del Contractista Principal, es realitzaran les gestions adients davant de la companyia subministradora d'aigua, perquè instal·lin una derivació des de la canonada general al punt on s'ha de col·locar el corresponent comptador i puguin continuar la resta de la canalització provisional per l'interior de l'obra.

La distribució interior d'obra podrà realitzar-se amb canonada de PVC flexible amb els ronsals de distribució i amb canya galvanitzada o coure, dimensionat segons les Normes Bàsiques de l'Edificació relatives a fontaneria en els punts de consum, tot allò garantit en una total estanquitat i aïllament dielèctric en les zones necessàries.

3.3. INSTAL·LACIÓ DE SANEJAMENT

Des del començament de l'obra, es connectaran a la xarxa de clavegueram públic, les instal·lacions provisionals d'obra que produeixin abocaments d'aigües brutes.

Si es produís algun retard en l'obtenció del permís municipal de connexió, s'haurà de realitzar, a càrrec del contractista, una fossa sèptica o pou negre tractat amb bactericides.

També es podran instal·lar serveis sense connexió, del tipus químic.

3.4. ALTRES INSTAL·LACIONS. PREVENCIÓ I PROTECCIÓ CONTRA INCENDIS

Per als treballs que comportin la introducció de flama o d'equip productor d'espurnes a zones amb risc d'incendi o d'explosió, caldrà tenir un permís de forma explícita, fet per una persona responsable, on al costat de les dates inicial i final, la naturalesa i la localització del treball, i l'equip a usar, s'indicaran les precaucions a adoptar respecte als combustibles presents (sòlids, líquids, gasos, vapors, pols), neteja prèvia de la zona i els mitjans addicionals d'extinció, vigilància i ventilació adequats.
Les precaucions generals per la prevenció i la protecció contra incendis seran les següents

– La instal·lació elèctrica haurà d'estar d'acord amb allò establert a la Instrucció M.I.B.T. 026 del vigent Reglament Electrotècnic de Baixa Tensió per a locals amb risc d'incendis o explosions.
– Es limitarà la presència de productes inflamables en els llocs de treball a les quantitats estrictament necessàries perquè el procés productiu no s'aturi. La resta es guardarà en locals diferents al de treball, i en el cas que això no fos possible es farà en recintes aïllats i condicionats. En tot cas, els locals i els recintes aïllats compliran allò especificat a la Norma Tècnica „MIE-APQ-001 Almacenamiento de líquidos inflamables y combustibles" del Reglament sobre Emmagatzematge de Productes Químics.
– S'instal·laran recipients contenidors hermètics i incombustibles en què s'hauran de dipositar els residus inflamables, retalls, etc.
– Es col·locaran vàlvules antirretorn de flama al bufador o a les mànegues de l'equip de soldadura oxiacetilènica.
– L'emmagatzematge i ús de gasos liquats compliran amb tot allò establert a la instrucció MIE-AP7 del vigent Reglament d'Aparells a pressió en la norma 9, apartats 3 i 4 en allò referent a l'emmagatzematge, la utilització, l'inici del servei i les condicions particulars de gasos inflamables.
– Els camins d'evacuació estaran lliures d'obstacles. Existirà una senyalització indicant els llocs de prohibició de fumar, situació d'extintors, camins d'evacuació, etc.
– Han de separar-se clarament els materials combustibles els uns dels altres, i tots ells han d'evitar qualsevol tipus de contacte amb equips i canalitzacions elèctriques.
– La maquinària, tant fixa com mòbil, accionada per energia elèctrica, ha de tenir les connexions de corrent ben realitzades, i en els emplaçaments fixos, se l'haurà de proveir d'aïllament al terra. Tots els devessalls, ensegellats i deixalles que es produeixin pel treball han de ser retirats amb regularitat, deixant nets diàriament els voltants de les màquines.
– Les operacions de transvasament de combustible han d'efectuar-se amb bona ventilació, fora de la influencia d'espurnes i fonts d'ignició. Han de preveure's també les conseqüències de possibles vessaments durant l'operació, pel que caldrà tenir a mà, terra o sorra.
– La prohibició de fumar o encendre qualsevol tipus de flama ha de formar part de la conducta a seguir en aquests treballs.
– Quan es transvasin líquids combustibles o s'omplin dipòsits hauran de parar-se els motors accionats amb el combustible que s'està transvasant.
– Quan es fan regates o forats per permetre el pas de canalitzacions, han d'obturar-se ràpidament per evitar el pas de fum o flama d'un recinte de l'edifici a un altre, evitant-se així la propagació de l'incendi. Si aquests forats s'han practicat en parets tallafocs o en sostres, la mencionada obturació haurà de realitzar-se de forma immediata i amb productes que assegurin l'estanquitat contra fum, calor i flames.
– En les situacions descrites anteriorment (magatzems, maquinària fixa o mòbil, transvasament de combustible, muntatge d'instal·lacions energètiques) i en aquelles, altres en què es manipuli una font d'ignició, cal col·locar extintors, la càrrega i capacitat dels quals estigui en consonància amb la naturalesa del material combustible i amb el seu volum, així com sorra i terra a on es maneguin líquids inflamables, amb l'eina pròpia per estendre-la. En el cas de grans quantitats d'aplecs, emmagatzement o concentració d'embalatges o devessalls, han de completar-se els mitjans de protecció amb mànegues de rec que proporcionin aigua abundant.

- *EMPLAÇAMENT I DISTRIBUCIÓ DELS EXTINTORS A L'OBRA*

Els principis bàsics per l'emplaçament dels extintors, són:

– Els extintors manuals es col·locaran, senyalitzats, sobre suports fixats a paraments verticals o pilars, de forma que la part superior de l'extintor quedi com a màxim a 1,70 m del sòl.

Este documento ha sido firmado por Carlos Fernandez Alonso a las 14:26 del día 15/02/2023y por Carlos Fernandez Alonso a las 14:26 del día 15/02/2023. Mediante el código de verificación segura 0Q15422P6J3U2D2M14ES puede comprobar la validez de la firma electrónica de los documentos firmados en la dirección web que le proporciona la entidad emisora de este documento.

– En àrees amb possibilitats de focs „A“, la distància a recórrer horitzontalment, des de qualsevol punt de l'àrea protegida fins a aconseguir l'extintor adequat més pròxim, no excedirà de 25 m.
– En àrees amb possibilitats de focs „B“, la distància a recórrer horitzontalment, des de qualsevol punt de l'àrea protegida fins a aconseguir l'extintor adequat més pròxim, no excedirà de 15 m.
– Els extintors mòbils hauran de col·locar-se en aquells punts on s'estimi que existeix una major probabilitat d'originar-se un incendi, a ser possible, pròxims a les sortides i sempre en llocs de fàcil visibilitat i accés. En locals grans o quan existeixin obstacles que dificultin la seva localització, s'assenyalarà convenientment la seva ubicació.

4. SERVEIS DE SALUBRITAT I CONFORT DEL PERSONAL

Les instal·lacions provisionals d'obra s'adaptaran a les característiques especificades als articles 15 i 16 de l'annex IV del R.D. 1627/97, de 24 d'octubre, relatiu a les DISPOSICIONS MÍNIMES DE SEGURETAT I SALUT A LES OBRES DE CONSTRUCCIÓ.

Per al servei de neteja d'aquestes instal·lacions higièniques, es responsabilitzarà a una persona o un equip, els quals podran alternar aquest treball amb altres propis de l'obra.

Per l'execució d'aquesta obra, es disposarà de les instal·lacions del personal que es defineixen i detallen tot seguit:

4.1. SERVEIS HIGIÈNICS

- *LAVABOS*

Com a mínim un per a cada 10 persones.

- *CABINES D'EVACUACIÓ*

S'ha d'instal·lar una cabina d'1,5 m2 x 2,3 m d'altura, dotada de placa turca, com a mínim, per a cada 25 persones

- *LOCAL DE DUTXES*

Cada 10 treballadors, disposaran d'una cabina de dutxa de dimensions mínimes d'1,5 m2 x 2,3 m d'altura, dotada d'aigua freda-calenta, amb terra antilliscant.

4.2. VESTUARIS

Superfície aconsellable 2 m2 per treballador contractat.

4.3. MENJADOR

Diferent del local de vestuari. A efectes de càlcul haurà de considerar-se entre 1,5 i 2 m2 per treballador que mengi a l'obra.

Equipat amb banc allargat o cadires, proper a un punt de subministrament d'aigua (1 aixeta i pica rentaplats per a cada 10 comensals), mitjans per a escalfar menjars (1 microones per a cada 10 comensals), i cubell hermètic (60 l de capacitat, amb tapa) per a dipositar les escombraries.

4.4. LOCAL DE DESCANS

En aquelles obres que s'ocupen simultàniament més de 50 treballadors durant més de 3 mesos, és recomanable que s'estableixi un recinte destinat exclusivament al descans del personal, situat el més pròxim possible al menjador i serveis.

A efectes de càlcul haurà de considerar-se 3 m2 per usuari habitual.

4.5. LOCAL D'ASSISTÈNCIA A ACCIDENTATS

En aquells centres de treball que ocupin simultàniament més de 50 treballadors durant més d'un mes, s'establirà un recinte destinat exclusivament a les cures del personal d'obra. Els locals de primers auxilis disposaran, com a mínim, de:

– una farmaciola,
– una llitera,
– una font d'aigua potable.

El material i els locals de primers auxilis hauran d'estar senyalitzats clarament i situats a prop dels llocs de treball.

El terra i les parets del local d'assistència a accidentats, han de ser impermeables, pintats preferiblement en colors clars. Lluminós, caldejat a l'estació freda, ventilat si fos necessari de manera forçada en cas de dependències subterrànies. Haurà de tenir a la vista el quadre d'adreces i telèfons dels centres assistencials més pròxims, ambulàncies i bombers.

En obres a les quals el nivell d'ocupació simultani estigui entre els 25 i els 50 treballadors, el local d'assistència a accidentats podrà ser substituït per un armari farmaciola emplaçat a l'oficina d'obra. L'armari farmaciola, custodiat pel socorrista de l'obra, haurà d'estar dotat com a mínim de: alcohol, aigua oxigenada, pomada antisèptica, gases, benes sanitàries de diferents grandàries, benes elàstiques compressives auto adherents, esparadrap, tiretes, mercurocrom o antisèptic equivalent, analgèsics, bicarbonat, pomada per a picades d'insectes, pomada per a cremades, tisores, pinces, dutxa portàtil per a ulls, termòmetre clínic, caixa de guants esterilitzats i torniquet.

Per a contractacions inferiors, podrà ser suficient disposar d'una farmaciola de butxaca o portàtil, custodiada per l'encarregat.

El Servei de Prevenció de l'empresa contractista establirà els medis materials i humans addicionals per tal d'efectuar la Vigilància de la Salut d'acord al que estableix la llei 31/95.

A més, es disposarà d'una farmaciola portàtil amb el contingut següent:

– desinfectants i antisèptics autoritzats,
– gases estèrils,
– cotó hidròfil,
– benes,
– esparadrap,
– apòsits adhesius,
– estisores,
– pinces,
– guants d'un sol ús.

Este documento ha sido firmado por Carlos Fernandez Alonso a las 14:26 del día 15/02/2023y por Carlos Fernandez Alonso a las 14:26 del día 15/02/2023. Mediante el código de verificación segura 0Q15422P6J3U2D2M14ES puede comprobar la validez de la firma electrónica de los documentos firmados en la dirección web que le proporciona la entidad emisora de este documento.

El material de primers auxilis es revisarà periòdicament, i es reposarà de manera immediata el material utilitzat o caducat.

5. ÀREES AUXILIARS

5.1. CENTRALS I PLANTES

Estaran ubicades estratègicament en funció de les necessitats de l'obra. En el trànsit de vehicles als seus accessos es tindrà molta cura pel que fa a l'ordre, abalisament i senyalització, amb una amplada mínima de la zona de rodament de 6 m i pòrtic de gàlib de limitació en altura, mínima de 4 m.

L'accés a la instal·lació resta restringida exclusivament al personal necessari per a la seva explotació, restant expressament abalisada, senyalitzada i prohibida la presència de tota persona en el radi de gir de la dragalina. Tots els accessos o passarel·les situats a altures superiors a 2 m sobre el sòl o plataforma de nivell inferior, disposarà de barana reglamentària d'1 m d'altura.

Els elements mòbils i transmissions estaran apantallats a les zones de treball o de pas susceptibles de possibilitar atrapaments o en el seu defecte es trobaran degudament senyalitzats. Els buits horitzontals estaran condemnats i, si no fos possible com en el cas de la fossa del skip, es disposarà de baranes laterals reglamentàries d'1 m d'altura i topall per a rodadura de vehicles.

La construcció de l'estacada destinada a la contenció i separació d'àrids, serà ferma i arriostrada en previsió de bolcades.

Les sitges de ciment no seran hermètiques, per evitar l'efecte de la pressió. La boca de recepció de la sitja estarà condemnada amb un sòlid engraellat o relliga metàl·lica. La tapa disposarà de barana perimetral reglamentària d'1 m d'altura. L'accés mitjançant escala „de gat" estarà protegida mitjançant argolles metàl·liques (Ø 0,80 m) a partir de 2 m de l'arrancada.

La instal·lació elèctrica complirà amb les especificacions del Reglament Electrotècnic de Baixa Tensió.

Les operacions de manteniment preventiu es realitzaran de conformitat a les instruccions del fabricant o importador.

5.2. TALLERS

Estaran ubicats estratègicament en funció de les necessitats de l'obra.

De forma general els locals destinats a tallers, tindran les següents dimensions mínimes (descomptats els espais ocupats per màquines, aparells, instal·lacions i/o materials): 3 m d'altura de pis a sostre, 2 m2 de superfície i 10 m3 de volum per treballador.

La circulació del personal i els materials estarà ordenada amb molta cura, abalisada i senyalitzada, amb una amplada mínima de la zona de pas de personal (sense càrrega) d'1,20 m2 per a passadissos principals (1 m en passadissos secundaris) independent de les vies de manutenció mecànica de materials. En zones de pas, la separació entre màquines i/o equips mai no serà inferior a 0,80 m (comptat des del punt més sortint del recorregut de l'òrgan mòbil més pròxim). Al voltant dels equips que generin calor radiant, es mantindrà un espai lliure no inferior a 1,50 m, estaran apantallats i disposaran de mitjans portàtils d'extinció adequats. Les instal·lacions provisionals suspeses sobre zones de pas estaran canalitzades a una altura mínima d'1,90 m sobre el nivell del paviment.

La intensitat mínima d'il·luminació, en els llocs d'operació de les màquines i equips, serà de 200 lux. La il·luminació d'emergència serà capaç de mantenir, al menys durant una hora, una intensitat de 5 lux, i la seva font d'energia serà independent del sistema normal d'il·luminació.

L'accés, als diferents tallers provisionals d'obra, ha de restar restringit exclusivament al personal adscrit a cada un d'ells, restant expressament abalisada, senyalitzada i prohibida la presència de tota persona en el radi d'actuació de càrregues suspeses, així com en els de desplaçament i servituds de màquines i/o equips. Tots els accessos o passarel·les situades a altures superiors a 2 m sobre el sòl o plataforma de nivell inferior, disposarà de barana reglamentària d'1 m d'altura.

Els elements mòbils i transmissions estaran apantallats a les zones de treball o de pas susceptibles de possibilitar atrapaments o en el seu defecte es trobaran degudament senyalitzats. Els buits horitzontals seran condemnats.

La instal·lació elèctrica complirà amb les especificacions del Reglament Electrotècnic de Baixa Tensió.

Les operacions de manteniment preventiu de la maquinària es realitzaran de conformitat a les instruccions del fabricant o importador.

Les emanacions de pols, fibres, fums, gasos, vapors o boirines disposaran d'extracció localitzada, en la mesura del possible, evitant la seva difusió per l'atmosfera. En els tallers tancats, el subministrament d'aire fresc i net per hora i ocupant serà, al menys, de 30 a 50 m3, llevat que s'efectuï una renovació total d'aire diversos cops per hora (no inferior a 10 cops).

5.3. ZONES D'APILAMENT. MAGATZEMS

Els materials emmagatzemats a l'obra, hauran de ser els compresos entre els valors "mínims-màxims", segons una adequada planificació, que impedeixi estacionaments de materials i/o equips inactius que puguin ésser causa d'accident.

Els Mitjans Auxiliars d'Utilitat Preventiva, necessaris per a complementar la manipulació manual o mecànica dels materials apilats, hauran estat previstos en la planificació dels treballs.

Les zones d'apilament provisional estaran balisades, senyalitzades i il·luminades adequadament.

De forma general el personal d'obra (tant propi com subcontractat) haurà rebut la formació adequada respecte als principis de manipulació manual de materials. De forma més singularitzada, els treballadors responsables de la realització de maniobres amb mitjans mecànics, tindran una formació qualificada de les seves comeses i responsabilitats durant les maniobres.

6. TRACTAMENT DE RESIDUS

El Contractista és responsable de gestionar els sobrants de l'obra de conformitat amb les directrius del D. 201/1994, de 26 de juliol, i del R.D. 105/2008, d'1 de febrer, regulador dels enderrocs i d'altres residus de construcció, a fi i efecte de minimitzar la producció de residus de construcció com a resultat de la previsió de determinats aspectes del procés, que cal considerar tant en la fase de projecte

Mediante el código de verificación segura 0Q15422P6J3U2D2M14ES puede comprobar la validez de la firma electrónica de los documentos firmados

com en la d'execució material de l'obra i/o l'enderroc o desconstrucció.

Al projecte s'ha avaluat el volum i les característiques dels residus que previsiblement s'originaran i les instal·lacions de reciclatge més properes per tal que el Contractista triï el lloc on portarà els seus residus de construcció.

Els residus es lliuraran a un gestor autoritzat, finançant el contractista, els costos que això comporti.

Si a les excavacions i buidats de terres apareixen antics dipòsits o canonades, no detectades prèviament, que continguin o hagin pogut contenir productes tòxics i contaminants, es buidaran prèviament i s'aïllaran els productes corresponents de l'excavació per ser evacuats independentment de la resta i es lliuraran a un gestor autoritzat.

7. TRACTAMENT DE MATERIALS I/O SUBSTÀNCIES PERILLOSES

El Contractista es responsable d'assegurar-se per mediació de l'Àrea d'Higiene Industrial del seu Servei de Prevenció, la gestió del control dels possibles efectes contaminants dels residus o materials emprats a l'obra, que puguin generar potencialment malalties o patologies professionals als treballadors i/o tercers exposats al seu contacte i/o manipulació.

L'assessoria d'Higiene Industrial comprendrà la identificació, quantificació, valoració i propostes de correcció dels factors ambientals, físics, químics i biològics, dels materials i/o substàncies perilloses, per a fer-los compatibles amb les possibilitats d'adaptació de la majoria (gairebé totalitat) dels treballadors i/o tercers aliens exposats. Als efectes d'aquest projecte, els paràmetres de mesura s'establirà mitjançant la fixació dels valors límit TLV (Threshold Limits Values) que fan referència als nivells de contaminació d'agents físics o químics, per sota dels quals els treballadors poden estar exposats sense perill per a la seva salut. El TLV s'expressa amb un nivell de contaminació mitjana en el temps, per a 8 h/dia i 40 h/setmana.

7.1. MANIPULACIÓ

En funció de l'agent contaminant, del seu TLV, dels nivells d'exposició i de les possibles vies d'entrada a l'organisme humà, el Contractista haurà de reflectir en el seu Pla de Seguretat i Salut les mesures correctores pertinents per a establir unes condicions de treball acceptables per als treballadors i el personal exposat, de forma singular a:

- Amiant.
- Plom. Crom, Mercuri, Níquel.
- Sílice.
- Vinil.
- Urea formol.
- Ciment.
- Soroll.
- Radiacions.
- Productes tixotròpics (bentonita)
- Pintures, dissolvents, hidrocarburs, coles, resines epoxi, greixos, olis.
- Gasos liquats del petroli.
- Baixos nivells d'oxigen respirable.
- Animals.
- Entorn de drogodependència habitual.

7.2. DELIMITACIÓ / CONDICIONAMENT DE ZONES D'APILAMENT

- *EXPLOSIUS*

L'emmagatzematge es realitzarà en polvorins/minipolvorins que s'ajustin als requeriments de les normes legals i reglaments vigents. Estarà adequadament senyalitzada la presència d'explosius i la prohibició de fumar.

- *COMBURENTS, EXTREMADAMENT INFLAMABLES I FÀCILMENT INFLAMABLES*

Emmagatzematge en lloc ben ventilat. Estarà adequadament senyalitzada la presència de comburents i la prohibició de fumar.

Estaran separats els productes inflamables dels comburents.

El possible punt d'ignició més pròxim estarà suficientment allunyat de la zona d'apilament.

- *TÒXICS, MOLT TÒXICS, NOCIUS, CARCINÒGENS, MUTAGÈNICS, TÒXICS PER A LA REPRODUCCIÓ*

Estarà adequadament senyalitzada la seva presència i disposarà de ventilació eficaç.

Es manipularà amb Equips de Protecció Individual adequats que assegurin l'estanquitat de l'usuari, en previsió de contactes amb la pell.

- *CORROSIUS, IRRITANTS, SENSIBILITZANTS*

Estarà adequadament senyalitzada la seva presència.

Es manipularan amb Equips de Protecció Individual adequats (especialment guants, ulleres i màscara de respiració) que assegurin l'estanquitat de l'usuari, en previsió de contactes amb la pell i les mucoses de les vies respiratòries.

8. UNITATS CONSTRUCTIVES

ENDERROCS
ENDERROCS D'ELEMENTS SOTERRATS A POCA FONDÀRIA
ENDERROCS O ARRENCADA D'ELEMENTS
ENDERROCS DE PAVIMENTS I ENCINTATS
MOVIMENTS DE TERRES
REBAIX DE TERRENY SENSE I AMB TALUSSOS, I PRETALL EN TALUSSOS I REPOSICIÓ EN DESMUNT
EXCAVACIÓ DE RASES I POUS
REBLIMENTS SUPERFICIALS, TERRAPLENS / PEDRAPLENS
CÀRREGA I TRANSPORT DE TERRES O RUNES
MUR DE GABIONS
PAVIMENTS
PAVIMENTS AMORFS (FORMIGÓ, GRAVA, TERRA, SAULO, TOT-Ú, BITUMINOSOS I REGS)
PECES (PEDRA, CERÀMICA, MORTER, FORMIGÓETC.)

Este documento ha sido firmado por Carlos Fernandez Alonso a las 14:26 del día 15/02/2023y por Carlos Fernandez Alonso a las 14:26 del día 15/02/2023. en la dirección web que le proporciona la entidad emisora de este documento.

Mediante el código de verificación segura 0Q15422P6J3U2D2M14ES puede comprobar la validez de la firma electrónica de los documentos firmados

ENCINTATS (FORMGIÓ, MORTER, ACER CORTEN)
PROTECCIONS I SENYALITZACIÓ
COL.LOCACIÓ DE BARANES I SENYALS AMB SUPORTS METÀL.LICS
PINTURES HORITZONTALS
INSTAL.LACIONS DE DRENATGE, D'EVACUACIÓ I CANALITZACIONS
ELEMENTS SOTERRATS (CLAVEGUERONS, POUS, DRENATGES)
INSTAL.LACIONS ELÈCTRIQUES
INSTAL.LACIONS ELÈCTRIQUES D'ENLLUMENAT (COLUMNES, LLUMENERES, CABLES, TUBS,...)
EQUIPAMENTS
MOBILIARI URBÀ (BANCS, PAPRERES,...)
JARDINERIA I REG
XARGA DE REG (TUBS, VÀLVULES, PROGRAMADORS,...)
PLANTACIONS (ARBRS, ARBUSTIVES, TAPISSANTS,...)

9. DETERMINACIÓ DEL PROCÉS CONSTRUCTIU

El Contractista amb antelació suficient a l'inici de les activitats constructives n'haurà de perfilar l'anàlisi de cada una d'acord amb els „Principios de la Acción Preventiva" (Art. 15 L. 31/1995 de 8 de novembre) i els „Principios Aplicables durante la Ejecución de las Obras" (Art. 10 RD. 1627/1997 de 24 d'octubre).

9.1. PROCEDIMENTS D'EXECUCIÓ

Aquí es definiran les característiques constructives i els procediments d'execució més rellevants (procediments d'excavació i els mitjans a utilitzar, tipus de fonamentació i mitjans a emprar, estructura metàl·lica soldada, prefabricats, etc.).

Els aspectes a examinar per a configurar cadascun dels procediments d'execució, hauran de ser desenvolupats pel Contractista i descrits en el Pla de Seguretat i Salut de l'obra.

9.2. ORDRE D'EXECUCIÓ DELS TREBALLS

Aquí es descriurà la previsió d'ordre d'execució dels treballs, si es preveuen diferents fases d'execució (en casos de reforma i ampliació), etc.

Complementant els plantejaments previs realitzats en el mateix sentit per l'autor del projecte, a partir dels suposats teòrics en fase de projecte, el Contractista haurà d'ajustar, durant l'execució de l'obra, l'organització i planificació dels treballs a les seves especials característiques de gestió empresarial, de forma que resti garantida l'execució de les obres amb criteris de qualitat i de seguretat per a cadascuna de les activitats constructives a realitzar, en funció del lloc, la successió, la persona o els mitjans a emprar.

9.3. DETERMINACIÓ DEL TEMPS EFECTIU DE DURACIÓ. PLA D'EXECUCIÓ

Per a la programació del temps material, necessari per al desenvolupament dels distints talls de l'obra, s'han tingut en compte els següents aspectes:

LLISTA D'ACTIVITATS	:	Relació d'unitats d'obra.
RELACIONS DE DEPENDÈNCIA	:	Prelació temporal de realització material d'unes unitats respecte a altres.
DURADA DE LES ACTIVITATS	:	Mitjançant la fixació de terminis temporals per a l'execució de cadascuna de les unitats d'obra.

De les dades així obtingudes, s'ha establert, en fase de projecte, un programa general orientatiu, en el qual s'ha tingut en compte, en principi, tan sols les grans unitats (activitats significatives), i un cop encaixat el termini de durada, s'ha realitzat la programació previsible, reflectida en un cronograma de desenvolupament.

El Contractista en el seu Pla de Seguretat i Salut haurà de reflectir, les variacions introduïdes respecte, al procés constructiu inicialment previst en el Projecte Executiu/Constructiu i en el present Estudi de Seguretat i Salut.

10. SISTEMES I/O ELEMENTS DE SEGURETAT I SALUT INHERENTS O INCORPORATS AL MATEIX PROCÉS CONSTRUCTIU

Tot projecte constructiu o disseny d'equip, mitjà auxiliar, màquina o ferramenta a utilitzar a l'obra, objecte del present Estudi de Seguretat i Salut, s'integrarà en el procés constructiu, sempre d'acord amb els „Principios de la Acción Preventiva" (Art. 15 L. 31/1995 de 8 de novembre), els „Principios Aplicables durante la Ejecución de las Obras" (Art. 10 RD. 1627/1997 de 24 d'octubre) „Reglas generales de seguridad para máquinas" (Art.18 RD. 1495/1986 de 26 de maig de 1986), i Normes Bàsiques de l'Edificació, entre altres reglaments connexos, i atenent les Normes Tecnològiques de l'Edificació, Instruccions Tècniques Complementàries i Normes UNE o Normes Europees, d'aplicació obligatòria i/o aconsellada.

11. MEDIAMBIENT LABORAL

11.1. AGENTS ATMOSFÈRICS

Caldrà indicar quins són els possibles agents atmosfèrics que poden afectar a l'obra i quines condicions s'hauran de tenir en compte per prevenir els riscos que se'n derivin.

11.2. IL·LUMINACIÓ

Encara que la generalitat dels treballs de construcció es realitzen amb llum natural, hauran de tenir-se presents en el Pla de Seguretat i Salut algunes consideracions

Este documento ha sido firmado por Carlos Fernandez Alonso a las 14:26 del día 15/02/2023y por Carlos Fernandez Alonso a las 14:26 del día 15/02/2023. en la dirección web que le proporciona la entidad emisora de este documento.

Este documento ha sido firmado por Carlos Fernandez Alonso a las 14:26 del día 15/02/2023 y por Carlos Fernandez Alonso a las 14:26 del día 15/02/2023. Mediante el código de verificación segura 0Q15422P6J3U2D2M14ES puede comprobar la validez de la firma electrónica de los documentos firmados en la dirección web que le proporciona la entidad emisora de este documento.

respecte a la utilització d'il·luminació artificial, necessària en talls, tallers, treballs nocturns o sota rasant.

Es procurarà que la intensitat lluminosa en cada zona de treball sigui uniforme, evitant els reflexos i enlluernaments al treballador així com les variacions brusques d'intensitat.

En els locals amb risc d'explosió pel gènere de les seves activitats, substàncies emmagatzemades o ambients perillosos, la il·luminació elèctrica serà antideflagrant.

En els llocs de treball en els que una fallida de l'enllumenat normal suposi un risc per als treballadors, es disposarà d'un enllumenat d'emergència d'evacuació i de seguretat.

Les intensitats mínimes d'il·luminació artificial, segons els distints treballs relacionats amb la construcció, seran els següents:

25-50 lux : En patis de llums, galeries i altres llocs de pas en funció de l'ús ocasional - habitual.

100 lux : Operacions en les quals la distinció de detalls no sigui essencial, tals com la manipulació de mercaderies a granel, l'apilament de materials o l'amassat i lligat de conglomerats hidràulics. Baixes exigències visuals.

100 lux : Quan sigui necessària una petita distinció de detalls, com en sales de màquines i calderes, ascensors, magatzems i dipòsits, vestuaris i banys petits del personal. Baixes exigències visuals.

200 lux : Si és essencial una distinció moderada de detalls com en els muntatges mitjans, en treballs senzills en bancs de taller, treballs en màquines, fratasat de paviments i tancament mecànic. Moderades exigències visuals.

300 lux : Sempre que sigui essencial la distinció mitjana de detalls, com treballs mitjans en bancs de taller o en màquines i treballs d'oficina en general.

500 lux : Operacions en les que sigui necessària una distinció mitja de detalls, tals com treballs d'ordre mitjà en bancs de taller o en màquines i treballs d'oficina en general. Altes exigències visuals.

1000 lux : En treballs on sigui indispensable una fina distinció de detalls sota condicions de constant contrast, durant llargs períodes de temps, tals com muntatges delicats, treballs fins en banc de taller o màquina, màquines d'oficina i dibuix artístic lineal. Exigències visuals molt altes.

Els serveis de prevenció seran els encarregats d'estimar la magnitud o nivells del risc, les situacions en les que aquest es produeix, així com controlar periòdicament les condicions, l'organització dels mètodes de treball i la salut dels treballadors amb la finalitat de prendre les decisions per a eliminar, controlar o reduir el risc mitjançant mesures de prevenció a l'origen, organitzatives, de prevenció col·lectiva, de protecció individual, formatives i informatives.

11.3. SOROLL

Per a facilitar el seu desenvolupament al Pla de Seguretat i Salut del contractista, es reprodueix un quadre sobre els nivells sonors generats habitualment en la indústria de la construcció:

Compressor	.....	82-94 dB
Equip de clavar pilots (a 15 m de distància)	.....	82 dB
Formigonera petita < 500 lts.	.....	72 dB
Formigonera mitjana > 500 lts.	.....	60 dB
Martell pneumàtic (en recinte angost)	.....	103 dB
Martell pneumàtic (a l'aire lliure)	.....	94 dB
Esmeriladora de peu	.....	60-75 dB
Camions i dúmpers	.....	80 dB
Excavadora	.....	95 dB
Grua autoportant	.....	90 dB
Martell perforador	.....	110 dB
Mototrailla	.....	105 dB
Tractor d'orugues	.....	100 dB
Pala carregadora d'orugues	.....	95-100 dB
Pala carregadora de pneumàtics	.....	84-90 dB
Pistoles fixaclaus d'impacte	.....	150 dB
Esmeriladora radial portàtil	.....	105 dB
Tronçadora de taula per a fusta	.....	105 dB

Les mesures a adoptar, que hauran de ser adequadament tractades al Pla de Seguretat i Salut pel contractista, per a la prevenció dels riscos produïts pel soroll seran, en ordre d'eficàcia:

1er.- Supressió del risc en origen.
2on.- Aïllament de la part sonora.
3er.- Equip de Protecció Individual (EPI) mitjançant taps o orelleres.

Els serveis de prevenció seran els encarregats d'estimar la magnitud o els nivells de risc, les situacions en les que aquest es produeix, així com controlar periòdicament les condicions, l'organització dels mètodes de treball i la salut dels treballadors amb la finalitat de prendre les decisions per a eliminar, controlar o reduir el risc mitjançant mesures de prevenció a l'origen, organitzatives, de prevenció col·lectiva, de protecció individual, formatives i informatives

11.4. POLS

La permanència d'operaris en ambients polserígens, pot donar lloc a les següents afeccions:

Mediante el código de verificación segura 0Q15422P6J3U2D2M14ES puede comprobar la validez de la firma electrónica de los documentos firmados

- Rinitis
- Asma bronquial
- Bronquitis destructiva
- Bronquitis crònica
- Efisemes pulmonars
- Neumoconiosis
- Asbestosis (asbest – fibrociment - amiant)
- Càncer de pulmó (asbest – fibrociment - amiant)
- Mesotelioma (asbest – fibrociment - amiant)

La patologia serà d'un o d'altre tipus, segons la naturalesa de la pols, la seva concentració i el temps d'exposició.

En la construcció és freqüent l'existència de pols amb contingut de sílice lliure (Si O2) que és el component que ho fa especialment nociu, com a causant de la neumoconiosis. El problema de presència massiva de fibres d'amiant en suspensió, necessitarà d'un Pla específic de desamiantat que excedeix a les competències del present Estudi de Seguretat i Salut, i que haurà de ser realitzat per empreses especialitzades.

La concentració de pols màxima admissible en un ambient al qual els operaris es trobin exposats durant 8 hores diàries, 5 dies a la setmana, és en funció del contingut de sílice en suspensió, el que ve donat per la fórmula:

$$C = \frac{10}{\%\ Si\ O_2 + 2}\ mg / m^3$$

Tenint en compte que la mostra recollida haurà de respondre a la denominada "fracció respirable", que correspon a la pols realment inhalada, ja que, de l'existent en l'ambient, les partícules més grosses són retingudes per la pituïtària i les més fines són expeses amb l'aire respirat, sense haver-se fixat en els pulmons.

Els treballs en els quals és habitual la producció de pols, són fonamentalment els següents:

- Escombrat i neteja de locals
- Manutenció de runes
- Demolicions
- Treballs de perforació
- Manipulació de ciment
- Raig de sorra
- Tall de materials ceràmics i lítics amb serra mecànica
- Pols i serradures per tronçat mecànic de fusta
- Esmerilat de materials
- Pols i fums amb partícules metàl·liques en suspensió, en treballs de soldadura
- Plantes de matxuqueix i classificació
- Moviments de terres
- Circulació de vehicles
- Polit de paraments
- Plantes asfàltiques

A més a més dels Equips de Protecció Individual necessaris, com màscares i ulleres contra la pols, convé adoptar les següents mesures preventives:

ACTIVITAT	MESURA PREVENTIVA
Neteja de locals	Ús d'aspiradora i regat previ
Manutenció de runes	Regat previ
Demolicions	Regat previ
Treballs de perforació	Captació localitzada en carros perforadors o injecció d'aigua
Manipulació de ciment	Filtres en sitges o instal·lacions confinades
Raig de sorra o granalla	Equips semiautònoms de respiració
Tall o polit de materials ceràmics o lítics	Addició d'aigua micronitzada sobre la zona de tall
Treballs de la fusta, desbarbat i soldadura elèctrica	Aspiració localitzada
Circulació de vehicles	Regat de pistes
Plantes de matxuqueix i plantes asfàltiques	Aspiració localitzada

Els serveis de prevenció seran els encarregats d'estimar la magnitud o nivells del risc, les situacions en les que aquest es produeix, així com controlar periòdicament les condicions, l'organització dels mètodes de treball i la salut dels treballadors amb la finalitat de prendre les decisions per a eliminar, controlar o reduir el risc mitjançant mesures de prevenció a l'origen, organitzatives, de prevenció col·lectiva, de protecció individual, formatives i informatives.

11.5. ORDRE I NETEJA

El Pla de Seguretat i Salut del contractista haurà d'indicar com pensa fer front a les actuacions bàsiques d'ordre i neteja en la materialització d'aquest projecte, especialment pel que fa a:

1er.- Retirada dels objectes i coses innecessàries.

2on.- Emplaçament de les coses necessàries en el seu respectiu lloc d'apilament.

3er.- Normalització interna d'obra dels tipus de recipients i plataformes de transport de materials a granel. Pla de manutenció intern d'obra.

4art.- Ubicació dels baixants de runes i recipients per a apilament de residus i la seva utilització. Pla d'evacuació de residus.

5è.- Neteja de claus i restes de material d'encofrat.

6è.- Desallotjament de les zones de pas, de cables, mànegues, fleixos i restes de matèria. Il·luminació suficient.

7è.- Retirada d'equips i ferramentes, descansant simplement sobre superfícies de suport provisionals.

Este documento ha sido firmado por Carlos Fernandez Alonso a las 14:26 del día 15/02/2023y por Carlos Fernandez Alonso a las 14:26 del día 15/02/2023. en la dirección web que le proporciona la entidad emisora de este documento.

Este documento ha sido firmado por Carlos Fernandez Alonso a las 14:26 del día 15/02/2023 y por Carlos Fernandez Alonso a las 14:26 del día 15/02/2023. Mediante el código de verificación segura 0Q15422P6J3U2D2M14ES puede comprobar la validez de la firma electrónica de los documentos firmados en la dirección web que le proporciona la entidad emisora de este documento.

8è.- Drenatge de vessaments en forma de tolls de carburants o greixos.

9è.- Senyalització dels riscos puntuals per falta d'ordre i neteja.

10è.- Manteniment diari de les condicions d'ordre i neteja. Brigada de neteja.

11è.- Informació i formació exigible als gremis o als diferents participants en els treballs directes i indirectes de cada partida inclosa en el projecte en el que és relatiu al manteniment de l'ordre i neteja inherents a l'operació realitzada.

En els punts de radiacions el consultor hauria d'identificar els possibles treballs on es poden donar aquest tipus de radiacions i indicar les mesures protectores a prendre.

11.6. RADIACIONS NO IONITZANTS

Són les radiacions amb la longitud d'ona compresa entre 10-6 cm i 10 cm, aproximadament.

Normalment, no provoquen la separació dels electrons dels àtoms dels que formen part, però no per això deixen de ser perilloses. Comprenen: Radiació ultraviolada (UV), infraroja (IR), làser, microones, ultrasònica i de freqüència de ràdio.

Les radiacions no ionitzants són aquelles regions de l'espectre electromagnètic on l'energia dels fotons emesos és insuficient. Es considera que el límit més baix de longitud d'ona per a aquestes radiacions no ionitzants és de 100 nm (nanòmetre) inclosos en aquesta categoria estan les regions comunament conegudes com bandes infraroja, visible i ultraviolada.

Els treballadors més freqüents i intensament sotmesos a aquests riscos són els soldadors, especialment els de soldadura elèctrica.

Radiacions infraroges

Aquest tipus de radiació és ràpidament absorbida per els teixits superficials, produint un efecte d'escalfament. En el cas dels ulls, a l'absorbir-se la calor pel cristal·lí i no dispersar-se ràpidament, pot produir cataractes. Aquest tipus de lesió s'ha considerat la malaltia professional més probable en ferrers, bufadors de vidre i operaris de forns.

Totes les fonts de radiació IR intensa hauran d'estar dotades de sistemes de protecció tant propers a la font com sigui possible, per aconseguir la màxima absorció de calor i prevenir que la radiació penetri als ulls dels operaris. En cas d'utilització d'ulleres normalitzades, haurà d'incrementar-se adequadament la il·luminació del recinte, de manera que s'eviti la dilatació de la pupil·la de l'ull.

A les obres de construcció, els treballadors que estan més freqüentment exposats a aquestes radiacions són els soldadors, especialment quan realitzen soldadures elèctriques. Així mateix, s'ha de considerar l'entorn de l'obra, com a possible font de les radiacions.

La resposta primària a aquestes absorcions d'energia és de tipus tèrmic, afectant principalment a la pell en forma de: cremades agudes, augment de la dilatació dels vasos capil·lars i un increment de la pigmentació que pot ser persistent.

De forma general, tots aquells processos industrials realitzats en calent fins a l'extrem de desprendre llum, generen aquest tipus de radiació.

Radiacions visibles

L'òrgan afectat més important és l'ull, sent transmeses aquestes longituds d'ona, a través dels mitjans oculars sense apreciable absorció abans d'aconseguir la retina.

Radiacions ultraviolades

La radiació UV és aquella que té una longitud d'ona entre els 400 nm (nanometres) i els 10 nm. Queda inclosa dins de la radiació solar, i es genera artificialment per a molts propòsits en indústries, laboratoris i hospitals. Es divideix convencionalment en tres regions:

UVA: 315 - 400 nm de longitud d'ona.
UVB: 280 - 315 nm de longitud d'ona.
UVC: 200 - 280 nm de longitud d'ona.

La radiació a la regió UVA, la més propera a l'espectre UV, és emprada àmpliament a la indústria i representa poc risc, pel contrari les radiacions UVB i UVC, són més perilloses. La norma més completa és nord americana i està, acceptada per la WHO (World Health Organization).

Les radiacions a les regions UVB i UVC tenen efectes biològics que varien marcadament amb la longitud d'ona, sent màxims entorn als 270 nm (la llàntia de quars amb vapor de mercuri a baixa pressió té una emissió a 254 nm aproximadament). També varien amb el temps d'exposició i amb la intensitat de la radiació. La exposició radiant d'ulls o pell no protegits, per a un període de vuit hores haurà d'estar limitada.

La protecció contra la sobreexposició de fonts potents que poden constituir riscos, haurà de dur-se a terme mitjançant la combinació de mesures organitzatives, d'apantallaments o resguards i de protecció personal. Sense oblidar que s'ha d'intentar substituir el que és perillós pel que comporta poc o cap risc, d'acord a la llei de prevenció de riscos laborals.

S'haurà de posar especial èmfasi en els apantallaments i en les mesures de substitució, per a minimitzar el tercer, que implica la necessitat de protecció personal. Tots els usuaris de l'equip generador de radiació UV han de conèixer perfectament la naturalesa dels riscos involucrats. En l'equip, o prop d'ell, s'han de disposar senyals d'advertència adequades al cas. La limitació d'accés a la instal·lació, la distància de l'usuari respecte a la font i la limitació del temps d'exposició, constitueixen mesures organitzatives a tenir en compte.

No es poden emetre de forma indiscriminada radiacions UV en l'espai de treball, per exemple realitzant l'operació en un recinte confinat o en una àrea adequadament protegida. Dins de l'àrea de protecció, s'ha de reduir la intensitat de la radiació reflexada, emprant pintures de color negre mate. En el cas de fonts potents, on se sospiti que sigui possible una exposició per sobre del valor límit admissible, haurà de disposar-se de mitjans de protecció que dificultin i facin impossible el flux radiant lliure, directe i reflexat. Quant la naturalesa del treball requereixi que l'usuari operi junt a una font de radiació UV no protegida, haurà de fer-se ús dels mitjans de protecció personal. Els ulls estaran protegits amb ulleres o màscara de protecció facial, de manera que s'absorbeixin les radiacions que sobre ells incideixin. Anàlogament, hauran de protegir-se les mans, utilitzant guants de cotó, i la cara, emprant qualsevol tipus de protecció facial.

L'exposició dels ulls i pell no protegits a la radiació UV pot conduir a una inflamació

Mediante el código de verificación segura 0Q15422P6J3U2D2M14ES puede comprobar la validez de la firma electrónica de los documentos firmados

dels teixits, temporal o prolongada, amb riscos variables. En el cas de la pell, pot donar lloc a un eritema similar a una cremada solar i, en el cas dels ulls, a una conjuntivitis i queratitis (o inflamació de la còrnia), de resultats imprevisibles.

La font és bàsicament el sol però també es troben en les activitats industrials de la construcció: llums fluorescents, incandescents i de descàrrega gasosa, operacions de soldadura (TIG-MIG), bufador d'arc elèctric i làsers.

Les mesures de control per a prevenir exposicions indegudes a les radiacions no ionitzants se centren en l'emprament de pantalles, blindatges i Equips de Protecció Individual (per exemple pantalla de soldadura amb visor de cèl·lula fotosensible), procurant mantenir distàncies adequades per a reduir, tenint en compte l'efecte de proporcionalitat inversa al quadrat de la distància, la intensitat de l'energia radiant emesa des de fonts que es propaguen en diferent longitud d'ona.

- Làser

La missió d'un làser és la de produir un raig d'alta densitat i s'ha emprat en camps tan diversos com cirurgia, topografia o comunicació. Es construeixen unitats amb força polsant o continua de radiació, tant visible com invisible. Aquestes unitats, si són suficientment potents, poden danyar la pell i, en particular, els ulls si estan exposats a la radiació. La unitat polsant d'alta energia és particularment perillosa quan el polze curt de radiació impacte en el teixit causant una amplia lesió al voltant del mateix. Els làsers d'ona continua també poden causar danys en els ulls i la pell. Els de radiació IR i V presentaran perill per a la retina, en forma de cremades; els de radiació UV e IR poden suposar un risc per a la còrnia i el cristal·lí. D'una manera general, la pell és menys sensible a la radiació làser i en el cas d'unitats de radiació V i IR de grans potències, poden ocasionar cremades.

Els làsers s'han classificat, d'acord amb els riscos associats al seu ús, en els dos grups i quatre classes següents:

a. Grup A: unitats intrínsecament segures i aquelles que cauen dins de les classes I y II.
   - Classe I: els nivells d'exposició màxima permissible no poden ser excedits.
   - Classe II: de risc baix; emissió limitada a 1 mW en menys de 0,25 s, entre 400 nm i 700 nml; es preveuen els riscos per desviament de la radiació reflexada incloent la resposta de centelles.

b. Grup B: tots els làsers presents o de ona continua amb potencia major d'1 mW, com es defineix a les classes IIIa, IIIb i IV respectivament.
   - Classe IIIa: risc baix; emissió limitada a 5 vegades la corresponent a la classe II; l'ús d'instruments òptics pot resultar perillós.
   - Classe IIIb: risc mitjà; major límit d'emissió; l'impacte sobre l'ull pot resultar perillós, però no respecte a la reflexió difusa.
   - Classe IV: risc alt; major límit d'emissió; l'impacte per reflexió difusa pot ser perillós; poden causar foc i cremar la pell. El grau de protecció necessari depèn de la longitud d'ona i de l'energia emesa per la radiació. Qualsevol equip base s'ha de dissenyar d'acord amb mesures de seguretat apropiades, com per exemple, encaixonament protector, obturador d'emissió, senyal automàtica de emissió, etc.

Els làsers poden produir llum visible (400-700 nm), alguna radiació UV (200-400 nm), o comunament radiació IR (700 nm – 1 m).

A continuació, es presenta una guia de riscos associats amb unitats concretes de raigs làser:

a) Amb làsers de la classe IIIa (< 5 mW), s'ha de prevenir únicament la visió directa del raig.
b) Amb els de la classe IIIb i potències compreses entre 5 mW y 500 mW, s'ha de prevenir l'impacte de la radiació directa i de reflexió especular, en els ulls no protegits, que pot resultar perillós.
c) Amb làsers de la classe IV i potències majors de 500 mW, s'ha de prevenir l'impacte de la radiació directa, de les reflexions secundaries i de les reflexions difuses, que pot resultar perillós.

A més dels riscos associats a aquest tipus de radiació, s'ha de tenir en compte els deguts a les unitats d'energia elèctrica emprats per a subministrar energia a l'equip làser. A continuació, es dóna un codi de pràctica que cobreix personal, àrea de treball, equip i operació, respectivament, en l'ús de làsers.

Tots els usuaris s'han de sotmetre a un examen oftalmològic periòdicament, fent èmfasi especial en les condicions de la retina. Les persones que treballen amb la classe IIIb i IV, tindran al mateix temps un examen mèdic d'inspecció de danys a la pell.

d) Amb prioritat a qualsevol autorització, el contractista s'assegurarà que els operaris autoritzats estan degudament entrenats tant en procediment de treball segur com en el coneixement dels riscos potencials associats amb la radiació i equip que la genera.
e) Qualsevol exposició accidental que suposi impacte en els ulls, haurà de ser registrada i comunicada al departament mèdic.
f) La pràctica amb làser del grup B requereix la mesura general de protecció ocular, però que mai serà utilitzada per visió directa del raig.

- Àrea de treball:

a) L'equip làser s'instal·larà en una àrea o recinte degudament controlats. La il·luminació del recinte haurà de ser tal manera que eviti la dilatació de la pupil·la de l'ull i així disminuir la possibilitat de lesió.
b) Els raigs làser reflectits poden ser tant perillosos com els directes, i per tant, hauran d'eliminar-se les superfícies reflectants i polides.
c) A l'àrea de treball s'haurà d'investigar periòdicament la presència de qualsevol gas tòxic que pugui generar-se durant el treball, per exemple, l'ozó.
d) S'han de col·locar senyals lluminoses d'advertència en totes les zones d'entrada als recintes en els que els làsers funcionin. Quant la senyal estigui en acció, haurà de prohibir-se l'accés al mateix. L'equip de subministrament de potència al làser ha de disposar de protecció especial.
e) Allà on sigui necessari, s'ha de prevenir la possibilitat de desviament del raig fora de l'àrea de control, mitjançant proteccions i blindatges. En el cas de radiació IR, ha d'emprar-se materials no inflamables per a proporcionar aquestes barreres físiques al voltant del làser. En aquests casos, s'ha d'evitar la proximitat de materials inflamables o explosius.

- Equip:

f) Qualsevol operació de manteniment haurà de dur-se solament si la força està desconnectada.
g) Tots els làsers, hauran de disposar de rètols d'advertència que tindran en compte la classe de làser a que correspon i el tipus de radiació visible o invisible que genera l'aparell.
h) Quan els aparells que pertanyen al grup B no s'utilitzin, s'hauran de

Este documento ha sido firmado por Carlos Fernandez Alonso a las 14:26 del día 15/02/2023y por Carlos Fernandez Alonso a las 14:26 del día 15/02/2023.
en la dirección web que le proporciona la entidad emisora de este documento.

Este documento ha sido firmado por Carlos Fernandez Alonso a las 14:26 del día 15/02/2023y por Carlos Fernandez Alonso a las 14:26 del día 15/02/2023. Mediante el código de verificación segura 0Q15422P6J3U2D2M14ES puede comprobar la validez de la firma electrónica de los documentos firmados en la dirección web que le proporciona la entidad emisora de este documento.

treure les claus de control d'engegada, així com la de control de força, que quedaran custodiades per la persona responsable autoritzada per el treball amb làser en el laboratori.
i) Les ulleres protectores normalitzats, hauran de comprovar-se regularment i han de seleccionar-se d'acord amb la longitud d'ona de la radiació emesa per el làser en ús.
j) Qualsevol protector de pantalla que s'utilitzi, haurà de ser de material absorbent que previngui la reflexió especular.

- Operació:

k) Únicament el mínim nombre de persones requerides en l'operació es trobaran dins de l'àrea de control; no obstant, en el cas de làser de la classe IV, al menys dos persones estaran sempre presents durant l'operació.
l) Únicament personal autoritzat tindrà permís per a muntar, ajustar i operar l'equip de làser.
m) L'equip de làser haurà d'operar el temps mínim requerit per a la realització dels treballs, no es deixarà en funcionament sense estar vigilat.
n) Com a procediment de protecció general, hauran d'utilitzar-se ulleres que previnguin el risc de dany ocular.
o) L'equip de làser haurà de ser muntat a una alçada que mai superi la corresponent al pit de l'operador.
p) S'ha de tenir especial cura en la radiació làser invisible, essent essencial la utilització d'un escut protector al llarg de tota la trajectòria.
q) Donat que els làsers polsants presenten un risc incrementat per l'operador, com a guia d'alineació del raig, han d'emprar-se làsers de baixa potència d'heli o neó que pertanyin a la classe II, i no conformar-se amb una indicació somera de la direcció que adoptarà el raig. En aquests casos, sempre s'ha d'utilitzar la protecció ocular.

Els serveis de prevenció seran els encarregats d'estimar la magnitud o nivells del risc, les situacions en les que aquest es produeix, així com controlar periòdicament les condicions, l'organització dels mètodes de treball i la salut dels treballadors amb la finalitat de prendre les decisions per a eliminar, controlar o reduir el risc mitjançant mesures de prevenció en l'origen, organitzatives, de prevenció col·lectiva, de protecció individual, formatives i informatives.
En construcció acostuma a emprar-se monogràficament en l'establiment d'alineacions i nivells topogràfics.
Per la seva extrema perillositat, quan el làser estigui enfocat paral·lel al sòl, l'àrea de perill s'haurà d'acordonar. L'Equip de Protecció Individual contra el làser són les ulleres de protecció completa, amb el visor dotat del filtre adequat al tipus de làser que es tracti.

11.7. RADIACIONS IONITZANTS

Dins de l'àmbit de la construcció existeixen pocs treballs propis en els que es generen aquests tipus de riscos, malgrat que si existeixen situacions on es puguin donar aquest tipus de radiació, com són:

- Detecció de defectes de soldadura o esquerdes en canonades, estructures i edificis.
- Control de densitats "in situ" pel mètode nuclear.
- Control d'irregularitats en el nivell d'omplenat de recipients o grans dipòsits.
- Identificació de trajectòries, emprant traçadors en corrents hidràuliques, sediments, moviment de granels, etcètera.

Serà obligació del contractista amb la col·laboració del seu servei de prevenció determinar un procediment de treball segur per a realitzar les esmentades operacions.

També es pot considerar una possible generació de riscos en treballs realitzats dintre d'un entorn o en proximitat de determinades instal·lacions, com poden ser:

- Les instal·lacions on es realitzin exàmens de maletes i embalums en els aeroports; detecció de cartes bomba.
- Les instal·lacions mèdiques on es realitzin pràctiques de teràpia, mitjançant radiacions ionizants.
- Les instal·lacions mèdiques on es realitzen pràctiques de diagnòstic amb raigs X amb equips amb un potencial d'operació per disseny, sigui major de 70 Kilovolts.
- Les instal·lacions mèdiques on es manipula o es tracti material radioactiu, en forma de fonts no segellades, per a ús en teràpia o diagnòstic amb tècniques "in vivo".
- Les instal·lacions d'ús industrial on es tracti o manipuli material radioactiu.
- Els acceleradors de partícules o d'investigació o d'ús industrial.
- Les instal·lacions i equips per a gammagrafía o radiografia industrial, sigui mitjançant l'ús de fonts radioactius o equips emissors de raig X.
- Els dipòsits de residus radioactius, tant transitoris com definitius.
- Les instal·lacions on es produeixin, fabriqui, repari o es faci manutenció de fonts o equips generadors de radiacions ionitzants.
- Control d'irregularitats en l'espessor de blocs de paper, làmines de plàstic i fulles de metall o en el nivell d'omplenat de recipients o grans dipòsits.
- Estimació de l'antiguitat de substàncies, emprant el carboni-14 o altres isòtops, com l'argó-40 o el fòsfor-32.
- Il·luminació passiva de rellotges o de sortides d'emergència.

Les funcions de protecció radiològica són responsabilitat del titular de la instal·lació, essent el Consell de Seguretat Nuclear el qui decidirà si han de ser encomanades a un Servei de Protecció Radiològica propi del titular o a una Unitat Tècnica de Protecció Radiològica contractada a l'efecte.

La reacció d'un individu a l'exposició a les radiacions depèn de la dosi, del volum i del tipus dels teixits irradiats.

Encara que poden ocórrer en combinació, correntment es fa una distinció entre dues classes fonamentals d'accidents per radiació, és dir: a) Irradiació externa accidental (per exemple en treballs de radiografiat de soldadura). b) Contaminació radioactiva accidental.

Els nivells màxims de dosi permesa han estat fixats tenint en compte que el cos humà pot tolerar una certa quantitat de radiació sense perjudicar el funcionament del seu organisme en general. Aquests nivells són, per a persones que treballen en Zones Controlades (per exemple edifici de contenció de central nuclear) i tenint en compte l'efecte acumulatiu de les radiacions sobre l'organisme, 5 rems per any ó 300 milirems per setmana. Per a detectar i amidar els nivells de radiació, s'empren els comptadors Geiger.

Per al control de la dosi rebuda, s'ha de tenir en compte tres factors: a) temps de treball. b) distància de la font de radiació. c) Apantallament. El temps de treball permès s'obté dividint la dosi màxima autoritzada per la dosi rebuda en un moment donat. La dosi rebuda és inversament proporcional al quadrat de la distància a la

Este documento ha sido firmado por Carlos Fernandez Alonso a las 14:26 del día 15/02/2023y por Carlos Fernandez Alonso a las 14:26 del día 15/02/2023. Mediante el código de verificación segura 0Q15422P6J3U2D2M14ES puede comprobar la validez de la firma electrónica de los documentos firmados en la dirección web que le proporciona la entidad emisora de este documento.

font de radiació. Els materials que s'empren habitualment com barreres d'apantallament són el formigó i el plom, encara que també se n'usen d'altres com l'acer, totxos massissos de fang, granit, calcària, etc., en general, l'espessor necessari està en funció inversa de la densitat del material.

Per a verificar les dosis de radiació rebudes s'utilitzen dosímetres individuals, que poden consistir en una pel·lícula dosimètrica o un estildosímetre integrador de butxaca. Sempre que no s'especifiqui el contrari, el dosímetre individual es durà a la butxaca o davanter de la roba de treball, tenint especial cura en no col·locar els dosímetres sobre cap objecte que absorbeixi radiació (per exemple objectes metàl·lics).

Haurà de dur-se un Llibre de registre, on figurarà les dosis rebudes per cadascun dels treballadors professionalment exposats a radiacions.

12. MANIPULACIÓ DE MATERIALS

Tota manutenció de material comporta un risc, per tant, des del punt de vista preventiu, s'ha de tendir a evitar tota manipulació que no sigui estrictament necessària, en virtut del conegut axioma de seguretat que diu que "el treball més segur és aquell que no es realitza".

Per a manipular materials és preceptiu prendre les següents precaucions elementals:

- Començar per la càrrega o material que apareix més superficialment, és dir el primer i més accessible.
- Lliurar el material, no tirar-lo.
- Col·locar el material ordenat i en cas d'apilat estratificat, que aquest es realitzi en piles estables, lluny de passadissos o llocs on pugui rebre cops o desgastar-se.
- Utilitzar guants de treball i calçat de seguretat amb puntera metàl·lica i embuatada en empenya i turmells.
- En el manejament de càrregues llargues entre dues o més persones, la càrrega pot mantenir-se en la mà, amb el braç estirat al llarg del cos, o bé sobre l'espatlla.
- S'utilitzaran les ferramentes i mitjans auxiliars adequats per al transport de cada tipus de material.
- En les operacions de càrrega i descàrrega, es prohibirà col·locar-se entre la part posterior del camió i una plataforma, pal, pilar o estructura vertical fixa.
- Si durant la descàrrega s'utilitzen ferramentes, com braços de palanca, ungles, potes de cabra o similar, disposar la maniobra de tal manera que es garanteixi el que no es vingui la càrrega damunt i que no rellisqui.

En el relatiu a la manipulació de materials el contractista en l'elaboració del Pla de Seguretat i Salut haurà de tenir en comte les següents premisses:

Intentar evitar la manipulació manual de càrregues mitjançant:

- Automatització i mecanització dels processos.
- Mesures organitzatives que eliminin o minimitzin el transport.

Adoptar Mesures preventives quan no es pugui evitar la manipulació com:

- Utilització d'ajudes mecàniques.
- Reducció o redisseny de la càrrega.
- Actuació sobre l'organització del treball.
- Millora de l'entorn de treball.

Dotar als treballadors de la formació i informació en temes que incloguin:

- Ús correcte de les ajudes mecàniques.
- Ús correcte dels equips de protecció individual.
- Tècniques segures per a la manipulació de càrregues.
- Informació sobre el pes i centre de gravetat.

Els principis bàsics de la manutenció de materials

1er.- El temps dedicat a la manipulació de materials és directament proporcional a l'exposició al risc d'accident derivat de dita activitat.

2on.-Procurar que els diferents materials, així com la plataforma de suport i de treball de l'operari, estiguin a la mateixa alçada en què s'ha de treballar amb ells.

3er.- Evitar el dipositar els materials directament sobre el terra, fer-ho sempre sobre catúfols o contenidors que permetin el seu trasllat a dojo.

4art.-Escurçar tant com sigui possible les distàncies a recórrer pel material manipulat, evitant estacionaments intermedis entre el lloc de partida del material manipulat evitant estacionaments intermedis entre el lloc de partida del material i l'emplaçament definitiu de la seva posada en obra.

5è- Traginar sempre els materials a dojo, mitjançant palonniers, catúfols, contenidors o palets, en lloc de portar-los d'un en un.

6è.- No tractar de reduir el nombre d'ajudants que recullin i traginin els materials, si això comporta ocupar els oficials o caps d'equip en operacions de manutenció, coincidint en franges de temps perfectament aprofitables per l'avanç de la producció.

7è.- Mantenir esclarits, senyalitzats i enllumenats, els llocs de pas dels materials a manipular.

Manejament de càrregues sense mitjans mecànics

Per a l'hissat manual de càrregues la totalitat del personal d'obra haurà rebut la formació bàsica necessària, comprometent-se a seguir els següents passos:

1er.- Apropar-se el més possible a la càrrega.

2on.- Assentar els peus fermament.

3er.- Ajupir-se doblegant els genolls.

4art.- Mantenir l'esquena dreta.

5è.- Subjectar l'objecte fermament.

Este documento ha sido firmado por Carlos Fernandez Alonso a las 14:26 del día 15/02/2023y por Carlos Fernandez Alonso a las 14:26 del día 15/02/2023. Mediante el código de verificación segura 0Q15422P6J3U2D2M14ES puede comprobar la validez de la firma electrónica de los documentos firmados en la dirección web que le proporciona la entidad emisora de este documento.

6è.- L'esforç d'aixecar l'han de realitzar els músculs de les cames.

7è.- Durant el transport, la càrrega haurà de romandre el més a prop possible del cos.

8è.- Per al manejament de peces llargues per una sola persona s'actuarà segons els següents criteris preventius:

a) Durà la càrrega inclinada per un dels seus extrems, fins l'altura de l'espatlla.
b) Avançarà desplaçant les mans al llarg de l'objecte, fins arribar al centre de gravetat de la càrrega.
c) Es col·locarà la càrrega en equilibri sobre l'espatlla.
d) Durant el transport, mantindrà la càrrega en posició inclinada, amb l'extrem davanter aixecat.

9è.- És obligatòria la inspecció visual de l'objecte pesat a aixecar, per a eliminar arestes afilades.

10è.- Està prohibit aixecar més de 50 kg de forma individual. El valor límit de 30 Kg per homes, pot superar-se puntualment a 50 Kg quan es tracti de descarregar un material per a col·locar-lo sobre un mitjà mecànic de manutenció. En el cas de tractar-se de dones, es redueixen aquests valors a 15 i 25 Kg respectivament.

11è.- És obligatori la utilització d'un codi de senyals quan s'ha d'aixecar un objecte entre uns quants, per a suportar l'esforç al mateix temps. Pot ser qualsevol sistema a condició que sigui conegut o convingut per l'equip.

13. MITJANS AUXILIARS D'UTILITAT PREVENTIVA (MAUP)

Als efectes del present Estudi de Seguretat i Salut, tindran la consideració de MAUP, tot Mitjà Auxiliar dotat de Protecció, Resguard, Dispositiu de Seguretat, Operació seqüencial, Seguretat positiva o Sistema de Protecció Col·lectiva, que originàriament ve integrat, de fàbrica, en l'equip, màquina o sistema, de forma solidària i indisociable, de tal manera que s'interposi, o apantalli els riscos d'abast o simultaneïtat de l'energia fora de control, i els treballadors, personal aliè a l'obra i/o materials, màquines, equips o ferramentes pròximes a la seva àrea d'influència, anul·lant o reduint les conseqüències d'accident. La seva operativitat resta garantida pel fabricant o distribuïdor de cadascun dels components, en les condicions d'utilització i manteniment per ell prescrites. El contractista resta obligat a la seva adequada elecció, seguiment i control d'ús.

Els MAUP més rellevants, previstos per a l'execució del present projecte són els indicats a continuació:

Codi	UA	Descripció
HX11X004	u	Barana definitiva, prevista en projecte, per a protecció de caigudes a diferent nivell entre muntants d'escala i/o d'alçada pel forat interior
HX11X007	u	Plataforma telescòpica articulada, mòbil, autopropulsada amb sistema de seguretat integrat
HX11X011	u	Equip de tall oxiacetilènic reglamentari amb sistema de seguretat integrat amb porta-ampolles, vàlvules reductores de pressió i antirretrocès, manòmetre, mànigues, broques i brides normalitzades
HX11X012	u	Serra circular reglamentària amb certificat CE, amb sistema de seguretat integrat amb protector de disc inferior fixe, superior abatible, aturada d'emergència amb fre-motor, ganivet divisor, regle guia longitudinal i transversal
HX11X013	u	Maquinària amb cabina d'operari amb sistema de resguard i protecció integrat
HX11X014	u	Eina elèctrica amb sistema de doble aïllament integrat
HX11X016	u	Formigonera portàtil amb protectors i resguards integrats
HX11X017	u	Element prefabricat de formigó amb sistema de seguretat integrat amb balaustre de seguretat de reserva d'ancoratge de cable per amarrament i lliscament d'equips de protecció individual, d'alçària 1 m
HX11X018	u	Paletitzat i empaquetat o fleixat normalitzat
HX11X022	u	Passadís de protecció prefabricat metàl.lic amb sistema de seguretat amb tots els requisits reglamentaris, de llargària 2,5 m, d'amplària 1,1 m, amb paviment de entramat de platines metàl.liques i rampes articulades, baranes metàl.liques reglamentàries
HX11X023	u	Protector de mans per a cisellar
HX11X024	u	Connexió elèctrica de seguretat tipus petaca
HX11X025	u	Serra de trepar amb aigua amb sistema de seguretat integrat
HX11X027	u	Carretó manual equipat amb dispositius pel transport d'eines
HX11X028	u	Grua mòbil d'accionament manual
HX11X029	u	Carretó ergonòmic per servei de material al nivell de treball, regulable en alçada
HX11X032	u	Suport de repòs per al disc radial portàtil
HX11X033	u	Sac d'aplec de teixit de polipropilè amb tapa de descàrrega inferior
HX11X035	u	Estrebat i apuntalament de rases de serveis amb malla tèxtil de poliamida d'alta tenacitat i accionament hidràulic des de l'exterior de la rasa
HX11X039	u	Carretó manual porta palets
HX11X041	u	Ancoratge amb disseny específic per a la manipulació de prefabricats
HX11X045	u	Estrebat de pou circular amb tensor
HX11X046	u	Estrebat de pou rectangular amb tensor
HX11X047	u	Apuntalament de talús inestable amb panells
HX11X048	u	Connexionat i cablejat provisional de la instal.lació elèctrica de l'obra amb sistema de protecció integrat
HX11X049	u	Quadre elèctric secundari provisional de l'obra amb sistema de protecció integrat
HX11X050	u	Enllumenat provisional de l'obra amb un nivell lumínic mínim de 250 lux
HX11X054	u	Instal.lació de posta a terra amb conductor de coure i elèctrode connectat a terra en rails de grua torre, masses metàl.liques, quadres elèctrics, conductors de protecció
HX11X055	u	Interruptor diferencial de sensibilitat mitjana 300 mA, i 40 A d'intensitat nominal
HX11X058	u	Senyal acústica de marxa enrera
HX11X059	m2	Lona de polietilè amb malla de reforç per a recobriment de càrrega de caixa de camió
HX11X060	m	Cable d'acer de guiat de material suspès
HX11X061	u	Retenidor de pilota de neteja incorporat a l'equip de bombeig del formigó
HX11X063	u	Encenedor de gúspira amb mànec
HX11X064	u	Cinturó portaeines
HX11X066	u	Biga rígida de repartiment de càrregues suspeses
HX11X067	u	Ganxo de grua amb dispositiu de tancament
HX11X068	u	Catifa portàtil de neoprè per treball en plans inclinats

Este documento ha sido firmado por Carlos Fernandez Alonso a las 14:26 del día 15/02/2023y por Carlos Fernandez Alonso a las 14:26 del día 15/02/2023. Mediante el código de verificación segura 0Q15422P6J3U2D2M14ES puede comprobar la validez de la firma electrónica de los documentos firmados en la dirección web que le proporciona la entidad emisora de este documento.

HX11X070	u	Recipient metàl.lic per a la manutenció de materials a granel per a una càrrega màxima de 1200 kg
HX11X071	u	Plataforma aïllant de base per treball en quadres elèctrics de distribució d'1x1 m i de 3 mm de gruix
HX11X075	u	Equip comprovador portàtil complet d'instal.lacions de baixa tensió
HX11X076	u	Anemòmetre fix amb el desmuntatge inclòs
HX11X077	u	Sonòmetre portàtil de rang dinàmic de 23 a 130 dba
HX11X078	u	Luxímetre portàtil
HX11X079	u	Detector d'instal.lacions i serveis soterrats portàtil
HX11X080	u	Termòmetre / baròmetre
HX11X084	m	Tanca mòbil de 2 m d'alçària, de malla electrosoldada de 90x150 mm i de 4,5 i 3,5 mm de D, bastidor de 3,5x2 m de tub de 40 mm de D fixat a peus prefabricats de formigó i amb el desmuntatge inclòs
HX11X089	u	Transformador de seguretat de 24 V, col.locat i amb el desmuntatge inclòs
HX11XG10	u	Banqueta aïllant de potes fixes per a treball en tensió,
HX11XG11	u	Escala portàtil dielèctrica de fibra de vidre i 3,2 m de llargària
HX11XG12	u	Bastida tubular dielèctrica de polièster i fibra de vidre, de 2,5 m d'alçària i 3,5 m de llargària
HX11XG13	u	Equip de connexió a terra de línia elèctrica aèria de distribució, amb 3 perches telescópiques per a conductors de 7 a 380 mm2 i una alçada màxima d'11,5 m, cable de coure de secció 35 mm2 i piqueta de connexió a terra

14. SISTEMES DE PROTECCIÓ COL·LECTIVA (SPC)

Als efectes del present Estudi de Seguretat i Salut, tindran la consideració de Sistemes de Protecció Col·lectiva, el conjunt d'elements associats, incorporats al sistema constructiu, de forma provisional i adaptada a l'absència de protecció integrada de major eficàcia (MAUP), destinats a apantallar o condonar la possibilitat de coincidència temporal de qualsevol tipus d'energia fora de control, present en l'ambient laboral, amb els treballadors, personal aliè a l'obra i/o materials, màquines, equips o ferramentes pròximes a la seva àrea d'influència, anul·lant o reduint les conseqüències d'accident. La seva operativitat garanteix la integritat de les persones o objectes protegits, sense necessitat d'una participació per a assegurar la seva eficàcia. Aquest últim aspecte és el que estableix la seva diferència amb un Equip de Protecció Individual (EPI).

En absència d'homologació o certificació d'eficàcia preventiva del conjunt d'aquests Sistemes instal·lats, el contractista fixarà en el seu Pla de Seguretat i Salut, referència i relació dels Protocols d'Assaig, Certificats o Homologacions adoptades i/o requerits als instal·ladors, fabricants i/o proveïdors, per al conjunt dels esmentats Sistemes de Protecció Col·lectiva.

Els SPC més rellevants previstos per a l'execució del present projecte són els indicats en l'annex d'aquesta memòria que contindrà les fitxes amb RISC-AVALUACIÓ-MESURES

15. CONDICIONS DELS EQUIPS DE PROTECCIÓ INDIVIDUAL (EPI)

Als efectes del present Estudi de Seguretat i Salut, tindran la consideració d'Equips de Protecció Individual, aquelles peces de treball que actuen a mode de coberta o pantalla portàtil, individualitzada per a cada usuari, destinats a reduir les conseqüències derivades del contacte de la zona del cos protegida, amb una energia fora de control, d'intensitat inferior a la previsible resistència física de l'EPI.

La seva utilització haurà de quedar restringida a l'absència de garanties preventives adequades, per inexistència de MAUP, o en el seu defecte SPC d'eficàcia equivalent.

Tots els equips de protecció individual estaran degudament certificats, segons normes harmonitzades CE. Sempre de conformitat als R.D. 1407/92, R.D.159/95 i R.D. 773/97.

El Contractista Principal portarà un control documental del seu lliurament individualitzat al personal (propi o subcontractat), amb el corresponent avís de recepció signat pel beneficiari.

En els casos en què no existeixin normes d'homologació oficial, els equips de protecció individual seran normalitzats pel constructor, per al seu ús en aquesta obra, triats d'entre els que existeixin en el mercat i que reuneixin una qualitat adequada a les respectives prestacions. Per aquesta normalització interna s'haurà de comptar amb el vist-i-plau del tècnic que supervisa el compliment del Pla de Seguretat i Salut per part de la Direcció d'Obra o Direcció Facultativa/Direcció d'Execució.

Al magatzem d'obra hi haurà permanentment una reserva d'aquests equips de protecció, de manera que pugui garantir el subministrament a tot el personal sense que se'n produeixi, raonablement, la seva carència.

En aquesta previsió cal tenir en compte la rotació del personal, la vida útil dels equips i la data de caducitat, la necessitat de facilitar-los a les visites d'obra, etc.

Els EPI més rellevants, previstos per a l'execució material del present projecte són els indicats en l'annex d'aquesta memòria que contindrà les fitxes amb RISC-AVALUACIÓ-MESURES

16. RECURSOS PREVENTIUS

La legislació que s'ha de complir respecte a la presència de recursos preventius a les obres de construcció està contemplada a la llei 54/2003. D'acord amb aquesta llei, la presència dels recursos preventius a les obres de construcció serà preceptiva en els següents casos:

1. *Quan els riscos es puguin veure agreujats o modificats en el desenvolupament del procés o l'activitat, per la concurrència d'operacions diverses que es desenvolupen successivament o simultàniament i que facin precís el control de la correcta aplicació dels mètodes de treball. La presència de recursos preventius de cada contractista serà necessari quan, durant l'obra, es desenvolupin treballs amb riscos especials, com es defineixen en el real decret 1627/97.*
2. *Quan es realitzin activitats o processos que reglamentàriament es considerin perillosos o amb riscos especials.*
3. *Quan la necessitat d'aquesta presència sigui requerida per la Inspecció de Treball i Seguretat Social, si les circumstàncies del cas ho exigissin degut a les condicions de treball detectades.*

Quan a les obres de construcció coexisteixen contractistes i subcontractistes que, de forma successiva o simultània, puguin constituir un risc especial per

Este documento ha sido firmado por Carlos Fernandez Alonso a las 14:26 del día 15/02/2023y por Carlos Fernandez Alonso a las 14:26 del día 15/02/2023. Mediante el código de verificación segura 0Q15422P6J3U2D2M14ES puede comprobar la validez de la firma electrónica de los documentos firmados en la dirección web que le proporciona la entidad emisora de este documento.

interferència d'activitats, la presència dels "*Recursos preventius*" és, en aquests casos, necessària.

Els recursos preventius són necessaris quan es desenvolupin treballs amb riscos especials, definits a l'annex II del RD 1627/97:

1. *Treballs amb riscos especialment greus d'enterrament, enfonsament o caiguda d'altura, per les particulars característiques de l'activitat desenvolupada, els procediments aplicats, o l'entorn del lloc de treball.*
2. *Treballs en els quals l'exposició a agents químics o biològics suposi un risc d'especial gravetat, o pels que la vigilància específica de la salut dels treballadors sigui legalment exigible.*
3. *Treballs amb exposició a radiacions ionitzants pels que la normativa específica obliga a la delimitació de zones controlades o vigilades.*
4. *Treballs a la proximitat de línies elèctriques d'alta tensió.*
5. *Treballs que exposin a risc d'ofegament per immersió.*
6. *Obres d'excavació de túnels, pous i altres treballs que suposin moviments de terra subterranis.*
7. *Treballs realitzats en immersió amb equip subaquàtic.*
8. *Treballs realitzats en caixons d'aire comprimit.*
9. *Treballs que impliquin l'ús d'explosius.*
10. *Treballs que requereixin muntar o desmuntar elements prefabricats pesats.*

De totes maneres, el contractista principal ha de disposar en tot moment del seu Recurs Preventiu a l'obra mentre s'hi treballi. En el cas de subcontractistes, només en els casos recollits al paràgraf anterior.

17. SENYALITZACIÓ I ABALISAMENT

Quant a la senyalització de l'obra, és necessari distingir entre la que es refereix a la que demanda de l'atenció per part dels treballadors i aquella que correspon al tràfic exterior afectat per l'obra. En el primer cas són d'aplicació les prescripcions establertes per el Reial Decret 485/1997, de 14 d'abril. La senyalització i el abalisament de tràfic vénen regulats, entre altra normativa, per la Norma 8.3-I.C. de la Direcció General de Carreteres i no és objecte de l'Estudi de Seguretat i Salut. Aquesta distinció no exclou la possible complementació de la senyalització de tràfic durant l'obra quan aquesta mateixa es faci exigible per a la seguretat dels treballadors que treballin a la immediació d'aquest tràfic.

S'ha de tenir en compte que la senyalització per si mateixa no elimina els riscos, malgrat això la seva observació quan és l'apropiada i està ben col·locada, fa que l'individu adopti conductes segures. No és suficient amb col·locar un plafó a les entrades de les obres, si després en la pròpia obra no se senyalitza l'obligatorietat d'utilitzar cinturó de seguretat al col·locar les mires per a realitzar el tancament de façana. La senyalització abundant no garanteix una bona senyalització, ja que el treballador acaba fent cas omís de qualsevol tipus de senyal.

El R.D.485/97 estableix que la senyalització de seguretat i salut en el treball haurà d'utilitzar-se sempre que l'anàlisi dels riscos existents, les situacions d'emergència previsibles i les mesures preventives adoptades, posin de manifest la necessitat de:

- Cridar l'atenció dels treballadors sobre l'existència de determinats riscos, prohibicions o obligacions.
- Alertar als treballadors quan es produeixi una determinada situació d'emergència que requereixi mesures urgents de protecció o evacuació.
- Facilitar als treballadors la localització i identificació de determinats mitjans o instal·lacions de protecció, evacuació, emergència o primers auxilis.
- Orientar o guiar als treballadors que realitzin determinades maniobres perilloses.

La senyalització no haurà de considerar-se una mesura substitutiva de les mesures tècniques i organitzatives de protecció col·lectiva i haurà d'utilitzar-se quan, mitjançant aquestes últimes, no hagi estat possible eliminar els riscos o reduir-los suficientment.

Tampoc haurà de considerar-se una mesura substitutiva de la formació i informació dels treballadors en matèria de seguretat i salut en el treball.

Així mateix, segons s'estableix en el R.D. 1627/97, s'haurà de complir que:

- Les vies i sortides específiques d'emergència hauran de senyalitzar-se conforme al R.D. 485/97, tenint en compte que aquesta senyalització haurà de fixar-se en els llocs adequats i tenir la resistència suficient.
- Els dispositius no automàtics de lluita contra incendis hauran d'estar senyalitzats conforme al R.D. 485/97, tenint en compte que aquesta senyalització haurà de fixar-se en els llocs adequats i tenir la resistència suficient.
- El color utilitzat per a la il·luminació artificial no podrà alterar o influir en la percepció de les senyals o panells de senyalització.
- Les portes transparents hauran de tenir una senyalització a l'altura de la vista.
- Quan existeixin línies d'estesa elèctrica àrees, en el cas que vehicles l'obra haguessin de circular sota l'estesa elèctrica s'utilitzarà una senyalització d'advertència.

La implantació de la senyalització i balisament s'ha de definir en els plànols de l'Estudi de Seguretat i Salut i s'ha de tenir en compte en les fitxes d'activitats, al menys respecte els riscos que no s'hagin pogut eliminar.

18. CONDICIONS D'ACCÉS I AFECTACIONS DE LA VIA PÚBLICA

Aquí cal descriure les condicions d'accés i afectacions de la via pública particulars de l'obra (ample carrer, ample vorera, ocupació de la vorera i via pública i com es resol, accessos a l'obra, etc.)

En el PLA DE SEGURETAT I SALUT el Contractista definirà les desviacions i passos provisionals per a vehicles i vianants, els circuits i trams de senyalització, la senyalització, les mesures de protecció i detecció, els paviments provisionals, les modificacions que comporti la implantació de l'obra i la seva execució, diferenciant, si és cas, les diferents fases d'execució. A aquests efectes, es tindrà en compte el que determina la Normativa per a la informació i senyalització d'obres al municipi i la Instrucció Municipal sobre la instal·lació d'elements urbans a l'espai públic de la ciutat que correspongui.

Quan correspongui, d'acord amb les previsions d'execució de les obres, es diferenciarà amb claredat i per cadascuna de les distintes fases de l'obra, els àmbits de treball i els àmbits destinats a la circulació de vehicles i vianants, d'accés a edificis i guals, etc.., i es definiran les mesures de senyalització i protecció que corresponguin a cadascuna de les fases.

Este documento ha sido firmado por Carlos Fernandez Alonso a las 14:26 del día 15/02/2023y por Carlos Fernandez Alonso a las 14:26 del día 15/02/2023. Mediante el código de verificación segura 0Q15422P6J3U2D2M14ES puede comprobar la validez de la firma electrónica de los documentos firmados en la dirección web que le proporciona la entidad emisora de este documento.

És obligatori comunicar l'inici, l'extensió, la naturalesa dels treballs i les modificacions de la circulació de vehicles provocades per les obres, a la Guàrdia Municipal i als Bombers o a l'Autoritat que correspongui.

Quan calgui prohibir l'estacionament en zones on habitualment és permès, es col·locarà el cartell de "SENYALITZACIÓ EXCEPCIONAL" (1050 X 600 mm), amb 10 dies d'antelació a l'inici dels treballs, tot comunicant-ho a la Guàrdia Municipal o l'Autoritat que correspongui.

En la desviació o estrenyiment de passos per a vianants es col·locarà la senyalització corresponent.

No es podrà començar l'execució de les obres sense haver procedit a la implantació dels elements de senyalització i protecció que corresponguin, definits al PLA DE SEGURETAT aprovat.

El contractista de l'obra serà responsable del manteniment de la senyalització i elements de protecció implantats.

Els accessos de vianants i vehicles, estaran clarament definits, senyalitzats i separats

18.1. NORMES DE POLICIA

- *CONTROL D'ACCESSOS*

Una vegada establerta la delimitació del perímetre de l'obra, conformats els tancaments i accessos per els vianants i de vehicles, el contractista amb la col·laboració del seu servei de prevenció definirà, dins del Pla de Seguretat i Salut, el procés per al control d'entrada i sortida de vehicles en general (inclosa la maquinària com grues mòbils, retroexcavadores) i de personal de manera que garanteixi l'accés únicament a persones autoritzades.

Quan la delimitació de l'obra no es pugui portar a terme, per les pròpies circumstàncies de l'obra, el contractista, al menys haurà de garantir, l'accés controlat a les instal·lacions d'ús comú de l'obra, i haurà d'assegurar que les entrades a l'obra estiguin senyalitzades, i que quedin tancades les zones que puguin presentar riscos

- *COORDINACIÓ D'INTERFERÈNCIES I SEGURETAT A PEU D'OBRA*

El contractista, quan sigui necessari, donat el volum d'obra, el valor dels materials emmagatzemats i altres circumstàncies que així ho aconsellin, definirà un procés per garantir l'accés controlat a les instal·lacions que suposin risc personal i/o comú per a l'obra i l'intrusisme a l'interior de l'obra en tallers, magatzems, vestuaris i d'altres instal·lacions d'ús comú o particular.

18.2. ÀMBIT D'OCUPACIÓ DE LA VIA PÚBLICA

- *OCUPACIÓ DEL TANCAMENT DE L'OBRA*

S'entén per àmbit d'ocupació el realment ocupat, incloent tanques, elements de protecció, baranes, bastides, contenidors, casetes, etc.

En el PLA DE SEGURETAT I SALUT EN EL TREBALL s'especificarà la delimitació de l'àmbit d'ocupació de l'obra i es diferenciarà clarament si aquest canvia en les diferents fases de l'obra. L'àmbit o els àmbits d'ocupació quedaran clarament dibuixats en plànols per fases i interrelacionats amb el procés constructiu.

L'amplada màxima a ocupar serà proporcional a l'amplada de la vorera. L'espai lliure per a pas de vianants no serà inferior a un terç (1/3) de l'amplada de la vorera existent.

En cap cas es podrà ocupar una amplada superior a tres (3) metres mesurats des de la línia de façana, ni més de dos terços (2/3) de l'amplada de la vorera, si no queda al menys una franja d'amplada mínima d'un metre i quaranta centímetres (1,40 m) per a pas de vianants.

Quan, per l'amplada de la vorera, no sigui possible deixar un pas per a vianants d'un metre i quaranta centímetres (1,40 m) es permetrà, durant l'execució dels treballs a planta baixa, la col·locació de tanques amb un sortint màxim de seixanta centímetres (60 cm) deixant un pas mínim per a vianants d'un metre (1 m). Per a l'enderrocament de les plantes superiors a la planta baixa, es col·locarà una tanca a la línia de façana i es farà una protecció volada per la retenció d'objectes despresos de les cotes superiors. Si la vorera és inferior a un metre seixanta centímetres (1,60 cm) durant els treballs a la planta baixa, el pas per a vianants d'un metre (1 m) d'amplada podrà ocupar part de la calçada en la mesura que calgui. En aquest cas, s'haurà de delimitar i protegir amb tanques l'àmbit del pas de vianants.

- *SITUACIÓ DE CASETES I CONTENIDORS.*

S'indicaran en el PLA DE SEGURETAT I SALUT les àrees previstes per aquest fi.

  - Les casetes, contenidors, tallers provisionals i aparcament de vehicles d'obra, se situaran en una zona propera a l'obra que permeti aplicar els següents criteris:
    - Preferentment, a la vorera, deixant un pas mínim d'un metre i quaranta centímetres (1,40 m) per a pas de vianants per la vorera.
    - A la vorera, deixant un pas mínim d'un metre i quaranta centímetres (1,40 m) per a pas de vianants per la zona d'aparcament de la calçada sense envair cap carril de circulació.
    - Si no hi ha prou espai a la vorera, es col·locaran a la zona d'aparcament de la calçada procurant no envair cap carril de circulació i deixant sempre com a mínim un metre (1m) per a pas de vianants a la vorera.
- Es protegirà el pas de vianants i es col·locarà la senyalització corresponent.

- *SITUACIÓ DE GRUES-TORRE I MUNTACÀRREGUES*

Només podran estar emplaçats a l'àmbit de l'obra.

- *CANVIS DE LA ZONA OCUPADA*

Qualsevol canvi en la zona ocupada que afecti l'àmbit de domini públic es considerarà una modificació del PLA DE SEGURETAT I SALUT EN EL TREBALL i s'haurà de documentar i tramitar d'acord amb el R.D. 1627/97.

18.3. TANCAMENTS DE L'OBRA QUE AFECTEN L'ÀMBIT PÚBLIC

Este documento ha sido firmado por Carlos Fernandez Alonso a las 14:26 del día 15/02/2023y por Carlos Fernandez Alonso a las 14:26 del día 15/02/2023. Mediante el código de verificación segura 0Q15422P6J3U2D2M14ES puede comprobar la validez de la firma electrónica de los documentos firmados en la dirección web que le proporciona la entidad emisora de este documento.

- *TANQUES*

Situació	Delimitaran el perímetre de l'àmbit de l'obra o, en ordenació entre mitgeres, tancaran el front de l'obra o solar i els laterals de la part de vorera ocupada.
Tipus de tanques	Es formaran amb tanques mòbils metàl·liques tipus Rivisa amb peus de formigó ben lligades entre elles. Les empreses promotores podran presentar a l'Ajuntament per a la seva homologació, si s'escau, el seu propi model de tanca per tal d'emprar-lo en totes les obres que facin. Les tanques metàl·liques de 200 x 100 cm només s'admeten per a proteccions provisionals en operacions de càrrega, desviacions momentànies de trànsit o similars. En cap cas s'admet com a tanca el simple abalisat amb cinta de PVC, malla electrosoldada de ferrallista, xarxa tipus tenis de polipropilè (habitualment de color taronja), o elements tradicionals de delimitacions provisionals de zones de risc.
Complements	Totes les tanques tindran balisament lluminós i elements reflectants en tot el seu perímetre.
Manteniment	El Contractista vetllarà pel correcte estat de la tanca, eliminant grafittis, publicitat il·legal i qualsevol altre element que deteriori el seu estat original.

- *ACCÉS A L'OBRA*

Portes	Les tanques estaran dotades de portes d'accés independent per a vehicles i per al personal de l'obra. No s'admet com a solució permanent d'accés la retirada parcial del tancament.
Vigilància	Personal responsable de l'obra s'encarregarà de dirigir les operacions d'entrada i sortida, avisant els vianants a fi d'evitar accidents.
Aparcament	Fora de l'àmbit del tancament de l'obra no podran estacionar-se vehicles ni maquinària de l'obra, excepte a la reserva de càrrega i descàrrega de l'obra quan existeixi zona d'aparcament a la calçada.
Camions en espera	Si no hi ha espai suficient dins de l'àmbit del tancament de l'obra per acollir els camions en espera, caldrà preveure i habilitar un espai adequat a aquest fi fora de l'obra. El PLA DE SEGURETAT preveurà aquesta necessitat, d'acord amb la programació dels treballs i els mitjans de càrrega, descàrrega i transport interior de l'obra.

18.4. OPERACIONS QUE AFECTEN L'ÀMBIT PÚBLIC

- *ENTRADES I SORTIDES DE VEHICLES I MAQUINÀRIA.*

- *CÀRREGA I DESCÀRREGA*

Les operacions de càrrega i descàrrega s'executaran dintre l'àmbit del tancament de l'obra. Quan això no sigui possible, s'estacionarà el vehicle en el punt més proper a la tanca de l'obra, es desviaran els vianants fora de l'àmbit d'actuació, s'ampliarà el perímetre tancat de l'obra i es prendran les següents mesures:

– S'habilitarà un pas per als vianants. Es deixarà un pas mínim d'un metre i quaranta centímetres (1,40 m) d'ample per a la vorera o per a la zona d'aparcament de la calçada, sense envair cap carril de circulació. Si no és suficient i/o si cal envair el carril de circulació que correspongui i contactar prèviament amb la Guàrdia Urbana.
– Es protegirà el pas de vianants amb tanques metàl·liques de 200 x 100 cm, delimitant el camí pels dos costats i es col·locarà la senyalització que correspongui.
– La separació entre les tanques metàl·liques i l'àmbit d'operacions o el vehicle, formarà una franja de protecció l'amplada de la qual dependrà del tipus de productes a carregar o descarregar i que establirà el Cap d'Obra prèvia consulta al Coordinador de Seguretat de l'obra.
– Acabades les operacions de càrrega i descàrrega, es retiraran les tanques metàl·liques es netejarà el paviment.
– Es controlarà la descàrrega dels camions formigonera a fi d'evitar abocaments sobre la calçada.

- *DESCÀRREGA, APILAMENT I EVACUACIÓ DE TERRES I RUNA*

Descàrrega	La descàrrega de runa des dels diferents nivells de l'obra, aprofitant la força de la gravetat, serà per canonades (cotes superiors) o mecànicament (cotes sota rasant), fins els contenidors o tremuges, que hauran de ser cobertes amb

Este documento ha sido firmado por Carlos Fernandez Alonso a las 14:26 del día 15/02/2023y por Carlos Fernandez Alonso a las 14:26 del día 15/02/2023. Mediante el código de verificación segura 0Q15422P6J3U2D2M14ES puede comprobar la validez de la firma electrónica de los documentos firmados en la dirección web que le proporciona la entidad emisora de este documento.

lones o plàstics opacs a fi d'evitar pols. Les canonades o cintes d'elevació i transport de material es col·locaran sempre per l'interior del recinte de l'obra.

Apilament

No es poden acumular terres, runa i deixalles en l'àmbit de domini públic, excepte si és per a un termini curt i si s'ha obtingut un permís especial de l'Ajuntament, i sempre s'ha de dipositar en tremuges o en contenidors homologats.

Si no es disposa d'aquesta autorització ni d'espais adequats, les terres es carregaran directament sobre camions per a la seva evacuació immediata.

A manca d'espai per a col·locar els contenidors en l'àmbit del tancament de l'obra, es col·locaran sobre la vorera en el punt més proper a la tanca, deixant un pas per als vianants d'un metre i quaranta centímetres (1,40 m) d'amplada com a mínim.

S'evitarà que hi hagi productes que sobresurtin del contenidor.

Es netejarà diàriament la zona afectada i després de retirat el contenidor.

Els contenidors, quan no s'utilitzin, hauran de ser retirats.

Evacuació

Si la runa es carrega sobre camions, aquests hauran de portar la caixa tapada amb una lona o un plàstic opac a fi d'evitar la producció de pols, i el seu transport ho serà a un abocador autoritzat. El mateix es farà en els transports dels contenidors.

18.5. NETEJA I INCIDÈNCIA SOBRE L'AMBIENT QUE AFECTEN L'ÀMBIT PÚBLIC

- *NETEJA*

Els contractistes netejaran i regaran diàriament l'espai públic afectat per l'activitat de l'obra i especialment després d'haver efectuat càrregues i descàrregues o operacions productores de pols o deixalles.

Es vigilarà especialment l'emissió de partícules sòlides (pols, ciment, etc.).

Caldrà prendre les mesures pertinents per evitar les roderes de fang sobre la xarxa viària a la sortida dels camions de l'obra. A tal fi, es disposarà, abans de la sortida del tancament de l'obra, una solera de formigó o planxes de „relliga" de 2 x 1 m, com a mínim, sobre la qual s'aturaran els camions i es netejaran per reg amb mànega cada parella de rodes.

Està prohibit efectuar la neteja de formigoneres al clavegueram públic.

Sorolls. Horari de treball

Les obres es realitzaran entre les 8,00 i les 20,00 hores dels dies feiners.

Fora d'aquest horari, només es permet realitzar activitats que no produeixin sorolls més enllà d'allò que estableixen les OCAF. Les obres realitzades fora d'aquest horari hauran de ser específicament autoritzades per l'Ajuntament.

Excepcionalment i amb l'objecte de minimitzar les molèsties que determinades operacions poden produir sobre l'àmbit públic i la circulació o per motius de seguretat, l'Ajuntament podrà obligar que alguns treballs s'executin en dies no feiners o en un horari específic.

- *POLS*

Es regaran les pistes de circulació de vehicles.

Es regaran els elements a enderrocar, la runa i tots els materials que puguin produir pols.

En el tall de peces amb disc s'hi afegirà aigua.

Les sitges de ciment estaran dotades de filtre.

18.6. RESIDUS QUE AFECTEN A L'ÀMBIT PÚBLIC

El contractista, dins del Pla de Seguretat i Salut, definirà amb la col·laboració del seu servei de prevenció, els procediments de treball per a l'emmagatzematge i retirada de cadascun dels diferents tipus de residus que es puguin generar a l'obra.

El contractista haurà de donar les oportunes instruccions als treballadors i subcontractistes, comprovant que ho comprenen i ho compleixen.

18.7. CIRCULACIÓ DE VEHICLES I VIANANTS QUE AFECTEN L'ÀMBIT PÚBLIC

- *SENYALITZACIÓ I PROTECCIÓ*

Si el pla d'implantació de l'obra comporta la desviació del trànsit rodat o la reducció de vials de circulació, s'aplicaran les mesures definides a la Norma de Senyalització d'Obres 8.3-

Està prohibida la col·locació de senyals no autoritzades pels Serveis Municipals.

- *DIMENSIONS MÍNIMES D'ITINERARIS I PASSOS PER A VIANANTS*

Es respectaran les següents dimensions mínimes:

– En cas de restricció de la vorera, l'amplada de pas per a vianants no serà inferior a un terç (1/3) de l'amplada de la vorera existent.
– L'amplada mínima d'itineraris o de passos per a vianants serà d'un

metre i quaranta centímetres (1,40 m).

- *ELEMENTS DE PROTECCIÓ*

Pas vianants — Tots els passos de vianants que s'hagin d'habilitar es protegiran, pels dos costats, amb tanques o baranes resistents, ancorades o enganxades a terra, d'una alçada mínima d'un metre (1 m) amb travesser intermedi i entornpeus de vint centímetres (0,20 m) a la base. L'alçada de la passarel·la no sobrepassarà els quinze centímetres (0,15 m).

Els elements que formin les tanques o baranes seran preferentment continus. Si són calats, les separacions mínimes no podran ser superiors a quinze centímetres (015 m).

Forats i rases — Si els vianants han de passar per sobre els forats o les rases, es col·locaran xapes metàl·liques fixades, de resistència suficient, totalment planes i sense ressalts.

Si els forats o les rases han de ser evitats, les baranes o tanques de protecció del pas es col·locaran a 45º en el sentit de la marxa.

- *ENLLUMENAT I ABALISAMENT LLUMINÓS*

Els senyals i els elements d'abalisament aniran degudament il·luminats encara que hi hagi enllumenat públic.

S'utilitzarà pintura i material reflectant o fotoluminiscent, tant per a la senyalització vertical i horitzontal, com per als elements d'abalisament.

Els itineraris i passos de vianants estaran convenientment il·luminats al llarg de tot el tram (intensitat mínima 20 lux).

Les bastides de paraments verticals que ocupin vorera o calçada tindran abalisament lluminós i elements reflectants a totes les potes en tot el seu perímetre exterior.

La delimitació d'itineraris o passos per a vianants formada amb tanques metàl·liques de 200 x 100 cm, tindran abalisament lluminós en tot el seu perímetre.

- *ABALISAMENT I DEFENSA*

Els elements d'abalisament i defensa a emprar per passos per a vehicles seran els designats com tipus TB, TL i TD a la Norma de carreteres 8.3 – IC. amb el següent criteri d'ubicació d'elements d'abalisament i defensa:

e) En la delimitació de la vora del carril de circulació de vehicles contigu al tancament de l'obra.
f) En la delimitació de vores de passos provisionals de circulació de vehicles contigus a passos provisionals per a vianants.
g) Per impedir la circulació de vehicles per una part d'un carril, per tot un carril o per diversos carrils, en estrenyiments de pas i/o disminució del número de carrils.
h) En la delimitació de vores en la desviació de carrils en el sentit de circulació, per salvar l'obstacle de les obres.
i) En la delimitació de vores de nous carrils de circulació per a passos provisionals o per a establir una nova ordenació de la circulació, diferent de la que hi havia abans de les obres.

Es col·locaran elements de defensa TD – 1 quan, en vies d'alta densitat de circulació, en vies ràpides, en corbes pronunciades, etc.., la possible desviació d'un vehicle de l'itinerari assenyalat pugui produir accidents a vianants o a treballadors (desplaçament o enderroc del tancament de l'obra o de baranes de protecció de pas de vianants, xoc contra objectes rígids, bolcar el vehicle per l'existència de desnivells, etc..,).

Quan l'espai disponible sigui mínim, s'admetrà la col·locació d'elements de defensa TD – 2.

- *PAVIMENTS PROVISIONALS*

El paviment serà dur, no lliscant i sense regruixos diferents dels propis del gravat de les peces. Si és de terres, tindrà una compactació del 90% PM (Pròctor Modificat).

Si cal ampliar la vorera per a pas de vianants per la calçada, es col·locarà un entarimat sobre la part ocupada de la calçada formant un pla horitzontal amb la vorera i una barana fixa de protecció.

- *ACCESSIBILITAT DE PERSONES AMB MOBILITAT REDUÏDA*

Si la via o vies de l'entorn de l'obra estan adaptades d'acord amb el que disposa el Decret 135/1995 de 24 de març, i no hi ha itinerari alternatiu, els passos o itineraris provisionals compliran les següents condicions mínimes:

– Alçada lliure d'obstacles de 2,10 m.
– En els canvis de direcció, l'amplada mínima de pas haurà de permetre inscriure un cercle d'1,5 m de diàmetre.
– No podran haver-hi escales ni graons aïllats.
– El pendent longitudinal serà com a màxim del 8% i el pendent transversal del 2%.
– El paviment serà dur, no lliscant i sense regruixos diferents als propis del gravat de peces. Si és de terres tindrà una compactació del 90% PM (Pròctor Modificat).
– Els guals tindran una amplada mínima d'un metre i vint centímetres (1,20 m) i un pendent màxim del 12%.

Si hi ha itinerari alternatiu, s'indicarà, en els punts de desviació cap a l'itinerari alternatiu, col·locant un senyal tipus D amb el símbol internacional d'accessibilitat I una fletxa de senyalització.

- *MANTENIMENT*

La senyalització i els elements d'abalisament es fixaran de tal manera que impedeixi el seu desplaçament i dificulti la seva subtracció.

Este documento ha sido firmado por Carlos Fernandez Alonso a las 14:26 del día 15/02/2023 y por Carlos Fernandez Alonso a las 14:26 del día 15/02/2023. Mediante el código de verificación segura 0Q15422P6J3U2D2M14ES puede comprobar la validez de la firma electrónica de los documentos firmados en la dirección web que le proporciona la entidad emisora de este documento.

La senyalització, l'abalisament, els paviments, l'enllumenat i totes les proteccions dels itineraris, desviacions i passos per a vehicles i vianants es conservaran en perfecte estat durant la seva vigència, evitant la pèrdua de condicions perceptives o de seguretat.

Els passos i itineraris es mantindran nets.

- *RETIRADA DE SENYALITZACIÓ I ABALISAMENT*

Acabada l'obra es retiraran tots els senyals, elements, dispositius i abalisament implantats.

El termini màxim per a l'execució d'aquestes operacions serà d'una setmana, un cop acabada l'obra o la part d'obra que exigís la seva implantació.

18.8. PROTECCIÓ I TRASLLAT D'ELEMENTS EMPLAÇATS A LA VIA PÚBLICA

- *ARBRES I JARDINS*

Al PLA DE SEGURETAT s'assenyalaran tots els elements vegetals i l'arbrat existent a la via pública que estiguin a la zona de les obres i al seu llindar. L'Entitat Municipal responsable de Parcs i Jardins emetrà un informe previ preceptiu.

Mentre durin les obres es protegirà l'arbrat, els jardins i les espècies vegetals que puguin quedar afectades, deixant al seu voltant una franja d'un (1) metre de zona no ocupada. El contractista vetllarà, perquè els escossells i les zones ajardinades estiguin sempre lliures d'elements estranys, deixalles, escombraries i runa. S'hauran de regar periòdicament, sempre que això no es pugui fer normalment des de l'exterior de la zona d'obres.

Els escossells que quedin inclosos dins l'àmbit d'estrenyiment de pas per a vianants s'hauran de tapar de manera que la superfície sigui contínua i sense ressalts.

- *PARADES D'AUTOBÚS, QUIOSCOS, BÚSTIES*

A causa de la implantació del tancament de l'obra, ja sigui, perquè queden al seu interior o per quedar en zona de pas restringit, caldrà preveure el trasllat provisional de parades d'autobús, quioscos, bústies de Correus o elements similars emplaçats a l'espai públic.

En aquest cas, caldrà indicar-ho en el PLA DE SEGURETAT, preveure el seu emplaçament durant el temps que durin les obres i contactar amb els serveis corresponents per tal de coordinar les operacions.

19. RISCOS DE DANYS A TERCERS I MESURES DE PROTECCIÓ

19.1. RISCOS DE DANYS A TERCERS

Els riscs que durant les successives fases d'execució de l'obra podrien afectar persones o objectes annexos que en depenguin són els següents:

- Caiguda al mateix nivell.
- Atropellaments.
- Col·lisions amb obstacles a la vorera.
- Caiguda d'objectes.

19.2. MESURES DE PROTECCIÓ A TERCERS

Es consideraran les següents mesures de protecció per a cobrir el risc de les persones que transiten pels voltants de l'obra:

1. Muntatge de tanca metàl·lica a base d'elements prefabricats de 2 m. d'alçada, separant el perímetre de l'obra, de les zones de trànsit exterior.
2. Per a la protecció de persones i vehicles que transitin pels carrers limítrofs, s'instal·larà un passadís d'estructura consistent en l'assenyalament, que haurà de ser òptic i lluminós a la nit, per a indicar el gàlib de les proteccions al tràfic rodat. Ocasionalment es podrà instal·lar en el perímetre de la façana una marquesina en voladís de material resistent.
3. Si fos necessari ocupar la vorera durant l'aplec de materials a l'obra, mentre duri la maniobra de descàrrega, es canalitzarà el trànsit de vianants per l'interior del passadís de vianants i el de vehicles fora de les zones d'afectació de la maniobra, amb protecció a base de reixes metàl·liques de separació d'àrees i es col·locaran llums de gàlib nocturns i senyals de trànsic que avisin als vehicles de la situació de perill.
4. En funció del nivell d'intromissió de tercers a l'obra, es pot considerar la conveniència de contractar un servei de control d'accessos a l'obra, a càrrec d'un Servei de Vigilància patrimonial, expressament per a aquesta funció.

20. PREVENCIÓ DE RISCOS CATASTRÒFICS

Els principals riscos catastròfics considerats com remotament previsibles per aquesta obra són:

- Incendi, explosió i/o deflagració.
- Inundació.
- Col·lapse estructural per maniobres fallides.
- Atemptat patrimonial contra la Propietat i/o contractistes.
- Enfosament de càrregues o aparells d'elevació.

Per a cobrir las eventualitats pertinents, el Contractista redactarà i inclourà com annex al seu Pla de Seguretat i Salut un "Pla d'Emergència Interior", cobrin les següents mesures mínimes:

1.- Ordre i neteja general.

2.- Accessos i vies de circulació interna de l'obra.

3.- Ubicació d'extintors i d'altres agents extintors.

4.- Nomenament i formació de la Brigada de Primera Intervenció.

5.- Punts de trobada.

6.- Assistència Primers Auxilis.

21. PREVISIONS DE SEGURETAT PELS TREBALLS POSTERIORS

Previsions i informacions útils per efectuar al seu dia, en les degudes condicions de seguretat i salut, els previsibles treballs posteriors (manteniment) segons art. 5.6 RD.1627/97

Sabadell, a data de la signatura electrònica

Este documento ha sido firmado por Carlos Fernandez Alonso a las 14:26 del día 15/02/2023y por Carlos Fernandez Alonso a las 14:26 del día 15/02/2023. Mediante el código de verificación segura 0Q15422P6J3U2D2M14ES puede comprobar la validez de la firma electrónica de los documentos firmados en la dirección web que le proporciona la entidad emisora de este documento.

Redactor del ESS

Carlos Fernandez Alonso - DNI 52438654B (SIG)

Firmado digitalmente por Carlos Fernandez Alonso - DNI 52438654B (SIG)
Nombre de reconocimiento (DN): cn=Carlos Fernandez Alonso - DNI 52438654B (SIG), sn=Fernandez Alonso - DNI 52438654B, givenName=Carlos, c=ES, o=Ajuntament de Sabadell, ou=Empleat públic de nivell alt de signatura, serialNumber=IDCES-52438654B
Fecha: 2023.02.15 14:26:54 +01'00'

Carlos Fernández Alonso

Arquitecte Tècnic

Este documento ha sido firmado por Carlos Fernandez Alonso a las 14:26 del día 15/02/2023. Mediante el código de verificación segura 0Q15422P63U2D2M14ES puede comprobar la validez de la firma electrónica de los documentos firmados en la dirección web que le proporciona la entidad emisora de este documento.

Este documento ha sido firmado por Carlos Fernandez Alonso a las 14:26 del día 15/02/2023y por Carlos Fernandez Alonso a las 14:26 del día 15/02/2023. Mediante el código de verificación segura 0Q15422P6J3U2D2M14ES puede comprobar la validez de la firma electrónica de los documentos firmados en la dirección web que le proporciona la entidad emisora de este documento.

ANNEX I - LEGISLACIÓ ESPECÍFICA DE SEGURETAT I SALUT EN LA CONSTRUCCIÓ

Reglamento de seguridad e higiene en el trabajo.
Orden de 31 de enero de 1940, del Ministerio de Trabajo (BOE núm. 34, 03/02/1940)
Reglament derogat, excepte el Cap. VII. "Andamios", per l'"Ordenanza general de seguridad e higiene en el trabajo" (Orden de 9 de marzo de 1971).

Reglamento de seguridad e higiene en el trabajo.
Orden de 20 de mayo de 1952, del Ministerio de Trabajo (BOE núm. 167, 15/06/1952)
* Modificación del artículo 115. Orden de 10 de diciembre de 1953 (BOE núm. 356, 22/12/1953)

Ordenanza de trabajo para las industrias de la construcción, vidrio y cerámica.
Orden de 28 de agosto de 1970, del Ministerio de Trabajo (BOE núms. 213 al 216, 05, 07-09/09/1970) (C.E. - BOE núm. 249, 17/10/1970)
* Modificación de la Ordenanza. Orden de 27 de julio de 1973 (BOE núm. 182, 31/07/1973)

Ordenanza general de seguridad e higiene en el trabajo.
Orden de 9 de marzo de 1971, del Ministerio de Trabajo (BOE núms. 64 y 65, 16 y 17/03/1971) (C.E. - BOE núm. 82, 06/03/1971)

Reglamento de aparatos elevadores para obras.
Orden de 23 de mayo de 1977, del Ministerio de Industria (BOE núm. 141, 14/06/1977) (C.E. - BOE núm. 170, 18/07/1977)
* Modificación artículo 65. Orden de 7 de marzo de 1981 (BOE núm. 63, 14/03/1981)

Reglamento de explosivos.
Real Decreto 230/1998, de 16 de febrero, del Ministerio de la Presidencia (BOE núm. 61, 12/03/1998)

Modificación de la instrucción técnica complementaria 10.3.01 "Explosivos Voladuras Especiales" del capítulo X "Explosivos" del Reglamento General de Normas Básicas de Seguridad Minera.
Orden de 29 de julio de 1994, del Ministerio de Industria y Energía (BOE núm. 195, 16/08/1994) (C.E. - BOE núm. 260, 31/10/1994)

Reglamento de seguridad en las máquinas.
Real Decreto 1495/1986, de 26 de mayo, de la Presidencia del Gobierno (BOE núm. 173, 21/07/1986) (C.E. - BOE núm. 238, 04/10/1986)
* Modificación. Real Decreto 590/1989, de 19 de mayo, del Ministerio de Relaciones con las Cortes y de la Secretaría del Gobierno (BOE núm. 132, 03/06/1989)
* Instrucción técnica complementaria ITC-MSG-SM1. Orden de 8 de abril de 1991, del Ministerio de Relaciones con las Cortes y de la Secretaría del Gobierno (BOE núm. 87, 11/04/1991)
* Modificación. Real Decreto 830/1991, de 24 de mayo, del Ministerio de Relaciones con las Cortes y de la Secretaría del Gobierno (BOE núm. 130, 31/05/1991)

Infracciones y sanciones en el orden social.
Ley 8/1988, de 7 de abril, de la Jefatura del Estado (BOE núm. 91, 15/04/1988)

Disposiciones de aplicación de la Directiva del Consejo 84-528-CEE sobre aparatos elevadores y de manejo mecánico.
Real Decreto 474/1988, de 30 de marzo, del Ministerio de Industria y Energía (BOE núm. 121, 20/05/1988)

ITC-MIE-AEM2 "Grúas desmontables para obras".
Orden de 28 de junio de 1988, del Ministerio de Industria y Energía (BOE núm. 162, 07/07/1988) (C.E. - BOE núm. 239, 05/10/1988)
* Modificación. Orden de 16 de abril de 1990 (BOE núm. 98, 24/04/1990) (C.E. BOE núm 115, 14/05/1990)

Se aprueba la Instrucción Técnica Complementaria ITC-MIE-AEM4 del Reglamento de Aparatos de Elevación y Manutención, referente a "grúas móviles autopropulsadas usadas".
Real Decreto 2370/1996, de 18 de noviembre, del Ministerio de Industria y Energía (BOE núm. 24/12/1996)

Disposiciones de aplicación de la Directiva del Consejo 89-392-CEE, relativa a la aproximación de las legislaciones de los Estados miembros sobre máquinas.
Real Decreto 1435/1992, de 27 de noviembre, del Ministerio de Relaciones con las Cortes y de la Secretaría del Gobierno (BOE núm. 297, 11/12/1995)
* Modificación. Real Decreto 56/1995, de 20 de enero (BOE núm. 33, 08/02/1995)
* Relación de normas armonizadas en el ámbito del Real Decreto. Resolución de 1 de junio de 1996, del Ministerio de Industria y Energía (BOE núm. 155, 27/06/1996)

Regulación de las condiciones para la comercialización y libre circulación intracomunitaria de los equipos de protección individual.
Real Decreto 1407/1992, de 20 de noviembre, del Ministerio de Relaciones con las Cortes y de la Secretaría del Gobierno (BOE núm. 311, 28/12/1992) (C.E. - BOE núm. 42, 24/02/1993)
Modificación. Real Decreto 159/1995, de 3 de febrero, del Ministerio de la Presidencia (BOE núm. 57, 08/03/1995) (C.E. - BOE núm. 57, 08/03/1995)
* Ampliación. Orden, de 16 de mayo de 1994 ; Ministerio de Industria y Energía (BOE 130, 01/06/1994). Amplia el periode transitori establert en el

Este documento ha sido firmado por Carlos Fernandez Alonso a las 14:26 del día 15/02/2023y por Carlos Fernandez Alonso a las 14:26 del día 15/02/2023
en la dirección web que le proporciona la entidad emisora de este documento.
. Mediante el código de verificación segura 0Q15422P6J3U2D2M14ES puede comprobar la validez de la firma electrónica de los documentos firmados

Reial Decret.
* Modificación. Real Decreto 159, de 03 de febrero de 1995 ; Ministerio de la Presidencia (BOE 57, 08/03/1995)
* Correcció d'errades: BOE 69 / 22/03/1995)
Resolución, de 25 de abril de 1996 ; Ministerio de Industria y Energía (BOE 129, 28/05/1996) Informació complementària del Reial decret.
* Modificación. Orden, de 20 de febrero de 1997 ; Ministerio de Industria y Energía (BOE 56, 06/03/1997)

Reglamento sobre trabajos con riesgo de amianto.
Orden de 31 de octubre de 1984, del Ministerio de Trabajo (BOE núm. 267, 07/11/1984) (C.E. - BOE núm. 280, 22/11/1984)
* Normas complementarias. Orden de 7 de enero de 1987 (BOE núm. 13, 15/01/1987)
* Prevención y reducción de la contaminación del medio ambiente producida por el amianto. Real Decreto 108/1991, de 1 de febrero, del Ministerio de Relaciones con las Cortes y de la Secretaría del Gobierno (BOE núm. 32, 06/02/1991) (C.E. - BOE núm. 43, 19/02/1991)

Modificación de los artículos 2, 3 y 13 de la Orden de 31 de octubre de 1984 por la que se aprueba el Reglamento sobre trabajos con riesgo de amianto y el artículo 2 de la Orden de 7 de enero de 1987 por la que se establecen normas complementarias al citado reglamento.
Orden de 26 de julio de 1993, del Ministerio de Trabajo y seguridad Social (BOE núm. 186, 05708/1993)
Disposiciones mínimas de seguridad y salud aplicables a los trabajos con riesgo de exposición al amianto.
Real Decreto 396, de 31/03/2006 ; Ministerio de la Presidencia (BOE Num. 86, 11/04/2006)

S'estableix un certificat sobre compliment de les distàncies reglamentàries d'obres i construccions a línies elèctriques.
Resolució de 4 de novembre de 1988, del Departament d'Indústria i Energia (DOGC núm. 1075, 30/11/1988)

Se establecen los requisitos y datos de las comunicaciones de apertura previa o reanudación de actividades de empresas y centros de trabajo.
Orden de 6 de mayo de 1988, del Ministerio de Trabajo y Seguridad Social (BOE núm. 117, 16/05/1988)

Disposiciones mínimas de seguridad y salud en el trabajo en el ámbito de las empresas de trabajo temporal.
Real Decreto 216, de 05/02/1999 ; Ministerio de Trabajo y Asuntos Sociales (BOE Num. 47, 24/02/1999)

Protección de la salud y seguridad de los trabajadores contra los riesgos relacionados con la exposición a agentes químicos durante el trabajo.
Real Decreto 374, de 06/04/2001 ; Ministerio de la Presidencia (BOE Num. 104, 01/05/2001)
(Correccio errades: BOE 129 / 30/05/2001)

Disposiciones mínimas para la protección de la salud y seguridad de los trabajadores frente al riesgo eléctrico.
Real Decreto 614, de 21/06/2001 ; Ministerio de la Presidencia (BOE Num. 148, 21/06/2001)

Emisiones sonoras en el entorno debidas a determinadas máquinas de uso al aire libre.
Real Decreto 212, de 22/02/2002 ; Ministerio de la Presidencia (BOE Num. 52, 01/03/2002)
* Modificación. Real Decreto 524/2006, de 28 de abril, del Ministerio de la Presidencia (BOE num. 106, 04/05/2006)

Protección de los trabajadores frente a los riesgos derivados de la exposición al ruido durante el trabajo.
Real Decreto 1316/1989, de 27 de octubre, del Ministerio de Relaciones con las Cortes y de la Secretaría del Gobierno (BOE núm. 263, 02/11/1989) (C.E. - BOE núm. 295, 09/12/1989 y núm. 126, 26/05/1990)
Real Decreto 286, de 10/03/2006 ; Ministerio de la Presidencia (BOE Num. 60, 11/03/2006)
(Correccio errades: BOE 62 , BOE 71 / 14/03/2006)

Texto Refundido de la Ley del Estatuto de los Trabajadores.
Real Decreto-Legislativo 1/1995, de 24 de marzo, del Ministerio de Trabajo y Seguridad Social (BOE 29/03/1995)

Prevención de riesgos laborales.
Ley 31/1995, de 10 de noviembre de la Jefatura del Estado (BOE núm. 269, 10/11/1995)
Ley 54, de 12 de diciembre de 2003 ; Jefatura del Estado (BOE 298, 13/12/2003) De reforma del marco normativo de la prevención de riesgos laborales. Modifica els articles 9, 14, 23, 24, 31, s'afegeix l'article 32bis, 39, 43, s'afegeixen noves disposicions addicionals.
Ley 50, de 30 de diciembre de 1998 ; Jefatura del Estado (BOE 313, 31/12/1998) (Correcció d'errades: BOE 109 / 07/05/1999) Medidas Fiscales, Administrativas y del Orden Social. Modifica els articles 45, 47, 48 i 49 de la Llei.

Se aprueba el Reglamento de los Servicios de Prevención.

Este documento ha sido firmado por Carlos Fernandez Alonso a las 14:26 del día 15/02/2023y por Carlos Fernandez Alonso a las 14:26 del día 15/02/2023
en la dirección web que le proporciona la entidad emisora de este documento.
. Mediante el código de verificación segura 0Q15422P6J3U2D2M14ES puede comprobar la validez de la firma electrónica de los documentos firmados

Real Decreto 39/1997, de 17 de enero, del Ministerio de Trabajo y Asuntos Sociales (BOE núm. 27, 31/01/1996)
* Modificación. Real Decreto 780/1998, de 30 de abril, del Ministerio de Trabajo y Asuntos Sociales (BOE num. 104, 01/05/1998)
* Modificación. Real Decreto 604/2006, de 19 de mayo, del Ministerio de Trabajo y Asuntos Sociales (BOE num. 127, 29/05/2006)
Real Decreto 688, de 10 de junio de 2005 ; Ministerio de Trabajo y Asuntos Sociales (BOE 139, 11/06/2005) Afegeix un parragraf segon a l'article 22.

Disposiciones mínimas en materia de señalización de seguridad y salud en el trabajo.
Real Decreto 485/1997, de 14 de abril, del Ministerio de Trabajo y Asuntos Sociales (BOE núm. 97, 23/04/1997)

Disposiciones mínimas de seguridad y salud relativas a la manipulación manual de cargas que entrañe riesgos, en particular dorsolumbares, para los trabajadores.
Real Decreto 487/1997, de 14 de abril, del Ministerio de Trabajo y Asuntos Sociales (BOE núm. 97, 23/04/1997)

Disposiciones mínimas de seguridad y salud en los lugares de trabajo.
Real Decreto 486/1997, de 14 de abri, del Ministerio de Trabajo y Asuntos Sociales (BOE núm. 97, 23/04/1997)
* Modificació. Anex I.letra A)9. Real Decreto 2177, de 12 de noviembre, del Ministerio de la Presidencia (BOE 274, 13/11/2004)
* Complementa. Orden TAS 2947, de 8 d'octubre, del Ministerio de Trabajo y Asuntos Sociales (BOE núm. 244, 11/10/2007)

Protección de los trabajadores contra los riesgos relacionados con la exposición a agentes cancerígenos durante el trabajo.
Real Decreto 665/1997, de 12 de mayo, del Ministerio de la Presidencia (BOE núm. 124, 24/05/1997)
* Modificación. Real Decreto 1124/2000, de 16 de junio, del Ministerio de la Presidencia (BOE num. 145, 17/06/2000) * Modificación. Real decreto 349/2003, de 21 de marzo, del Ministerio de la Presidencia (BOE num. 82, (05/04/2003)

Disposiciones mínimas de seguridad y salud relativas a la utilización por los trabajadores de equipos de protección individual.
Real Decreto 773/1997, de 30 de mayo, del Ministerio de la Presidencia (BOE núm. 140, 12/06/1997)
(Correccio errades: BOE 171 / 18/07/1997)

Se establecen las disposiciones mínimas de seguridad y salud para la utilización por los trabajadores de los equipos de trabajo.
Real Decreto 1215/1997, de 18 de julio, del Ministerio de la Presidencia (BOE núm. 188, 07/08/1997)
* Modificación. Real Decreto 2177, de 12 de noviembre, del Ministerio de la Presidencia (BOE 274, 13/11/2004)

Se aprueban las disposiciones mínimas destinadas a proteger la seguridad y la salud de los trabajadores en las actividades mineras.
Real Decreto 1389/1997, de 5 de septiembre , del Ministerio de Industria y Energía (BOE núm 240, 07/10/1997)

Se establecen disposiciones mínimas de seguridad y de salud en las obras de construcción.
Real Decreto 1627/1997, de 24 de octubre, del Ministerio de la Presidencia (BOE núm. 256, 25/10/1997)
* Modifica l'apartat C.5 de l'annex IV. Real Decreto 2177, de 12 de noviembre de 2004 ; del Ministerio de la Presidencia (BOE núm. 274, 13/11/2004)
* Modificació. Real Decreto 604, de 19 de mayo de 2006 ; del Ministerio de Trabajo y Asuntos Sociales (BOE num. 127, 29/05/2006)
* Modificació de l'apartat 4 de l'article 13 i de l'apartat 2 de l'article 18. Real Decreto 1109, de 24 de agosto de 2007 ; del Ministerio de Trabajo y Asuntos Sociales (BOE núm. 204, 25/08/2007)

Se desarrolla el artículo 24 de la Ley 31/1995, de 8 de noviembre, de Prevención de Riesgos Laborales, en materia de coordinación de actividades empresariales.
Real Decreto 171, de 30/01/2004 ; Jefatura del Estado (BOE Num. 27, 31/01/2004)

Se aprueba la Instrucción técnica complementaria MIE APQ-8 «Almacenamiento de fertilizantes a base de nitrato amónico con alto contenido en nitrógeno».
Real Decreto 2016, de 11/10/2004 ; Ministerio de Indústria Turismo y Comercio (BOE Num. 256, 23/10/2004)

Es crea el registre de delegats i delegades de prevenció i el registre de comités de seguretat i salut, i es regula el dipòsit de les comunicacions de designació de delegats i delegades de prevenció i de constitució dels comitès de seguretat i salut.
Decret 399, de 05/10/2004 ; Departament de Treball i Indústria (DOGC Num. 4234, 07/10/2004)

Sobre la protección de la salud y la seguridad de los trabajadores frente a los riesgos derivados o que puedan derivarse de la exposición a vibraciones mecánicas.
Real Decreto 1311, de 04/11/2005 ; Ministerio de Trabajo y Asuntos Sociales (BOE Num. 265, 05/11/2005)
* Modificació. Real Decreto 330, de 13 de marzo de 2009 ; del Ministerio de la Presidencia (BOE núm. 73, 26/03/2009)

Este documento ha sido firmado por Carlos Fernandez Alonso a las 14:26 del día 15/02/2023 y por Carlos Fernandez Alonso a las 14:26 del día 15/02/2023. Mediante el código de verificación segura 0Q15422P6J3U2D2M14ES puede comprobar la validez de la firma electrónica de los documentos firmados en la dirección web que le proporciona la entidad emisora de este documento.

S'aprova el model del Llibre d'incidències en obres de construcció.
Ordre de 12 de gener de 1998, del Departament de Treball (DOGC núm. 2565, 27/01/1998)

Convenio colectivo General del Sector de la Construcción.
Resolución de 4 de mayo de 1992, de la Dirección General de Trabajo (BOE núm 121, 20/05/1992)
Se inscribe en el registro y publica el IV Convenio Colectivo General del Sector de la Construcción.
Resolución, de 01/08/2007 ; Ministerio de Trabajo y Asuntos Sociales (BOE Num. 197, 17/08/2007)
(Correccio errades: BOE núm. 56 / 05/03/2008)
*Publicació taules salarials. Resolució de 26 de febrero de 2008 ; Ministerio de Trabajo y Asuntos Sociales (BOE núm. 61, 11/03/2008)
*Corrección de errores. de 19 de febrero de 2008 ; Ministerio de Trabajo y Asuntos Sociales (BOE núm. 56, 05/03/2008)
*Diversos acuerdos. Resolució de 18 de marzo de 2009 ; Ministerio de Trabajo e Inmigración (BOE núm. 82, 04/04/2009)

Se modifican determinados documentos básicos del Código Técnico de la Edificación aprobados por el Real Decreto 314/2006, de 17 de marzo, y el Real Decreto 1371/2007, de 19 de octubre.
Orden VIV 984, de 15/04/2009 ; Ministerio de Vivienda (BOE Num. 99, 23/04/2009)
(Correccio errades: BOE núm. 230 / 23/09/2009)

Gestió del registre d'empreses amb risc d'amiant (RERA) i dels plans de treball amb amiant
Instrucció 2 ; Direcció General de Relacions Laborals (Num. , 26/11/2006)

S'aprova el Text refós de la Llei reguladora dels residus. Decret Legislatiu 1, de 21/07/2009 ; Departament de la Presidència (DOGC Num. 5430, 28/07/2009)

Conveni col.lectiu provincial.

PRESCRIPCIONS QUE S'HAURAN DE COMPLIR EN RELACIÓ AMB LES CARACTERÍSTIQUES, LA UTILITZACIÓ I LA CONSERVACIÓ DE LES MÀQUINES, ÚTILS, FERRAMENTES, SISTEMES Y EQUIPS PREVENTIUS:

Aspectes generals.

- REGLAMENT DE SEGURETAT I HIGIENE AL TREBALL.O.M. 31 de gener de 1.940 B.O.E. 3 de febrer de 1.940, en vigor capítol VII.
- DISPOSICIONS MÍNIMES DE SEGURETAT I SALUT EN ELS LLOCS DE TREBALL.R.D. 486/1.997 de 14 d'abril de 1997.
- REGLAMENT DE SEGURETAT I HIGIENE AL TREBALL A LA INDÚSTRIA DE LA CONSTRUCCIÓ.O.M. 20 de Maig de 1.952 B.O.E. 15 de Juny de 1.958.
- PRESCRIPCIONS DE SEGURETAT A LA INDÚSTRIA DE L'EDIFICACIÓ.Conveni O.I.T. 23 de Juny de 1.937, ratificat el 12 de Juny de 1.958.
- ORDENANÇA LABORAL DE LA CONSTRUCCIÓ, VIDRE I CERÀMICA.O.M. 28 d'Agost de 1.970. B.O.E. 5,7,8,9 de Setembre de 1.970, en vigor capítols VI i XVI.
- ORDENANÇA GENERAL DE SEGURETAT I HIGIENE AL TREBALL.O.M. 9 de Març de 1.971. B.O.E. 16 de Març de 1.971, en vigor parts del títol II.
- REGLAMENT D'ACTIVITATS MOLESTES, NOCIVES INSALUBRES I PERILLOSES.D.2414/1.961 de 30 de Novembre B.O.E. 7 de Desembre de 1.961.
- ORDRE APROVACIÓ DE MODEL DE LLIBRE D'INCIDÈNCIES EN LES OBRES DE CONSTRUCCIÓ.O. 12 de Gener de 1998. D.O.G.C. 2565 de 27 de Gener de 1998.
- REGULACIÓ DE LA JORNADA DE TREBALL, JORNADES ESPECIALS I DESCANS.R.D. 2.001/1.983 de 28 de Juliol B.O.E. 3 d'Agost de 1.983.
- ESTABLIMENT DE MODELS DE NOTIFICACIÓ D'ACCIDENTS DE TREBALL.O.M. 16 de Desembre de 1.987 B.O.E. 29 de Desembre de 1.987.
- LLEI DE PREVENCIÓ DE RISCOS LABORALS.L. 31/1995 de Novembre B.O.E. 10 de Novembre de 1995.
- REGLAMENT DELS SERVEIS DE PREVENCIÓ.R.D. 39/1997 de 17 de Gener de 1997 B.O.E. 31 de Gener de 1997
- SENYALITZACIÓ DE SEGURETAT I SALUT AL TREBALL.R.D. 485/1997 de 14 d`abril de 1997 B.O.E. 23 d'Abril de 1997.
- DISPOSICIONS MÍNIMES DE SEGURETAT I SALUT ALS CENTRES DE TREBALL.R.D. 486/1997 de 14 d'Abril de 1997 B.O.E. 23 d'Abril de 1997.
- DISPOSICIONS MÍNIMES DE SEGURETAT I SALUT RELATIVES A LA MANIPULACIÓ MANUAL DE CÀRREGUES QUE IMPLIQUIN RISCOS, EN PARTICULAR DORSOLUMBARS, PELS TREBALLADORS. R.D. 487/1997 de 14 d'Abril de 1997 B.O.E. 23 d'Abril de 1997.

Este documento ha sido firmado por Carlos Fernandez Alonso a las 14:26 del día 15/02/2023y por Carlos Fernandez Alonso a las 14:26 del día 15/02/2023. Mediante el código de verificación segura 0Q15422P6J3U2D2M14ES puede comprobar la validez de la firma electrónica de los documentos firmados en la dirección web que le proporciona la entidad emisora de este documento.

- DISPOSICIONS MÍNIMES DE SEGURETAT I SALUT RELATIVES AL TREBALL QUE INCLOUEN PANTALLES DE VISUALITZACIÓ.R.D. 488/1997 de 14 d'Abril de 1997 B.O.E. de 23 d'Abril de 1997.
- FUNCIONAMENT DE LAS MÚTUES D'ACCIDENTS DE TREBALL I MALALTIES PROFESSIONALS DE LA SEGURETAT SOCIAL I DESENVOLUPAMENT D'ACTIVITATS DE PREVENCIÓ DE RISCOS LABORALS. O. de 22 d'Abril de 1997 B.O.E. de 24 d'Abril de 1997.
- PROTECCIÓ DELS TREBALLADORS CONTRA ELS RISCOS RELACIONATS AMB L'EXPOSICIÓ A AGENTS BIOLÒGICS DURANT EL TREBALL.R.D. 664/1997 de 12 de Maig B.O.E. de 24 de Maig de 1997.
- EXPOSICIÓ A AGENTS CANCERÍGENS DURANT EL TREBALL.R.D. 665/1997 de 12 de Maig B.O.E. de 24 de Maig de 1997.
- DISPOSICIONS MÍNIMES DE SEGURETAT I SALUT RELATIVES A LA UTILITZACIÓ PELS TREBALLADORS D'EQUIPS DE PROTECCIÓ INDIVIDUAL.R.D. 773/1997 de 30 de maig B.O.E. de 12 de Juny de 1997.
- DISPOSICIONS MÍNIMES DE SEGURETAT I SALUT PER LA UTILITZACIÓ PELS TREBALLADORS DELS EQUIPS DE TREBALL.R.D. 1215/1997 de 18 de Juliol B.O.E. de 7 d'Agost de 1997.
- DISPOSICIONS MÍNIMES DESTINADES A PROTEGIR LA SEGURETAT I LA SALUT DELS TREBALLADORS EN LAS ACTIVITATS MINERES.R.D. 1389/1997 de 5 de Setembre B.O.E. de 7 d'Octubre de 1997.
- DISPOSICIONS MÍNIMES DE SEGURETAT I SALUT A LES OBRES DE CONSTRUCCIÓ.R.D. 1627/1997 de 24 d'Octubre B.O.E. de 25 d'Octubre de 1997.
- NORMAS TECNOLOGICAS DE LA EDIFICACION (N.T.E.)

Condicions ambientals.

- IL·LUMINACIÓ ALS CENTRES DE TREBALL.O.M. 26 d'Agost 1.940 B.O.E. 29 d'Agost de 1.940.
- PROTECCIÓ DELS TREBALLADORS FRONT ALS RISCOS DERIVATS DE L'EXPOSICIÓ AL SOROLL DURANT EL TREBALL.R.D. 1316/1.989, de 27 d'Octubre B.O.E. 2 de Novembre 1.989.

Incendis

- NORMA BÀSICA EDIFICACIONS NBE - CPI / 96. R.D. 2177/1.996, de 4 d'Octubre B.O.E. 29 d'Octubre de 1.996.
- ORDENANCES MUNICIPALS

Instal·lacions elèctriques.

- REGLAMENT DE LÍNIES AÈRIES D'ALTA TENSIÓ. D. 3151/1.968 de 28 de Novembre B.O.E. 27 de Desembre de 1.968. Rectificat: B.O.E. 8 de Març de 1.969.
- REGLAMENT ELECTROTÈCNIC PER A BAIXA TENSIÓ. D. 2413/1.973 de 20 de Setembre B.O.E. 9 d'Octubre de 1.973.
- INSTRUCCIONS TÈCNIQUES COMPLEMENTÀRIES.

Maquinària.

- REGLAMENT DE RECIPIENTS A PRESSIÓ. D. 16 d'Agost de 1.969 B.O.E. 28 d'Octubre de 1.969. Modificacions: B.O.E. 17 de Febrer de 1.972 i 13 de Març de 1.972.
- EGLAMENT D'APARELLS D'ELEVACIÓ I MANTENIMENT DELS MATEIXOS. R.D. 2291/1.985 de 8 de Novembre B.O.E. 11 de Desembre de 1.985.
- REGLAMENT D'APARELLS ELEVADORS PER A OBRES. O.M. 23 de Maig de 1.977 B.O.E. 14 de Juny de 1.977. Modificacions B.O.E. 7 de Març de 1.981 i 16 de Novembre de 1.981.
- REGLAMENT DE SEGURETAT A LES MÀQUINES. R.D. 1495/1.986 de 26 de Maig B.O.E.21 de Juliol de 1.986. Correccions B.O.E. 4 d'Octubre de 1.986.
- I.T.C.-MIE-AEM1: ASCENSORS ELECTROMECÀNICS. O. 19 de Desembre de 1.985. B.O.E. 14 de Gener de 1.986. Correcció B.O.E. 11 de Juny de 1.986 i 12 de Maig 1.988. Actualització: O. 11 d'Octubre de 1.988 B.O.E. 21 de Novembre de 1.988.
- I.T.C-MIE-AEM2: GRUES TORRE DESMUNTABLES PER A OBRES.O. 28 de Juny de 1.988 B.O.E. 7 de Juliol de 1.988 Modificació O. 16 d'Abril de 1.990 B.O.E. 24 d'Abril de 1.990.
- I.T.C-MIE-AEM3: CARRETES AUTOMOTRIUS DE MANUTENCIÓ. O.26 de Maig de 1.989 B.O.E. 9 de Juny de 1.989.
- I.T.C-MIE-MSG1: MÀQUINES, ELEMENTS DE MÀQUINES O SISTEMES DE PROTECCIÓ FETS SERVIR. O. 8 d'Abril de 1.991 B.O.E. 11 d'Abril de 1.991.

Equips de protecció individual (EPI)

- COMERCIALITZACIÓ I LLIURE CIRCULACIÓ INTRACOMUNITÀRIA DELS EQUIPS DE PROTECCIÓ INDIVIDUAL.R.D. 1407/1992 de 20 Novembre de 1992 B.O.E. 28 de Desembre de 1992. Modificat per O.M de 16 de Maig de 1994 B.O.E. 1 de Juliol de 1994 y per R.D. 159/1995, de 3 de febrer B.O.E. 8 Març de 1995.
- DISPOSICIONS MÍNIMES DE SEGURETAT Y SALUT RELATIVES A LA UTILITZACIÓ PELS TREBALLADORS D'EQUIPS DE PROTECCIÓ INDIVIDUAL.R.D. 773/1.997 de 30 de maig de 1997

Senyalitzacions.

- DISPOSICIONS MÌNIMES EN MATÈRIA DE SENYALITZACIÓ DE SEGURETAT I SALUT AL TREBALL.R.D. 485/1.997 B.O.E 14 d'abril de 1997
- SEÑALIZACIÓN DE OBRAS DE CARRETERAS.M.O.P.T. y M.A. Norma de Carreteras 8.3 - IC

Varis.

- QUADRE DE MALALTIES PROFESSIONALS R.D. 1403/1.978 B.O.E. 25 d'Agost de 1.978.
- CONVENIS COL·LECTIUS.

Relació de la Norma Espanyola (UNE-EN) respecte les E.P.I.S.

Este documento ha sido firmado por Carlos Fernandez Alonso a las 14:26 del día 15/02/2023y por Carlos Fernandez Alonso a las 14:26 del día 15/02/2023. Mediante el código de verificación segura 0Q15422P6J3U2D2M14ES puede comprobar la validez de la firma electrónica de los documentos firmados en la dirección web que le proporciona la entidad emisora de este documento.

Utilització d'Equips de Protecció Individual.	R.D. 773/1997, del 30/05/1997 B.O.E. nº 140 de 12/06/1997
PROTECCIÓ DEL CAP	
Casc de seguretat.	U.N.E.-E.N. 397: 1995
EQUIPS DE PROTECCIÓ DELS ULLS	
Protecció individual dels ulls: Requisits.	U.N.E.-E.N. 166: 1996
Protecció individual dels ulls: Filtres per soldadura i tècniques relacionades.	U.N.E.-E.N. 169: 1993
Protecció individual dels ulls: Filtres per ultravioletes.	U.N.E.-E.N. 170: 1993
Protecció individual dels ulls: Filtres per infrarojos.	U.N.E.-E.N. 170: 1993
PROTECCIÓ DE LES OÏDES	
Protectors auditius. Requisits de seguretat i assaigs. Part 1: Orelleres.	U.N.E.-E.N. 352-1: 1994
Protectors auditius. Requisits de seguretat i assaigs. Part 1: Taps.	U.N.E.-E.N. 352-2: 1994
Protectors auditius. Recomanacions relatives a la selecció, us,precaucions de treball i manteniment.	U.N.E.-E.N. 458: 1994
PROTECCIÓ DE PEUS i CAMES	
Requisits y mètodes d'assaig per el calçat de seguretat, calçat de protecció i calçat de treball d'ús professional	U.N.E.-E.N. 344: 1993
Especificacions pel calçat de seguretat d'ús professional.	U.N.E.-E.N. 345: 1993
Especificacions pel calçat de protecció d'ús professional.	U.N.E.-E.N. 346: 1993
Especificacions pel calçat de treball d'ús professional.	U.N.E.-E.N. 347: 1993
PROTECCIÓ CONTRA LA CAIGUDA DES DE ALTURES .INCLOENT ARNESOS i CINTURONS	
Equips de protecció individual contra caiguda d'altures.Dispositiu de descens.	U.N.E.-E.N. 341: 1993
Equips de protecció individual contra caigudes d'altura. Part 1:Dispositiu anticaigudes lliscants amb línia d'ancoratge rígida.	U.N.E.-E.N. 353-1: 1993
Equips de protecció individual contra caigudes d'altura. Part 2:Dispositiu anticaigudes lliscants amb línia d'ancoratge flexible.	U.N.E.-E.N. 353-2: 1993
Equips de protecció individual contra caigudes d'altura.Elements de subjecció	U.N.E.-E.N. 354: 1993
Equips de protecció individual contra caigudes d'altura.Absorbidors de energia.	U.N.E.-E.N. 355: 1993
Equips de protecció individual per sostenir en posició de treball i prevenció de caigudes d'alçada. Sistemes de subjecció.	U.N.E.-E.N. 358: 1993
Equips de protecció individual contra caigudes d'altura.Dispositiu anticaigudes retràctils.	U.N.E.-E.N. 360: 1993
Equips de protecció individual contra caigudes d'altura.Arnesos anticaigudes.	U.N.E.-E.N. 361: 1993
Equips de protecció individual contra caigudes d'altura.Connectors.	U.N.E.-E.N. 362: 1993
Equips de protecció individual contra caigudes d'altura.Sistemes anticaigudes.	U.N.E.-E.N. 363: 1993
Equips de protecció individual contra la caiguda d'altura.Requisits generals per instruccions d'us i marcat.	U.N.E.-E.N. 365: 1993
EQUIPS DE PROTECCIÓ RESPIRATÒRIA	
Equips de protecció respiratòria. Màscares.Requisits, assaigs, marcat.	U.N.E. 81 233: 1991 E.N. 136: 1989
Equips de protecció respiratòria.Rosques per peces facials. Connexions per rosca estàndard.	U.N.E. 81281-1: 1989 E.N. 148-1: 1987
Equips de protecció respiratòria. Rosques per peces facials. Connexions per rosca central.	U.N.E. 81281-2: 1989 E.N. 148-2: 1987
Equips de protecció respiratòria.Rosques per peces facials. Connexions roscades de M45 x 3.	U.N.E. 81281-3: 1992 E.N. 148-3: 1992
Equips de protecció respiratòria.Mascarilles. Requisits, assaigs, marcat.	U.N.E. 81282 : 1991 E.N. 140: 1989
Equips de protecció respiratòria.Filtres contra partícules. Requisits, assaigs, marcat.	U.N.E. 81284 : 1992 E.N. 143: 1990
Equips de protecció respiratòria.Filtres contra gasos i filtres mixtes. Requisits, assaigs, marcat.	U.N.E. 81285 : 1992 E.N. 141: 1990
Equips de protecció respiratòria amb mànega d'aire fresc provistos de màscara, mascarilla o conjunt broquet.Requisits, assaigs, marcat.	U.N.E.-E.N. 138:1995
Equips de protecció respiratòria amb línia d'aire comprimit per utilitzar-se amb màscara, mascarilla, o adaptador facial tipo broquet. Requisits, assaigs, marcat.	U.N.E.-E.N. 139:1995
Equips de protecció respiratòria. Semimàscares filtrants de protecció contra partícules. Requisits, assaigs, marcat.	U.N.E.-E.N. 149:1992
Equips de protecció respiratòria. Mascarilles autofiltrants amb vàlvules per protegir dels gasos o dels gasos i las partícules. Requisits, assaigs, marcat.	U.N.E.-E.N. 405:1993
PROTECCIÓ DE LES MANS	
Guants de protecció contra els productes químics i els microorganismes. Part1: Terminologia i	U.N.E.-E.N. 374-1:1995

Mediante el código de verificación segura 0Q15422P6J3U2D2M14ES puede comprobar la validez de la firma electrónica de los documentos firmados

requisits de prestacions.	
Guants de protecció contra els productes químics i els microorganismes. Part2: Determinació de la resistència a la penetració.	U.N.E.-E.N. 374-2:1995
Guants de protecció contra els productes químics i els microorganismes. Part3: Determinació de la resistència a la permeabilitat dels productes químics.	U.N.E.-E.N. 374-3:1995
Guants de protecció contra riscos mecànics.	U.N.E.-E.N. 388:1995
Guants de protecció contra riscos tèrmics (calor i/o foc).	U.N.E.-E.N. 407:1995
Requisits generals pels guants.	U.N.E.-E.N. 420:1995
Guants de protecció contra les radiacions ionitzants i la contaminació radioactiva.	U.N.E.-E.N. 421:1995
Guants i manoples de material aïllant per treballs elèctrics.	U.N.E.-E.N. 60903:1995

VESTUARI DE PROTECCIÓ

Robes de protecció. Requisits generals.	U.N.E.-E.N. 340:1994
Robes de protecció. Mètodes d'assaig: determinació del comportament dels materials a l'impacte de petites partícules de metall fos.	U.N.E.-E.N. 348:1994 E.N. 348: 1992
Robes de protecció. Protecció contra productes químics líquids. Requisits de prestacions de les robes que ofereixin una protecció química a certes parts del cos.	U.N.E.-E.N. 467:1995
Robes de protecció utilitzades durant la soldadura i les tècniques connexes. Part1: requisits generals.	U.N.E.-E.N. 470-1:1995
Especificacions de robes de protecció contra riscos de quedar atrapat per peces de màquines en moviment.	U.N.E.-E.N. 510:1994
Roba de protecció. Protecció contra la calor i les flames. Mètode d'assaig per a la propagació limitada de la flama.	U.N.E.-E.N. 532:1996

Este documento ha sido firmado por Carlos Fernandez Alonso a las 14:26 del día 15/02/2023y por Carlos Fernandez Alonso a las 14:26 del día 15/02/2023.
en la dirección web que le proporciona la entidad emisora de este documento.

Este documento ha sido firmado por Carlos Fernandez Alonso a las 14:26 del día 15/02/2023y por Carlos Fernandez Alonso a las 14:26 del día 15/02/2023. Mediante el código de verificación segura 0Q15422P6J3U2D2M14ES puede comprobar la validez de la firma electrónica de los documentos firmados en la dirección web que le proporciona la entidad emisora de este documento.

ANNEX II: FITXES D'ACTIVITATS-RISC-AVALUACIÓ-MESURES

G01 ENDERROCS

G01.G01 ENDERROCS D'ELEMENTS SOTERRATS A POCA FONDÀRIA

RNDERROC PER MITJANS MANUALS, MECÀNICS I/O EXPLOSIUS, DE FONAMENTS, PAVIMENTS I ELEMENTS A POCA FONDARIA

Avaluació de riscos

Id	Risc	P	G	A
1	CAIGUDA DE PERSONES A DIFERENT NIVELL Situació: SOBRE ELEMENTS A ENDERROCAR PER DIFICULTAT ALS ACCESSOS	2	2	3
2	CAIGUDA DE PERSONES AL MATEIX NIVELL Situació: TERRENY IRREGULAR. MATERIAL MAL APLEGAT	2	1	2
4	CAIGUDA D'OBJECTES PER MANIPULACIÓ O DE MATERIALS TRANSPORTATS Situació: MANIPULACIÓ I MANTENIMENT DE MATERIALS I EINES	2	2	3
6	TREPITJADES SOBRE OBJECTES Situació: MATERIALS MAL APLEGATS	2	1	2
9	COPS AMB OBJECTES O EINES (TALLS) Situació: AMB EINES MANUALS O MECÀNIQUES	3	1	3
10	PROJECCIÓ DE FRAGMENTS O PARTÍCULES Situació: AMB DESTROSSA DE MATERIAL. TALL OXIACETILÈNIC. TALL PER RADIAL	2	2	3
12	ATRAPAMENT PER BOLCADA DE MÀQUINES, TRACTORS O VEHICLES Situació: TERRENY IRREGULAR	2	3	4
13	SOBREESFORÇOS Situació: MANIPULACIÓ MANUAL	2	2	3
14	EXPOSICIÓ A CONDICIONS AMBIENTALS EXTREMES Situació: TREBALLS A L'EXTERIOR	1	2	2
17	INHALACIÓ O INGESTIÓ DE SUBSTANCIES NOCIVES Situació: POLS	2	1	2
20	EXPLOSIONS Situació: OXIACETILÈ. EMANACIÓ DE GASOS	1	3	3
25	ATROPELLAMENTS O COPS AMB VEHICLES Situació:	2	2	3
26	EXPOSICIÓ A SOROLLS Situació: MAQUINÀRIA	3	1	3
27	EXPOSICIÓ A VIBRACIONS Situació: MAQUINÀRIA	2	1	2

P: Probabilitat (1,2,3) / G: Gravetat (1,2,3) / A: Avaluació (1,2,3,4,5)

EQUIPS PROTECCIÓ INDIVIDUAL

Codi	UA	Descripció	Riscos
H1411111	u	Casc de seguretat per a ús normal, contra cops, de polietilè amb un pes màxim de 400 g, homologat segons UNE-EN 812	1 /2 /4 /6 /9 /12 /14 /20 /25
H1431101	u	Protector auditiu de tap d'escuma, homologat segons UNE-EN 352-2 i UNE-EN 458	26
H1461110	u	Parella de botes d'aigua de PVC de canya alta, amb sola antilliscant i folrades de niló rentable, homologades segons UNE-EN ISO 20344, UNE-EN ISO 20345, UNE-EN ISO 20346 i UNE-EN ISO 20347	14
H1487350	u	Impermeable amb jaqueta, caputxa i pantalons, per a edificació, de PVC soldat de 0,3 mm de gruix, homologat segons UNE-EN 340	14

MITJANS AUXILIARS D'UTILITAT PREVENTIVA

Codi	UA	Descripció	Riscos
HX11X011	u	Equip de tall oxiacetilènic reglamentari amb sistema de seguretat integrat amb porta-ampolles, vàlvules reductores de pressió i antirretrocès, manòmetre, mànigues, broques i brides normalitzades	20
HX11X013	u	Maquinària amb cabina d'operari amb sistema de resguard i protecció integrat	4 /9 /12
HX11X021	u	Passadís de protecció prefabricat metàl.lic amb sistema de seguretat amb tots els requisits reglamentaris, de llargària 2,5 m, d'amplària 1,1 m, amb paviment de entramat de platines metàl.liques i rampes articulades, baranes metàl.liques reglamentàries, muntants de 2 m d'alçada, sostre de xapa d'acer de 3 mm de gruix	2 /4
HX11X022	u	Passadís de protecció prefabricat metàl.lic amb sistema de seguretat amb tots els requisits reglamentaris, de llargària 2,5 m, d'amplària 1,1 m, amb paviment de entramat de platines metàl.liques i rampes articulades, baranes metàl.liques reglamentàries	1
HX11X050	u	Enllumenat provisional de l'obra amb un nivell lumínic mínim de 250 lux	1 /2 /6 /9 /12 /14 /25
HX11X058	u	Senyal acústica de marxa enrera	12 /25
HX11X059	m2	Lona de polietilè amb malla de reforç per a recobriment de càrrega de caixa de camió	4 /17
HX11X060	m	Cable d'acer de guiat de material suspès	4
HX11X064	u	Cinturó portaeines	9
HX11X066	u	Biga rígida de repartiment de càrregues suspeses	4
HX11X067	u	Ganxo de grua amb dispositiu de tancament	4
HX11X075	u	Equip comprovador portàtil complet d'instal.lacions de baixa tensió	20
HX11X076	u	Anemòmetre fix amb el desmuntatge inclòs	14
HX11X077	u	Sonòmetre portàtil de rang dinàmic de 23 a 130 dba	26
HX11X078	u	Luxímetre portàtil	2 /6
HX11X080	u	Termòmetre / baròmetre	14
HX11X082	u	Porta de planxa nervada d'acer galvanitzat, d'amplària 1 m i alçària 2 m, amb bastiment de tub d'acer galvanitzat, per a tanca de planxa metàl.lica i amb el desmuntatge inclòs	25
HX11X083	u	Porta de planxa nervada d'acer galvanitzat, d'amplària 5 m i alçària 2 m, amb bastiment de tub d'acer galvanitzat, per a tanca de planxa metàl.lica i amb el desmuntatge inclòs	25

SISTEMES DE PROTECCIÓ COL·LECTIVA

Codi	UA	Descripció	Riscos
H153A9F1	u	Topall per a descàrrega de camions en excavacions, de 4 m d'amplada amb tauló de fusta i perfils IPN 100 clavat al terreny i amb el desmuntatge inclòs	4 /12
HBB20005	u	Senyal manual per a senyalista	4 /12 /25
HBBAA005	u	Senyal de prohibició, normalitzada amb pictograma negre sobre fons blanc, de forma circular amb cantells i banda transversal descendent d'esquerra a dreta a 45°, en color vermell, diàmetre 29 cm, amb cartell explicatiu rectangular, per ser vista fins 12 m, fixada i amb el desmuntatge inclòs	1 /2 /4 /6 /9 /10 /12 /13 /14 /17 /20 /25 /26 /27
HBBAC005	u	Senyal indicativa de la ubicació d'equips d'extinció d'incendis, normalitzada amb pictograma blanc sobre fons vermell, de forma rectangular o quadrada, costat major 29 cm, per ser vista fins 12 m de distància, fixada i amb el desmuntatge inclòs	20
HBC12300	u	Con de plàstic reflector de 50 cm d'alçària	25
HM31161J	u	Extintor de pols seca, de 6 kg de càrrega, amb pressió incorporada, pintat, amb suport a la paret i amb el desmuntatge inclòs	20

MESURES PREVENTIVES

Codi	Descripció	Riscos
I0000002	Planificar els treballs per a mantenir el màxim de temps possible les proteccions	1
I0000003	Itineraris preestablerts i balissats per al personal	1
I0000008	Personal qualificat per a treballs en alçada	1
I0000013	Ordre i neteja	2 /6 /17
I0000014	Preparació i manteniment de les superfícies de treball	2 /6
I0000015	Organització de les zones de pas i emmagatzematge	2 /6
I0000025	Planificació d'àrees i llocs de treball	4
I0000026	Planificació de recorreguts i maniobres per a màquines i camions	4
I0000027	Elecció dels mitjans auxiliars de manteniment	4
I0000028	Impedir l'accés de personal dins del radi d'acció de càrregues suspeses	4
I0000029	No balancejar les càrregues suspeses	4
I0000033	Solicitar habilitació professional del personal encarregat del manteniment de l'obra	4
I0000038	Substituir lo manual per lo mecànic	9 /10
I0000039	Planificació de compra i programa de manteniment d'eines	9
I0000040	Formació de l'operari en l'ús i manteniment d'eines	9
I0000042	Evitar processos de manipulació de materials a obra	9
I0000045	Formació	10 /12
I0000051	Adequació dels recorreguts de la maquinària	12
I0000053	Procediment d'utilització de la maquinària	12
I0000054	Ús de recolzaments hidràulics	12
I0000060	Suspensió de les feines en condicions extremes	14
I0000061	Rotació dels llocs de treball	14 /26 /27
I0000062	Planificar els treballs per a realitzar-los en zones protegides	14
I0000074	Reg de les zones de treball	17
I0000082	Aïllament del procés	17
I0000094	Revisió periòdica dels equips de treball	20
I0000095	Impedir el contacte de l'acetilè amb el coure	20
I0000096	No fumar	20

Este documento ha sido firmado por Carlos Fernandez Alonso a las 14:26 del día 15/02/2023y por Carlos Fernandez Alonso a las 14:26 del día 15/02/2023. Mediante el código de verificación segura 0Q15422P6J3U2D2M14ES puede comprobar la validez de la firma electrónica de los documentos firmados en la dirección web que le proporciona la entidad emisora de este documento.

I0000099	Establir una zona de protecció de radi 10 m, en treballs de soldadura i tall amb serra radial	20
I0000108	Eliminar el soroll en origen	26
I0000110	Eliminar vibracions en origen	27

G01.G03 ENDERROCS O ARRENCADA D'ELEMENTS

ENDERROCS PER MITJANS MANUALS I MECÀNICS D'ELEMENTS SUPERFICIALS (MOBILIARI URBÀ, DIVISÒRIES, SENYALITZACIÓ, PROTECCIONS VIÀRIES, LLUMINÀRIES...)

Avaluació de riscos

Id	Risc	P	G	A
2	CAIGUDA DE PERSONES AL MATEIX NIVELL Situació: ITINERARIS OBRA APLECS DE MATERIAL SUPERFÍCIES IRREGULARS DE TREBALL	2	1	2
4	CAIGUDA D'OBJECTES PER MANIPULACIÓ O DE MATERIALS TRANSPORTATS Situació: MANIPULACIÓ I TRANSPORT DE MATERIALS ENDERROCATS	2	2	3
9	COPS AMB OBJECTES O EINES (TALLS) Situació: MANIPULACIÓ D'EINES	3	1	3
10	PROJECCIÓ DE FRAGMENTS O PARTÍCULES Situació: INEXISTÈNCIA DE ZONES DE SEGURETAT ÚS DEL MARTELL PNEUMÀTIC	2	2	3
13	SOBREESFORÇOS Situació: ELEVACIÓ I CARRETEIG DE MATERIAL, I ENDERROCS	2	2	3
14	EXPOSICIÓ A CONDICIONS AMBIENTALS EXTREMES Situació: TREBALLS A L'EXTERIOR	1	2	2
16	EXPOSICIÓ A CONTACTES ELÈCTRICS Situació: INSTAL·LACIONS ELÈCTRIQUES EXISTENTS	1	3	3
17	INHALACIÓ O INGESTIÓ DE SUBSTANCIES NOCIVES Situació: POLS I PARTÍCULES GENERADES ALS ENDERROCS	2	1	2
25	ATROPELLAMENTS O COPS AMB VEHICLES Situació: ITINERARIS DE VEHICLES PROPIS DE L'OBRA I TRANSPORT	3	2	4
26	EXPOSICIÓ A SOROLLS Situació: MAQUINÀRIA ENDERROCS: MARTELL, COMPRESSOR	3	1	3
27	EXPOSICIÓ A VIBRACIONS Situació: CABINA MÀQUINES MARTELL PNEUMÀTIC	2	1	2

P: Probabilitat (1,2,3) / G: Gravetat (1,2,3) / A: Avaluació (1,2,3,4,5)

EQUIPS PROTECCIÓ INDIVIDUAL

Codi	UA	Descripció	Riscos
H1411111	u	Casc de seguretat per a ús normal, contra cops, de polietilè amb un pes màxim de 400 g, homologat segons UNE-EN 812	2 /4 /9 /10 /16 /17 /25
H1421110	u	Ulleres de seguretat antiimpactes estàndard, amb muntura universal, amb visor transparent i tractament contra l'entelament, homologades segons UNE-EN 167 i UNE-EN 168	10
H1431101	u	Protector auditiu de tap d'escuma, homologat segons UNE-EN 352-2 i UNE-EN 458	26
H1461110	u	Parella de botes d'aigua de PVC de canya alta, amb sola antilliscant i folrades de niló rentable, homologades segons UNE-EN ISO 20344, UNE-EN ISO 20345, UNE-EN ISO 20346 i UNE-EN ISO 20347	14
H1487350	u	Impermeable amb jaqueta, caputxa i pantalons, per a edificació, de PVC soldat de 0,3 mm de gruix, homologat segons UNE-EN 340	14

MITJANS AUXILIARS D'UTILITAT PREVENTIVA

Codi	UA	Descripció	Riscos
HX11X013	u	Maquinària amb cabina d'operari amb sistema de resguard i protecció integrat	4 /9
HX11X014	u	Eina elèctrica amb sistema de doble aïllament integrat	16
HX11X050	u	Enllumenat provisional de l'obra amb un nivell lumínic mínim de 250 lux	2 /14
HX11X054	u	Instal.lació de posta a terra amb conductor de coure i elèctrode connectat a terra en rails de grua torre, masses metàl.liques, quadres elèctrics, conductors de protecció	16
HX11X055	u	Interruptor diferencial de sensibilitat mitjana 300 mA, i 40 A d'intensitat nominal	16
HX11X058	u	Senyal acústica de marxa enrera	25
HX11X059	m2	Lona de polietilè amb malla de reforç per a recobriment de càrrega de caixa de camió	4
HX11X060	m	Cable d'acer de guiat de material suspès	4
HX11X064	u	Cinturó portaeines	9
HX11X075	u	Equip comprovador portàtil complet d'instal.lacions de baixa tensió	16
HX11X076	u	Anemòmetre fix amb el desmuntatge inclòs	14
HX11X077	u	Sonòmetre portàtil de rang dinàmic de 23 a 130 dba	26
HX11X078	u	Luxímetre portàtil	14
HX11X079	u	Detector d'instal.lacions i serveis soterrats portàtil	16 /17
HX11X080	u	Termòmetre / baròmetre	14
HX11X084	m	Tanca mòbil de 2 m d'alçària, de malla electrosoldada de 90x150 mm i de 4,5 i 3,5 mm de D, bastidor de 3,5x2 m de tub de 40 mm de D fixat a peus prefabricats de formigó i amb el desmuntatge inclòs	25

SISTEMES DE PROTECCIÓ COL·LECTIVA

Codi	UA	Descripció	Riscos
H153A9F1	u	Topall per a descàrrega de camions en excavacions, de 4 m d'amplada amb tauló de fusta i perfils IPN 100 clavat al terreny i amb el desmuntatge inclòs	25
HBBAA005	u	Senyal de prohibició, normalitzada amb pictograma negre sobre fons blanc, de forma circular amb cantells i banda transversal descendent d'esquerra a dreta a 45°, en color vermell, diàmetre 29 cm, amb cartell explicatiu rectangular, per ser vista fins 12 m, fixada i amb el desmuntatge inclòs	2 /4 /9 /10 /14 /16 /17 /25 /26 /27

MESURES PREVENTIVES

Codi	Descripció	Riscos
I0000002	Planificar els treballs per a mantenir el màxim de temps possible les proteccions	2
I0000003	Itineraris preestablerts i balissats per al personal	2
I0000004	Revisió i manteniment periòdic de SPC	2
I0000013	Ordre i neteja	17
I0000026	Planificació de recorreguts i maniobres per a màquines i camions	4
I0000027	Elecció dels mitjans auxiliars de manteniment	4
I0000028	Impedir l'accés de personal dins del radi d'acció de càrregues suspeses	4
I0000029	No balancejar les càrregues suspeses	4
I0000031	Per a la manipulació de materials voluminosos i/o pesats, solicitar un procediment de treball específic	4
I0000038	Substituir lo manual per lo mecànic	9 /10
I0000039	Planificació de compra i programa de manteniment d'eines	9
I0000040	Formació de l'operari en l'ús i manteniment d'eines	9 /13
I0000044	Evitar processos de tallat de materials a l'obra	10
I0000055	Elecció dels equips de manteniment	13
I0000056	Paletització i eines ergonòmiques	13
I0000058	Adaptar la feina a les característiques individuals de la persona que la realitza	13
I0000060	Suspensió de les feines en condicions extremes	14
I0000061	Rotació dels llocs de treball	14 /27
I0000062	Planificar els treballs per a realitzar-los en zones protegides	26
I0000063	En cas de vent, apuntalament i fixació de tots els elements inestables	14
I0000068	Elecció i manteniment de les eines elèctriques	16
I0000070	Compliment del REBT pel que fa a equips de protecció	16
I0000073	Disposar de quadres elèctrics secundaris	16
I0000074	Reg de les zones de treball	17
I0000076	Reconeixement dels materials a enderrocar	17
I0000078	Evitar processos de divissió de material en sec	17
I0000103	Planificació de les àrees de treball	25
I0000104	Accessos i circulació independents per a personal i maquinària	25
I0000105	Anivellar la maquinària per a la realització de l'activitat	25
I0000106	El personal no ha de descansar al costat de màquines aturades	25
I0000107	Limitació de la velocitat dels vehicles	25
I0000108	Eliminar el soroll en origen	26
I0000110	Eliminar vibracions en origen	27

G02 MOVIMENTS DE TERRES

G02.G01 REBAIX DE TERRENY SENSE I AMB TALUSSOS, I PRETALL EN TALUSSOS I REPOSICIÓ EN DESMUNT

EXCAVACIÓ DE TERRENY MITJANÇANT LA FORMACIÓ O NO DE TALUSSOS ESTABLES

Avaluació de riscos

Id	Risc	P	G	A
1	CAIGUDA DE PERSONES A DIFERENT NIVELL	2	1	2
	Situació: REALITZACIÓ DE TALUSSOS I DESMUNTS DE MÉS DE 2 m.			
	ACCÉS A LA ZONA DE TREBALL			
2	CAIGUDA DE PERSONES AL MATEIX NIVELL	2	1	2
	Situació: ITINERARIS D'OBRA			
	IRREGULARIDAD DEL ÀREA DE TREBALL			
	ACCÉS A L'EXCAVACIÓ			
3	CAIGUDA D'OBJECTES PER DESPLOM, ESFONDRAMENT O ENSORRAMENT	2	2	3
	Situació: INESTABILITAT EN TALUSSOS DE FORTA PENDENT			
	TREBALLS EN RASES			
6	TREPITJADES SOBRE OBJECTES	2	1	2
	Situació: IRREGULARITAT DE LA ZONA DE TREBALL			
	ACCÉS ALS TALLS			
10	PROJECCIÓ DE FRAGMENTS O PARTÍCULES	2	2	3
	MOBILITAT DE LA MAQUINÀRIA			
	Situació			
12	ATRAPAMENT PER BOLCADA DE MÀQUINES, TRACTORS O VEHICLES	1	3	3
	Situació: IRREGULARITAT DE LA ZONA DE TREBALL, ZONES DE PAS			
	BASES NIVELLADES PER RECOLZAMENTS HIDRÀULICS			
13	SOBREESFORÇOS	1	2	2
	TREBALLS I MANIPULACIÓ MANUAL			
	Situació			
14	EXPOSICIÓ A CONDICIONS AMBIENTALS EXTREMES	1	2	2
	TREBALLS ALS EXTERIORS			
	Situació			
16	EXPOSICIÓ A CONTACTES ELÈCTRICS	1	3	3
	EXISTÈNCIA D'INSTAL.LACIONS ELÈCTRIQUES SOTERRADES			
	Situació			
17	INHALACIÓ O INGESTIÓ DE SUBSTANCIES NOCIVES	2	1	2
	POLS GENERAT EN LA EXCAVACIÓ I EN LES ZONES DE PAS			
	Situació			
25	ATROPELLAMENTS O COPS AMB VEHICLES	2	2	3
	MAQUINÀRIA PRESENT EN OBRA			
	Situació			

EQUIPS PROTECCIÓ INDIVIDUAL

Codi	UA	Descripció	Riscos
H1411111	u	Casc de seguretat per a ús normal, contra cops, de polietilè amb un pes màxim de 400 g, homologat segons UNE-EN 812	1 /2 /3 /6 /10 /12 /14 /16 /25
H1421110	u	Ulleres de seguretat antiimpactes estàndard, amb muntura universal, amb visor transparent i tractament contra l'entelament, homologades segons UNE-EN 167 i UNE-EN 168	10
H1431101	u	Protector auditiu de tap d'escuma, homologat segons UNE-EN 352-2 i UNE-EN 458	26
H1461110	u	Parella de botes d'aigua de PVC de canya alta, amb sola antilliscant i folrades de niló rentable, homologades segons UNE-EN ISO 20344, UNE-EN ISO 20345, UNE-EN ISO 20346 i UNE-EN ISO 20347	14
H1487350	u	Impermeable amb jaqueta, caputxa i pantalons, per a edificació, de PVC soldat de 0,3 mm de gruix, homologat segons UNE-EN 340	14

MITJANS AUXILIARS D'UTILITAT PREVENTIVA

Codi	UA	Descripció	Riscos
HX11X013	u	Maquinària amb cabina d'operari amb sistema de resguard i protecció integrat	12
HX11X050	u	Enllumenat provisional de l'obra amb un nivell lumínic mínim de 250 lux	1 /2 /12 /14 /25
HX11X058	u	Senyal acústica de marxa enrera	25
HX11X059	m2	Lona de polietilè amb malla de reforç per a recobriment de càrrega de caixa de camió	17
HX11X076	u	Anemòmetre fix amb el desmuntatge inclòs	14
HX11X077	u	Sonòmetre portàtil de rang dinàmic de 23 a 130 dba	26
HX11X079	u	Detector d'instal.lacions i serveis soterrats portàtil	16 /17
HX11X080	u	Termòmetre / baròmetre	14
HX11X082	u	Porta de planxa nervada d'acer galvanitzat, d'amplària 1 m i alçària 2 m, amb bastiment de tub d'acer galvanitzat, per a tanca de planxa metàl.lica i amb el desmuntatge inclòs	1 /25
HX11X083	u	Porta de planxa nervada d'acer galvanitzat, d'amplària 5 m i alçària 2 m, amb bastiment de tub d'acer galvanitzat, per a tanca de planxa metàl.lica i amb el desmuntatge inclòs	1 /25

SISTEMES DE PROTECCIÓ COL·LECTIVA

Codi	UA	Descripció	Riscos
HBB20005	u	Senyal manual per a senyalista	12 /25
HBBAA005	u	Senyal de prohibició, normalitzada amb pictograma negre sobre fons blanc, de forma circular amb cantells i banda transversal descendent d'esquerra a dreta a 45°, en color vermell, diàmetre 29 cm, amb cartell explicatiu rectangular, per ser vista fins 12 m, fixada i amb el desmuntatge inclòs	1 /2 /3 /6 /10 /12 /16 /17 /25 /26 /27

MESURES PREVENTIVES

Codi	Descripció	Riscos
I0000002	Planificar els treballs per a mantenir el màxim de temps possible les proteccions	1
I0000003	Itineraris preestablerts i balissats per al personal	1 /10 /12
I0000004	Revisió i manteniment periòdic de SPC	1
I0000013	Ordre i neteja	2 /6 /17
I0000014	Preparació i manteniment de les superfícies de treball	2 /6
I0000015	Organització de les zones de pas i emmagatzematge	2 /6
I0000023	Solicitar dades de les característiques físiques de les terres	3
I0000024	Execució de treballs a l'interior de rases per equips	3
I0000040	Formació de l'operari en l'ús i manteniment d'eines	12 /13
I0000044	Evitar processos de tallat de materials a l'obra	10
I0000045	Formació	10
I0000051	Adequació dels recorreguts de la maquinària	10 /12
I0000053	Procediment d'utilització de la maquinària	12
I0000054	Ús de recolzaments hidràulics	12
I0000056	Paletització i eines ergonòmiques	13
I0000058	Adaptar la feina a les característiques individuals de la persona que la realitza	13
I0000060	Suspensió de les feines en condicions extremes	14
I0000061	Rotació dels llocs de treball	14 /27
I0000062	Planificar els treballs per a realitzar-los en zones protegides	14 /26
I0000070	Compliment del REBT pel que fa a equips de protecció	16
I0000071	Revisió de la posta a terra	16
I0000073	Disposar de quadres elèctrics secundaris	16
I0000074	Reg de les zones de treball	17
I0000078	Evitar processos de divissió de material en sec	17
I0000103	Planificació de les àrees de treball	25
I0000104	Accessos i circulació independents per a personal i maquinària	25
I0000106	El personal no ha de descansar al costat de màquines aturades	25
I0000108	Eliminar el soroll en origen	26
I0000110	Eliminar vibracions en origen	27

G02.G03 EXCAVACIÓ DE RASES I POUS

EXCAVACIÓ DE RASES I POUS MITJANÇANT MITJANS MANUALS I/O MECÀNICS AMB O SENSE ENTIBACIÓ

Avaluació de riscos

Id	Risc	P	G	A
1	CAIGUDA DE PERSONES A DIFERENT NIVELL	2	3	4
	Situació: ACCÉS FONS D'EXCAVACIÓ			
	CIRCULACIÓ PERIMETRAL DE LA RASA			
2	CAIGUDA DE PERSONES AL MATEIX NIVELL	2	2	3
	Situació: IRREGULARITAT DE LA ZONA DE TREBALL			
	APLEC DE MATERIAL			
3	CAIGUDA D'OBJECTES PER DESPLOM, ESFONDRAMENT O ENSORRAMENT	2	3	4
	Situació: ESTABILITAT DE L'EXCAVACIÓ			
	COL·LOCACIÓ DE L'ESTINTOLAMENT			
6	TREPITJADES SOBRE OBJECTES	2	1	2
	Situació: IRREGULARITAT SUPERFÍCIE DE TREBALL			
9	COPS AMB OBJECTES O EINES (TALLS)	2	2	3
	Situació: EINES MANUALS I/O MECÀNIQUES			
12	ATRAPAMENT PER BOLCADA DE MÀQUINES, TRACTORS O VEHICLES	1	3	3
	Situació: ESTABILITAT DE LA MAQUINÀRIA			
	RECOLZAMENTS HIDRÀULICS			
	ZONES DE PAS DELIMITADES			
13	SOBREESFORÇOS	1	2	2
	Situació: TREBALLS MANUALS D'EXCAVACIÓ I EXTRACCIÓ DE TERRES			
14	EXPOSICIÓ A CONDICIONS AMBIENTALS EXTREMES	1	2	2

Este documento ha sido firmado por Carlos Fernandez Alonso a las 14:26 del día 15/02/2023y por Carlos Fernandez Alonso a las 14:26 del día 15/02/2023
en la dirección web que le proporciona la entidad emisora de este documento.
. Mediante el código de verificación segura 0Q15422P6J3U2D2M14ES puede comprobar la validez de la firma electrónica de los documentos firmados

	Situació: TREBALLS A L'EXTERIOR			
16	EXPOSICIÓ A CONTACTES ELÈCTRICS	1	3	3
	Situació: EXISTÈNCIA D'INSTAL·LACIONS ELÈCTRIQUES SOTERRADES			
17	INHALACIÓ O INGESTIÓ DE SUBSTANCIES NOCIVES	2	1	2
	Situació: POLS TERRES			
25	ATROPELLAMENTS O COPS AMB VEHICLES	1	3	3
	Situació: CIRCULACIÓ INTERIOR D'OBRA			
26	EXPOSICIÓ A SOROLLS	2	1	2
	Situació: MAQUINÀRIA			
27	EXPOSICIÓ A VIBRACIONS	2	1	2
	Situació: MAQUINÀRIA			

P: Probabilitat (1,2,3) / G: Gravetat (1,2,3) / A: Avaluació (1,2,3,4,5)

EQUIPS PROTECCIÓ INDIVIDUAL

Codi	UA	Descripció	Riscos
H1411111	u	Casc de seguretat per a ús normal, contra cops, de polietilè amb un pes màxim de 400 g, homologat segons UNE-EN 812	1 /2 /3 /6 /9 /12 /14 /16 /25
H1431101	u	Protector auditiu de tap d'escuma, homologat segons UNE-EN 352-2 i UNE-EN 458	26

MITJANS AUXILIARS D'UTILITAT PREVENTIVA

Codi	UA	Descripció	Riscos
HX11X013	u	Maquinària amb cabina d'operari amb sistema de resguard i protecció integrat	9 /12
HX11X022	u	Passadís de protecció prefabricat metàl.lic amb sistema de seguretat amb tots els requisits reglamentaris, de llargària 2,5 m, d'amplària 1,1 m, amb paviment de entramat de platines metàl.liques i rampes articulades, baranes metàl.liques reglamentàries	1
HX11X035	u	Estrebat i apuntalament de rases de serveis amb malla tèxtil de poliamida d'alta tenacitat i accionament hidràulic des de l'exterior de la rasa	3
HX11X036	u	Estrebat i apuntalament interior de rases amb escuts i estampidors interiors hidràulics o roscats	3
HX11X045	u	Estrebat de pou circular amb tensor	1 /3
HX11X046	u	Estrebat de pou rectangular amb tensor	1 /3
HX11X047	u	Apuntalament de talús inestable amb panells	3
HX11X050	u	Enllumenat provisional de l'obra amb un nivell lumínic mínim de 250 lux	1 /2 /6 /12 /14 /25
HX11X058	u	Senyal acústica de marxa enrera	25
HX11X059	m2	Lona de polietilè amb malla de reforç per a recobriment de càrrega de caixa de camió	17
HX11X060	m	Cable d'acer de guiat de material suspès	3
HX11X076	u	Anemòmetre fix amb el desmuntatge inclòs	14
HX11X077	u	Sonòmetre portàtil de rang dinàmic de 23 a 130 dba	26
HX11X079	u	Detector d'instal.lacions i serveis soterrats portàtil	16
HX11X080	u	Termòmetre / baròmetre	14
HX11X082	u	Porta de planxa nervada d'acer galvanitzat, d'amplària 1 m i alçària 2 m, amb bastiment de tub d'acer galvanitzat, per a tanca de planxa metàl.lica i amb el desmuntatge inclòs	25
HX11X083	u	Porta de planxa nervada d'acer galvanitzat, d'amplària 5 m i alçària 2 m, amb bastiment de tub d'acer galvanitzat, per a tanca de planxa metàl.lica i amb el desmuntatge inclòs	25
HX11XG11	u	Escala portàtil dielèctrica de fibra de vidre i 3,2 m de llargària	1
HX11XG13	u	Equip de connexió a terra de línia elèctrica aèria de distribució, amb 3 perches telescópiques per a conductors de 7 a 380 mm2 i una alçada màxima d'11,5 m, cable de coure de secció 35 mm2 i piqueta de connexió a terra	16

SISTEMES DE PROTECCIÓ COL·LECTIVA

Codi	UA	Descripció	Riscos
HBB20005	u	Senyal manual per a senyalista	25
HBBAA005	u	Senyal de prohibició, normalitzada amb pictograma negre sobre fons blanc, de forma circular amb cantells i banda transversal descendent d'esquerra a dreta a 45°, en color vermell, diàmetre 29 cm, amb cartell explicatiu rectangular, per ser vista fins 12 m, fixada i amb el desmuntatge inclòs	1 /2 /3 /6 /9 /12 /17 /25 /26 /27

MESURES PREVENTIVES

Codi	Descripció	Riscos
I0000002	Planificar els treballs per a mantenir el màxim de temps possible les proteccions	1
I0000003	Itineraris preestablerts i balissats per al personal	1
I0000004	Revisió i manteniment periòdic de SPC	1
I0000012	Assegurar les escales de mà	1
I0000013	Ordre i neteja	2 /6 /17
I0000014	Preparació i manteniment de les superfícies de treball	2 /6
I0000015	Organització de les zones de pas i emmagatzematge	2 /6
I0000020	No realitzar treballs a la mateixa vertical	3
I0000021	Establir punts de referència per a controlar els moviments de l'estructura	3
I0000023	Solicitar dades de les característiques físiques de les terres	3
I0000024	Execució de treballs a l'interior de rases per equips	3
I0000026	Planificació de recorreguts i maniobres per a màquines i camions	12
I0000038	Substituir lo manual per lo mecànic	9
I0000039	Planificació de compra i programa de manteniment d'eines	9
I0000040	Formació de l'operari en l'ús i manteniment d'eines	9 /12 /13
I0000051	Adequació dels recorreguts de la maquinària	12
I0000053	Procediment d'utilització de la maquinària	12
I0000055	Elecció dels equips de manteniment	13
I0000056	Paletització i eines ergonòmiques	13
I0000060	Suspensió de les feines en condicions extremes	14
I0000061	Rotació dels llocs de treball	27
I0000062	Planificar els treballs per a realitzar-los en zones protegides	26
I0000074	Reg de les zones de treball	17
I0000083	Dispositius d'alarma	16
I0000103	Planificació de les àrees de treball	25
I0000104	Accessos i circulació independents per a personal i maquinària	25
I0000105	Anivellar la maquinària per a la realització de l'activitat	25
I0000106	El personal no ha de descansar al costat de màquines aturades	25
I0000107	Limitació de la velocitat dels vehicles	25
I0000108	Eliminar el soroll en origen	26
I0000110	Eliminar vibracions en origen	27

G02.G04 REBLIMENTS SUPERFICIALS, TERRAPLENS / PEDRAPLENS

FORMACIÓ DE REBLERTS I TERRAPLENS AMB TERRES O PEDRES (PRÒPIES DE L'OBRA O NO) AMB MITJANS MECÀNICS

Avaluació de riscos

Id	Risc	P	G	A
1	CAIGUDA DE PERSONES A DIFERENT NIVELL	1	2	2
	Situació: CIRCULACIÓ EN VORES DE TERRAPLENAT			
	ACCÉS A ZONES DE TREBALL			
2	CAIGUDA DE PERSONES AL MATEIX NIVELL	2	1	2
	Situació: IRREGULARITAT SUPERFÍCIE DE TREBALL			
	ACCÉS A ZONES DE TREBALL			
	APLEC DE TERRES			
3	CAIGUDA D'OBJECTES PER DESPLOM, ESFONDRAMENT O ENSORRAMENT	1	2	2
	Situació: INESTABILITAT DE TALUSSOS			
4	CAIGUDA D'OBJECTES PER MANIPULACIÓ O DE MATERIALS TRANSPORTATS	1	3	3
	Situació: MANUTENCIÓ DE TERRES O BLOCS DE PEDRA AL TALL			
	NO RESPECTAR DISTÀNCIA DE SEGURETAT			
6	TREPITJADES SOBRE OBJECTES	2	1	2
	Situació: IRREGULARITAT SUPERFÍCIE DE TREBALL			
12	ATRAPAMENT PER BOLCADA DE MÀQUINES, TRACTORS O VEHICLES	1	3	3
	Situació: INESTABILITAT DEL VEHICLE: RECOLZAMENTS HIDRÀULICS			
	ZONES DE CIRCULACIÓ EN CONDICIONS			
13	SOBREESFORÇOS	1	2	2
	Situació: TREBALLS MANUALS			
14	EXPOSICIÓ A CONDICIONS AMBIENTALS EXTREMES	1	2	2
	Situació: TREBALLS A L'EXTERIOR			
17	INHALACIÓ O INGESTIÓ DE SUBSTANCIES NOCIVES	2	1	2
	Situació: POLS			
25	ATROPELLAMENTS O COPS AMB VEHICLES	2	2	3
	Situació: CIRCULACIÓ INTERIOR DE VEHICLES			
26	EXPOSICIÓ A SOROLLS	2	1	2
	Situació: MAQUINÀRIA			
27	EXPOSICIÓ A VIBRACIONS	2	1	2
	Situació: MAQUINÀRIA			

P: Probabilitat (1,2,3) / G: Gravetat (1,2,3) / A: Avaluació (1,2,3,4,5)

Este documento ha sido firmado por Carlos Fernandez Alonso a las 14:26 del día 15/02/2023y por Carlos Fernandez Alonso a las 14:26 del día 15/02/2023
en la dirección web que le proporciona la entidad emisora de este documento. Mediante el código de verificación segura 0Q15422P6J3U2D2M14ES puede comprobar la validez de la firma electrónica de los documentos firmados

Este documento ha sido firmado por Carlos Fernandez Alonso a las 14:26 del día 15/02/2023. Mediante el código de verificación segura 0Q15422P6J3U2D2M14ES puede comprobar la validez de la firma electrónica de los documentos firmados en la dirección web que le proporciona la entidad emisora de este documento.

EQUIPS PROTECCIÓ INDIVIDUAL

Codi	UA	Descripció	Riscos
H1411111	u	Casc de seguretat per a ús normal, contra cops, de polietilè amb un pes màxim de 400 g, homologat segons UNE-EN 812	1 /2 /3 /4 /6 /12 /14 /25
H1431101	u	Protector auditiu de tap d'escuma, homologat segons UNE-EN 352-2 i UNE-EN 458	26

MITJANS AUXILIARS D'UTILITAT PREVENTIVA

Codi	UA	Descripció	Riscos
HX11X013	u	Maquinària amb cabina d'operari amb sistema de resguard i protecció integrat	4 /12
HX11X047	u	Apuntalament de talús inestable amb panells	3
HX11X050	u	Enllumenat provisional de l'obra amb un nivell lumínic mínim de 250 lux	1 /2 /6 /12 /14 /25
HX11X058	u	Senyal acústica de marxa enrera	4 /12 /25
HX11X059	m2	Lona de polietilè amb malla de reforç per a recobriment de càrrega de caixa de camió	4
HX11X076	u	Anemòmetre fix amb el desmuntatge inclòs	14
HX11X077	u	Sonòmetre portàtil de rang dinàmic de 23 a 130 dba	26
HX11X080	u	Termòmetre / baròmetre	14
HX11X082	u	Porta de planxa nervada d'acer galvanitzat, d'amplària 1 m i alçària 2 m, amb bastiment de tub d'acer galvanitzat, per a tanca de planxa metàl.lica i amb el desmuntatge inclòs	25
HX11X083	u	Porta de planxa nervada d'acer galvanitzat, d'amplària 5 m i alçària 2 m, amb bastiment de tub d'acer galvanitzat, per a tanca de planxa metàl.lica i amb el desmuntatge inclòs	25

SISTEMES DE PROTECCIÓ COL·LECTIVA

Codi	UA	Descripció	Riscos
H153A9F1	u	Topall per a descàrrega de camions en excavacions, de 4 m d'amplada amb tauló de fusta i perfils IPN 100 clavat al terreny i amb el desmuntatge inclòs	4 /12 /25
HBB20005	u	Senyal manual per a senyalista	25
HBBAA005	u	Senyal de prohibició, normalitzada amb pictograma negre sobre fons blanc, de forma circular amb cantells i banda transversal descendent d'esquerra a dreta a 45°, en color vermell, diàmetre 29 cm, amb cartell explicatiu rectangular, per ser vista fins 12 m, fixada i amb el desmuntatge inclòs	1 /2 /3 /4 /6 /12 /25 /26 /27

MESURES PREVENTIVES

Codi	Descripció	Riscos
I0000002	Planificar els treballs per a mantenir el màxim de temps possible les proteccions	1
I0000003	Itineraris preestablerts i balissats per al personal	1 /4
I0000013	Ordre i neteja	2 /6 /17
I0000014	Preparació i manteniment de les superfícies de treball	2 /6
I0000015	Organització de les zones de pas i emmagatzematge	2
I0000020	No realitzar treballs a la mateixa vertical	3
I0000023	Solicitar dades de les característiques físiques de les terres	3
I0000025	Planificació d'àrees i llocs de treball	4
I0000026	Planificació de recorreguts i maniobres per a màquines i camions	4
I0000027	Elecció dels mitjans auxiliars de manteniment	4
I0000028	Impedir l'accés de personal dins del radi d'acció de càrregues suspeses	4
I0000040	Formació de l'operari en l'ús i manteniment d'eines	12 /13
I0000051	Adequació dels recorreguts de la maquinària	12
I0000053	Procediment d'utilització de la maquinària	12
I0000054	Ús de recolzaments hidràulics	12
I0000055	Elecció dels equips de manteniment	13
I0000060	Suspensió de les feines en condicions extremes	14
I0000061	Rotació dels llocs de treball	27
I0000062	Planificar els treballs per a realitzar-los en zones protegides	26
I0000074	Reg de les zones de treball	17
I0000103	Planificació de les àrees de treball	25
I0000104	Accessos i circulació independents per a personal i maquinària	25
I0000105	Anivellar la maquinària per a la realització de l'activitat	25
I0000106	El personal no ha de descansar al costat de màquines aturades	25
I0000107	Limitació de la velocitat dels vehicles	25
I0000108	Eliminar el soroll en origen	26
I0000110	Eliminar vibracions en origen	27

G02.G05 CÀRREGA I TRANSPORT DE TERRES O RUNES

CÀRREGA MECÀNICA SOBRE CAMIÓ DE TERRES, PEDRES O RUNA PROCEDENTS DE L'EXCAVACIÓ EN OBRA PER A TRANSPORT POSTERIOR A LA MATEIXA OBRA O A ABOCADOR

Avaluació de riscos

Id	Risc	P	G	A
2	CAIGUDA DE PERSONES AL MATEIX NIVELL Situació: IRREGULARITAT ZONA DE TREBALL ACCÉS AL TALL	2	1	2
4	CAIGUDA D'OBJECTES PER MANIPULACIÓ O DE MATERIALS TRANSPORTATS Situació: FEINES DE CÀRREGA DE CAMIONS CAMIONS SOBRECÀRREGATS MAQUINÀRIA NO ADIENT	2	2	3
11	ATRAPAMENT PER O ENTRE OBJECTES Situació: MAQUINÀRIA NO ADIENT	2	3	4
12	ATRAPAMENT PER BOLCADA DE MÀQUINES, TRACTORS O VEHICLES Situació: IRREGULARITAT DE SUPERFÍCIE DE TREBALL I ITINERARIS OBRA ESTABILITAT DELS RECOLZAMENTS HIDRÀULICS	2	3	4
13	SOBREESFORÇOS Situació: TREBALLS MANUALS	1	2	2
14	EXPOSICIÓ A CONDICIONS AMBIENTALS EXTREMES Situació: TREBALLS A L'EXTERIOR	2	1	2
17	INHALACIÓ O INGESTIÓ DE SUBSTANCIES NOCIVES Situació: POLS DE L'EXCAVACIÓ, CÀRREGA I TRANSPORT DE TERRES	2	2	3
25	ATROPELLAMENTS O COPS AMB VEHICLES Situació: CIRCULACIÓ INTERIOR D'OBRA	2	3	4
26	EXPOSICIÓ A SOROLLS Situació: MAQUINÀRIA	2	1	2
27	EXPOSICIÓ A VIBRACIONS Situació: MAQUINÀRIA	2	1	2

P: Probabilitat (1,2,3) / G: Gravetat (1,2,3) / A: Avaluació (1,2,3,4,5)

EQUIPS PROTECCIÓ INDIVIDUAL

Codi	UA	Descripció	Riscos
H1411111	u	Casc de seguretat per a ús normal, contra cops, de polietilè amb un pes màxim de 400 g, homologat segons UNE-EN 812	2 /4 /11 /12 /14 /25
H1431101	u	Protector auditiu de tap d'escuma, homologat segons UNE-EN 352-2 i UNE-EN 458	26

MITJANS AUXILIARS D'UTILITAT PREVENTIVA

Codi	UA	Descripció	Riscos
HX11X013	u	Maquinària amb cabina d'operari amb sistema de resguard i protecció integrat	4 /11 /12
HX11X050	u	Enllumenat provisional de l'obra amb un nivell lumínic mínim de 250 lux	2 /12 /14 /25
HX11X058	u	Senyal acústica de marxa enrera	12 /25
HX11X059	m2	Lona de polietilè amb malla de reforç per a recobriment de càrrega de caixa de camió	4
HX11X076	u	Anemòmetre fix amb el desmuntatge inclòs	14
HX11X077	u	Sonòmetre portàtil de rang dinàmic de 23 a 130 dba	26
HX11X080	u	Termòmetre / baròmetre	14
HX11X082	u	Porta de planxa nervada d'acer galvanitzat, d'amplària 1 m i alçària 2 m, amb bastiment de tub d'acer galvanitzat, per a tanca de planxa metàl.lica i amb el desmuntatge inclòs	25
HX11X083	u	Porta de planxa nervada d'acer galvanitzat, d'amplària 5 m i alçària 2 m, amb bastiment de tub d'acer galvanitzat, per a tanca de planxa metàl.lica i amb el desmuntatge inclòs	25

SISTEMES DE PROTECCIÓ COL·LECTIVA

Codi	UA	Descripció	Riscos
H153A9F1	u	Topall per a descàrrega de camions en excavacions, de 4 m d'amplada amb tauló de fusta i perfils IPN 100 clavat al terreny i amb el desmuntatge inclòs	12 /25
HBBAA005	u	Senyal de prohibició, normalitzada amb pictograma negre sobre fons blanc, de forma circular amb cantells i banda transversal descendent d'esquerra a dreta a 45°, en color vermell, diàmetre 29 cm, amb cartell explicatiu rectangular, per ser vista fins 12 m, fixada i amb el desmuntatge inclòs	2 /4 /11 /12 /25 /26 /27

MESURES PREVENTIVES

Este documento ha sido firmado por Carlos Fernandez Alonso a las 14:26 del día 15/02/2023 y por Carlos Fernandez Alonso a las 14:26 del día 15/02/2023. Mediante el código de verificación segura 0Q15422P6J3U2D2M14ES puede comprobar la validez de la firma electrónica de los documentos firmados en la dirección web que le proporciona la entidad emisora de este documento.

Codi	Descripció	Riscos
I0000002	Planificar els treballs per a mantenir el màxim de temps possible les proteccions	2
I0000003	Itineraris preestablerts i balissats per al personal	2
I0000004	Revisió i manteniment periòdic de SPC	2
I0000025	Planificació d'àrees i llocs de treball	4
I0000026	Planificació de recorreguts i maniobres per a màquines i camions	4
I0000029	No balancejar les càrregues suspeses	4
I0000040	Formació de l'operari en l'ús i manteniment d'eines	12 /13
I0000047	Planificació i procediments per a la càrrega i descàrrega de materials	11
I0000048	No treballar al costat de paraments acabats de fer (< 48 h)	11
I0000050	No treballar ni estar al radi d'acció de les càrregues suspesses	11
I0000051	Adequació dels recorreguts de la maquinària	12
I0000053	Procediment d'utilització de la maquinària	12
I0000054	Ús de recolzaments hidràulics	12
I0000060	Suspensió de les feines en condicions extremes	14
I0000061	Rotació dels llocs de treball	27
I0000062	Planificar els treballs per a realitzar-los en zones protegides	26
I0000074	Reg de les zones de treball	17
I0000103	Planificació de les àrees de treball	25
I0000104	Accessos i circulació independents per a personal i maquinària	25
I0000105	Anivellar la maquinària per a la realització de l'activitat	25
I0000106	El personal no ha de descansar al costat de màquines aturades	25
I0000107	Limitació de la velocitat dels vehicles	25
I0000108	Eliminar el soroll en origen	26
I0000110	Eliminar vibracions en origen	27

G08 PAVIMENTS
G08.G01 PAVIMENTS AMORFS (FORMIGÓ, SUBBASES, TERRA, SAULO, BITUMINOSOS I REGS)

EXECUCIÓ I MANTENIMENT DE PAVIMENTS CONTINUS

Avaluació de riscos

Id	Risc	P	G	A
1	CAIGUDA DE PERSONES A DIFERENT NIVELL Situació: TREBALLS EN VORES DE TALÚS	1	3	3
2	CAIGUDA DE PERSONES AL MATEIX NIVELL Situació: ITINERARI OBRA APLECS DE MATERIAL	2	2	3
4	CAIGUDA D'OBJECTES PER MANIPULACIÓ O DE MATERIALS TRANSPORTATS Situació: TRANSPORT DE BETUMS, TERRES, QUITRANS...	1	2	2
6	TREPITJADES SOBRE OBJECTES Situació: TREPITJADES SOBRE ELEMENTS CALENTS. BETUMS, QUITRANS...	2	1	2
9	COPS AMB OBJECTES O EINES (TALLS) Situació: ÚS D'EINES MANUALS COPS AMB MAQUINÀRIA	1	2	2
10	PROJECCIÓ DE FRAGMENTS O PARTÍCULES Situació: TREBALLS DE COL·LOCACIÓ I ESTESA DE BETUMS, QUITRANS...	2	1	2
11	ATRAPAMENT PER O ENTRE OBJECTES Situació: MAQUINÀRIA PRÒPIA DE L'OBRA	1	2	2
12	ATRAPAMENT PER BOLCADA DE MÀQUINES, TRACTORS O VEHICLES Situació: MAQUINÀRIA DE COMPACTACIÓ EN LA PROXIMITAT DE LES VORES DEL TALÚS	1	3	3
13	SOBREESFORÇOS Situació: ÚS D'EINES MANUALS	2	2	3
14	EXPOSICIÓ A CONDICIONS AMBIENTALS EXTREMES Situació: TREBALLS A L'EXTERIOR	1	2	2
15	CONTACTES TÈRMICS Situació: COL·LOCACIÓ DE BETUMS	2	2	3
16	EXPOSICIÓ A CONTACTES ELÈCTRICS Situació: CONTACTES DIRECTES I INDIRECTES CONTACTES AMB INSTAL·LACIONS EXISTENTS	1	2	2
17	INHALACIÓ O INGESTIÓ DE SUBSTANCIES NOCIVES Situació: POLS DE LA CIRCULACIÓ DE VEHICLES POLS DE SITGES DE CIMENT	2	1	2
25	ATROPELLAMENTS O COPS AMB VEHICLES	1	3	3
	Situació: CIRCULACIÓ ALIENA I PRÒPIA DE L'OBRA			
27	EXPOSICIÓ A VIBRACIONS Situació: MAQUINÀRIA	1	2	2

P: Probabilitat (1,2,3) / G: Gravetat (1,2,3) / A: Avaluació (1,2,3,4,5)

EQUIPS PROTECCIÓ INDIVIDUAL

Codi	UA	Descripció	Riscos
H1411111	u	Casc de seguretat per a ús normal, contra cops, de polietilè amb un pes màxim de 400 g, homologat segons UNE-EN 812	1 /2 /4 /6 /9 /10 /11 /12 /15 /16 /25
H1421110	u	Ulleres de seguretat antiimpactes estàndard, amb muntura universal, amb visor transparent i tractament contra l'entelament, homologades segons UNE-EN 167 i UNE-EN 168	14
H1459630	u	Parella de guants per a soldador, amb palmell de pell, folre interior de cotó, i mànega llarga de serratge folrada de dril fort, homologats segons UNE-EN 407 i UNE-EN 420	15
H1461110	u	Parella de botes d'aigua de PVC de canya alta, amb sola antilliscant i folrades de niló rentable, homologades segons UNE-EN ISO 20344, UNE-EN ISO 20345, UNE-EN ISO 20346 i UNE-EN ISO 20347	14
H1487350	u	Impermeable amb jaqueta, caputxa i pantalons, per a edificació, de PVC soldat de 0,3 mm de gruix, homologat segons UNE-EN 340	14
H1489790	u	Jaqueta de treball per a construcció d'obres lineals en servei, de polièster i cotó (65%-35%), color groc, trama 240, amb butxaques interiors i tires reflectants, homologada segons UNE-EN 340	14

MITJANS AUXILIARS D'UTILITAT PREVENTIVA

Codi	UA	Descripció	Riscos
HX11X003	u	Bastida modular amb estructura tubular i sistema de seguretat amb tots els requisits reglamentaris en previsió de caigudes per a la realització d'estructures, tancaments, cobertes, i altres treballs en alçada	1
HX11X004	u	Barana definitiva, prevista en projecte, per a protecció de caigudes a diferent nivell entre muntants d'escala i/o d'alçada pel forat interior	1
HX11X012	u	Serra circular reglamentària amb certificat CE, amb sistema de seguretat integrat amb protector de disc inferior fixe, superior abatible, aturada d'emergència amb fre-motor, ganivet divisor, regle guia longitudinal i transversal	9 /10
HX11X013	u	Maquinària amb cabina d'operari amb sistema de resguard i protecció integrat	12
HX11X014	u	Eina elèctrica amb sistema de doble aïllament integrat	16
HX11X016	u	Formigonera portàtil amb protectors i resguards integrats	11
HX11X017	u	Element prefabricat de formigó amb sistema de seguretat integrat amb balaustre de seguretat de reserva d'ancoratge de cable per amarrament i lliscament d'equips de protecció individual, d'alçària 1 m	1
HX11X021	u	Passadís de protecció prefabricat metàl.lic amb sistema de seguretat amb tots els requisits reglamentaris, de llargària 2,5 m, d'amplària 1,1 m, amb paviment de entramat de platines metàl.liques i rampes articulades, baranes metàl.liques reglamentàries, muntants de 2 m d'alçada, sostre de xapa d'acer de 3 mm de gruix	2
HX11X025	u	Serra de trepar amb aigua amb sistema de seguretat integrat	13
HX11X031	u	Sistema de ventilació forçada en túnels i zones tancades	14 /17
HX11X039	u	Carretó manual porta palets	13
HX11X048	u	Connexionat i cablejat provisional de la instal.lació elèctrica de l'obra amb sistema de protecció integrat	16
HX11X049	u	Quadre elèctric secundari provisional de l'obra amb sistema de protecció integrat	16
HX11X050	u	Enllumenat provisional de l'obra amb un nivell lumínic mínim de 250 lux	2 /6 /9 /14 /25
HX11X053	u	Plataforma metàl.lica en voladiu per descàrrega de material en façanes amb trapa practicable per al pas del cable de la grua amb sistema de seguretat integrat	1
HX11X054	u	Instal.lació de posta a terra amb conductor de coure i elèctrode connectat a terra en rails de grua torre, masses metàl.liques, quadres elèctrics, conductors de protecció	16
HX11X055	u	Interruptor diferencial de sensibilitat mitjana 300 mA, i 40 A d'intensitat nominal	16
HX11X057	m2	Malla electrosoldada de barres corrugades d'acer, elaborada a l'obra de 10x10 cm i de 3-3 mm de D embeguda al formigó per a proteccions horitzontals de forats en sostres de 5 m de D com a màxim, i amb el desmuntatge inclòs	1
HX11X058	u	Senyal acústica de marxa enrera	12 /25
HX11X059	m2	Lona de polietilè amb malla de reforç per a recobriment de càrrega de caixa de camió	4 /10
HX11X061	u	Retenidor de pilota de neteja incorporat a l'equip de bombeig del formigó	9
HX11X075	u	Equip comprovador portàtil complet d'instal.lacions de baixa tensió	16
HX11X076	u	Anemòmetre fix amb el desmuntatge inclòs	14
HX11X078	u	Luxímetre portàtil	2 /6 /14
HX11X080	u	Termòmetre / baròmetre	14

Este documento ha sido firmado por Carlos Fernandez Alonso a las 14:26 del día 15/02/2023. Mediante el código de verificación segura 0Q15422P6J3U2D2M14ES puede comprobar la validez de la firma electrónica de los documentos firmados en la dirección web que le proporciona la entidad emisora de este documento.

HX11X082	u	Porta de planxa nervada d'acer galvanitzat, d'amplària 1 m i alçària 2 m, amb bastiment de tub d'acer galvanitzat, per a tanca de planxa metàl.lica i amb el desmuntatge inclòs	25
HX11X083	u	Porta de planxa nervada d'acer galvanitzat, d'amplària 5 m i alçària 2 m, amb bastiment de tub d'acer galvanitzat, per a tanca de planxa metàl.lica i amb el desmuntatge inclòs	25
HX11X088	m	Baixant de tub de P.V.C. de runes, de 40 cm de diàmetre, amb boques de descàrrega, brides i acoblament, col.locat i amb el desmuntatge inclòs	6 /10 /17
HX11X089	u	Transformador de seguretat de 24 V, col.locat i amb el desmuntatge inclòs	16
HX11XG13	u	Equip de connexió a terra de línia elèctrica aèria de distribució, amb 3 perches telescópiques per a conductors de 7 a 380 mm2 i una alçada màxima d'11,5 m, cable de coure de secció 35 mm2 i piqueta de connexió a terra	16

SISTEMES DE PROTECCIÓ COL·LECTIVA

Codi	UA	Descripció	Riscos
H153A9F1	u	Topall per a descàrrega de camions en excavacions, de 4 m d'amplada amb tauló de fusta i perfils IPN 100 clavat al terreny i amb el desmuntatge inclòs	12 /25
HBB20005	u	Senyal manual per a senyalista	12 /25
HBBAA005	u	Senyal de prohibició, normalitzada amb pictograma negre sobre fons blanc, de forma circular amb cantells i banda transversal descendent d'esquerra a dreta a 45°, en color vermell, diàmetre 29 cm, amb cartell explicatiu rectangular, per ser vista fins 12 m, fixada i amb el desmuntatge inclòs	1 /2 /4 /6 /9 /10 /11 /12 /13 /14 /15 /16 /17 /27
HBC12300	u	Con de plàstic reflector de 50 cm d'alçària	25

MESURES PREVENTIVES

Codi	Descripció	Riscos
I0000002	Planificar els treballs per a mantenir el màxim de temps possible les proteccions	1
I0000003	Itineraris preestablerts i balissats per al personal	1
I0000004	Revisió i manteniment periòdic de SPC	1
I0000013	Ordre i neteja	2 /6 /17
I0000014	Preparació i manteniment de les superfícies de treball	2 /6
I0000015	Organització de les zones de pas i emmagatzematge	2 /6
I0000026	Planificació de recorreguts i maniobres per a màquines i camions	4
I0000027	Elecció dels mitjans auxiliars de manteniment	4
I0000028	Impedir l'accés de personal dins del radi d'acció de càrregues suspeses	4
I0000031	Per a la manipulació de materials voluminosos i/o pesats, solicitar un procediment de treball específic	4
I0000038	Substituir lo manual per lo mecànic	9 /10 /15
I0000039	Planificació de compra i programa de manteniment d'eines	9
I0000040	Formació de l'operari en l'ús i manteniment d'eines	9 /11 /12
I0000042	Evitar processos de manipulació de materials a obra	9
I0000045	Formació	10 /13
I0000051	Adequació dels recorreguts de la maquinària	12
I0000053	Procediment d'utilització de la maquinària	12 /15
I0000055	Elecció dels equips de manteniment	13
I0000060	Suspensió de les feines en condicions extremes	14
I0000061	Rotació dels llocs de treball	27
I0000067	No treballar al costat de linies elèctriques amb cables nusos	16
I0000068	Elecció i manteniment de les eines elèctriques	16
I0000069	Formació i habilitació específica per a cada eina	16
I0000070	Compliment del REBT pel que fa a equips de protecció	16
I0000071	Revisió de la posta a terra	16
I0000073	Disposar de quadres elèctrics secundaris	16
I0000074	Reg de les zones de treball	17
I0000086	Substituir els materials amb substàncies nocives	17
I0000103	Planificació de les àrees de treball	25
I0000104	Accessos i circulació independents per a personal i maquinària	25
I0000105	Anivellar la maquinària per a la realització de l'activitat	25
I0000106	El personal no ha de descansar al costat de màquines aturades	25
I0000107	Limitació de la velocitat dels vehicles	25
I0000110	Eliminar vibracions en origen	27

G08.G02 PECES (PEDRA, CERÀMICA, MORTER, ETC.)

EXECUCIÓ I MANTENIMENT DE PAVIMENTS DISCONTINUS

Avaluació de riscos

Id	Risc	P	G	A
2	CAIGUDA DE PERSONES AL MATEIX NIVELL Situació: ITINERARI D'OBRA IRREGULARITAT DE LA ZONA DE TREBALL	2	1	2
4	CAIGUDA D'OBJECTES PER MANIPULACIÓ O DE MATERIALS TRANSPORTATS Situació: TRANSPORT DE MATERIAL MANIPULACIÓ DE BLOCS DE PEDRA	2	1	2
6	TREPITJADES SOBRE OBJECTES Situació: ITINERARI D'OBRA APLECS DE MATERIAL	2	1	2
9	COPS AMB OBJECTES O EINES (TALLS) ÚS D'EINES MANUALS Situació	2	1	2
10	PROJECCIÓ DE FRAGMENTS O PARTÍCULES Situació: TALL EN SEC DE PECES, PEDRES RETIRADA DE RUNA	1	2	2
12	ATRAPAMENT PER BOLCADA DE MÀQUINES, TRACTORS O VEHICLES TREBALLS DE COL·LOCACIÓ DE MATERIAL PRÒXIM A TALUSSOS Situació	1	2	2
13	SOBREESFORÇOS Situació: MANIPULACIÓ DE MATERIALS ÚS D'EINES MANUALS	2	1	2
14	EXPOSICIÓ A CONDICIONS AMBIENTALS EXTREMES TREBALLS A L'EXTERIOR Situació	1	2	2
16	EXPOSICIÓ A CONTACTES ELÈCTRICS Situació: CONTACTES DIRECTES I INDIRECTES EXISTENCIA D'INSTAL·LACIONS SOTERRADES DESCÀRREGA DE MATERIAL	1	3	3
17	INHALACIÓ O INGESTIÓ DE SUBSTANCIES NOCIVES Situació: POLS DE TERRES CONFECCIÓ DE MORTER TALL DE PEDRA, CERÀMICA	2	1	2
18	CONTACTES AMB SUBSTANCIES NOCIVES (CÀUSTIQUES, CORROSIVES, IRRITANTS O AL·LERGÈNIQUES) CONTACTES AMB MORTER (CIMENT) Situació	2	1	2
25	ATROPELLAMENTS O COPS AMB VEHICLES Situació: CIRCULACIÓ ALIENA I PRÒPIA D'OBRA FEINES DE MANTENIMIENT	2	2	3

EQUIPS PROTECCIÓ INDIVIDUAL

Codi	UA	Descripció	Riscos
H1411111	u	Casc de seguretat per a ús normal, contra cops, de polietilè amb un pes màxim de 400 g, homologat segons UNE-EN 812	2 /4 /6 /9 /12 /14 /16 /18
H1421110	u	Ulleres de seguretat antiimpactes estàndard, amb muntura universal, amb visor transparent i tractament contra l'entelament, homologades segons UNE-EN 167 i UNE-EN 168	9 /10
H1431101	u	Protector auditiu de tap d'escuma, homologat segons UNE-EN 352-2 i UNE-EN 458	26
H1483344	u	Pantalons de treball per a construcció d'obres lineals en servei, de polièster i cotó (65%-35%), color groc, trama 240, amb butxaques interiors i tires reflectants, homologats segons UNE-EN 340	2 /4 /6 /9 /10 /12 /14 /16 /18 /25
H1487350	u	Impermeable amb jaqueta, caputxa i pantalons, per a edificació, de PVC soldat de 0,3 mm de gruix, homologat segons UNE-EN 340	14
H1489790	u	Jaqueta de treball per a construcció d'obres lineals en servei, de polièster i cotó (65%-35%), color groc, trama 240, amb butxaques interiors i tires reflectants, homologada segons UNE-EN 340	14

MITJANS AUXILIARS D'UTILITAT PREVENTIVA

Codi	UA	Descripció	Riscos
HX11X013	u	Maquinària amb cabina d'operari amb sistema de resguard i protecció integrat	4 /12
HX11X022	u	Passadís de protecció prefabricat metàl.lic amb sistema de seguretat amb tots els requisits reglamentaris, de llargària 2,5 m, d'amplària 1,1 m, amb paviment de entramat de platines metàl.liques i rampes articulades, baranes metàl.liques reglamentàries	2
HX11X031	u	Sistema de ventilació forçada en túnels i zones tancades	14 /17
HX11X037	u	Sitja-barrejadora per a la confecció de morter	17 /18
HX11X041	u	Ancoratge amb disseny específic per a la manipulació de prefabricats	4

HX11X049	u	Quadre elèctric secundari provisional de l'obra amb sistema de protecció integrat	16
HX11X050	u	Enllumenat provisional de l'obra amb un nivell lumínic mínim de 250 lux	2 /6 /14 /25
HX11X055	u	Interruptor diferencial de sensibilitat mitjana 300 mA, i 40 A d'intensitat nominal	16
HX11X058	u	Senyal acústica de marxa enrera	12 /25
HX11X059	m2	Lona de polietilè amb malla de reforç per a recobriment de càrrega de caixa de camió	4 /10
HX11X066	u	Biga rígida de repartiment de càrregues suspeses	4
HX11X067	u	Ganxo de grua amb dispositiu de tancament	4
HX11X070	u	Recipient metàl.lic per a la manutenció de materials a granel per a una càrrega màxima de 1200 kg	4
HX11X076	u	Anemòmetre fix amb el desmuntatge inclòs	14
HX11X077	u	Sonòmetre portàtil de rang dinàmic de 23 a 130 dba	26
HX11X078	u	Luxímetre portàtil	14
HX11X079	u	Detector d'instal.lacions i serveis soterrats portàtil	16
HX11X080	u	Termòmetre / baròmetre	14
HX11X089	u	Transformador de seguretat de 24 V, col.locat i amb el desmuntatge inclòs	16

SISTEMES DE PROTECCIÓ COL·LECTIVA

Codi	UA	Descripció	Riscos
H153A9F1	u	Topall per a descàrrega de camions en excavacions, de 4 m d'amplada amb tauló de fusta i perfils IPN 100 clavat al terreny i amb el desmuntatge inclòs	4 /12 /25
HBBAA005	u	Senyal de prohibició, normalitzada amb pictograma negre sobre fons blanc, de forma circular amb cantells i banda transversal descendent d'esquerra a dreta a 45°, en color vermell, diàmetre 29 cm, amb cartell explicatiu rectangular, per ser vista fins 12 m, fixada i amb el desmuntatge inclòs	2 /4 /6 /9 /10 /12 /13 /14 /16 /17 /18 /25 /26
HBC12300	u	Con de plàstic reflector de 50 cm d'alçària	25

MESURES PREVENTIVES

Codi	Descripció	Riscos
I0000013	Ordre i neteja	2 /6 /17
I0000014	Preparació i manteniment de les superfícies de treball	2 /6
I0000015	Organització de les zones de pas i emmagatzematge	2 /6
I0000025	Planificació d'àrees i llocs de treball	4
I0000026	Planificació de recorreguts i maniobres per a màquines i camions	4
I0000027	Elecció dels mitjans auxiliars de manteniment	4
I0000028	Impedir l'accés de personal dins del radi d'acció de càrregues suspeses	4
I0000030	Suspendre i aixecar les càrregues dins de l'envolcall o fleixos originals	4
I0000031	Per a la manipulació de materials voluminosos i/o pesats, solicitar un procediment de treball específic	4
I0000033	Solicitar habilitació professional del personal encarregat del manteniment de l'obra	4
I0000038	Substituir lo manual per lo mecànic	9 /10
I0000039	Planificació de compra i programa de manteniment d'eines	9
I0000040	Formació de l'operari en l'ús i manteniment d'eines	9 /12 /13
I0000041	Substituir la fabricació a obra per la prefabricació a taller	9
I0000042	Evitar processos de manipulació de materials a obra	9
I0000044	Evitar processos de tallat de materials a l'obra	10
I0000045	Formació	10 /18
I0000046	Evitar processos d'ajust en obra	10
I0000051	Adequació dels recorreguts de la maquinària	12
I0000053	Procediment d'utilització de la maquinària	12
I0000055	Elecció dels equips de manteniment	13
I0000056	Paletització i eines ergonòmiques	13
I0000059	Elecció dels materials alternatius poc pessats i més manegables	13
I0000060	Suspensió de les feines en condicions extremes	14
I0000061	Rotació dels llocs de treball	17
I0000062	Planificar els treballs per a realitzar-los en zones protegides	14 /26
I0000067	No treballar al costat de linies elèctriques amb cables nusos	16
I0000068	Elecció i manteniment de les eines elèctriques	16
I0000069	Formació i habilitació específica per a cada eina	16
I0000070	Compliment del REBT pel que fa a equips de protecció	16
I0000071	Revisió de la posta a terra	16
I0000072	Realitzar els treballs sobre superfícies seques	16
I0000073	Disposar de quadres elèctrics secundaris	16
I0000074	Reg de les zones de treball	17
I0000076	Reconeixement dels materials a enderrocar	17
I0000078	Evitar processos de divissió de material en sec	17
I0000080	Elecció dels materials al disseny del projecte	17
I0000084	Tall de material ceràmic per via humida	17
I0000086	Substituir els materials amb substàncies nocives	17 /18
I0000103	Planificació de les àrees de treball	25
I0000104	Accessos i circulació independents per a personal i maquinària	25
I0000105	Anivellar la maquinària per a la realització de l'activitat	25
I0000107	Limitació de la velocitat dels vehicles	25
I0000108	Eliminar el soroll en origen	26

G09 PROTECCIONS I SENYALITZACIÓ

G09.G01 COL.LOCACIÓ DE BARANES I SENYALS AMB SUPORTS METÀL.LICS

COL.LOCACIÓ D'ELEMENTS DE PROTECCIÓ I SENYALITZACIÓ AMB SUPORTS METÀL.LICS EN VIES DE CIRCULACIÓ I ZONES URBANITZADES

Avaluació de riscos

Id	Risc	P	G	A
1	CAIGUDA DE PERSONES A DIFERENT NIVELL Situació: TREBALLS DE COL·LOCACIÓ D'ELEMENTS PROPERS A DESNIVELLS	1	3	3
2	CAIGUDA DE PERSONES AL MATEIX NIVELL Situació: ITINERARIS D'OBRA IRREGULARITAT DE LA SUPERFÍCIE DE TREBALL	2	1	2
4	CAIGUDA D'OBJECTES PER MANIPULACIÓ O DE MATERIALS TRANSPORTATS Situació: TRANSPORT I MANIPULACIÓ DE MATERIALS	1	3	3
6	TREPITJADES SOBRE OBJECTES Situació: SUPERFÍCIE DE TREBALL APLECS DE MATERIAL	1	2	2
9	COPS AMB OBJECTES O EINES (TALLS) Situació: ÚS D'EINES MANUALS COL·LOCACIÓ D'ELEMENTS	2	2	3
13	SOBREESFORÇOS Situació: CARRETEIG DE MATERIALS PESATS	2	1	2
14	EXPOSICIÓ A CONDICIONS AMBIENTALS EXTREMES Situació: TREBALLS A L'EXTERIOR	1	2	2
16	EXPOSICIÓ A CONTACTES ELÈCTRICS Situació: CONTACTES DIRECTES O INDIRECTES CONTACTES EN SOLDADURA ELÈCTRICA	1	3	3
17	INHALACIÓ O INGESTIÓ DE SUBSTANCIES NOCIVES Situació: POLS Y PARTICULES GENERADES EN TALLS	1	2	2
25	ATROPELLAMENTS O COPS AMB VEHICLES Situació: VEHICLES PROPIS D'OBRA I ALIENS	1	3	3

P: Probabilitat (1,2,3) / G: Gravetat (1,2,3) / A: Avaluació (1,2,3,4,5)

EQUIPS PROTECCIÓ INDIVIDUAL

Codi	UA	Descripció	Riscos
H1411111	u	Casc de seguretat per a ús normal, contra cops, de polietilè amb un pes màxim de 400 g, homologat segons UNE-EN 812	1 /2 /4 /6 /9 /16 /25
H1431101	u	Protector auditiu de tap d'escuma, homologat segons UNE-EN 352-2 i UNE-EN 458	14
H1455710	u	Parella de guants d'alta resistència al tall i a l'abrassió per a ferrallista, amb dits i palmell de cautxú rugós sobre suport de cotó, i subjecció elàstica al canell, homologats segons UNE-EN 388 i UNE-EN 420	9
H1461110	u	Parella de botes d'aigua de PVC de canya alta, amb sola antilliscant i folrades de niló rentable, homologades segons UNE-EN ISO 20344, UNE-EN ISO 20345, UNE-EN ISO 20346 i UNE-EN ISO 20347	14
H1487350	u	Impermeable amb jaqueta, caputxa i pantalons, per a edificació, de PVC soldat de 0,3 mm de gruix, homologat segons UNE-EN 340	14

MITJANS AUXILIARS D'UTILITAT PREVENTIVA

Codi	UA	Descripció	Riscos
HX11X007	u	Plataforma telescòpica articulada, mòbil, autopropulsada amb sistema de seguretat integrat	1
HX11X013	u	Maquinària amb cabina d'operari amb sistema de resguard i protecció integrat	4
HX11X014	u	Eina elèctrica amb sistema de doble aïllament integrat	16
HX11X021	u	Passadís de protecció prefabricat metàl.lic amb sistema de seguretat amb tots els requisits	2 /4

Este documento ha sido firmado por Carlos Fernandez Alonso a las 14:26 del día 15/02/2023. Mediante el código de verificación segura 0Q15422P6J3U2D2M14ES puede comprobar la validez de la firma electrónica de los documentos firmados en la dirección web que le proporciona la entidad emisora de este documento.

Mediante el código de verificación segura 0Q15422P6J3U2D2M14ES puede comprobar la validez de la firma electrónica de los documentos firmados

		reglamentaris, de llargària 2,5 m, d'amplària 1,1 m, amb paviment de entramat de platines metàl.liques i rampes articulades, baranes metàl.liques reglamentàries, muntants de 2 m d'alçada, sostre de xapa d'acer de 3 mm de gruix	
HX11X022	u	Passadís de protecció prefabricat metàl.lic amb sistema de seguretat amb tots els requisits reglamentaris, de llargària 2,5 m, d'amplària 1,1 m, amb paviment de entramat de platines metàl.liques i rampes articulades, baranes metàl.liques reglamentàries	1
HX11X024	u	Connexió elèctrica de seguretat tipus petaca	16
HX11X041	u	Ancoratge amb disseny específic per a la manipulació de prefabricats	4
HX11X044	u	Gàbia prefabricada per treballs de soldadura ancorada a l'estructura	1
HX11X048	u	Connexionat i cablejat provisional de la instal.lació elèctrica de l'obra amb sistema de protecció integrat	16
HX11X049	u	Quadre elèctric secundari provisional de l'obra amb sistema de protecció integrat	16
HX11X050	u	Enllumenat provisional de l'obra amb un nivell lumínic mínim de 250 lux	1 /2 /6 /9 /14 /25
HX11X054	u	Instal.lació de posta a terra amb conductor de coure i elèctrode connectat a terra en rails de grua torre, masses metàl.liques, quadres elèctrics, conductors de protecció	16
HX11X055	u	Interruptor diferencial de sensibilitat mitjana 300 mA, i 40 A d'intensitat nominal	16
HX11X058	u	Senyal acústica de marxa enrera	25
HX11X060	m	Cable d'acer de guiat de material suspès	4
HX11X064	u	Cinturó portaeines	4 /9
HX11X066	u	Biga rígida de repartiment de càrregues suspeses	4
HX11X067	u	Ganxo de grua amb dispositiu de tancament	4
HX11X076	u	Anemòmetre fix amb el desmuntatge inclòs	14
HX11X078	u	Luxímetre portàtil	2 /6 /9 /14
HX11X079	u	Detector d'instal.lacions i serveis soterrats portàtil	16
HX11X080	u	Termòmetre / baròmetre	14
HX11X082	u	Porta de planxa nervada d'acer galvanitzat, d'amplària 1 m i alçària 2 m, amb bastiment de tub d'acer galvanitzat, per a tanca de planxa metàl.lica i amb el desmuntatge inclòs	25
HX11X083	u	Porta de planxa nervada d'acer galvanitzat, d'amplària 5 m i alçària 2 m, amb bastiment de tub d'acer galvanitzat, per a tanca de planxa metàl.lica i amb el desmuntatge inclòs	25
HX11X089	u	Transformador de seguretat de 24 V, col.locat i amb el desmuntatge inclòs	16

SISTEMES DE PROTECCIÓ COL·LECTIVA

Codi	UA	Descripció	Riscos
H153A9F1	u	Topall per a descàrrega de camions en excavacions, de 4 m d'amplada amb tauló de fusta i perfils IPN 100 clavat al terreny i amb el desmuntatge inclòs	4 /25
HBB20005	u	Senyal manual per a senyalista	4 /25
HBBAA005	u	Senyal de prohibició, normalitzada amb pictograma negre sobre fons blanc, de forma circular amb cantells i banda transversal descendent d'esquerra a dreta a 45°, en color vermell, diàmetre 29 cm, amb cartell explicatiu rectangular, per ser vista fins 12 m, fixada i amb el desmuntatge inclòs	1 /2 /4 /6 /9 /13 /14 /16 /17 /25
HBC12300	u	Con de plàstic reflector de 50 cm d'alçària	25

MESURES PREVENTIVES

Codi	Descripció	Riscos
I0000002	Planificar els treballs per a mantenir el màxim de temps possible les proteccions	1
I0000004	Revisió i manteniment periòdic de SPC	1
I0000005	Integrar la seguretat al disseny arquitectònic	1
I0000006	Disseny i estudi de les mesures preventives en fase de projecte	1
I0000008	Personal qualificat per a treballs en alçada	1
I0000013	Ordre i neteja	2 /6
I0000014	Preparació i manteniment de les superfícies de treball	2 /6
I0000015	Organització de les zones de pas i emmagatzematge	2 /6
I0000025	Planificació d'àrees i llocs de treball	4
I0000026	Planificació de recorreguts i maniobres per a màquines i camions	4
I0000027	Elecció dels mitjans auxiliars de manteniment	4
I0000028	Impedir l'accés de personal dins del radi d'acció de càrregues suspeses	4
I0000029	No balancejar les càrregues suspeses	4
I0000030	Suspendre i aixecar les càrregues dins de l'envolcall o fleixos originals	4
I0000031	Per a la manipulació de materials voluminosos i/o pesats, solicitar un procediment de treball específic	4
I0000038	Substituir lo manual per lo mecànic	9
I0000039	Planificació de compra i programa de manteniment d'eines	9
I0000040	Formació de l'operari en l'ús i manteniment d'eines	9 /13
I0000041	Substituir la fabricació a obra per la prefabricació a taller	9
I0000042	Evitar processos de manipulació de materials a obra	9
I0000055	Elecció dels equips de manteniment	13
I0000056	Paletització i eines ergonòmiques	13
I0000060	Suspensió de les feines en condicions extremes	14
I0000062	Planificar els treballs per a realitzar-los en zones protegides	14
I0000063	En cas de vent, apuntalament i fixació de tots els elements inestables	14
I0000067	No treballar al costat de linies elèctriques amb cables nusos	16
I0000068	Elecció i manteniment de les eines elèctriques	16
I0000069	Formació i habilitació específica per a cada eina	16
I0000070	Compliment del REBT pel que fa a equips de protecció	16
I0000071	Revisió de la posta a terra	16
I0000072	Realitzar els treballs sobre superfícies seques	16
I0000073	Disposar de quadres elèctrics secundaris	16
I0000078	Evitar processos de divissió de material en sec	17
I0000079	Realitzar els treballs a l´aire lliure, sempre a sotavent	17
I0000086	Substituir els materials amb substàncies nocives	17
I0000103	Planificació de les àrees de treball	25
I0000104	Accessos i circulació independents per a personal i maquinària	25
I0000105	Anivellar la maquinària per a la realització de l'activitat	25
I0000106	El personal no ha de descansar al costat de màquines aturades	25
I0000107	Limitació de la velocitat dels vehicles	25

G10 INSTAL.LACIONS DE DRENATGE, D'EVACUACIÓ I CANALITZACIONS
G10.G02 ELEMENTS SOTERRATS (CLAVEGUERONS, POUS, DRENATGES)

XARXA HORITZONTAL D'EVACUACIÓ SOTERRADA, DE POUS DE REGISTRE, DRENATGES I DESGUASSOS, DE MATERIAL PREFABRICAT

Avaluació de riscos

Id	Risc	P	G	A
1	CAIGUDA DE PERSONES A DIFERENT NIVELL Situació: CAIGUDES EN RASES I POUS	2	3	4
2	CAIGUDA DE PERSONES AL MATEIX NIVELL Situació: IRREGULARITAT DE LA ZONA DE TREBALL	2	1	2
3	CAIGUDA D'OBJECTES PER DESPLOM, ESFONDRAMENT O ENSORRAMENT Situació: CAIGUDA DE TERRA PROPERA A LA RASA O POU INESTABILITAT DEL TALÚS	2	3	4
4	CAIGUDA D'OBJECTES PER MANIPULACIÓ O DE MATERIALS TRANSPORTATS Situació: MANUTENCIÓ I COL·LOCACIÓ DE MATERIALS EN OBRA	2	2	3
6	TREPITJADES SOBRE OBJECTES Situació: APLECS DE MATERIAL IRREGULARITAT DE LA ZONA DE TREBALL	1	1	1
10	PROJECCIÓ DE FRAGMENTS O PARTÍCULES Situació: TREBALLS DE COL·LOCACIÓ Y AJUST DE MATERIALS	1	2	2
11	ATRAPAMENT PER O ENTRE OBJECTES Situació: TREBALLS DE COL·LOCACIÓ I AJUST DE MATERIALS	2	2	3
13	SOBREESFORÇOS Situació: MANIPULACIÓ DE MATERIALS PESATS	2	2	3
14	EXPOSICIÓ A CONDICIONS AMBIENTALS EXTREMES Situació: TREBALLS A L'EXTERIOR	2	2	3
15	CONTACTES TÈRMICS Situació: CONTACTES DIRECTES I INDIRECTES EXISTENCIA D'INSTAL·LACIONS SOTERRADES	1	2	2
17	INHALACIÓ O INGESTIÓ DE SUBSTANCIES NOCIVES Situació: POLS, GASOS DESPRESOS DE PROCESSOS DE COL·LOCACIÓ	1	2	2
18	CONTACTES AMB SUBSTANCIES NOCIVES (CÀUSTIQUES, CORROSIVES, IRRITANTS O AL·LERGÈNIQUES) Situació: CONTACTES AMB COLES, CIMENT	1	2	2
24	ACCIDENTS CAUSATS PER ÉSSERS VIUS Situació: MÚRIDS	1	2	2
25	ATROPELLAMENTS O COPS AMB VEHICLES Situació: VEHICLEOS PROPIS I ALIENS DE L'OBRA	2	3	4

P: Probabilitat (1,2,3) / G: Gravetat (1,2,3) / A: Avaluació (1,2,3,4,5)

EQUIPS PROTECCIÓ INDIVIDUAL

Codi	UA	Descripció	Riscos

Este documento ha sido firmado por Carlos Fernandez Alonso a las 14:26 del día 15/02/2023y por Carlos Fernandez Alonso a las 14:26 del día 15/02/2023. en la dirección web que le proporciona la entidad emisora de este documento.

H1411111	u	Casc de seguretat per a ús normal, contra cops, de polietilè amb un pes màxim de 400 g, homologat segons UNE-EN 812	1 /2 /3 /4 /10 /11 /14 /15 /24 /25
H1421110	u	Ulleres de seguretat antiimpactes estàndard, amb muntura universal, amb visor transparent i tractament contra l'entelament, homologades segons UNE-EN 167 i UNE-EN 168	10 /14 /18
H1431101	u	Protector auditiu de tap d'escuma, homologat segons UNE-EN 352-2 i UNE-EN 458	14
H1459630	u	Parella de guants per a soldador, amb palmell de pell, folre interior de cotó, i mànniga llarga de serratge folrada de dril fort, homologats segons UNE-EN 407 i UNE-EN 420	15
H1461110	u	Parella de botes d'aigua de PVC de canya alta, amb sola antilliscant i folrades de niló rentable, homologades segons UNE-EN ISO 20344, UNE-EN ISO 20345, UNE-EN ISO 20346 i UNE-EN ISO 20347	14
H1482222	u	Camisa de treball per a construcció, de polièster i cotó (65%-35%), color beix amb butxaques interiors, trama 240, homologada segons UNE-EN 340	14
H1483344	u	Pantalons de treball per a construcció d'obres lineals en servei, de polièster i cotó (65%-35%), color groc, trama 240, amb butxaques interiors i tires reflectants, homologats segons UNE-EN 340	1 /2 /3 /4 /6 /10 /11 /14 /15 /18 /24 /25
H1487350	u	Impermeable amb jaqueta, caputxa i pantalons, per a edificació, de PVC soldat de 0,3 mm de gruix, homologat segons UNE-EN 340	14

MITJANS AUXILIARS D'UTILITAT PREVENTIVA

Codi	UA	Descripció	Riscos
HX11X016	u	Formigonera portàtil amb protectors i resguards integrats	11
HX11X022	u	Passadís de protecció prefabricat metàl.lic amb sistema de seguretat amb tots els requisits reglamentaris, de llargària 2,5 m, d'amplària 1,1 m, amb paviment de entramat de platines metàl.liques i rampes articulades, baranes metàl.liques reglamentàries	1
HX11X028	u	Grua mòbil d'accionament manual	13
HX11X035	u	Estrebat i apuntalament de rases de serveis amb malla tèxtil de poliamida d'alta tenacitat i accionament hidràulic des de l'exterior de la rasa	3
HX11X036	u	Estrebat i apuntalament interior de rases amb escuts i estampidors interiors hidràulics o roscats	3
HX11X039	u	Carretó manual porta palets	13
HX11X041	u	Ancoratge amb disseny específic per a la manipulació de prefabricats	11
HX11X045	u	Estrebat de pou circular amb tensor	3
HX11X046	u	Estrebat de pou rectangular amb tensor	3
HX11X047	u	Apuntalament de talús inestable amb panells	3
HX11X050	u	Enllumenat provisional de l'obra amb un nivell lumínic mínim de 250 lux	1 /2 /4 /6 /14
HX11X059	m2	Lona de polietilè amb malla de reforç per a recobriment de càrrega de caixa de camió	3 /17
HX11X060	m	Cable d'acer de guiat de material suspès	3 /11
HX11X063	u	Encenedor de gúspira amb mànec	15
HX11X066	u	Biga rígida de repartiment de càrregues suspeses	3 /11
HX11X067	u	Ganxo de grua amb dispositiu de tancament	11
HX11X068	u	Catifa portàtil de neoprè per treball en plans inclinats	15
HX11X076	u	Anemòmetre fix amb el desmuntatge inclòs	14
HX11X078	u	Luxímetre portàtil	2 /4 /6
HX11X080	u	Termòmetre / baròmetre	14
HX11X082	u	Porta de planxa nervada d'acer galvanitzat, d'amplària 1 m i alçària 2 m, amb bastiment de tub d'acer galvanitzat, per a tanca de planxa metàl.lica i amb el desmuntatge inclòs	25
HX11X083	u	Porta de planxa nervada d'acer galvanitzat, d'amplària 5 m i alçària 2 m, amb bastiment de tub d'acer galvanitzat, per a tanca de planxa metàl.lica i amb el desmuntatge inclòs	25

SISTEMES DE PROTECCIÓ COL·LECTIVA

Codi	UA	Descripció	Riscos
HBB20005	u	Senyal manual per a senyalista	11 /25
HBBAA005	u	Senyal de prohibició, normalitzada amb pictograma negre sobre fons blanc, de forma circular amb cantells i banda transversal descendent d'esquerra a dreta a 45°, en color vermell, diàmetre 29 cm, amb cartell explicatiu rectangular, per ser vista fins 12 m, fixada i amb el desmuntatge inclòs	1 /2 /3 /4 /6 /10 /11 /13 /14 /15 /17 /18 /24 /25
HBC12300	u	Con de plàstic reflector de 50 cm d'alçària	25

MESURES PREVENTIVES

Codi	Descripció	Riscos
I0000002	Planificar els treballs per a mantenir el màxim de temps possible les proteccions	1
I0000003	Itineraris preestablerts i balissats per al personal	1
I0000004	Revisió i manteniment periòdic de SPC	1 /3 /25
I0000012	Assegurar les escales de mà	1
I0000013	Ordre i neteja	2 /6
I0000014	Preparació i manteniment de les superfícies de treball	1 /2 /6
I0000015	Organització de les zones de pas i emmagatzematge	2 /6
I0000020	No realitzar treballs a la mateixa vertical	3
I0000023	Solicitar dades de les característiques físiques de les terres	3
I0000024	Execució de treballs a l'interior de rases per equips	3
I0000025	Planificació d'àrees i llocs de treball	1 /3 /4 /25
I0000026	Planificació de recorreguts i maniobres per a màquines i camions	3 /4
I0000027	Elecció dels mitjans auxiliars de manteniment	4
I0000028	Impedir l'accés de personal dins del radi d'acció de càrregues suspeses	4
I0000029	No balancejar les càrregues suspeses	4
I0000030	Suspendre i aixecar les càrregues dins de l'envolcall o fleixos originals	4
I0000031	Per a la manipulació de materials voluminosos i/o pesats, solicitar un procediment de treball específic	4
I0000038	Substituir lo manual per lo mecànic	10
I0000039	Planificació de compra i programa de manteniment d'eines	11
I0000044	Evitar processos de tallat de materials a l'obra	10
I0000045	Formació	10 /11 /13 /18
I0000046	Evitar processos d'ajust en obra	10
I0000047	Planificació i procediments per a la càrrega i descàrrega de materials	11
I0000048	No treballar al costat de paraments acabats de fer (< 48 h)	11
I0000050	No treballar ni estar al radi d'acció de les càrregues suspesses	11
I0000056	Paletització i eines ergonòmiques	13
I0000059	Elecció dels materials alternatius poc pessats i més manegables	13
I0000060	Suspensió de les feines en condicions extremes	14
I0000061	Rotació dels llocs de treball	14
I0000062	Planificar els treballs per a realitzar-los en zones protegides	14
I0000067	No treballar al costat de linies elèctriques amb cables nusos	15
I0000068	Elecció i manteniment de les eines elèctriques	15
I0000069	Formació i habilitació específica per a cada eina	15
I0000070	Compliment del REBT pel que fa a equips de protecció	15
I0000071	Revisió de la posta a terra	15
I0000072	Realitzar els treballs sobre superfícies seques	15
I0000073	Disposar de quadres elèctrics secundaris	15
I0000074	Reg de les zones de treball	17
I0000078	Evitar processos de divissió de material en sec	17
I0000079	Realitzar els treballs a l´aire lliure, sempre a sotavent	17
I0000085	Ventilació de les zones de treball	17
I0000086	Substituir els materials amb substàncies nocives	17 /18
I0000101	Actuacions prèvies de desparasitació i desratització	24
I0000102	Procediment previ de treball	24
I0000103	Planificació de les àrees de treball	25
I0000104	Accessos i circulació independents per a personal i maquinària	25
I0000105	Anivellar la maquinària per a la realització de l'activitat	25
I0000106	El personal no ha de descansar al costat de màquines aturades	25
I0000107	Limitació de la velocitat dels vehicles	25

G13 INSTAL.LACIONS ELÈCTRIQUES
G13.G01 INSTAL.LACIONS ELÈCTRIQUES BAIXA TENSIÓ

OPERACIONS DE MUNTATGE, MOVIMENT DE MECANISME I EQUIPS, CONNEXIONS DE LÍNIES, CONNEXIÓ A XARXA, PROVES I POSTA EN FUNCIONAMENT D'INSTAL.LACIONS ELÈCTRIQUES DE BAIXA TENSIÓ

Avaluació de riscos

Id	Risc	P	G	A
1	CAIGUDA DE PERSONES A DIFERENT NIVELL Situació: MUNTATGE I MANTENIMENT D'INSTAL·LALCIONS: ÚS DE BANQUETES, BORRIQUETES, BASTIDES	2	3	4
2	CAIGUDA DE PERSONES AL MATEIX NIVELL Situació: SUPERFÍCIE IRREGULAR DE TREBALL	1	2	2
4	CAIGUDA D'OBJECTES PER MANIPULACIÓ O DE MATERIALS TRANSPORTATS Situació: MANUTENCIÓ, COL·LOCACIÓ D'ELEMENTS PESANTS	1	3	3
6	TREPITJADES SOBRE OBJECTES Situació: SUPERFÍCIE DE TREBALL	2	1	2
9	COPS AMB OBJECTES O EINES (TALLS)	2	1	2

Este documento ha sido firmado por Carlos Fernandez Alonso a las 14:26 del día 15/02/2023y por Carlos Fernandez Alonso a las 14:26 del día 15/02/2023. Mediante el código de verificación segura 0Q15422P6J3U2D2M14ES puede comprobar la validez de la firma electrónica de los documentos firmados en la dirección web que le proporciona la entidad emisora de este documento.

Este documento ha sido firmado por Carlos Fernandez Alonso a las 14:26 del día 15/02/2023y por Carlos Fernandez Alonso a las 14:26 del día 15/02/2023. Mediante el código de verificación segura 0Q15422P6J3U2D2M14ES puede comprobar la validez de la firma electrónica de los documentos firmados en la dirección web que le proporciona la entidad emisora de este documento.

	Situació:	COPS AMB EQUIPS PELAT DE CABLES ÚS D'EINES MANUALS			
10	PROJECCIÓ DE FRAGMENTS O PARTÍCULES		2	1	2
	Situació:	EXECUCIÓ DE PERFORADORES PER A FIXACIÓ D'INSTALACIONS			
11	ATRAPAMENT PER O ENTRE OBJECTES		1	3	3
	Situació:	INSTALACIÓ D'ARMARIS			
13	SOBREESFORÇOS		2	2	3
	Situació:	MANIPULACIÓ DE MATERIALS PESATS			
14	EXPOSICIÓ A CONDICIONS AMBIENTALS EXTREMES		2	2	3
	Situació:	TREBALLS A L'EXTERIOR			
16	EXPOSICIÓ A CONTACTES ELÈCTRICS		2	3	4

EQUIPS PROTECCIÓ INDIVIDUAL

Codi	UA	Descripció	Riscos
H1411111	u	Casc de seguretat per a ús normal, contra cops, de polietilè amb un pes màxim de 400 g, homologat segons UNE-EN 812	1 /2 /4 /6 /9 /10 /11 /14
H1421110	u	Ulleres de seguretat antiimpactes estàndard, amb muntura universal, amb visor transparent i tractament contra l'entelament, homologades segons UNE-EN 167 i UNE-EN 168	10 /14
H1431101	u	Protector auditiu de tap d'escuma, homologat segons UNE-EN 352-2 i UNE-EN 458	14
H1459630	u	Parella de guants per a soldador, amb palmell de pell, folre interior de cotó, i mànIga llarga de serratge folrada de dril fort, homologats segons UNE-EN 407 i UNE-EN 420	10
H1461110	u	Parella de botes d'aigua de PVC de canya alta, amb sola antilliscant i folrades de niló rentable, homologades segons UNE-EN ISO 20344, UNE-EN ISO 20345, UNE-EN ISO 20346 i UNE-EN ISO 20347	14
H1487350	u	Impermeable amb jaqueta, caputxa i pantalons, per a edificació, de PVC soldat de 0,3 mm de gruix, homologat segons UNE-EN 340	14
H1489790	u	Jaqueta de treball per a construcció d'obres lineals en servei, de polièster i cotó (65%-35%), color groc, trama 240, amb butxaques interiors i tires reflectants, homologada segons UNE-EN 340	11

MITJANS AUXILIARS D'UTILITAT PREVENTIVA

Codi	UA	Descripció	Riscos
HX11X003	u	Bastida modular amb estructura tubular i sistema de seguretat amb tots els requisits reglamentaris en previsió de caigudes per a la realització d'estructures, tancaments, cobertes, i altres treballs en alçada	1
HX11X004	u	Barana definitiva, prevista en projecte, per a protecció de caigudes a diferent nivell entre muntants d'escala i/o d'alçada pel forat interior	1
HX11X007	u	Plataforma telescòpica articulada, mòbil, autopropulsada amb sistema de seguretat integrat	1
HX11X008	u	Plataforma motoritzada sobre màstil amb sistema de seguretat integrat	1
HX11X009	u	Pont penjant metàl.lic suspès amb amb baranes reglamentàries, cabrestants, amb doble cable de seguretat amb dispositiu d'autoretenció, subjectat a pescants amb ancoratges amb sistema de seguretat integrat	1
HX11X010	u	Bastida amb cavallets i sistema de seguretat amb tots els requisits reglamentaris	1
HX11X014	u	Eina elèctrica amb sistema de doble aïllament integrat	16
HX11X015	u	Premarc metàl.lic amb sistema de seguretat integrat contra caigudes a diferent nivell	1
HX11X018	u	Paletitzat i empaquetat o fleixat normalitzat	4 /11
HX11X019	m	Marquesina de protecció en voladiu en bastida tubular amb sistema de seguretat amb tots els requisits reglamentaris, normalitzada i incorporada UNE-EN 12810-1 (HD-1000)	4
HX11X021	u	Passadís de protecció prefabricat metàl.lic amb sistema de seguretat amb tots els requisits reglamentaris, de llargària 2,5 m, d'amplària 1,1 m, amb paviment de entramat de platines metàl.liques i rampes articulades, baranes metàl.liques reglamentàries, muntants de 2 m d'alçada, sostre de xapa d'acer de 3 mm de gruix	4
HX11X023	u	Protector de mans per a cisellar	9
HX11X024	u	Connexió elèctrica de seguretat tipus petaca	16
HX11X025	u	Serra de trepar amb aigua amb sistema de seguretat integrat	13
HX11X032	u	Suport de repòs per al disc radial portàtil	9
HX11X033	u	Sac d'aplec de teixit de polipropilè amb tapa de descàrrega inferior	4
HX11X034	u	Sarcòfag per l'hissat vertical de càrregues llargues amb grua	4
HX11X041	u	Ancoratge amb disseny específic per a la manipulació de prefabricats	4 /11
HX11X048	u	Connexionat i cablejat provisional de la instal.lació elèctrica de l'obra amb sistema de protecció integrat	16
HX11X049	u	Quadre elèctric secundari provisional de l'obra amb sistema de protecció integrat	16
HX11X050	u	Enllumenat provisional de l'obra amb un nivell lumínic mínim de 250 lux	2 /6 /14
HX11X053	u	Plataforma metàl.lica en voladiu per descàrrega de material en façanes amb trapa practicable per al pas del cable de la grua amb sistema de seguretat integrat	4
HX11X054	u	Instal.lació de posta a terra amb conductor de coure i elèctrode connectat a terra en rails de grua torre, masses metàl.liques, quadres elèctrics, conductors de protecció	16
HX11X055	u	Interruptor diferencial de sensibilitat mitjana 300 mA, i 40 A d'intensitat nominal	16
HX11X057	m2	Malla electrosoldada de barres corrugades d'acer, elaborada a l'obra de 10x10 cm i de 3-3 mm de D embeguda al formigó per a proteccions horitzontals de forats en sostres de 5 m de D com a màxim, i amb el desmuntatge inclòs	1
HX11X060	m	Cable d'acer de guiat de material suspès	4 /11
HX11X064	u	Cinturó portaeines	4 /9
HX11X066	u	Biga rígida de repartiment de càrregues suspeses	11
HX11X067	u	Ganxo de grua amb dispositiu de tancament	4 /11
HX11X070	u	Recipient metàl.lic per a la manutenció de materials a granel per a una càrrega màxima de 1200 kg	4
HX11X071	u	Plataforma aïllant de base per treball en quadres elèctrics de distribució d'1x1 m i de 3 mm de gruix	16
HX11X075	u	Equip comprovador portàtil complet d'instal.lacions de baixa tensió	16
HX11X076	u	Anemòmetre fix amb el desmuntatge inclòs	14
HX11X078	u	Luxímetre portàtil	2 /6
HX11X080	u	Termòmetre / baròmetre	14
HX11X089	u	Transformador de seguretat de 24 V, col.locat i amb el desmuntatge inclòs	16
HX11XG05	u	Comporta basculant per a subministrament de material, d'estructura tubular acoblat a la barana	1
HX11XG10	u	Banqueta aïllant de potes fixes per a treball en tensió,	16
HX11XG11	u	Escala portàtil dielèctrica de fibra de vidre i 3,2 m de llargària	16
HX11XG12	u	Bastida tubular dielèctrica de polièster i fibra de vidre, de 2,5 m d'alçària i 3,5 m de llargària	16
HX11XG13	u	Equip de connexió a terra de línia elèctrica aèria de distribució, amb 3 perches telescópiques per a conductors de 7 a 380 mm2 i una alçada màxima d'11,5 m, cable de coure de secció 35 mm2 i piqueta de connexió a terra	16

SISTEMES DE PROTECCIÓ COL·LECTIVA

Codi	UA	Descripció	Riscos
HBB20005	u	Senyal manual per a senyalista	4 /11
HBBAA005	u	Senyal de prohibició, normalitzada amb pictograma negre sobre fons blanc, de forma circular amb cantells i banda transversal descendent d'esquerra a dreta a 45°, en color vermell, diàmetre 29 cm, amb cartell explicatiu rectangular, per ser vista fins 12 m, fixada i amb el desmuntatge inclòs	1 /2 /4 /6 /9 /10 /11 /13 /14 /16

MESURES PREVENTIVES

Codi	Descripció	Riscos
I0000002	Planificar els treballs per a mantenir el màxim de temps possible les proteccions	1
I0000003	Itineraris preestablerts i balissats per al personal	1
I0000004	Revisió i manteniment periòdic de SPC	1
I0000005	Integrar la seguretat al disseny arquitectònic	1
I0000006	Disseny i estudi de les mesures preventives en fase de projecte	1
I0000007	Adoptar les mesures preventives necessàries per al manteniment correcte posterior	1
I0000008	Personal qualificat per a treballs en alçada	1
I0000011	Incorporar al projecte mesures de protecció per al muntatge i manteniment de la instal.lació	1
I0000012	Assegurar les escales de mà	1
I0000013	Ordre i neteja	2 /6
I0000014	Preparació i manteniment de les superfícies de treball	2 /6
I0000015	Organització de les zones de pas i emmagatzematge	2 /6
I0000017	Als plans inclinats, treballar sobre superfícies rugoses i no lliscants	2
I0000025	Planificació d'àrees i llocs de treball	4
I0000026	Planificació de recorreguts i maniobres per a màquines i camions	4
I0000027	Elecció dels mitjans auxiliars de manteniment	4
I0000028	Impedir l'accés de personal dins del radi d'acció de càrregues suspeses	4
I0000029	No balancejar les càrregues suspeses	4
I0000030	Suspendre i aixecar les càrregues dins de l'envolcall o fleixos originals	4
I0000031	Per a la manipulació de materials voluminosos i/o pesats, solicitar un procediment de treball específic	4
I0000038	Substituir lo manual per lo mecànic	9 /10

I0000039	Planificació de compra i programa de manteniment d'eines	9 /11
I0000040	Formació de l'operari en l'ús i manteniment d'eines	9 /13
I0000042	Evitar processos de manipulació de materials a obra	9
I0000045	Formació	10 /11
I0000047	Planificació i procediments per a la càrrega i descàrrega de materials	11
I0000050	No treballar ni estar al radi d'acció de les càrregues suspesses	11
I0000055	Elecció dels equips de manteniment	13
I0000056	Paletització i eines ergonòmiques	13
I0000058	Adaptar la feina a les característiques individuals de la persona que la realitza	13
I0000059	Elecció dels materials alternatius poc pessats i més manegables	13
I0000060	Suspensió de les feines en condicions extremes	14
I0000061	Rotació dels llocs de treball	14
I0000062	Planificar els treballs per a realitzar-los en zones protegides	14
I0000063	En cas de vent, apuntalament i fixació de tots els elements inestables	14
I0000064	Suspensió de les feines a cobertes inclinades amb vent superior a 40 km/h	14
I0000067	No treballar al costat de linies elèctriques amb cables nusos	16
I0000068	Elecció i manteniment de les eines elèctriques	16
I0000069	Formació i habilitació específica per a cada eina	16
I0000070	Compliment del REBT pel que fa a equips de protecció	16
I0000071	Revisió de la posta a terra	16
I0000072	Realitzar els treballs sobre superfícies seques	16
I0000073	Disposar de quadres elèctrics secundaris	16

G19 EQUIPAMENTS
G19.G01 MOBILIARI URBÀ

COL.LOCACIÓ DE BANCS, PAPERERES, JOCS INFANTILS, ETC.

Avaluació de riscos

Id	Risc	P	G	A
1	CAIGUDA DE PERSONES A DIFERENT NIVELL Situació: COL.LOCACIÓ D'ELEMENTS EN ALÇADA	1	2	2
2	CAIGUDA DE PERSONES AL MATEIX NIVELL Situació: EN ÀREA DE TREBALL	1	1	1
4	CAIGUDA D'OBJECTES PER MANIPULACIÓ O DE MATERIALS TRANSPORTATS Situació: MANIPULACIÓ MANTENIMENT	1	2	2
6	TREPITJADES SOBRE OBJECTES Situació: RESTES I SOBRANTS DE MATERIAL MANCA IL.LUMINACIÓ	1	1	1
9	COPS AMB OBJECTES O EINES (TALLS) Situació: AMB EINES	2	1	2
10	PROJECCIÓ DE FRAGMENTS O PARTÍCULES Situació: A L´AJUSTAR ELS ELEMENTS	1	1	1
11	ATRAPAMENT PER O ENTRE OBJECTES Situació: PER OBJECTES A COL.LOCAR O INSTAL.LAR	1	2	2
13	SOBREESFORÇOS Situació: PER MANIPULACIÓ MANUAL	1	2	2
16	EXPOSICIÓ A CONTACTES ELÈCTRICS Situació: CONTACTES DIRECTES I INDIRECTES	1	2	2

P: Probabilitat (1,2,3) / G: Gravetat (1,2,3) / A: Avaluació (1,2,3,4,5)

EQUIPS PROTECCIÓ INDIVIDUAL

Codi	UA	Descripció	Riscos
H1411111	u	Casc de seguretat per a ús normal, contra cops, de polietilè amb un pes màxim de 400 g, homologat segons UNE-EN 812	1 /2 /4 /6 /9 /10 /11 /16

MITJANS AUXILIARS D'UTILITAT PREVENTIVA

Codi	UA	Descripció	Riscos
HX11X010	u	Bastida amb cavallets i sistema de seguretat amb tots els requisits reglamentaris	1 /11
HX11X014	u	Eina elèctrica amb sistema de doble aïllament integrat	16
HX11X019	m	Marquesina de protecció en voladiu en bastida tubular amb sistema de seguretat amb tots els requisits reglamentaris, normalitzada i incorporada UNE-EN 12810-1 (HD-1000)	4
HX11X021	u	Passadís de protecció prefabricat metàl.lic amb sistema de seguretat amb tots els requisits reglamentaris, de llargària 2,5 m, d'amplària 1,1 m, amb paviment de entramat de platines metàl.liques i rampes articulades, baranes metàl.liques reglamentàries, muntants de 2 m d'alçada, sostre de xapa d'acer de 3 mm de gruix	4
HX11X023	u	Protector de mans per a cisellar	9
HX11X024	u	Connexió elèctrica de seguretat tipus petaca	16
HX11X026	u	Plataforma elevadora manual per a subministrament de material a nivell de bastida de cavallets	13
HX11X027	u	Carretó manual equipat amb dispositius pel transport d'eines	13
HX11X028	u	Grua mòbil d'accionament manual	13
HX11X029	u	Carretó ergonòmic per servei de material al nivell de treball, regulable en alçada	13
HX11X032	u	Suport de repòs per al disc radial portàtil	9
HX11X039	u	Carretó manual porta palets	11
HX11X048	u	Connexionat i cablejat provisional de la instal.lació elèctrica de l'obra amb sistema de protecció integrat	16
HX11X049	u	Quadre elèctric secundari provisional de l'obra amb sistema de protecció integrat	16
HX11X050	u	Enllumenat provisional de l'obra amb un nivell lumínic mínim de 250 lux	6
HX11X053	u	Plataforma metàl.lica en voladiu per descàrrega de material en façanes amb trapa practicable per al pas del cable de la grua amb sistema de seguretat integrat	4
HX11X054	u	Instal.lació de posta a terra amb conductor de coure i elèctrode connectat a terra en rails de grua torre, masses metàl.liques, quadres elèctrics, conductors de protecció	16
HX11X055	u	Interruptor diferencial de sensibilitat mitjana 300 mA, i 40 A d'intensitat nominal	16
HX11X060	m	Cable d'acer de guiat de material suspès	4
HX11X064	u	Cinturó portaeines	9
HX11X067	u	Ganxo de grua amb dispositiu de tancament	4
HX11X078	u	Luxímetre portàtil	6
HX11X089	u	Transformador de seguretat de 24 V, col.locat i amb el desmuntatge inclòs	16
HX11XG05	u	Comporta basculant per a subministrament de material, d'estructura tubular acoblat a la barana	4
HX11XG11	u	Escala portàtil dielèctrica de fibra de vidre i 3,2 m de llargària	16
HX11XG13	u	Equip de connexió a terra de línia elèctrica aèria de distribució, amb 3 perches telescópiques per a conductors de 7 a 380 mm2 i una alçada màxima d'11,5 m, cable de coure de secció 35 mm2 i piqueta de connexió a terra	16

SISTEMES DE PROTECCIÓ COL·LECTIVA

Codi	UA	Descripció	Riscos
HBB20005	u	Senyal manual per a senyalista	4
HBBAA005	u	Senyal de prohibició, normalitzada amb pictograma negre sobre fons blanc, de forma circular amb cantells i banda transversal descendent d'esquerra a dreta a 45°, en color vermell, diàmetre 29 cm, amb cartell explicatiu rectangular, per ser vista fins 12 m, fixada i amb el desmuntatge inclòs	1 /2 /4 /6 /9 /10 /11 /13 /16

MESURES PREVENTIVES

Codi	Descripció	Riscos
I0000002	Planificar els treballs per a mantenir el màxim de temps possible les proteccions	1
I0000004	Revisió i manteniment periòdic de SPC	1
I0000006	Disseny i estudi de les mesures preventives en fase de projecte	1
I0000013	Ordre i neteja	2 /6
I0000014	Preparació i manteniment de les superfícies de treball	2 /6
I0000015	Organització de les zones de pas i emmagatzematge	2 /6
I0000025	Planificació d'àrees i llocs de treball	4
I0000026	Planificació de recorreguts i maniobres per a màquines i camions	4
I0000027	Elecció dels mitjans auxiliars de manteniment	4
I0000028	Impedir l'accés de personal dins del radi d'acció de càrregues suspeses	4
I0000029	No balancejar les càrregues suspeses	4
I0000030	Suspendre i aixecar les càrregues dins de l'envolcall o fleixos originals	4
I0000031	Per a la manipulació de materials voluminosos i/o pesats, solicitar un procediment de treball específic	4
I0000038	Substituir lo manual per lo mecànic	9 /10
I0000039	Planificació de compra i programa de manteniment d'eines	9
I0000040	Formació de l'operari en l'ús i manteniment d'eines	9
I0000041	Substituir la fabricació a obra per la prefabricació a taller	9
I0000044	Evitar processos de tallat de materials a l'obra	10

Este documento ha sido firmado por Carlos Fernandez Alonso a las 14:26 del día 15/02/2023y por Carlos Fernandez Alonso a las 14:26 del día 15/02/2023. Mediante el código de verificación segura 0Q15422P6J3U2D2M14ES puede comprobar la validez de la firma electrónica de los documentos firmados en la dirección web que le proporciona la entidad emisora de este documento.

I0000045	Formació	10 /13
I0000046	Evitar processos d'ajust en obra	10
I0000047	Planificació i procediments per a la càrrega i descàrrega de materials	11
I0000048	No treballar al costat de paraments acabats de fer (< 48 h)	11
I0000055	Elecció dels equips de manteniment	13
I0000056	Paletització i eines ergonòmiques	13
I0000058	Adaptar la feina a les característiques individuals de la persona que la realitza	13
I0000059	Elecció dels materials alternatius poc pessats i més manegables	13
I0000067	No treballar al costat de linies elèctriques amb cables nusos	16
I0000068	Elecció i manteniment de les eines elèctriques	16
I0000069	Formació i habilitació específica per a cada eina	16
I0000070	Compliment del REBT pel que fa a equips de protecció	16
I0000071	Revisió de la posta a terra	16
I0000072	Realitzar els treballs sobre superfícies seques	16
I0000073	Disposar de quadres elèctrics secundaris	16

Este documento ha sido firmado por Carlos Fernandez Alonso a las 14:26 del día 15/02/2023y por Carlos Fernandez Alonso a las 14:26 del día 15/02/2023. Mediante el código de verificación segura 0Q15422P6J3U2D2M14ES puede comprobar la validez de la firma electrónica de los documentos firmados en la dirección web que le proporciona la entidad emisora de este documento.

Este documento ha sido firmado por Carlos Fernandez Alonso a las 14:26 del día 15/02/2023y por Carlos Fernandez Alonso a las 14:26 del día 15/02/2023. Mediante el código de verificación segura 0Q15422P6J3U2D2M14ES puede comprobar la validez de la firma electrónica de los documentos firmados en la dirección web que le proporciona la entidad emisora de este documento.

ÀREA DE COHESIÓ TERRITORIAL, SEGURETAT URBANA I CIVISME
SERVEI D'OBRES PÚBLIQUES, PARCS I JARDINS I MANTENIMENTS



PROJECTE PARC DE LES AIGÜES FASE05
OBRA CIVIL I JOCS D'AIGUA

ESTUDI DE SEGURETAT I SALUT

PLEC DE CONDICIONS

Este documento ha sido firmado por Carlos Fernandez Alonso a las 14:26 del día 15/02/2023y por Carlos Fernandez Alonso a las 14:26 del día 15/02/2023. Mediante el código de verificación segura 0Q15422P6J3U2D2M14ES puede comprobar la validez de la firma electrónica de los documentos firmados en la dirección web que le proporciona la entidad emisora de este documento.

ÍNDEX

1. DEFINICIÓ I ABAST DEL PLEC 2
1.1. Objecte 2
1.2. Documents que defineixen l'Estudi de Seguretat i Salut 2
1.3. Compatibilitat i relació entre els esmentats documents 2
2. DEFINICIONS I COMPETÈNCIES DELS AGENTS DEL FET CONSTRUCTIU 3
2.1. Promotor 3
2.2. Coordinador de Seguretat i Salut 3
2.3. Projectista 4
2.4. Director d'Obra 4
2.5. Contractista o constructor (empresari principal) i Subcontractistes 5
2.6. Treballadors Autònoms 6
2.7. Treballadors 7
3. DOCUMENTACIÓ PREVENTIVA DE CARÀCTER CONTRACTUAL 7
3.1. Interpretació dels documents vinculants en matèria de Seguretat i Salut 7
3.2. Vigència de l'Estudi de Seguretat i Salut 7
3.3. Pla de Seguretat i Salut del Contractista 7
3.4. El "Llibre d'Incidències" 9
3.5. Caràcter vinculant del Contracte o document del "Conveni de Prevenció i Coordinació" i documentació contractual annexa en matèria de Seguretat 9
4. NORMATIVA LEGAL D'APLICACIÓ 10
4.1. Textos generals 10
4.2. Condicions ambientals 11
4.3. Incendis 12
4.4. Instal·lacions elèctriques 12
4.5. Equips i maquinària 12
4.6. Equips de protecció individual 13
4.7. Senyalització 13
4.8. Diversos 13
5. CONDICIONS ECONÒMIQUES 14
5.1. Criteris d'aplicació 14
5.2. Certificació del pressupost del Pla de Seguretat i Salut 14
5.3. Revisió de preus del Pla de Seguretat i Salut 14
5.4. Penalitzacions per incompliment en matèria de Seguretat 14
6. CONDICIONS TÈCNIQUES GENERALS DE SEGURETAT 15
6.1. Previsions del Contractista a l'aplicació de les Tècniques de Seguretat 15
Tècniques analítiques de seguretat 15
Tècniques operatives de seguretat. 15
6.2. Condicions Tècniques del Control de Qualitat de la Prevenció 15
6.3. Condicions Tècniques dels Òrgans de l'Empresa Contractista competents en matèria de Seguretat i Salut 15
6.4. Obligacions de l'Empresa Contractista competent en matèria de Medicina del Treball 16
6.5. Competències dels Col·laboradors Prevencionistes a l'obra 16
6.6. Competències de Formació en Seguretat a l'obra 16
7. PLEC DE CONDICIONS TÈCNIQUES ESPECÍFIQUES DE SEGURETAT DELS EQUIPS, MÀQUINES I/O MÀQUINES-FERRAMENTES 16
7.1. Definició i característiques dels Equips, Màquines i/o Màquines-Ferramentes 16
Definició 16
Característiques 17
7.2. Condicions d'elecció, utilització, emmagatzematge i manteniment dels Equips, Màquines i/o Màquines-Ferramentes 17
Elecció d'un Equip 17
Condicions d'utilització dels Equips, Màquines i/o Màquines ferramentes 17
Emmagatzematge i manteniment 17
7.3. Normativa aplicable 17
Directives comunitàries relatives a la seguretat de les màquines, transposicions i dates d'entrada en vigor 17
Normativa d'aplicació restringida 18

Este documento ha sido firmado por Carlos Fernandez Alonso a las 14:26 del día 15/02/2023. Mediante el código de verificación segura 0Q15422P6J3U2D2M14ES puede comprobar la validez de la firma electrónica de los documentos firmados en la dirección web que le proporciona la entidad emisora de este documento.

PLEC

1. DEFINICIÓ I ABAST DEL PLEC

1.1. OBJECTE

Aquest Plec de Condicions de l'Estudi de Seguretat i Salut comprèn el conjunt d'especificacions que hauran d'acomplir tant el Pla de Seguretat i Salut del Contractista com a document de Gestió Preventiva (Planificació, Organització, Execució i Control) de l'obra, les diferents proteccions a emprar per la reducció dels riscos (Mitjans Auxiliars d'Utilitat Preventiva, Sistemes de Protecció Col·lectiva, Equips de Protecció Individual), Implantacions provisionals per a la Salubritat i Confort dels treballadors, així com les tècniques de la seva implementació a l'obra i les que hauran de manar l'execució de qualsevol tipus d'instal·lacions i d'obres accessòries. Per a qualsevol tipus d'especificació no inclosa en aquest Plec, es tindran en compte les condicions tècniques que es derivin d'entendre com a normes d'aplicació:

a) Tots aquells continguts al:
   - Plec General de Condicions Tècniques de l'Edificació'', confeccionat pel Centre Experimental d'Arquitectura, aprovat pel Consell Superior de Col·legis d'Arquitectes i adaptat a les seves obres per la ''Direcció General d'Arquitectura''. (cas d'Edificació)
   - ''Plec de Clàusules Administratives Generals, per a la Contractació d'Obres de l'Estat'' i adaptat a les seves obres per la ''Direcció de Política Territorial i Obres Públiques''. (cas d'Obra Pública)

b) Les contingudes al Reglament General de Contractació de l'Estat, Normes Tecnològiques de l'Edificació publicades pel ''Ministerio de la Vivienda'' i posteriorment pel ''Ministerio de Obras Públicas y Urbanismo''.

c) La normativa legislativa vigent d'obligat compliment i les condicionades per les companyies subministradores de serveis públics, totes elles al moment de l'oferta.

1.2. DOCUMENTS QUE DEFINEIXEN L'ESTUDI DE SEGURETAT I SALUT

Segons la normativa legal vigent, Art. 5, 2 del R.D. 1627/1997, de 24 d'octubre sobre ''DISPOSICIONS MÍNIMES DE SEGURETAT I DE SALUT A LES OBRES DE CONSTRUCCIÓ'', l'Estudi de Seguretat haurà de formar part del Projecte d'Execució d'Obra o, al seu defecte, del Projecte d'Obra, havent de ser coherent amb el contingut del mateix i recollir les mesures preventives adequades als riscos que comporta la realització de l'obra, contenint com a mínim els següents documents:

Memòria: Descriptiva dels procediments, equips tècnics i medis auxiliars que hagin d'utilitzar-se o que la seva utilització es pugui preveure; identificació dels riscos laborals que puguin ser evitats, indicant a l'efecte les mesures tècniques necessàries per fer-ho; relació dels riscos laborals que no es puguin eliminar conforme als assenyalats anteriorment, especificant les mesures preventives i proteccions tècniques tendents a controlar i reduir els esmentats riscos i valorant la seva eficàcia, en especial quan es proposin mesures alternatives.

Plec: De condicions particulars en el que es tindran en compte les normes legals i reglamentaries aplicables a les especificacions tècniques pròpies de l'obra que es tracti, així com les prescripcions que s'hauran de complir en relació amb les característiques, l'ús i la conservació de les màquines, utensilis, eines, sistemes i equips preventius.

Plànols: On es desenvolupen els gràfics i esquemes necessaris per la millor definició i comprensió de les mesures preventives definides a la Memòria, amb expressió de les especificacions tècniques necessàries.

Amidaments: De totes les unitats o elements de seguretat i salut al treball que hagin estat definits o projectats.

Pressupost: Quantificació del conjunt de despeses previstes per l'aplicació i execució de l'Estudi de Seguretat i Salut.

1.3. COMPATIBILITAT I RELACIÓ ENTRE ELS ESMENTATS DOCUMENTS

L'estudi de Seguretat i Salut forma part del Projecte d'Execució d'obra, o en el seu cas, del Projecte d'Obra, havent de ser cadascun dels documents que l'integren, coherents amb el contingut del Projecte, i recollir les mesures preventives, de caràcter pal·liatiu, adequades als riscos, no eliminats o reduïts a la fase de disseny, que comporti la realització de l'obra, en els terminis i circumstàncies socio-tècniques on la mateixa es tingui que materialitzar.

El Plec de Condicions Particulars, els Plànols i Pressupost de l'Estudi de Seguretat i Salut són documents contractuals, que restaran incorporats al Contracte i, per tant, són d'obligat acompliment, llevat modificacions degudament autoritzades.

La resta de Documents o dades de l'Estudi de Seguretat i Salut són informatius, i estan constituïts per la Memòria Descriptiva, amb tots els seus Annexos, els Detalls Gràfics d'interpretació, els Amidaments i els Pressupostos Parcials.

Els esmentats documents informatius representen només una opinió fonamentada de l'Autor de l'Estudi de Seguretat i Salut, sense que això suposi que es responsabilitzi de la certesa de les dades que se subministren. Aquestes dades han de considerar-se, tant sols, com a complement d'informació que el Contractista ha d'adquirir directament i amb els seus propis mitjans.

Només els documents contractuals, constitueixen la base del Contracte; per tant el Contractista no podrà al·legar, ni introduir al seu Pla de Seguretat i Salut, cap modificació de les condicions del Contracte en base a les dades contingudes als documents informatius, llevat que aquestes dades apareguin a algun document contractual.

El Contractista serà, doncs, responsable de les errades que puguin derivar-se de no obtenir la suficient informació directa, que rectifiqui o ratifiqui la continguda als documents informatius de l'Estudi de Seguretat i Salut.

Si hi hagués contradicció entre els Plànols i les Prescripcions Tècniques Particulars, en cas d'incloure's aquestes com a document que complementi el Plec de Condicions Generals del Projecte, té prevalença el que s'ha prescrit en les Prescripcions Tècniques Particulars. En qualsevol cas, ambdós documents tenen prevalença sobre les Prescripcions Tècniques Generals.

Mediante el código de verificación segura 0Q15422P6J3U2D2M14ES puede comprobar la validez de la firma electrónica de los documentos firmados

El que s'ha esmentat al Plec de condicions i només als Plànols, o viceversa, haurà de ser executat com si hagués estat exposat a ambdós documents, sempre que, a criteri de l'Autor de l'Estudi de Seguretat i Salut, quedin suficientment definides les unitats de Seguretat i Salut corresponent, i aquestes tinguin preu al Contracte.

2. DEFINICIONS I COMPETÈNCIES DELS AGENTS DEL FET CONSTRUCTIU

Dins l'àmbit de la respectiva capacitat de decisió cadascun dels actors del fet constructiu, estan obligats a prendre decisions ajustant-se als Principis Generals de l'Acció Preventiva (Art. 15 a la L. 31/1995) :

1. Evitar els riscos.
2. Avaluar els riscos que no es poden evitar.
3. Combatre els riscos en el seu origen.
4. Adaptar la feina a la persona, en particular al que fa referència a la concepció dels llocs de treball, com també a l'elecció dels equips i els mètodes de treball i de producció, amb l'objectiu específic d'atenuar la feina monòtona i repetitiva i de reduir-ne els efectes a la salut.
5. Tenir en compte l'evolució de la tècnica.
6. Substituir el que sigui perillós pel que comporti poc perill o no en comporti cap.
7. Planificar la prevenció, amb la recerca d'un conjunt coherent que hi integri la tècnica, l'organització de la feina, les condicions de treball, les relacions socials i la influència dels factors ambientals al treball.
8. Adoptar mesures que donin prioritat a la protecció col·lectiva respecte de la individual.
9. Facilitar les corresponents instruccions als treballadors.

2.1. PROMOTOR

Als efectes del present Estudi de Seguretat i Salut, serà considerat Promotor qualsevol persona, física o jurídica, pública o privada, que, individual o col·lectivament, decideixi, impulsi, programi i financi, amb recursos propis o aliens, les obres de construcció per sí mateix, o per la seva posterior alienació, lliurament o cessió a tercers sota qualsevol títol.

Competències en matèria de Seguretat i Salut del Promotor:

- Designar al tècnic competent per la Coordinació de Seguretat i Salut en fase de Projecte, quan sigui necessari o es cregui convenient.
- Designar en fase de Projecte, la redacció de l'Estudi de Seguretat, facilitant al Projectista i al Coordinador respectivament, la documentació i informació prèvia necessària per l'elaboració del Projecte i redacció de l'Estudi de Seguretat i Salut, així com autoritzar als mateixos les modificacions pertinents.
- Facilitar que el Coordinador de Seguretat i Salut en la fase de projecte intervingui en totes les fases d'elaboració del projecte i de preparació de l'obra.
- Designar el Coordinador de Seguretat i Salut en fase d'Obra per l'aprovació del Pla de Seguretat i Salut, aportat pel contractista amb antelació a l'inici de les obres, el qual Coordinarà la Seguretat i Salut en fase d'execució material de les mateixes.
- La designació dels Coordinadors en matèria de Seguretat i Salut no eximeix al Promotor de les seves responsabilitats.
- Obtenir les preceptives llicències i autoritzacions administratives.
- El Promotor es responsabilitza que tots els agents del fet constructiu tinguin en compte les observacions del Coordinador de Seguretat i Salut, degudament justificades, o bé proposin unes mesures d'una eficàcia, pel cap baix, equivalents.

2.2. COORDINADOR DE SEGURETAT I SALUT

El Coordinador de Seguretat i Salut serà als efectes del present Estudi de Seguretat i Salut, qualsevol persona física legalment habilitada pels seus coneixements específics i que compti amb titulació acadèmica en Construcció.

És designat pel Promotor en qualitat de Coordinador de Seguretat: a) En fase de concepció, estudi i elaboració del Projecte o b) Durant l'Execució de l'obra.

El Coordinador de Seguretat i Salut i Salut forma part de la Direcció d'Obra o Direcció Facultativa/Direcció d'Execució.

Competències en matèria de Seguretat i Salut del Coordinador de Seguretat del Projecte:

El Coordinador de Seguretat i Salut en fase de projecte, és designat pel Promotor quan en l'elaboració del projecte d'obra intervinguin varis projectistes.

Les funcions del Coordinador en matèria de Seguretat i Salut durant l'elaboració del projecte, segons el R.D. 1627/1997, són les següents:

a. Vetllar per a què en fase de concepció, estudi i elaboració del Projecte, el Projectista tingui en consideració els "Principis Generals de la Prevenció en matèria de Seguretat i Salut" (Art. 15 a la L.31/1995), i en particular:
b. Prendre les decisions constructives, tècniques i d'organització amb la finalitat de planificar les diferents feines o fases de treball que es desenvolupin simultània o successivament.
c. Estimar la duració requerida per l'execució de les diferents feines o fases de treball.
d. Traslladar al Projectista tota la informació preventiva necessària que li cal per integrar la Seguretat i Salut a les diferents fases de concepció, estudi i elaboració del projecte d'obra. Tenir en compte, cada vegada que sigui necessari, qualsevol estudi de seguretat i salut o estudi bàsic, així com les previsions i informacions útils per efectuar al seu dia, amb les degudes condicions de seguretat i salut, els previsibles treballs posteriors (manteniment).
e. Coordinar l'aplicació del que es disposa en els punts anteriors i redactar o fer redactar l'Estudi de Seguretat i Salut.

Competències en matèria de Seguretat i Salut del Coordinador de Seguretat i Salut d'Obra:

El Coordinador de Seguretat i Salut en fase d'execució d'obra, és designat pel Promotor en tots aquells casos en què intervé més d'una empresa i treballadors autònoms o diversos treballadors autònoms.

Este documento ha sido firmado por Carlos Fernandez Alonso a las 14:26 del día 15/02/2023y por Carlos Fernandez Alonso a las 14:26 del día 15/02/2023.
en la dirección web que le proporciona la entidad emisora de este documento.

Este documento ha sido firmado por Carlos Fernandez Alonso a las 14:26 del día 15/02/2023y por Carlos Fernandez Alonso a las 14:26 del día 15/02/2023. Mediante el código de verificación segura 0Q15422P6J3U2D2M14ES puede comprobar la validez de la firma electrónica de los documentos firmados en la dirección web que le proporciona la entidad emisora de este documento.

Les funcions del Coordinador en matèria de Seguretat i Salut durant l'execució de l'obra, segons el R.D. 1627/1997, són les següents:

1. Coordinar l'aplicació dels Principis Generals de l'Acció Preventiva (Art. 15 L. 31/1995) :
   a) En el moment de prendre les decisions tècniques i d'organització amb el fi de planificar les diferents tasques o fases de treball que s'hagin de desenvolupar simultània o successivament.
   b) En l'estimació de la durada requerida per a l'execució d'aquests treballs o fases de treball.
2. Coordinar les activitats de l'obra per garantir que els Contractistes, i, si n'hi ha dels Subcontractistes i els treballadors autònoms, apliquin de manera coherent i responsable els Principis de l'Acció Preventiva que recull l'article 15 de la Llei de Prevenció de Riscos Laborals (L.31/1995 de 8 de novembre) durant l'execució de l'obra i, en particular, en les tasques o activitats al què es refereix l'article 10 del R.D. 1627/1997 de 24 d'octubre sobre Disposicions mínimes de Seguretat i Salut a les obres de construcció:
   a) El manteniment de l'obra en bon estat d'ordre i neteja.
   b) L'elecció de l'emplaçament dels llocs i àrees de treball, tenint en compte les seves condicions d'accés, i la determinació de les vies o zones de desplaçament o circulació.
   c) La manipulació dels diferents materials i la utilització dels mitjans auxiliars.
   d) El manteniment, el control previ a la posta en servei i el control periòdic de les instal·lacions i dispositius necessaris per a l'execució de l'obra, a fi de corregir els defectes que pugin afectar a la seguretat i la salut dels treballadors.
   e) La delimitació i el condicionament de les zones d'emmagatzematge i dipòsit dels diferents materials, en particular si es tracta de matèries o substàncies perilloses.
   f) La recollida dels materials perillosos utilitzats.
   g) L'emmagatzematge i l'eliminació o evacuació dels residus i deixalles.
   h) L'adaptació, d'acord amb l'evolució de l'obra, del període de temps efectiu que haurà de dedicar-se als diferents treballs o fases de treball.
   i) La informació i coordinació entre els contractistes, subcontractistes i treballadors autònoms.
   j) Les interaccions i incompatibilitats amb qualsevol tipus de treball o activitat que es realitzi en l'obra o a prop del lloc de l'obra.
3. Aprovar el Pla de Seguretat i Salut (PSS) elaborat pel contractista i, si s'escau, les modificacions que s'hi haguessin introduït. La Direcció Facultativa prendrà aquesta funció quan no calgui la designació de Coordinador.
4. Organitzar la coordinació d'activitats empresarials prevista en l'article 24 de la Llei de Prevenció de Riscos Laborals.
5. Coordinar les accions i funcions de control de l'aplicació correcta dels mètodes de treball.
6. Adoptar les mesures necessàries perquè només puguin accedir a l'obra les persones autoritzades.

El Coordinador de Seguretat i Salut en la fase d'execució de l'obra respondrà davant del Promotor, del compliment de la seva funció com staff assessor especialitzat en Prevenció de la Sinistralitat Laboral, en col·laboració estricta amb els diferents agents que intervinguin a l'execució material de l'obra. Qualsevol divergència serà presentada al Promotor com a màxim patró i responsable de la gestió constructiva de la promoció de l'obra, a fi que aquest prengui, en funció de la seva autoritat, la decisió executiva que calgui.

Les responsabilitats del Coordinador no eximiran de les seves responsabilitats al Promotor, Fabricants i Subministradors d'equips, eines i mitjans auxiliars, Direcció d'Obra o Direcció Facultativa, Contractistes, Subcontractistes, treballadors autònoms i treballadors.

2.3. PROJECTISTA

És el tècnic habilitat professionalment que, per encàrrec del Promotor i amb subjecció a la normativa tècnica i urbanística corresponent, redacta el Projecte.

Podran redactar projectes parcials del Projecte, o parts que el complementin, altres tècnics, de forma coordinada amb l'autor d'aquest, contant en aquest cas, amb la col·laboració del Coordinador de Seguretat i Salut designat pel Promotor.

Quan el Projecte es desenvolupa o completa mitjançant projectes parcials o d'altres documents tècnics, cada projectista assumeix la titularitat del seu projecte.

Competències en matèria de Seguretat i Salut del Projectista:

1. Tenir en consideració els suggeriments del Coordinador de Seguretat i Salut en fase de Projecte per integrar els Principis de l'Acció Preventiva (Art. 15 L. 31/1995), prendre les decisions constructives, tècniques i d'organització que puguin afectar a la planificació dels treballs o fases de treball durant l'execució de les obres.
2. Acordar, en el seu cas, amb el promotor la contractació de col·laboracions parcials.

2.4. DIRECTOR D'OBRA

És el tècnic habilitat professionalment que, formant part de la Direcció d'Obra o Direcció Facultativa, dirigeix el desenvolupament de l'obra en els aspectes tècnics, estètics, urbanístics i mediambientals, de conformitat amb el Projecte que el defineix, la llicència constructiva i d'altres autoritzacions preceptives i les condicions del contracte, amb l'objecte d'assegurar l'adequació al fi proposat. En el cas que el Director d'Obra dirigeixi a més a més l'execució material de la mateixa, assumirà la funció tècnica de la seva realització i del control qualitatiu i quantitatiu de l'obra executada i de la seva qualitat.

Podran dirigir les obres dels projectes parcials altres tècnics, sota la coordinació del Director d'Obra, contant amb la col·laboració del Coordinador de Seguretat i Salut en fase d'Obra, nomenat pel Promotor.

Competències en matèria de Seguretat i Salut del Director d'Obra:

- Verificar el replanteig, l'adequació dels fonaments, estabilitat dels terrenys i de l'estructura projectada a les característiques geotècniques del terreny.
- Si dirigeix l'execució material de l'obra, verificar la recepció d'obra dels productes de construcció, ordenant la realització dels assaigs i proves precises; comprovar els nivells, desploms, influència de les condicions ambientals en la realització dels treballs, els materials, la correcta execució i disposició dels elements constructius, de les instal·lacions i dels Medis Auxiliars d'Utilitat Preventiva i la Senyalització, d'acord amb el Projecte i l'Estudi de Seguretat i Salut.
- Resoldre les contingències que es produeixin a l'obra i consignar en el Llibre d'Ordres i Assistència les instruccions necessàries per la correcta interpretació del Projecte i dels Medis Auxiliars d'Utilitat Preventiva i solucions de Seguretat i Salut Integrada previstes en el mateix.
- Elaborar a requeriment del Coordinador de Seguretat i Salut o amb la seva conformitat, eventuals modificacions del projecte, que vinguin exigides per la

Mediante el código de verificación segura 0Q15422P6J3U2D2M14ES puede comprobar la validez de la firma electrónica de los documentos firmados

marxa de l'obra i que puguin afectar a la Seguretat i Salut dels treballs, sempre que les mateixes s'adeqüin a les disposicions normatives contemplades a la redacció del Projecte i del seu Estudi de Seguretat i Salut.

- Subscriure l'Acta de Replanteig o començament de l'obra, confrontant prèviament amb el Coordinador de Seguretat i Salut l'existència prèvia de l'Acta d'Aprovació del Pla de Seguretat i Salut del contractista.
- Certificar el final d'obra, simultàniament amb el Coordinador de Seguretat, amb els visats que siguin preceptius.
- Conformar les certificacions parcials i la liquidació final de les unitats d'obra i de Seguretat i Salut executades, simultàniament amb el Coordinador de Seguretat.
- Les instruccions i ordres que doni la Direcció d'Obra o Direcció Facultativa, seran normalment verbals, tenint força per obligar a tots els efectes. Els desviaments respecte al compliment del Pla de Seguretat i Salut, s'anotaran pel Coordinador al Llibre d'incidències
- Elaborar i subscriure conjuntament amb el Coordinador de Seguretat, la Memòria de Seguretat i Salut de l'obra finalitzada, per lliurar-la al promotor, amb els visats que foren perceptius.

2.5. CONTRACTISTA O CONSTRUCTOR (EMPRESARI PRINCIPAL) I SUBCONTRACTISTES

Definició de Contractista:

És qualsevol persona, física o jurídica, que individual o col·lectivament, assumeix contractualment davant el Promotor, el compromís d'executar, en condicions de solvència i Seguretat, amb medis humans i materials, propis o aliens, les obres o part de les mateixes amb subjecció al contracte, el Projecte i el seu Estudi de Seguretat i Salut.

Definició de Subcontractista:

És qualsevol persona física o jurídica que assumeix contractualment davant el contractista, empresari principal, el compromís de realitzar determinades parts o instal·lacions de l'obra, amb subjecció al contracte, al Projecte i al Pla de Seguretat, del Contractista, pel que es regeix la seva execució.

Competències en matèria de Seguretat i Salut del Contractista i/o Subcontractista:

- El Contractista haurà d'executar l'obra amb subjecció al Projecte, directrius de l'Estudi i compromisos del Pla de Seguretat i Salut, a la legislació aplicable i a les instruccions del Director d'Obra, i del Coordinador de Seguretat i Salut, amb la finalitat de dur a terme les condicions preventives de la sinistralitat laboral i l'assegurament de la qualitat, compromeses en el Pla de Seguretat i Salut i exigides en el Projecte
- Tenir acreditació empresarial i la solvència i capacitació tècnica, professional i econòmica que l'habiliti per al compliment de les condicions exigibles per actuar com constructor (i/o subcontractista, en el seu cas), en condicions de Seguretat i Salut.
- Designar al Cap d'Obra que assumirà la representació tècnica del Constructor (i/o Subcontractista, en el seu cas), a l'obra i que per la seva titulació o experiència haurà de tenir la capacitat adequada d'acord amb les característiques i complexitat de l'obra.
- Assignar a l'obra els medis humans i materials que la seva importància ho requereixi.
- Formalitzar les subcontractacions de determinades parts o instal·lacions de l'obra dins dels límits establerts en el Contracte.
- Redactar i signar el Pla de Seguretat i Salut que desenvolupi l'Estudi de Seguretat i Salut del Projecte. El Subcontractista podrà incorporar els suggeriments de millora corresponents a la seva especialització, en el Pla de Seguretat i Salut del Contractista i presentar-los a l'aprovació del Coordinador de Seguretat.
- El representant legal del Contractista signarà l'Acta d'Aprovació del Pla de Seguretat i Salut conjuntament amb el Coordinador de Seguretat.
- Signar l'Acta de Replanteig o començament i l'Acta de Recepció de l'obra.
- Aplicarà els Principis de l'Acció Preventiva que recull l'article 15 de la Llei de Prevenció de Riscos Laborals, en particular, en desenvolupar les tasques o activitats indicades en l'esmentat article 10 del R.D. 1627/1997:
- Complir i fer complir al seu personal allò establert en el Pla de Seguretat i Salut (PSS).
- Complir la normativa en matèria de prevenció de riscos laborals, tenint en compte, si s'escau, les obligacions que fan referència a la coordinació d'activitats empresarials previstes en l'article 24 de la Llei de Prevenció de Riscos Laborals, i en conseqüència complir el R.D.171/2004, i també complir les disposicions mínimes establertes en l'annex IV del R.D. 1627/1997, durant l'execució de l'obra.
- Informar i facilitar les instruccions adequades als treballadors autònoms sobre totes les mesures que s'hagin d'adoptar pel que fa a la seguretat i salut a l'obra.
- Atendre les indicacions i complir les instruccions del Coordinador en matèria de seguretat i salut durant l'execució de l'obra, i si és el cas, de la Direcció Facultativa.
- Els Contractistes i Subcontractistes seran responsables de l'execució correcta de les mesures preventives fixades en el Pla de Seguretat i Salut (PSS) en relació amb les obligacions que corresponen directament a ells o, si escau, als treballadors autònoms que hagin contractat.
- A més, els Contractistes i Subcontractistes respondran solidàriament de les conseqüències que es derivin de l'incompliment de les mesures previstes al Pla, als termes de l'apartat 2 de l'article 42 de la Llei de Prevenció de Riscos Laborals.
- El Contractista principal haurà de vigilar el compliment de la normativa de prevenció de riscos laborals per part de les empreses Subcontractistes.
- Abans de l'inici de l'activitat a l'obra, el Contractista principal exigirà als Subcontractistes que acreditin per escrit que han realitzat, per als treballs a realitzar, l'avaluació de riscos i la planificació de la seva activitat preventiva. Així mateix, el Contractista principal exigirà als Subcontractistes que acreditin per escrit que han complert les seves obligacions en matèria d'informació i formació respecte als treballadors que hagin de prestar servei a l'obra.
- El Contractista principal haurà de comprovar que els Subcontractistes que concorren a l'obra han establert entre ells els medis necessaris de coordinació.
- Les responsabilitats del Coordinador, de la Direcció Facultativa i del Promotor no eximiran de les seves responsabilitats als Contractistes i al Subcontractistes.
- El Constructor serà responsable de la correcta execució dels treballs mitjançant l'aplicació de Procediments i Mètodes de Treball intrínsecament segurs (SEGURETAT INTEGRADA), per assegurar la integritat de les persones, els materials i els mitjans auxiliars fets servir a l'obra.
- El Contractista principal facilitarà per escrit a l'inici de l'obra, el nom del Director Tècnic, que serà creditor de la conformitat del Coordinador i de la Direcció Facultativa. El Director Tècnic podrà exercir simultàniament el càrrec de Cap d'Obra, o bé, delegarà l'esmentada funció a altre tècnic, Cap d'Obra, amb coneixements contrastats i suficients de construcció a peu d'obra. El Director Tècnic, o en absència el Cap d'Obra o l'Encarregat General, ostentaran successivament la prelació de representació del Contractista a l'obra.
- El representant del Contractista a l'obra, assumirà la responsabilitat de l'execució de les activitats preventives incloses al present Plec i el seu nom figurarà al Llibre d'Incidències.
- Serà responsabilitat del Contractista i del Director Tècnic, o del Cap d'Obra i/o Encarregat en el seu cas, l'incompliment de les mesures preventives, a l'obra i entorn material, de conformitat a la normativa legal vigent.

Este documento ha sido firmado por Carlos Fernandez Alonso a las 14:26 del día 15/02/2023y por Carlos Fernandez Alonso a las 14:26 del día 15/02/2023. en la dirección web que le proporciona la entidad emisora de este documento.

Este documento ha sido firmado por Carlos Fernandez Alonso a las 14:26 del día 15/02/2023y por Carlos Fernandez Alonso a las 14:26 del día 15/02/2023. Mediante el código de verificación segura 0Q15422P6J3U2D2M14ES puede comprobar la validez de la firma electrónica de los documentos firmados en la dirección web que le proporciona la entidad emisora de este documento.

- El Contractista també serà responsable de la realització del Pla de Seguretat i Salut (PSS), així com de l'específica vigilància i supervisió de seguretat, tant del personal propi com subcontractat, així com de facilitar les mesures sanitàries de caràcter preventiu laboral, formació, informació i capacitació del personal, conservació i reposició dels elements de protecció personal dels treballadors, càlcul i dimensions dels Sistemes de Proteccions Col·lectives i en especial, les baranes i passarel·les, condemna de forats verticals i horitzontals susceptibles de permetre la caiguda de persones o objectes, característiques de les escales i estabilitat dels esglaons i recolzadors, ordre i neteja de les zones de treball, enllumenat i ventilació dels llocs de treball, bastides, apuntalaments, encofrats i estintolaments, aplecs i emmagatzematges de materials, ordre d'execució dels treballs constructius, seguretat de les màquines, grues, aparells d'elevació, mesures auxiliars i equips de treball en general, distància i localització d'estesa i canalitzacions de les companyies subministradores, així com qualsevol altre mesura de caràcter general i d'obligat compliment, segons la normativa legal vigent i els costums del sector i que pugui afectar a aquest centre de treball.
- El Director Tècnic (o el Cap d'Obra), visitaran l'obra com a mínim amb una cadència diària i hauran de donar les instruccions pertinents a l'Encarregat General, que haurà de ser una persona de provada capacitat pel càrrec, haurà d'estar present a l'obra durant la realització de tot el treball que s'executi. Sempre que sigui preceptiu i no existeixi altra designada a l'efecte, s'entendrà que l'Encarregat General és al mateix temps el Supervisor General de Seguretat i Salut del Centre de Treball per part del Contractista, amb independència de qualsevol altre requisit formal.
- L'acceptació expressa o tàcita del Contractista pressuposa que aquest ha reconegut l'emplaçament del terreny, les comunicacions, accessos, afectació de serveis, característiques del terreny, mides de seguretats necessàries, etc. i no podrà al·legar en el futur ignorància d'aquestes circumstàncies.
- El Contractista haurà de disposar de les pòlisses d'assegurança necessària per a cobrir les responsabilitats que puguin esdevenir per motius de l'obra i el seu entorn, i serà responsable dels danys i prejudicis directes o indirectes que pugui ocasionar a tercers, tant per omissió com per negligència, imprudència o imperícia professional, del personal al seu càrrec, així com del Subcontractistes, industrials i/o treballadors autònoms que intervinguin a l'obra.
- Les instruccions i ordres que doni la Direcció d'Obra o Direcció Facultativa, seran normalment verbals, tenint força per obligar a tots els efectes. Els desviaments respecte al compliment del Pla de Seguretat i Salut, s'anotaran pel Coordinador al Llibre d'Incidències.
    - En cas d'incompliment reiterat dels compromisos del Pla de Seguretat i Salut (PSS), el Coordinador i Tècnics de la Direcció d'Obra o Direcció Facultativa, Constructor, Director Tècnic, Cap d'Obra, Encarregat, Supervisor de Seguretat, Delegat Sindical de Prevenció o els representants del Servei de Prevenció (propi o concertat) del Contractista i/o Subcontractistes, tenen el dret a fer constar al Llibre d'Incidències, tot allò que consideri d'interès per a reconduir la situació als àmbits previstos al Pla de Seguretat i Salut de l'obra.
- Les condicions de seguretat i salut del personal, dins de l'obra i els seus desplaçaments a/o des del seu domicili particular, seran responsabilitat dels Contractistes i/o Subcontractistes així com dels propis treballadors Autònoms.
- També serà responsabilitat del Contractista, el tancament perimetral del recinte de l'obra i protecció de la mateixa, el control i reglament intern de policia a l'entrada, per a evitar la intromissió incontrolada de tercers aliens i curiosos, la protecció d'accessos i l'organització de zones de pas amb destinació als visitants de les oficines d'obra.
- El Contractista haurà de disposar d'un senzill, però efectiu, Pla d'Emergència per a l'obra, en previsió d'incendis, pluges, glaçades, vent, etc. que puguin posar en situació de risc al personal d'obra, a tercers o als medis e instal·lacions de la pròpia obra o limítrofs.
- El Contractista i/o Subcontractistes tenen absolutament prohibit l'ús d'explosius sense autorització escrita de la Direcció d'Obra o Direcció Facultativa.
- La utilització de grues, elevadors o d'altres màquines especials, es realitzarà per operaris especialitzats i posseïdors del carnet de grua torre, del títol d'operador de grua mòbil i en altres casos l'acreditació que correspongui, sota la supervisió d'un tècnic especialitzat i competent a càrrec del Contractista. El Coordinador rebrà una copia de cada títol d'habilitació signat per l'operador de la màquina i del responsable tècnic que autoritza l'habilitació avalant-hi la idoneïtat d'aquell per a realitzar la seva feina, en aquesta obra en concret.
- Tot operador de grua mòbil haurà d'estar en possessió del carnet de gruista segons l'Instrucció Tècnica Complementaria "MIE-AEM-4" aprovada per RD 837/2003 expedit pel òrgan competent o en el seu defecte certificat de formació com a operador de grua de l'Institut Gaudí de la Construcció o entitat similar; tot ell per garantir el total coneixement dels equips de treballs de forma que es pugui garantir el màxim de seguretat a les tasques a desenvolupar.
- El delegat del contractista haurà de certificar que tot operador de grua mòbil es troba en possessió del carnet de gruista segons especificacions del paràgraf anterior, així mateix haurà de certificar que totes les grues mòbils que s'utilitzin a l'obra compleixen totes i cadascunes de l'especificacions establertes a l'ITC "MIE-AEM-4".

2.6. TREBALLADORS AUTÒNOMS

Persona física diferent al Contractista i/o Subcontractista que realitzarà de forma personal i directa una activitat professional, sense cap subjecció a un contracte de treball, i que assumeix contractualment davant el Promotor, el Contractista o el Subcontractista el compromís de realitzar determinades parts o instal·lacions de l'obra.

<u>Competències en matèria de Seguretat i Salut del Treballador Autònom</u>:

- Aplicar els Principis de l'Acció Preventiva que es recullen en l'article 15 de la Llei de Prevenció de Riscos Laborals, en particular, en desenvolupar les tasques o activitats indicades en l'article 10 del R.D. 1627/1997.
- Complir les disposicions mínimes de seguretat i salut, que estableix l'annex IV del R.D. 1627/1997, durant l'execució de l'obra.
- Complir les obligacions en matèria de prevenció de riscos que estableix pels treballadors l'article 29, 1,2, de la Llei de Prevenció de Riscos Laborals.
- Ajustar la seva actuació en l'obra conforme als deures de coordinació d'activitats empresarials establerts en l'article 24 de la Llei de Prevenció de Riscos Laborals, participant, en particular, en qualsevol mesura d'actuació coordinada que s'hagi establert.
- Utilitzar els equips de treball d'acord amb allò disposat en el R.D. 1215/1997, de 18 de juliol, pel qual s'estableixen les disposicions mínimes de seguretat i salut per a la utilització dels equips de treball per part dels treballadors.
- Escollir i utilitzar els equips de protecció individual, segons preveu el R.D. 773/1997, de 30 de maig, sobre disposicions mínimes de seguretat i salut relativa a la utilització dels equips de protecció individual per part dels treballadors.
- Atendre les indicacions i complir les instruccions del Coordinador en matèria de seguretat i de salut durant l'execució de l'obra i de la Direcció d'Obra o Direcció Facultativa, si n'hi ha.
- Els treballadors autònoms hauran de complir allò establert en el Pla de Seguretat i Salut (PSS):
- La maquinària, els aparells i les eines que s'utilitzen a l'obra, han de

Mediante el código de verificación segura 0Q15422P6J3U2D2M14ES puede comprobar la validez de la firma electrónica de los documentos firmados

respondre a les prescripcions de seguretat i salut, equivalents i pròpies, dels equipaments de treball que l'empresari Contractista posa a disposició dels seus treballadors.

- Els autònoms i els empresaris que exerceixen personalment una activitat a l'obra, han d'utilitzar equipament de protecció individual apropiat, i respectar el manteniment en condicions d'eficàcia dels diferents sistemes de protecció col·lectiva instal·lats a l'obra, segons el risc que s'ha de prevenir i l'entorn del treball.

2.7. TREBALLADORS

Persona física diferent al Contractista, Subcontractista i/o Treballador Autònom que realitzarà de forma personal i directa una activitat professional remunerada per compte aliè, amb subjecció a un contracte laboral, i que assumeix contractualment davant l'empresari el compromís de desenvolupar a l'obra les activitats corresponents a la seva categoria i especialitat professional, seguint les instruccions d'aquell.

Competències en matèria de Seguretat i Salut del Treballador:

- El deure d'obeir les instruccions del Contractista en allò relatiu a Seguretat i Salut.
- El deure d'indicar els perills potencials.
- Té responsabilitat dels actes personals.
- Té el dret a rebre informació adequada i comprensible i a formular propostes, en relació a la seguretat i salut, en especial sobre el Pla de Seguretat i Salut (PSS).
- Té el dret a la consulta i participació, d'acord amb l'article 18, 2 de la Llei de Prevenció de Riscos Laborals.
- Té el dret a adreçar-se a l'autoritat competent.
- Té el dret a interrompre el treball en cas de perill imminent i seriós per a la seva integritat i la dels seus companys o tercers aliens a l'obra.
- Té el dret de fer us i el fruit d'unes instal·lacions provisionals de Salubritat i Confort, previstes especialment pel personal d'obra, suficients, adequades i dignes, durant el temps que duri la seva permanència a l'obra.

3. DOCUMENTACIÓ PREVENTIVA DE CARÀCTER CONTRACTUAL

3.1. INTERPRETACIÓ DELS DOCUMENTS VINCULANTS EN MATÈRIA DE SEGURETAT I SALUT

Excepte en el cas que l'escriptura del Contracte o Document de Conveni Contractual ho indiqui específicament d'altra manera, l'ordre de prelació dels Documents contractuals en matèria de Seguretat i Salut per aquesta obra serà el següent:

- Escriptura del Contracte o Document del Conveni Contractual.
- Bases del Concurs.
- Plec de Prescripcions per la Redacció dels Estudis de Seguretat i Salut i la Coordinació de Seguretat i salut en fases de Projecte i/o d'Obra.
- Plec de Condicions Generals del Projecte i de l'Estudi de Seguretat i Salut.
- Plec de Condicions Facultatives i Econòmiques del Projecte i de l'Estudi de Seguretat i Salut.
- Procediments Operatius de Seguretat i Salut i/o Procediments de control Administratiu de Seguretat, redactats durant la redacció del Projecte i/o durant l'Execució material de l'Obra, pel Coordinador de Seguretat.
- Plànols i Detalls Gràfics de l'Estudi de Seguretat i Salut.
- Pla d'Acció Preventiva de l'empresari-contractista.
- Pla de Seguretat i Salut de desenvolupament de l'Estudi de Seguretat i Salut del Contractista per l'obra en qüestió.
- Protocols, procediments, manuals i/o Normes de Seguretat i Salut interna del Contractista i/o Subcontractistes, d'aplicació en l'obra.

Feta aquesta excepció, els diferents documents que constitueixen el Contracte seran considerats com mútuament explicatius, però en el cas d'ambigüitats o discrepàncies interpretatives de temes relacionats amb la Seguretat, seran aclarides i corregides pel Director d'Obra qui, després de consultar amb el Coordinador de Seguretat, farà l'ús de la seva facultat d'aclarir al Contractista les interpretacions pertinents.

Si en el mateix sentit, el Contractista descobreix errades, omissions, discrepàncies o contradiccions tindrà que notificar-ho immediatament per escrit al Director d'Obra qui després de consultar amb el Coordinador de Seguretat, aclarirà ràpidament tots els assumptes, notificant la seva resolució al Contractista. Qualsevol treball relacionat amb temes de Seguretat i Salut, que hagués estat executat pel Contractista sense prèvia autorització del Director d'Obra o del Coordinador de Seguretat, serà responsabilitat del Contractista, restant el Director d'Obra i el Coordinador de Seguretat, eximits de qualsevol responsabilitat derivada de les conseqüències de les mesures preventives, tècnicament inadequades, que hagin pogut adoptar el Contractista pel seu compte.

En el cas que el contractista no notifiqui per escrit el descobriment d'errades, omissions, discrepàncies o contradiccions, això, no tan sols no l'eximeix de l'obligació d'aplicar les mesures de Seguretat i Salut raonablement exigibles per la reglamentació vigent, els usos i la praxi habitual de la Seguretat Integrada en la construcció, que siguin manifestament indispensables per dur a terme l'esperit o la intenció posada en el Projecte i l'Estudi de Seguretat i Salut, si no que hauran de ser materialitzats com si haguessin estat completes i correctament especificades en el Projecte i el corresponent Estudi de Seguretat i Salut.

Totes les parts del contracte s'entenen complementàries entre si, per la qual cosa qualsevol treball requerit en un sol document, encara que no estigui esmentat en cap altre, tindrà el mateix caràcter contractual que si s'hagués recollit en tots.

3.2. VIGÈNCIA DE L'ESTUDI DE SEGURETAT I SALUT

El Coordinador de Seguretat, a la vista dels continguts del Pla de Seguretat i Salut aportat pel Contractista, com document de gestió preventiva d'adaptació de la seva pròpia ''cultura preventiva interna d'empresa'' el desenvolupament dels continguts del Projecte i l'Estudi de Seguretat i Salut per l'execució material de l'obra, podrà indicar en l'Acta d'Aprovació del Pla de Seguretat, la declaració expressa de subsistència, d'aquells aspectes que puguin estar, a criteri del Coordinador, millor desenvolupats en l'Estudi de Seguretat, com ampliadors i complementaris dels continguts del Pla de Seguretat i Salut del Contractista.

Els Procediments Operatius i/o Administratius de Seguretat, que pugessin redactar el Coordinador de Seguretat i Salut amb posterioritat a l'Aprovació del Pla de Seguretat i Salut, tindrà la consideració de document de desenvolupament de l'Estudi i Pla de Seguretat, essent, per tant, vinculants per les parts contractants.

3.3. PLA DE SEGURETAT I SALUT DEL CONTRACTISTA

D'acord al que es disposa el R.D. 1627 / 1997, cada contractista està obligat a redactar, abans de l'inici dels seus treballs a l'obra, un Pla de Seguretat i Salut adaptant aquest E.S.S. als seus medis, mètodes d'execució i al ''PLA D'ACCIÓ PREVENTIVA INTERNA D'EMPRESA'', realitzat de conformitat al R.D.39 / 1997 ''LLEI DE PREVENCIÓ DE RISCOS LABORALS'' (Arts. 1, 2 ap. 1, 8 i 9) .

El Contractista en el seu Pla de Seguretat i Salut està obligat a incloure els requisits formals establerts a l'Art. 7 del R.D. 1627/ 1997, no obstant, el Contractista té plena

Este documento ha sido firmado por Carlos Fernandez Alonso a las 14:26 del día 15/02/2023y por Carlos Fernandez Alonso a las 14:26 del día 15/02/2023. en la dirección web que le proporciona la entidad emisora de este documento.

Este documento ha sido firmado por Carlos Fernandez Alonso a las 14:26 del día 15/02/2023y por Carlos Fernandez Alonso a las 14:26 del día 15/02/2023
en la dirección web que le proporciona la entidad emisora de este documento.
. Mediante el código de verificación segura 0Q15422P6J3U2D2M14ES puede comprobar la validez de la firma electrónica de los documentos firmados

llibertat per estructurar formalment aquest Pla de Seguretat i Salut .

El Contractista, en el seu Pla de Seguretat i Salut, adjuntarà, com a mínim, els plànols següents amb els continguts que en cada cas s'indiquen.

Plànol o Plànols de situació amb les característiques de l'entorn. Indicant:

- Ubicació dels serveis públics.
  - Electricitat.
  - Clavegueram.
  - Aigua potable.
  - Gas.
  - Oleoductes.
  - Altres.
- Situació i amplada dels carrers (reals i previstos).
  - Accessos al recinte.
  - Garites de control d'accessos.
- Acotat del perímetre del solar.
- Distàncies de l'edifici amb els límits del solar.
- Edificacions veïnes existents.
- Servituds.

Plànols en planta d'ordenació general de l'obra, segons les diverses fases previstes en funció del seu pla d'execució real. Indicant:

- Tancament del solar.
- Murs de contenció, atalussats, pous, talls del terreny i desnivells.
- Nivells definitius dels diferents accessos al solar i rasants de vials colindants.
- Ubicació d'instal·lacions d'implantació provisional per al personal d'obra:
  - Banys: Equipament (lavabos, retretes, dutxes, escalfador..,).
  - Vestuaris del personal: Equipament (taquilles, bancs correguts, estufes..,).
  - Refectori o Menjador: Equipament (taules, seients, escalfaplats, frigorífic..,).
  - Farmaciola: Equipament.
  - Altres.
- Llocs destinats a apilaments.
  - Àrids i materials ensitjats.
  - Armadures, barres, tubs i biguetes.
  - Materials paletitzats.
  - Fusta.
  - Materials ensacats.
  - Materials en caixes.
  - Materials en bidons.
  - Materials solts.
  - Runes i residus.
  - Ferralla.
  - Aigua.
  - Combustibles.
  - Substàncies tòxiques.
  - Substàncies explosives i/o deflagrants.
- Ubicació de maquinària fixa i àmbit d'influència previst.
  - Aparells de manutenció mecànica: grues torre, muntacàrregues, cabrestants, maquinetes, baixants de runes, cintes transportadores, bomba d'extracció de fluids.
  - Estació de formigonat.
  - Sitja de morter.
  - Planta de piconament i/o selecció d'àrids.
- Circuits de circulació interna de vehicles, límits de circulació i zones d'aparcament. Senyalització de circulació.
- Circuits de circulació interna del personal d'obra. Senyalització de Seguretat.
- Esquema d'instal·lació elèctrica provisional.
- Esquema d'instal·lació d'il·luminació provisional.
- Esquema d'instal·lació provisional de subministrament d'aigua.

Plànols en planta i seccions d'instal·lació de Sistemes de Protecció Col·lectiva.

(*) Representació cronològica per fases d'execució.

- Protecció en previsió de caigudes de persones o objectes des de buits verticals de façanes:
  - Ubicació de bastida porticada d'estructura tubular cobrint la totalitat dels fronts de façana en avançament simultani a l'execució d'estructura fins l'acabament de tancaments i coberta.(*).

    (*) Sistema de Protecció Col·lectiva preferent
  - Ubicació i replanteig del conjunt de forques metàl·liques i xarxes de seguretat.(*).

    (*) En cas de no realitzar-se seguretat integrada amb bastides tubulars, prèvia justificació en l'ESS.
  - Ubicació i replanteig de xarxes de desencofrat.
  - Ubicació i replanteig de baranes de seguretat (*).

(*) En cas de no realitzar-se seguretat integrada amb bastides tubulars, prèvia justificació en l'ESS.

- Ubicació i replanteig de marquesines en voladís de seguretat (*).

(*) En cas de no realitzar-se seguretat integrada amb bastides tubulars, prèvia justificació en l'ESS.

- Protecció en previsió de caigudes de persones o objectes des de buits verticals d'escales:
  - Ubicació i replanteig de xarxes verticals de seguretat en perímetre i buit de travessers d'escales (*).

    (*) Sistema de Protecció Col·lectiva preferent.
  - Ubicació i replanteig de baranes de seguretat en perímetre i buit de travessers d'escales.
- Protecció en previsió de caigudes de persones o objectes des de buits horitzontals de patis de llums, xemeneies, buits d'instal·lacions i encofrats.
  - Ubicació i replanteig de condemna amb malla electrosoldada enjovat en el cèrcol perimetral (*).

    (*) Sistema de Protecció Col·lectiva preferent en forjat
  - Ubicació i replanteig de xarxes horitzontals de seguretat en patis interiors.
  - Planta d'estructura amb ubicació i replanteig de xarxes horitzontals de seguretat sota taulers i sotaponts d'encofrats horitzontals recuperables.
  - Ubicació i replanteig d'entarimat horitzontal de fusta colada en passos d'instal·lacions, arquetes i registres provisionals.
  - Ubicació i replanteig de barana perimetral de seguretat.

Plànols de proteccions en plataformes i zones de pas. Contingut:

- Passarel·les (ubicació i elements constitutius).
- Escales provisionals.
- Detalls de tapes provisionals d'arquetes o de buits.
- Abalisament i senyalització de zones de pas.
- Condemna d'accessos i proteccions en contenció d'estabilitat de terrenys.
- Ubicació de bastides penjades: Projecte i replanteig dels pescants i les guindoles.
- Sàgola de cable per a ancoratge i lliscament de cinturó de seguretat en perímetres exteriors amb risc de caigudes d'altura.

Plànol o plànols de distribució d'elements de seguretat per a l'ús i manteniment posterior de l'obra executada (*).

- Bastides suspeses sobre guindoles carrileres per a neteja de façana.
- Plataformes lliscants sobre carrils per a manteniment de paraments verticals.
- Bastides especials.
- Plataformes en voladís i moll de descàrrega escamotejables per a introducció i evacuació d'equips.
- Baranes perimetrals escamotejables per a treballs de manteniment en cobertes no transitables.
- Escales de gat amb enclavament d'accessos i equipament de Sistema de Protecció Col·lectiva.
- Replanteig d'ancoratges i sàgoles per a cinturons en façanes, xemeneies, finestrals i patis.
- Replanteig de pescants escamotejables o bigues retràctils.
- Escala d'incendis i/o mànega tèxtil ignífuga d'evacuació.
- Altres.

(*) Tant sols en cas que estiguin contemplats en el Projecte Executiu.

Plànol d'evacuació interna d'accidentats (*).

- Plànol de carrers per a evacuació d'accidentats en obres urbanes.
- Plànol de carreteres per a evacuació d'accidentats en obres aïllades.

(*) Tant sols per a obres complexes o especials.

3.4. EL "LLIBRE D'INCIDÈNCIES"

A l'obra existirà, adequadament protocolitzat, el document oficial ‘‘LLIBRE D'INCIDÈNCIES'', facilitat per la Direcció d'Obra o Direcció Facultativa, visat pel Col·legi Professional corresponent (O. Departament de Treball 22 Gener de 1998 D.O.G.C. 2565 -27.1.1998).

Segons l'article 13 del Real Decret 1627/97 de 24 d'Octubre, aquest llibre haurà d'estar permanentment a l'obra, en poder del Coordinador de Seguretat i Salut, i a disposició de la Direcció d'Obra o Direcció Facultativa, Contractistes, Subcontractistes i Treballadors Autònoms, Tècnics dels Centres Provincials de Seguretat i Salut i del Vigilant (Supervisor) de Seguretat, o en el seu cas, del representat dels treballadors, els quals podran realitzar-li les anotacions que considerin adient respecte a les desviacions en el compliment del Pla de Seguretat i Salut, per a que el Contractista procedeixi a la seva notificació a l'Autoritat Laboral, en un termini inferior a 24 hores.

3.5. CARÀCTER VINCULANT DEL CONTRACTE O DOCUMENT DEL "CONVENI DE PREVENCIÓ I COORDINACIÓ" I DOCUMENTACIÓ CONTRACTUAL ANNEXA EN MATÈRIA DE SEGURETAT

El CONVENI DE PREVENCIÓ i COORDINACIÓ subscrit entre el Promotor (o el seu representant), Contractista, Projectista, Coordinador de Seguretat, Direcció d'Obra o Direcció Facultativa i Representant Sindical Delegat de Prevenció, podrà ésser elevat a escriptura pública a requeriment de les parts atorgants del mateix, essent de compte exclusiva del Contractista totes les despeses notarials i fiscals que es derivin.

El Promotor podrà prèvia notificació escrita al Contractista, assignar totes o part de les seves facultats assumides contractualment, a la persona física, jurídica o corporació

Este documento ha sido firmado por Carlos Fernandez Alonso a las 14:26 del día 15/02/2023y por Carlos Fernandez Alonso a las 14:26 del día 15/02/2023. Mediante el código de verificación segura 0Q15422P6J3U2D2M14ES puede comprobar la validez de la firma electrónica de los documentos firmados en la dirección web que le proporciona la entidad emisora de este documento.

que tingues a be designar a l'efecte, segons procedeixi.

Els terminis i provisions de la documentació contractual contemplada en l'apartat 2.1. del present Plec, junt amb els terminis i provisions de tots els documents aquí incorporats per referència, constitueixen l'acord ple i total entre les parts i no durà a terme cap acord o enteniment de cap naturalesa, ni el Promotor farà cap endossament o representacions al Contractista, excepte les que s'estableixin expressament mitjançant contracte. Cap modificació verbal als mateixos tindrà validesa o força o efecte algun.
El Promotor i el Contractista s'obligaran a si mateixos i als seus successors, representants legals i/o concessionaris, amb respecte al pactat en la documentació contractual vinculant en matèria de Seguretat. El Contractista no es agent o representant legal del Promotor, pel que aquest no serà responsable de cap manera de les obligacions o responsabilitats en què incorri o assumeixi el Contractista.

No es considerarà que alguna de les parts hagi renunciat a algun dret, poder o privilegi atorgat per qualsevol dels documents contractuals vinculants en matèria de Seguretat, o provisió dels mateixos, llevat que tal renúncia hagi estat degudament expressada per escrit i reconeguda per les parts afectades.

Tots els recursos o remeis brindats per la documentació contractual vinculant en matèria de Seguretat, hauran de ser presos i interpretats com acumulatius, és a dir, addicionals a qualsevol altre recurs prescrit per la llei.

Les controvèrsies que puguin sorgir entre les parts, respecte a la interpretació de la documentació contractual vinculant en matèria de Seguretat, serà competència de la jurisdicció civil. No obstant, es consideraran actes jurídics separables els que es dicten en relació amb la preparació i adjudicació del Contracte i, en conseqüència, podran ser impugnats davant l'ordre jurisdiccional contenciós-administratiu d'acord amb la normativa reguladora de l'esmentada jurisdicció.

4. NORMATIVA LEGAL D'APLICACIÓ

Per a la realització del Pla de Seguretat i Salut, el Contractista tindrà en compte la normativa existent i vigent en el decurs de la redacció de l'ESS (o EBSS), obligatòria o no, que pugui ésser d'aplicació.

A títol orientatiu, i sense caràcter limitatiu, s'adjunta una relació de normativa aplicable. El Contractista, no obstant, afegirà al llistat general de la normativa aplicable a la seva obra les esmenes de caràcter tècnic particular que no siguin a la relació i correspongui aplicar al seu Pla.

4.1. TEXTOS GENERALS

- Convenis col·lectius.
- "Reglamento de seguridad e higiene en el trabajo en la industria de la construcción. OM 20 de mayo de 1952 (BOE 15 de junio de 1958)". Modificada per "Orden 10 de diciembre de 1953 (BOE 2 de febrero de 1956)" i "Orden 23 de de septiembre 1966 (BOE 1 de octubre de 1966)". Derogada parcialment per "Orden 20 de enero de 1956 (BOE 2 de febrero de 1956)" i "R.D. 2177/2004 (BOE 13 de noviembre de 2004)".
- "Ordenanza laboral de la construcción, vidrio y cerámica. OM 28 de agosto de 1970 (BOE 5, 7, 8, 9 de septiembre de 1970)", en vigor capítols VI i XVI i les modificacions "Orden 22 de marzo de 1972 (BOE 31 de marzo de 1972)", "Orden 28 de julio (BOE 10 de agosto de 1972)" i "Orden 27 de julio de 1973 (BOE 31 de julio de 1973)". Derogada parcialment per "Orden 28 de diciembre (BOE 29 de diciembre de 1994)".
- "Ordenanza general de seguridad e higiene en el trabajo. OM 9 de marzo de 1971 (BOE 16 de marzo de 1971)", en vigor parts del títol II. Derogada parcialment per "R.D. 1316/1989 (BOE 2 de noviembre de 1989)", "Ley 31/1995 (BOE 10 de noviembre de 1995)", R.D. 486/1997 (BOE 23 de abril de 1997)", "R.D. 664/1997 (BOE 24 de mayo de 1997)", "R.D. 665/1997 (BOE 24 de mayo de 1997)", "R.D. 773/1997 (BOE 12 de junio de 1997)", "R.D. 1215/1997 (BOE 7 de agosto de 1997)", "R.D. 614/2001 (BOE 21 de junio de 2001)" i "R.D. 349/2003 (BOE 5 de abril de 2003)".
- "Cuadro de enfermedades profesionales. R.D. 1995/1978 (BOE 25 de agosto de 1978)". Modificada per "R.D. 2821/1981 de 27 de noviembre (BOE 1 de diciembre de 1981)".
- "Regulación de la jornada de trabajo, jornadas especiales y descanso. R.D. 2001/1983 de 28 de julio (BOE 29 de julio de 1983)". Modificada per "R.D. 2403/1985 (BOE 30 de diciembre de 1985)", "R.D. 1346/1989 (BOE 7 de noviembre 1989)" i anul·lada parcialment per "R.D. 1561/1995 de 21 de septiembre (BOE 26 de septiembre de 1995)".
- "Orden de 20 de septiembre de 1986, por la que se establece el modelo de libro de incidencias correspondiente a las obras en las que sea obligatorio un estudio de Seguridad e Higiene en el trabajo (BOE de 13 de octubre de 1986)".
- "Establecimiento de modelos de notificación de accidentes de trabajo. OM 16 de diciembre de 1987 (BOE 29 de diciembre de 1987)".
- "Instrumento de ratificación de 17 de julio de 1990 del Convenio de 24 de junio de 1986 sobre Utilización del asbesto en condiciones de seguridad (número 162 de la OIT), adoptado en Ginebra (BOE de 23 de noviembre de 1990)".
- "Ley de prevención de riesgos laborales. Ley 31/1995 de noviembre (BOE 10 de noviembre de 1995)". Complementada per "R.D. 614/2001 de 8 de junio (BOE 21 de junio de 2001)".
- "Real Decreto 363/1995, de 10 de marzo, por la que se aprueba el reglamento sobre notificación de sustancias nuevas y clasificación, envasado y etiquetado de sustancias peligrosas (BOE de 5 de junio de 1995)".
- "Real Decreto 1561/1995, de 21 de septiembre, sobre jornadas especiales de trabajo (BOE de 26 de septiembre de 1995)".
- "Reglamento de los servicios de prevención. R.D. 39/1997 de 17 de enero (BOE 31 de enero de 1997)". Complementat per "Orden de 22 de abril de 1997 (BOE 24 de abril de 1997)" i "R.D. 688/2005 (BOE 11 de junio de 2006)". Modificat per "R.D. 780/1998 de 30 de abril (BOE 1 de mayo de 1998)" i "R.D. 604/2006 (BOE 29 de mayo de 2006)".
- "Disposiciones mínimas de seguridad y salud en los lugares de trabajo. R.D. 486/1997 de 14 de abril de 1997 (BOE 23 de abril de 1997)". Complementat per "Orden TAS/2947/2007 (BOE 11 de octubre de 2007)" i modificat per "R.D. 2177/2004 (BOE 13 de noviembre de 2004)".
- "Disposiciones mínimas de seguridad y salud relativas a la manipulación manual de cargas que comporten riesgos, en particular dorsolumbares, para los trabajadores. R.D. 487/1997 de 14 de abril de 1997 (BOE 23 de abril de 1997)".
- "Disposiciones mínimas de seguridad y salud para la utilización por los trabajadores de los equipos de trabajo. R.D. 1215/1997 de 18 de julio (BOE 7 de agosto de 1997)".
- "Disposiciones mínimas destinadas a proteger la seguridad y la salud de los trabajadores en las actividades mineras. R.D. 1389/1997 de 5 de septiembre (BOE 7 de octubre de 1997)".

Este documento ha sido firmado por Carlos Fernandez Alonso a las 14:26 del día 15/02/2023y por Carlos Fernandez Alonso a las 14:26 del día 15/02/2023. Mediante el código de verificación segura 0Q15422P6J3U2D2M14ES puede comprobar la validez de la firma electrónica de los documentos firmados en la dirección web que le proporciona la entidad emisora de este documento.

iante el código de verificación segura 0Q15422P6J3U2D2M14ES puede comprobar la validez de la firma electrónica de los documentos firmados

- "Disposiciones mínimas de seguridad y salud en las obras de construcción. R.D. 1627/1997 de 24 de octubre (BOE 25 de octubre de 1997)". Modificat per "R.D. 2177/2004 (BOE 13 de noviembre 2004)" i "R.D. 604/2006 (BOE 29 de mayo de 2006)". Complementat per "R.D. 1109/2007 (BOE 25 de agosto de 2007)".
- Ordre de 12 de gener de 1998, per la qual s'aprova el model de Llibre d'Incidències en les obres de construcció (DOGC Diari Oficial de la Generalitat de Catalunya de 27 de gener de 1998).
- "Disposiciones mínimas de seguridad y salud en el trabajo en el ámbito de las empresas de trabajo temporal. R.D. 216/1999 de 5 de febrero (BOE 24 de febrero de 1999)".
- "Ley 38/1999, de 5 de noviembre, de Ordenación de la Edificación (BOE de 6 de noviembre de 1999)".
- "Protección de la seguridad y la salud de los trabajadores contra los riesgos relacionados con los agentes químicos durante el trabajo. R.D. 374/2001 de 6 de abril (BOE 1 de mayo de 2001)".
- "Real Decreto 379/2001, de 6 de abril, por el que se aprueba el Reglamento de almacenamiento de productos químicos y sus instrucciones técnicas complementarias MIE APQ-1, MIE APQ-2, MIE APQ-3, MIE APQ-4, MIE APQ-5, MIE APQ-6 y MIE APQ-7 (BOE 112 de 10 de mayo de 2001)". Complementat per "R.D. 2016/2004 (BOE 23 de octubre de 2004)".
- "Real Decreto 783/2001, de 6 de julio, por el que se aprueba el Reglamento sobre protección sanitaria contra radiaciones ionizantes (BOE de 26 de julio de 2001)".
- "Ley 54/2003, de 12 de diciembre, de reforma del marco normativo de la prevención de riesgos laborales (BOE de 13 de diciembre de 2003)".
- "Real Decreto 1801/2003, de 26 de diciembre, sobre seguridad general de los productos (BOE 10 de enero de 2004)".
- Real Decreto 171/2004, por el que se desarrolla el artículo 24 de la Ley 31/1995 de prevención de laborales, en materia de coordinación de actividades empresariales (BOE 31 de enero de 2004).
- Decret 399/2004, de 5 d'octubre de 2004, pel qual es crea el registre de delegats i delegades de prevenció i el registre de comitès de seguretat i salut, i es regula el dipòsit de les comunicacions de designació de delegats i delegades de prevenció i de constitució dels comitès de seguretat i salut (DOGC Diari Oficial de la Generalitat de Catalunya de 7 d'octubre de 2004).
- "Real Decreto 2177/2004, de 12 de noviembre, por el que se modifica el R.D. 1215/1997, de 18 de julio, en el que se establecen las disposiciones mínimas de seguridad y salud para la utilización por parte de los trabajadores de los equipos de trabajo, en materia de trabajos temporales en altura (BOE de 13 de noviembre de 2004)".
- "Real Decreto 312/2005, de 18 de marzo, por el que se aprueba la clasificación de los productos de construcción y de los elementos constructivos en función de sus propiedades de reacción y de resistencia frente al fuego".
- "Real Decreto 1311/2005, de 4 de noviembre, sobre la protección de la salud y seguridad de los trabajadores frente a los riesgos derivados o que puedan derivarse de la exposición a vibraciones mecánicas".
- "Real Decreto 551/2006, de 5 de mayo, por el que se regulan las operaciones de transporte de mercancías peligrosas por carretera en territorio español (BOE 113 de 12 de mayo)".
- "Real Decreto 604/2006, de 19 de mayo, por el que se modifican el R.D. 39/1997, de 17 de enero, por el que se aprueba el Reglamento de los Servicios de Prevención, y el R.D. 1627/1997, de 24 de octubre, por el que se establecen las disposiciones mínimas de seguridad y salud en las obras de construcción (BOE 127 de 29 de mayo)".
- "Real Decreto 635/2006, de 26 de mayo, sobre requisitos mínimos de seguridad en los túneles de carreteras del Estado".
- "Ley ordinaria 32/2006 reguladora de la subcontratación en el Sector de la Construcción (BOE 250 de 19 de octubre)".
- "Ley orgánica 3/2007, de 22 de marzo, para la igualdad efectiva de mujeres y hombres (BOE 23 de marzo de 2007)".
- "Real Decreto 1109/2007, de 24 de agosto, por el que se desarrolla la Ley 32/2006, de 18 de octubre, reguladora de la subcontratación en el Sector de la Construcción (BOE 204 de 25 de agosto)".
- Decret 102/2008, de 6 de maig, de creació del Registre d'Empreses Acreditades de Catalunya per intervenir en el procés de contractació en el sector de la construcció (DOGC Diari Oficial de la Generalitat de Catalunya de 08 de maig de 2008).
- "Real Decreto 1802/2008, de 3 de noviembre, por el que se modifica el Reglamento sobre notificación de sustancias nuevas y clasificación, envasado y etiquetado de sustancias peligrosas, aprobado por R.D. 363/1995, de 10 de marzo, con la finalidad de adaptar sus disposiciones al Reglamento (CE) n.º 1907/2006 del Parlamento Europeo y del Consejo (Reglamento REACH)".

4.2. CONDICIONS AMBIENTALS

- Ordre de 27 de juny de 1985, sobre inscripció d'empreses amb risc per amiant (DOGC Diari Oficial de la Generalitat de Catalunya de 05 d'agost de 1985).
- Ordre de 30 de juny de 1987, sobre registre de dades de control de l'ambient laboral i vigilància mèdica en empreses amb risc d'amiant (DOGC Diari Oficial de la Generalitat de Catalunya de 10 de juliol de 1987).
- "Real Decreto 108/1991, de 1 de febrero, sobre la prevención y reducción de la contaminación del medio ambiente producida por el amianto (BOE de 6 de febrero de 1991)".
- "Real Decreto 664/1997, de 12 de mayo, sobre la protección de los trabajadores contra los riesgos relacionados con la exposición a agentes biológicos durante el trabajo (BOE de 24 de mayo de 1997)". Modificat per "Orden de 25 de marzo de 1998".
- "Real Decreto 665/1997, de 12 de mayo, sobre la protección de los trabajadores contra los riesgos relacionados con la exposición a agentes cancerígenos durante el trabajo (BOE de 24 de mayo de 1997)". Modificat per "Real Decreto 1124/2000 (BOE de 17 de junio de 2000)" i "Real Decreto 349/2003 (BOE de 5 de abril de 2003)".
- "Real decreto 212/2002, de 22 de febrero de 2002, por el que se regulan las emisiones sonoras en el entorno debidas a determinadas máquinas de uso al aire libre (BOE de 1 de marzo de 2002)". Modificat per "Real Decreto 524/2006 (BOE de 4 de mayo de 2006)".
- "Real Decreto 681/2003, de 12 de junio, sobre la protección de la salud y la seguridad de los trabajadores expuestos a los riesgos derivados de atmósferas explosivas en el lugar de trabajo (BOE de 18 de junio de 2003).
- "Ley ordinaria 37/2003 del Ruido de 17 de noviembre (BOE de 18 noviembre

Este documento ha sido firmado por Carlos Fernandez Alonso a las 14:26 del día 15/02/2023y por Carlos Fernandez Alonso a las 14:26 del día 15/02/2023. Medi
en la dirección web que le proporciona la entidad emisora de este documento.

Mediante el código de verificación segura 0Q15422P63U2D2M14ES puede comprobar la validez de la firma electrónica de los documentos firmados

de2003)". Desenvolupada per "Real Decreto 1513/2005 (BOE de 17 de diciembre de 2005)" i "Real Decreto 1367/2007 (BOE de 23 de octubre 2007)".

- "Protección de los trabajadores ante los riesgos derivados de la exposición al ruido durante el trabajo. Real Decreto 286/2006, de 10 de marzo, sobre la protección de la salud y seguridad de los trabajadores contra los riesgos relacionados con la exposición al ruido. (BOE 11 de marzo de 2006)".
- "Real decreto 1367/2007, de 19 de octubre, por el que se desarrolla la Ley 37/2003, de 17 de noviembre, del Ruido, en lo referente a zonificación acústica, objetivos de calidad y emisiones acústicas (BOE de 23 de octubre de 2007)".
- "Ley 34/2007, de 15 de noviembre, de calidad del aire y protección de la atmósfera (BOE de 16 de noviembre de 2007)".

4.3. INCENDIS

- Ordenances municipals.
- "Real Decreto 1942/1993, de 5 de noviembre, por el que se aprueba el Reglamento de Instalaciones de Protección Contra Incendios (RIPCI) (BOE de 14 de diciembre de 1993)". Complementat per "Orden de 16 de abril de 1998 (BOE de 28 de abril de 1998)" i "Orden de 27 de julio de 1999 (BOE de 5 de agosto de 1999)".
- Decret 64/1995, de 7 de març, pel qual s'estableixen mesures de prevenció d'incendis forestals (DOGC Diari Oficial de la Generalitat de Catalunya de 10 de març de 1995) i desenvolupada per Ordre MAB/62/2003 (DOGC Diari Oficial de la Generalitat de Catalunya de 24 de Febrer de 2003).
- "Real decreto 110/2008, de 1 de febrero, por el que se modifica el Real Decreto 312/2005 de 18 de marzo, por el que se aprueba la clasificación de los productos de construcción y de los elementos constructivos en función de sus propiedades de reacción y de resistencia frente al fuego. BOE núm. 37 de 12 de febrero".

4.4. INSTAL·LACIONS ELÈCTRIQUES

- "Reglamento de líneas aéreas de alta tensión. R.D. 3151/1968 de 28 de noviembre (BOE 27de diciembre de 1968)". Rectificat: "BOE 8 de marzo de 1969". Es deroga amb efectes de 19 de setembre de 2010, per "R.D. 223/2008 (BOE 19 de marzo de 2008)".
- "Orden de 18 de julio de 1978, por la que se aprueba la Norma Tecnológica NTE-IEE/1978, "Instalaciones de electricidad: alumbrado exterior" (BOE de 12 de agosto de 1978)".
- Resolució de 4 de novembre de 1988, per la qual s'estableix un certificat sobre compliment de les distàncies reglamentàries d'obres i construccions a línies elèctriques (DOGC Diari Oficial de la Generalitat de Catalunya de 30 de novembre de 1988).
- "Ley 54/1997, de 27 de noviembre de 1997, del Sector Eléctrico (BOE de 28 de noviembre de 1997)". Complementada per "Real Decreto 1955/2000 (BOE de 27 de diciembre de 2000)".
- Llei 6/2001, de 31 de maig, d'ordenació ambiental de l'enllumenament per a la protecció del medi nocturn (DOGC Diari Oficial de la Generalitat de Catalunya de 12 de juny de 2001).
- "Real Decreto 614/2001, de 8 de junio, sobre disposiciones mínimas para la protección de la salud y seguridad de los trabajadores frente al riesgo eléctrico (BOE de 21 de junio de 2001)".
- Decret 329/2001, de 4 de desembre, pel qual s'aprova el Reglament del subministrament elèctric (DOGC Diari Oficial de la Generalitat de Catalunya de 18 de desembre de 2001).
- "Reglamento electrotécnico de baja tensión. R.D. 842/2002 de 2 de agosto (BOE de 18 de septiembre de 2002)".
- "Sentencia de 17 de febrero de 2004, de la Sala Tercera del Tribunal Supremo, por la que se anula el inciso 4.2.c.2 de la ITC-BT-03 anexa al Reglamento Electrónico para baja tensión, aprobado por Real Decreto 842/2002, de 2 de agosto".
- "Real decreto 223/2008, de 15 de febrero, del Ministerio de Industria, Turismo y Comercio por el que se aprueban el Reglamento sobre condiciones técnicas y garantías de seguridad en líneas eléctricas de alta tensión y sus instrucciones técnicas complementarias ITC-LAT 01 a 09 (BOE de 19 de marzo de 2008)".
- "Instrucciones Técnicas Complementarias del Reglamento electrotécnico de baja tensión: ITC-BT-09 Instalaciones de alumbrado exterior e ITC-BT-33 Instalaciones provisionales y temporales de obras".

4.5. EQUIPS I MAQUINÀRIA

- "Orden de 30 de julio de 1974, por la que se determinan las condiciones que deben reunir los aparatos elevadores de propulsión hidráulica y las normas para la aprobación de sus equipos impulsores (BOE de 9 de agosto de 1974)".
- "Orden de 23 de mayo de 1977, por la que se aprueba el Reglamento de Aparatos Elevadores para obras (BOE de 14 de junio de 1977". Modificada per "Orden de 7 de marzo de 1981 (BOE de 14 de marzo de 1981)". Es deroga amb efectes de 29 de desembre de 2009, per "Real Decreto 1644/2008 (BOE de 11 de octubre de 2008)".
- "Reglamento de recipientes a presión. R.D. 1244/1979 de 4 de abril (BOE de 29 de mayo de 1979)". Modificat per "R.D. 507/1982 (BOE de 12 de marzo de 1982)" i "R.D. 1504/1990 (BOE de 28 de noviembre de 1990)".
- "Reglamento de aparatos de elevación y su mantenimiento. R.D. 2291/1985 de 8 de noviembre (BOE de 11 de diciembre de 1985)". Derogat parcialment per "R.D. 1314/1997 (BOE de 30 de septiembre de 1997)".
- "Real Decreto 474/1988, de 30 de marzo, por el que se dictan las disposiciones de aplicación de la Directiva del Consejo de las Comunidades Europeas 84/528/CEE sobre aparatos elevadores y de manejo mecánico (BOE de 20 de mayo de 1988)".
- "Real Decreto 1435/1992, de 27 de noviembre, por el que se dictan las disposiciones de aplicación de la Directiva del Consejo 89/392/CEE, relativa a la aproximación de las legislaciones de los estados miembros sobre maquinas (BOE de 11 de diciembre de 1992)". Modificat per "Real Decreto 56/1995 (BOE de 8 de febrero de 1995)". Es deroga amb efecte de 29 de desembre de 2009, per "Real Decreto 1644/2008 (BOE de 11 de octubre de 2008)".
- "Resolución de 3 abril de 1997, de la Dirección General de Tecnología y Seguridad Industrial por la que se autoriza la instalación de ascensores sin cuarto de máquinas (BOE de 23 de abril de 1997)".
- "Real Decreto 488/1997, de 14 de abril, sobre disposiciones mínimas de seguridad y salud relativas al trabajo con equipos que incluyen pantallas de visualización (BOE de 23 de abril de 1997)".

Este documento ha sido firmado por Carlos Fernandez Alonso a las 14:26 del día 15/02/2023y por Carlos Fernandez Alonso a las 14:26 del día 15/02/2023.
en la dirección web que le proporciona la entidad emisora de este documento.

Este documento ha sido firmado por Carlos Fernandez Alonso a las 14:26 del día 15/02/2023y por Carlos Fernandez Alonso a las 14:26 del día 15/02/2023. Mediante el código de verificación segura 0Q15422P6J3U2D2M14ES puede comprobar la validez de la firma electrónica de los documentos firmados en la dirección web que le proporciona la entidad emisora de este documento.

- "Disposiciones mínimas de seguridad y salud relativas a la utilización por los trabajadores de equipos de protección Individual. RD 773/1997 de 30 de mayo (BOE 12 de junio de 1997)".
- "Real Decreto 1215/1997, de 18 de julio por el que se establecen las disposiciones mínimas de seguridad y salud para la utilización por los trabajadores de los equipos de trabajo (BOE de 7 de agosto de 1997)". Modificat per "Real Decreto 2177/2004 (BOE de 13 de noviembre de 2004)".
- "Real Decreto 1314/1997, de 1 de agosto, por el que se dictan las disposiciones de aplicación de la Directiva del Parlamento Europeo y del Consejo 95/16/CE, sobre ascensores (BOE de 30 de septiembre de 1997)". Complementat per "Real Decreto 1644/2008 (BOE de 11 de octubre de 2008)".
- "Resolución de 10 de septiembre de 1998, de la Dirección General de Tecnología y Seguridad Industrial, por la que se autoriza la Instalación de ascensores con máquinas en foso (BOE de 25 septiembre de 1998)".
- "Real decreto 769/1999, de 7 de mayo, por el cual se dictan las disposiciones de aplicación de la Directiva del Parlamento Europeo y del Consejo, 97/23/CE, relativa a los equipos de presión, y se modifica el Real decreto 1244/1979, de 4 de abril, que aprobó el Reglamento de aparatos de presión (BOE de 31 de mayo de 1999)".
- "Real Decreto 1849/2000, de 10 de noviembre, del Reglamento de seguridad en las máquinas, por el que se derogan diferentes disposiciones en materia de normalización y homologación de productos industriales (BOE de 2 de diciembre de 2000)".
- "Real Decreto 2177/2004, de 12 de noviembre, por el que se modifica el Real Decreto 1215/1997, de 18 de julio, por el que se establecen las disposiciones mínimas de seguridad y salud para la utilización por los trabajadores de los equipos de trabajo, en materia de trabajos temporales en altura (BOE de 13 de noviembre de 2004)".
- "Real Decreto 1311/2005, de 4 de noviembre de 2005, sobre la protección de la salud y la seguridad de los trabajadores frente a los riesgos derivados o que puedan derivarse de la exposición a vibraciones mecánicas (BOE de 5 de noviembre de 2005)".
- Instruccions Tècniques Complementaries:

"ITC – MIE - AP5 del Reglamento de Aparatos a Presión "Extintores de incendio" Orden de 31 de mayo de 1982 (BOE de 23 de junio de 1982)". Modificació: "Orden de 26 de octubre de 1983 (BOE de 7 de noviembre de 1983)", "Orden de 31 de mayo de 1985 (BOE de 20 de junio de 1985)", "Orden de 15 de noviembre de 1989 (BOE de 28 de noviembre de 1989)" i "Orden de 10 de marzo de 1998 (BOE de 28 de abril de 1998)".

"ITC – MIE – AEM1: Ascensores electromecánicos. OM 23 de septiembre de 1987 (BOE 6 de octubre de 1987)". Modificació: "Orden de 11 de octubre de 1988 (BOE 21 de octubre de 1988)". "Autorización de instalación de ascensores con máquina en foso. Resolución de 10 de septiembre de 1998 (BOE 25 de septiembre de 1998)". "Autorización de la instalación de ascensores sin cuarto de máquinas. Resolución de 3 de abril de 1997 (BOE de 23 de abril de 1997)".

"ITC – MIE – AEM2: Grúas torre desmontables para obras. RD 836/2003 de 27 de mayo de 2003 (BOE 17 de julio de 2003)".

"ITC – MIE – AEM3: Carretas automotrices de manutención. OM. 26 de mayo de 1989 (BOE 9 de junio de 1989)".

"ITC – MIE – AEM4: Reglamento de aparatos de elevación y manutención, referentes a grúas móviles autopropulsadas. RD 837/2003 de 27 de mayo de 2003 (BOE 17 de julio de 2003)".

"ITC - MIE - MSG1: Máquinas, elementos de máquinas o sistemas de protección utilizados. OM. 8 de abril de 1991 (BOE 11 de abril de 1991)".

"Norma UNE-58921-IN Instrucciones para la instalación, manejo, mantenimiento, revisiones e inspecciones de las plataformas elevadoras móviles de personal (PEMP)".

4.6. EQUIPS DE PROTECCIÓ INDIVIDUAL

- "Comercialización y libre circulación intracomunitaria de los equipos de protección individual. R.D. 1407/1992 de 20 de noviembre (BOE 28 de diciembre de 1992)". Modificat per "OM de 16 de mayo de 1994", per "R.D. 159/1995 de 3 de febrero (BOE 8 de marzo de 1995)" i per la "Resolución de 27 de mayo de 2002 (BOE 4 de julio de 2002)". Complementat per la "Resolución de 25 de abril de 1996 (BOE de 28 de mayo de 1996)", "Resolución de 18 de marzo de 1998 (BOE de 22 de abril de 1998)", "Resolución de 29 de abril de 1999 (BOE de 29 de junio de 1999)", "Resolución de 28 de julio de 2000 (BOE de 8 de septiembre de 2000)" i "Resolución de 7 de septiembre de 2001 (BOE de 27 de septiembre de 2001)".
- "Real Decreto 159/1995, de 3 de febrero , por el que se modifica el Real Decreto 1407/1992, de 20 de noviembre, por el que se regula las condiciones para la comercialización y libre circulación intracomunitaria de los equipos de protección individual (BOE de 8 de marzo de 1995) modificado por Orden de 20 de febrero de 1997 (BOE de 6 de marzo de 1997)".
- "R.D. 773/1997 de 30 de mayo, sobre disposiciones mínimas de seguridad y salud relativas a la utilización por los trabajadores de equipos de protección individual".
- "Decisión de la Comisión, de 16 de marzo de 2006, relativa a la publicación de las referencias de la norma EN 143:2000, Equipos de protección respiratoria. Filtros contra partículas. Requisitos, ensayos, marcado, de conformidad con la Directiva 89/686/CEE del Consejo (equipos de protección individual) [notificada con el número C(2006) 777]".
- Normes Tècniques Reglamentàries.

4.7. SENYALITZACIÓ

- "Disposiciones mínimas en materia de señalización de seguridad y salud en el trabajo. R.D. 485/1997 (BOE 23 de abril de 1997)".
- "Orden de 31 de agosto de 1987 sobre Señalización, balizamiento, defensa, limpieza y terminación de obras fijas en vías fuera de poblado (BOE de 18 de septiembre de 1987)".
- Normes sobre senyalització d'obres en carreteres. "Instrucción 8.3. IC del MOPU".

4.8. DIVERSOS

- "Orden de 20 de marzo de 1986 por la que se aprueban determinadas Instrucciones técnicas complementarias, relativas a los capítulos IV, V, IX y X del Reglamento General de Normas Básicas de Seguridad Minera (BOE de 11 de abril de 1986)". Modificada per "Orden de 29 de abril de 1987 (BOE de 13 de mayo de 1987)" i "Orden de 29 de julio de 1994 (BOE de 16 de agosto de 1994)".

Este documento ha sido firmado por Carlos Fernandez Alonso a las 14:26 del día 15/02/2023. Mediante el código de verificación segura 0Q15422P6J3U2D2M14ES puede comprobar la validez de la firma electrónica de los documentos firmados en la dirección web que le proporciona la entidad emisora de este documento.

- "Orden de 20 de junio de 1986 sobre Catalogación y Homologación de los explosivos, productos explosivos y sus accesorios (BOE de 1 de julio de 1986)".
- "Real Decreto 230/1998, de 16 de febrero, por el que se aprueba el Reglamento de explosivos (BOE de 12 de marzo de 1998)". Modificat per "Real Decreto 277/2005 (BOE de 12 de marzo de 2005)" i "Orden INT/3543/2007 (BOE núm. 292 de 6 de diciembre de 2007)". Complementada per la "Resolución de 24 de agosto de 2005 (BOE de 13 de septiembre de 2005)", "Orden PRE/252/2006 (BOE de 9 de febrero de 2006)", "Orden PRE/672/2006 (BOE de 11 de marzo de 2006)" i "Orden PRE/174/2007 (BOE de 3 de febrero de 2007)".
- "Orden de 16 de diciembre de 1987 por la que se establecen nuevos modelos para la notificación de accidentes de trabajo y se dan instrucciones para su cumplimentación y tramitación (BOE de 29 de diciembre de 1987)". Modificada per "Orden TAS/2926/2002 (BOE de 21 de noviembre de 2002)".
- "Orden de 6 de mayo de 1988, por la que se modifica (i deroga) la Orden de 6 de octubre de 1986 sobre los requisitos y datos que deben reunir las comunicaciones de apertura previa o reanudacion de actividades en los centros de trabajo, dictada en desarrollo del Real Decreto-Ley 1/1986, de 14 de marzo (BOE de 16 de mayo de 1988)". Modificada per la "Orden de 29 de abril de 1999 (BOE de 25 de mayo de 1999)".
- "Real Decreto 1299/2006, de 10 de noviembre por el que se aprueba el cuadro de enfermedades profesionales en el sistema de la Seguridad Social y se establecen criterios para su notificación y registro (BOE de 19 de diciembre de 2006)". Complementat per "Orden TAS/1/2007 (BOE de 4 de enero de 2007)".
- "Resolución de 1 de agosto de 2007, de la Dirección General de Trabajo, por la que se inscribe en el registro y publica el IV Convenio Colectivo General del Sector de la Construcción (BOE de 17 de agosto de 2007)".
- Convenis col·lectius.

5. CONDICIONS ECONÒMIQUES

5.1. CRITERIS D'APLICACIÓ

L' Art. 5, 4 del R.D. 1627 / 1997, de 24 d'octubre, manté per al sector de la construcció, la necessitat d'estimar l'aplicació de la Seguretat i Salut com un cost ''afegit'' a l'Estudi de Seguretat i Salut, i per conseqüent, incorporat al Projecte.

El pressupost per a l'aplicació i execució de l'estudi de Seguretat i Salut, haurà de quantificar el conjunt de ''despeses'' previstes, tant pel que es refereix a la suma total com a la valoració unitària d'elements, amb referència al quadre de preus sobre el que es calcula. Sols podran figurar partides alçades en els casos d'elements o operacions de difícil previsió.

Els amidaments, qualitats i valoració recollides en el pressupost de l'Estudi de Seguretat i Salut podran ser modificades o substituïdes per alternatives proposades pel Contractista en el seu Pla de Seguretat i Salut, prèvia justificació tècnica degudament motivada, sempre que això no suposi disminució de l'import total ni dels nivells de protecció continguts en l'Estudi de Seguretat i Salut. A aquests efectes, el pressupost del E.S.S. haurà d'anar incorporant al pressupost general de l'obra com un capítol més del mateix.

La tendència a integrar la Seguretat i Salut (pressupost de Seguretat i Salut = 0), es contempla en el mateix cos legal quan el legislador indica que, no s'inclouran en el pressupost de l'Estudi de Seguretat i Salut els costos exigits per la correcta execució professional dels treballs, conforme a les normes reglamentàries en vigor i els criteris tècnics generalment admesos, emanats dels organismes especialitzats. Aquest criteri es l'aplicat en el present E.S.S. en l'apartat relatiu a Medis Auxiliars d'Utilitat Preventiva (MAUP).

5.2. CERTIFICACIÓ DEL PRESSUPOST DEL PLA DE SEGURETAT I SALUT

Si bé el Pressupost de Seguretat, amb criteris de ''Seguretat Integrada'' hauria d'estar inclòs en les partides del Projecte, de forma no segregable, per les obres de Construcció, es precisa l'establiment d'un criteri respecte a la certificació de les partides contemplades en el pressupost del Pla de Seguretat i Salut del Contractista per cada obra.

El pressupost de seguretat i salut s'abonarà d'acord amb el que indiqui el corresponent contracte d'obra.

5.3. REVISIÓ DE PREUS DEL PLA DE SEGURETAT I SALUT

Els preus aprovats pel Coordinador de Seguretat i Salut continguts en el Pla de Seguretat i Salut del Contractista, es mantindrà durant la totalitat de l'execució material de les obres.

Excepcionalment, quan el contracte s'hagi executat en un 20% i transcorregut com a mínim un any des de la seva adjudicació, podrà contemplar-se la possibilitat de revisió de preus del pressupost de Seguretat, mitjançant els índexs o fórmules de caràcter oficial que determini l'òrgan de contractació, en els terminis contemplats en el Títol IV del R.D. Legislatiu 2 / 2002, de 16 de juny, pel que s'aprova el text refós de la Llei de Contractes de les Administracions Públiques.

5.4. PENALITZACIONS PER INCOMPLIMENT EN MATÈRIA DE SEGURETAT

La reiteració d'incompliments en l'aplicació dels compromisos adquirits en el Pla de Seguretat i Salut, a criteri per unanimitat del Coordinador de Seguretat i Salut i dels restants components de la Direcció d'Obra o Direcció Facultativa, per acció u omissió del personal propi i/o Subcontractistes i Treballadors Autònoms contractats per ell, duran aparellats conseqüentment per el Contractista, les següents Penalitzacions:

1.-	MOLT LLEU	:	3% del Benefici Industrial de l'obra contractada
2.-	LLEU	:	20% del Benefici Industrial de l'obra contractada
3.-	GREU	:	75% del Benefici Industrial de l'obra contractada
4.-	MOLT GREU	:	75% del Benefici Industrial de l'obra contractada
5.-	GRAVÍSSIM	:	Paralització dels treballadors +100% del Benefici Industrial de l'obra contractada + Pèrdua d'homologació com Contractista, per la mateixa Propietat, durant 2 anys.

Este documento ha sido firmado por Carlos Fernandez Alonso a las 14:26 del día 15/02/2023y por Carlos Fernandez Alonso a las 14:26 del día 15/02/2023. Mediante el código de verificación segura 0Q15422P6J3U2D2M14ES puede comprobar la validez de la firma electrónica de los documentos firmados en la dirección web que le proporciona la entidad emisora de este documento.

6. CONDICIONS TÈCNIQUES GENERALS DE SEGURETAT

6.1. PREVISIONS DEL CONTRACTISTA A L'APLICACIÓ DE LES TÈCNIQUES DE SEGURETAT

La Prevenció de la Sinistralitat Laboral, pretén aconseguir uns objectius concrets, en el nostre cas, detectar i corregir els riscos d'accidents laborals.

El Contractista Principal haurà de reflectir al seu Pla de Seguretat i Salut la manera concreta de desenvolupar les Tècniques de Seguretat i Salut i com les aplicarà en aquesta obra.

Tot seguit s'anomenen a títol orientatiu una sèrie de descripcions de les diferents Tècniques Analítiques i Operatives de Seguretat:

- *TÈCNIQUES ANALÍTIQUES DE SEGURETAT*

Les Tècniques Analítiques de Seguretat i Salut tenen com a objectiu exclusiu la detecció de riscos i la recerca de les causes.

Prèvies als accidents.-

- Inspeccions de seguretat.
- Anàlisi de treball.
- Anàlisi Estadística de la sinistralitat.
- Anàlisi del entorn de treball.

Posteriors als accidents.-

- Notificació d'accidents.
- Registre d'accidents
- Investigació Tècnica d'Accidents.

- *TÈCNIQUES OPERATIVES DE SEGURETAT.*

Les Tècniques Operatives de Seguretat i Salut pretenen eliminar les Causes i a través d'aquestes corregir el Risc

Segons que l'objectiu de l'acció correctora hagi d'operar sobre la conducta humana o sobre els factors perillosos mesurats, el Contractista haurà de demostrar al seu Pla de Seguretat i Salut i Higiene que té desenvolupat un sistema d'aplicació de Tècniques Operatives sobre

El Factor Tècnic:

- Sistemes de Seguretat
- Proteccions col·lectives i Resguards
- Manteniment Preventiu
- Proteccions Personals
- Normes
- Senyalització

El Factor Humà:

- Test de Selecció prelaboral del personal.
- Reconeixements Mèdics prelaborals.
- Formació
- Aprenentatge
- Propaganda
- Acció de grup
- Disciplina
- Incentius

6.2. CONDICIONS TÈCNIQUES DEL CONTROL DE QUALITAT DE LA PREVENCIÓ

El Contractista inclourà a les Empreses Subcontractades i treballadors Autònoms, lligats amb ell contractualment, en el desenvolupament del seu Pla de Seguretat i Salut; haurà d'incloure els documents tipus en el seu format real, així com els procediments de complimentació fets servir a la seva estructura empresarial, per a controlar la qualitat de la Prevenció de la Sinistralitat Laboral. Aportem al present Estudi de Seguretat, a títol de guia, l'enunciat dels més importants:

1. Programa implantat a l'empresa, de Qualitat Total o el reglamentari Pla d'Acció Preventiva.
2. Programa Bàsic de Formació Preventiva estandarditzat pel Contractista Principal
3. Formats documentals i procediments de complimentació, integrats a l'estructura de gestió empresarial, relatius al Control Administratiu de la Prevenció.
4. Comitè i/o Comissions vinculats a la Prevenció
5. Documents vinculants, actes i/o memoràndums.
6. Manuals i/o Procediments Segurs de Treball, d'ordre intern d'empresa
7. Control de Qualitat de Seguretat del Producte.

6.3. CONDICIONS TÈCNIQUES DELS ÒRGANS DE L'EMPRESA CONTRACTISTA COMPETENTS EN MATÈRIA DE SEGURETAT I SALUT

El comitè o les persones encarregades de la promoció, coordinació i vigilància de la Seguretat i Salut de l'obra seran almenys els mínims establerts per la normativa vigent pel cas concret de l'obra de referència, assenyalant-se específicament al Pla de Seguretat, la seva relació amb l'organigrama general de Seguretat i Salut de l'empresa adjudicatària de les obres.

El Contractista acreditarà l'existència d'un Servei Tècnic de Seguretat i Salut (propi o concertat) com a departament staff depenent de l'Alta Direcció de l'Empresa Contractista, dotat dels recursos, medis i qualificació necessària conforme al R.D. 39 /1997 ''Reglamento de los Servicios de Prevención''. En tot cas el constructor comptarà amb l'ajut del Departament Tècnic de Seguretat i Salut de la Mútua d'Accidents de

Este documento ha sido firmado por Carlos Fernandez Alonso a las 14:26 del día 15/02/2023y por Carlos Fernandez Alonso a las 14:26 del día 15/02/2023. Mediante el código de verificación segura 0Q15422P6J3U2D2M14ES puede comprobar la validez de la firma electrónica de los documentos firmados en la dirección web que le proporciona la entidad emisora de este documento.

Treball amb la que tingui establerta pòlissa.

El Coordinador de Seguretat i Salut podrà vedar la participació en aquesta obra del Delegat Sindical de Prevenció que no reuneixi, al seu criteri, la capacitació tècnica preventiva pel correcte compliment de la seva important missió.

L'empresari Contractista com a màxim responsable de la Seguretat i Salut de la seva empresa, haurà de fixar els àmbits de competència funcional dels Delegats Sindicals de Prevenció en aquesta obra.

L'obra disposarà de Tècnic de Seguretat i Salut (propi o concertat) a temps parcial, que assessori als responsables tècnics (i conseqüentment de seguretat) de l'empresa constructora en matèria preventiva, així com una Brigada de reposició i manteniment de les proteccions de seguretat, amb indicació de la seva composició i temps de dedicació a aquestes funcions.

6.4. OBLIGACIONS DE L'EMPRESA CONTRACTISTA COMPETENT EN MATÈRIA DE MEDICINA DEL TREBALL

El Servei de Medicina del Treball integrat en el Servei de Prevenció, o en el seu cas, el Quadre Facultatiu competent, d'acord amb la reglamentació oficial, serà l'encarregat de vetllar per les condicions higièniques que haurà de reunir el centre de treball.

Respecte a les instal·lacions mèdiques a l'obra existiran almenys una farmaciola d'urgència, que estarà degudament assenyalada i contindrà allò disposat a la normativa vigent i es revisarà periòdicament el control d'existències.

Al Pla de Seguretat i Salut i Higiene el contractista principal desenvoluparà l'organigrama així com les funcions i competències de la seva estructura en Medicina Preventiva.

Tot el personal de l'obra (Propi, Subcontractat o Autònom), amb independència del termini de durada de les condicions particulars de la seva contractació, haurà d'haver passat un reconeixement mèdic d'ingrés i estar classificat d'acord amb les seves condicions psicofísiques.

Independentment del reconeixement d'ingrés, s'haurà de fer a tots els treballadors del Centre de Treball (propis i Subcontractats), segons ve assenyalat a la vigent reglamentació al respecte, com a mínim un reconeixement periòdic anual.

Paral·lelament l'equip mèdic del Servei de Prevenció de l'empresa (Propi, Mancomunat, o assistit per Mútua d'Accidents) haurà d'establir al Pla de Seguretat i Salut un programa d'actuació cronològica a les matèries de la seva competència:

- Higiene i Prevenció al treball.
- Medicina preventiva dels treballadors.
- Assistència Mèdica.
- Educació sanitària i preventiva dels treballadors.
- Participació en comitè de Seguretat i Salut.
- Organització i posta al dia del fitxer i arxiu de medicina d'Empresa.

6.5. COMPETÈNCIES DELS COL·LABORADORS PREVENCIONISTES A L'OBRA

D'acord amb les necessitats de disposar d'un interlocutor alternatiu en absència del Cap d'Obra es nomenarà un Supervisor de Seguretat i Salut (equivalent a l'antic Vigilant de Seguretat), considerant-se en principi l'Encarregat General de l'obra, com a persona més adient per a complir-ho, en absència d'un altre treballador més qualificat en aquests treballs a criteri del Contractista. El seu nomenament es formalitzarà per escrit i es notificarà al Coordinador de Seguretat.

S'anomenarà un Socorrista, preferiblement amb coneixements en Primers Auxilis, amb la missió de realitzar petites cures i organitzar l'evacuació dels accidentats als centres assistencials que correspongui que a més a més serà l'encarregat del control de la dotació de la farmaciola.

A efectes pràctics, i amb independència del Comitè de Seguretat i Salut, si la importància de l'obra ho aconsella, es constituirà a peu d'obra una ''Comissió Tècnica Interempresarial de Responsables de Seguretat'', integrat pels màxims Responsables Tècnics de les Empreses participants a cada fase d'obra, aquesta ''comissió'' es reunirà com a mínim mensualment, i serà presidida pel Cap d'Obra del Contractista, amb l'assessorament del seu Servei de Prevenció (propi o concertat).

6.6. COMPETÈNCIES DE FORMACIÓ EN SEGURETAT A L'OBRA

El Contractista haurà d'establir al Pla de Seguretat i Salut un programa d'actuació que reflecteixi un sistema d'entrenament inicial bàsic de tots els treballadors nous. El mateix criteri es seguirà si són traslladats a un nou lloc de treball, o ingressin com a operadors de màquines, vehicles o aparells d'elevació.

S'efectuarà entre el personal la formació adequada per assegurar el correcte ús dels medis posats al seu abast per millorar el seu rendiment, qualitat i seguretat del seu treball.

7. PLEC DE CONDICIONS TÈCNIQUES ESPECÍFIQUES DE SEGURETAT DELS EQUIPS, MÀQUINES I/O MÀQUINES-FERRAMENTES

7.1. DEFINICIÓ I CARACTERÍSTIQUES DELS EQUIPS, MÀQUINES I/O MÀQUINES-FERRAMENTES

- *DEFINICIÓ*

És un conjunt de peces o òrgans units entre si, dels quals un al menys és mòbil i, en el seu cas, d'òrgans d'accionament, circuits de comandament i de potència, etc., associats de forma solidària per a una aplicació determinada, en particular destinada a la transformació, tractament, desplaçament i accionament d'un material.

El terme equip i/o màquina també cobreix:

– Un conjunt de màquines que estiguin disposades i siguin accionades per a funcionar solidàriament.
– Un mateix equip intercanviable, que modifiqui la funció d'una màquina, que es comercialitza en condicions que permetin al propi operador, acoblar a una màquina, a una sèrie d'elles o a un tractor, sempre que aquest equip no sigui una peça de recanvi o una ferramenta.

Quan l'equip, màquina i/o màquina ferramenta disposi de components de seguretat que es comercialitzin per separat per a garantir una funció de seguretat en el seu ús normal, aquests adquireixen als efectes del present Estudi de Seguretat i Salut la consideració de Mitjà Auxiliar d'Utilitat Preventiva (MAUP).

Este documento ha sido firmado por Carlos Fernandez Alonso a las 14:26 del día 15/02/2023y por Carlos Fernandez Alonso a las 14:26 del día 15/02/2023. Mediante el código de verificación segura 0Q15422P6J3U2D2M14ES puede comprobar la validez de la firma electrónica de los documentos firmados en la dirección web que le proporciona la entidad emisora de este documento.

- *CARACTERÍSTIQUES*

Els equips de treball i màquines aniran acompanyats d'unes instruccions d'utilització, esteses pel fabricant o importador, en les quals figuraran les especificacions de manutenció, instal·lació i utilització, així con les normes de seguretat i qualsevol altra instrucció que de forma específica siguin exigides en les corresponents Instruccions Tècniques Complementàries (ITC), les quals inclouran els plànols i esquemes necessaris per al manteniment i verificació tècnica, estant ajustats a les normes UNE que li siguin d'aplicació. Portaran a més a més, una placa de material durador i fixada amb solidesa en lloc ben visible, en la qual figuraran, com a mínim, les següents dades:

- Nom del fabricant.
- Any de fabricació, importació i/o subministrament.
- Tipus i número de fabricació.
- Potència en Kw.
- Contrasenya d'homologació CE i certificat de seguretat d'ús d'entitat acreditada, si procedeix.

7.2. CONDICIONS D'ELECCIÓ, UTILITZACIÓ, EMMAGATZEMATGE I MANTENIMENT DELS EQUIPS, MÀQUINES I/O MÀQUINES-FERRAMENTES

- *ELECCIÓ D'UN EQUIP*

Els Equips, Màquines i/o Màquines Ferramentes hauran de seleccionar-se en base a uns criteris de garanties de Seguretat per als seus operadors i respecte al seu Medi Ambient de Treball.

- *CONDICIONS D'UTILITZACIÓ DELS EQUIPS, MÀQUINES I/O MÀQUINES FERRAMENTES*

Són les contemplades en l'Annex II del R.D. 1215, de 18 de juliol sobre ''Disposicions mínimes de Seguretat i Salut per a la utilització pels treballadors dels Equips de treball'':

- *EMMAGATZEMATGE I MANTENIMENT*

- Se seguiran escrupolosament les recomanacions d'emmagatzematge i esment, fixats pel fabricant i contingudes en la seva ''Guia de manteniment preventiu''.
- Es reemplaçaran els elements, es netejaran, engreixaran, pintaran, ajustaran i es col·locaran en el lloc assignat, seguint les instruccions del fabricant.
- S'emmagatzemaran en compartiments amplis i secs, amb temperatures compreses entre 15 i 25ºC.
- L'emmagatzematge, control d'estat d'utilització i els lliuraments d'Equips estaran documentades i custodiades, amb justificant de recepció de conformitat, lliurament i rebut, per un responsable tècnic, delegat per l'usuari.

7.3. NORMATIVA APLICABLE

- *DIRECTIVES COMUNITÀRIES RELATIVES A LA SEGURETAT DE LES MÀQUINES, TRANSPOSICIONS I DATES D'ENTRADA EN VIGOR*

Sobre comercialització i/o posada en servei en la Unió Europea

Directiva fonamental.

- Directiva del Consell 89/392/CEE, de 14/06/89, relativa a l'aproximació de les legislacions dels Estats membres sobre màquines (D.O.C.E. Núm. L 183, de 29/6/89), modificada per les Directives del Consell 91/368/CEE, de 20/6/91 (D.O.C.E. Núm. L 198, de 22/7/91), 93/44/CEE, de 14/6/93 (D.O.C.E. Núm. L 175, de 19/7/93) i 93/68/CEE, de 22/7/93 (D.O.C.E. Núm. L 220, de 30/8/93). Aquestes 4 directives s'han codificat en un sols text mitjançant la Directiva 98/37/CE (D.O.C.E. Núm. L 207, de 23/7/98).

  Transposada pel Reial Decret 1435/1992, de 27 de novembre (B.O.E. d'11/12/92), modificat pel Reial Decret 56/1995, de 20 de gener (B.O.E. de 8/2/95).

  Entrada en vigor del R.D. 1435/1992: l'1/1/93, amb període transitori fins l'1/1/95.

  Entrada en vigor del R.D. 56/1995: el 9/2/95.

Excepcions:
- Carretons automotors de manutenció: l'1/7/95, amb període transitori fins l'1/1/96.
- Màquines per a elevació o desplaçament de persones: el 9/2/95, amb període transitori fins l'1/1/97.
- Components de seguretat (inclou ROPS i FOPS, vegeu la Comunicació de la Comissió 94/C253/03 -D.O.C.E. ISP C253, de 10/9/94): el 9/2/95, amb període transitori fins l'1/1/97.
- Marcat: el 9/2/95, amb període transitori fins l'1/1/97.

Altres Directives.

- Directiva del Consell 73/23/CEE, de 19/2/73, relativa a l'aproximació de les legislacions dels Estats membres sobre el material elèctric destinat a utilitzar-se amb determinats límits de tensió (D.O.C.E. Núm. L 77, de 26/3/73), modificada per la Directiva del Consell 93/68/CEE.
  Transposada pel Reial Decret 7/1988, de 8 de gener (B.O.E. de 14/1/88), modificat pel Reial Decret 154/1995 de 3 de febrer (B.O.E. de 3/3/95).
  Entrada en vigor del R.D. 7/1988: l'1/12/88.
  Entrada en vigor del R.D. 154/1995: el 4/3/95, amb període transitori fins l'1/1/97.
  A aquest respecte veure també la Resolució d'11/6/98 de la Direcció General de Tecnologia i Seguretat Industrial (B.O.E. de 13/7/98).
- Directiva del Consell 87/404/CEE, de 25/6/87, relativa a l'aproximació de les legislacions dels Estats membres sobre recipients a pressió simple (D.O.C.E. Núm. L 270 de 8/8/87), modificada per les Directives del Consell 90/488/CEE, de 17/9/90 (D.O.C.E. Núm. L 270 de 2/10/90) i 93/68/CEE.
  Transposades pel Reial Decret 1495/1991, d'11 d'octubre (B.O.E. de 15/10/91), modificat pel Reial Decret 2486/1994, de 23 de desembre (B.O.E. de 24/1/95).
  Entrada en vigor del R.D. 1495/1991: el 16/10/91.
  Entrada en vigor del R.D. 2486/1994: l'1/1/95 amb període transitori fins l'1/1/97.
- Directiva del Consell 89/336/CEE, de 3/5/89, relativa a l'aproximació de les legislacions dels Estats membres sobre comptabilitat electromagnètica (D.O.C.E.

Mediante el código de verificación segura 0Q15422P6J3U2D2M14ES puede comprobar la validez de la firma electrónica de los documentos firmados

Núm. L 139, de 23/5/89), modificada per les Directives del Consell 93/68/CEE i 93/97/CEE, de 29/10/93 (D.O.C.E. Núm. L 290, de 24/11/93); 92/31/CEE, de 28/4/92 (D.O.C.E. Núm. L 126, de 12/5/92); 99/5/CE, de 9/3/99 (D.O.C.E. Núm. L 091, de 7/4/1999).

Transposades pel Reial Decret 444/1994, d'11 de març (B.O.E. d'1/4/94), modificat pel Reial Decret 1950/1995, d'1 de desembre (B.O.E. de 28/12/95) i Ordre Ministerial de 26/3/96 (B.O.E. de 3/4/96).

Entrada en vigor del R.D. 444/1994: el 2/4/94 amb període transitori fins l'1/1/96. Entrada en vigor del R.D. 1950/1995: el 29/12/95. Entrada en vigor de l'Ordre de 26/03/1996: el 4/4/96.

- Directiva del Consell 90/396/CEE, de 29/6/90, relativa a l'aproximació de les legislacions dels Estats membres sobre aparells de gas (D.O.C.E. Núm. L 196, de 26/7/90), modificada per la Directiva del Consell 93/68/CEE.

  Transposada pel Reial Decret 1428/1992, de 27 de novembre (B.O.E. de 5/12/92), modificat pel Reial Decret 276/1995, de 24 de febrer (B.O.E. de 27/3/95).

  Entrada en vigor del R.D. 1428/1992: el 25/12/92 amb període transitori fins l'1/1/96. Entrada en vigor del R.D. 276/1995: el 28/3/95.

- Directiva del Parlament Europeu i del Consell 94/9/CE, de 23/3/94, relativa a l'aproximació de legislacions dels Estats membres sobre els aparells i sistemes de protecció per a ús en atmosferes potencialment explosives (D.O.C.E. Núm. L 100, de 19/4/94).

  Transposada pel Reial Decret 400/1996, d'1 de març (B.O.E. de 8/4/96).

  Entrada en vigor: l'1/3/96 amb període transitori fins l'1/7/03.

- Directiva del Parlament Europeu i del Consell 97/23/CE, de 29/5/97, relativa a l'aproximació de les legislacions dels Estats membres sobre equips a pressió (D.O.C.E. Núm. L 181, de 9/7/97).

  Entrada en vigor: 29/11/99 amb període transitori fins el 30/5/02.

- Onze Directives, amb les seves corresponents modificacions i adaptacions al progrés tècnic, relatives a l'aproximació de les legislacions dels Estats membres sobre determinació de l'emissió sonora de màquines i materials utilitzats en les obres de construcció.

  Transposades pel Reial Decret 212/2002, de 22 de febrer (B.O.E. d'1/3/02); Ordre Ministerial de 18/7/1991 (B.O.E. de 26/7/91), Reial Decret 71/1992, de 31 de gener (B.O.E. de 6/2/92) i Ordre Ministerial de 29/3/1996 (B.O.E. de 12/4/96).

  Entrada en vigor: En funció de cada directiva.

Sobre utilització de màquines i equips per al treball:

- Directiva del Consell 89/655/CEE, de 30/11/89, relativa a les disposicions mínimes de seguretat i de salut per a la utilització pels treballadors en el treball dels equips de treball (D.O.C.E. Núm. L 393, de 30/12/89), modificada per la Directiva del Consell 95/63/CE, de 5/12/95 (D.O.C.E. Núm. L 335/28, de 30/12/95).

  Transposades pel Reial Decret 1215/1997, de 18 de juliol (B.O.E. de 7/8/97).

  Entrada en vigor: el 27/8/97 excepte per l'apartat 2 de l'Annex I i els apartats 2 i 3 de l'Annex II, que entren en vigor el 5/12/98.

- *NORMATIVA D'APLICACIÓ RESTRINGIDA*

- Reial Decret 1849/2000, de 10 de Novembre, pel qual es deroguen diferents disposicions en matèria de normalització i homologació de productes industrials (B.O.E. de 2/12/2000), i Ordre Ministerial de 8/4/1991, per la qual s'aprova la Instrucció Tècnica Complementària MSG-SM-1 del Reglament de Seguretat de les Màquines, referent a màquines, elements de màquines o sistemes de protecció, usats (B.O.E. d'11/5/91).

- Ordre Ministerial, de 26/5/1989, per la qual s'aprova la Instrucció Tècnica Complementària MIE-AEM-3 del Reglament d'Aparells d'Elevació i Manutenció referent a Carretons automotors de manutenció (B.O.E. de 9/6/89).

- Ordre de 23/5/1977 per la qual s'aprova el Reglament d'Aparells elevadors per a obres (B.O.E. de 14/6/77), modificada per dues Ordres de 7/3/1981 (B.O.E. de 14/3/81) i complementada per l'Ordre de 31/3/1981 (B.O.E 20/4/1981)

- Reial Decret 836/2003, de 27 de juny, per la qual s'aprova la nova Instrucció Tècnica Complementària MIE-AEM-2 del Reglament d'Aparells d'elevació i Manutenció, referent a Grues Torre desmuntables per a obres (B.O.E. de 17/7/03).

- Reial Decret 837/2003, de 27 de juny, pel qual s'aprova el nou text modificat i refós de la Instrucció Tècnica Complementària MIE-AEM-4 del Reglament d'Aparells d'elevació i Manutenció, referent a Grues mòbils autopropulsades usades (B.O.E. de 17/7/03).

- Reial Decret 1849/2000, de 10 de novembre, pel qual es deroguen diferents disposicions en matèria de normalització i homologació de productes industrials (B.O.E. de 2/12/00).

- Ordre Ministerial, de 9/3/1971, per la qual s'aprova l'Ordenança General de Seguretat i Higiene en el Treball (B.O.E. de 16/3/71; B.O.E. de 17/3/71 i B.O.E. de 6/4/71). Anul·lada parcialment per R.D 614/2001 de 8 de juny. BOE de 21 de juny de 2001.

Este documento ha sido firmado por Carlos Fernandez Alonso a las 14:26 del día 15/02/2023y por Carlos Fernandez Alonso a las 14:26 del día 15/02/2023.
en la dirección web que le proporciona la entidad emisora de este documento.

Este documento ha sido firmado por Carlos Fernandez Alonso a las 14:26 del día 15/02/2023y por Carlos Fernandez Alonso a las 14:26 del día 15/02/2023. Mediante el código de verificación segura 0Q15422P6J3U2D2M14ES puede comprobar la validez de la firma electrónica de los documentos firmados en la dirección web que le proporciona la entidad emisora de este documento.

ÀREA DE COHESIÓ TERRITORIAL, SEGURETAT URBANA I CIVISME
SERVEI D'OBRES PÚBLIQUES, PARCS I JARDINS I MANTENIMENTS



PROJECTE PARC DE LES AIGÜES FASE05
OBRA CIVIL I JOCS D'AIGUA

ESTUDI DE SEGURETAT I SALUT

PLÀNOLS

CAP Concordia
Plaça de Sant Agustí, s/n,
08206 - Sabadell,
Barcelona
Tel.: 937 13 64 20
Correu electrònic: caplaconcordia.mn.ics@gencat.cat
Horari: de dilluns a divendres de 8:00 a 20:30 h
Fora d'aquest horari: Telèfon 061 CatSalut

Hospital Parc Taulí
Parc del Taulí, 1
08208 - Sabadell
Tel.: 93 723 10 10
Correu electrònic: informacio@tauli.cat

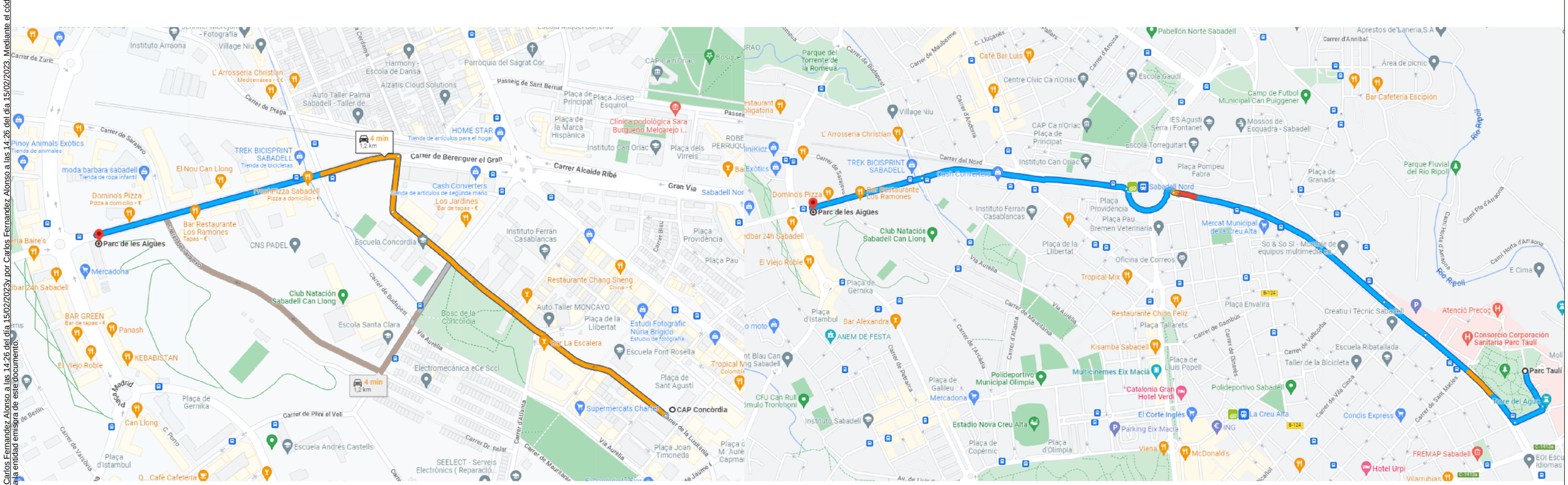

Este documento ha sido firmado por Carlos Fernandez Alonso a las 14:26 del día 15/02/2023y por Carlos Fernandez Alonso a las 14:26 del día 15/02/2023. Mediante el código de verificación segura 00154222P6J3U2D2M14ES puede comprobar la validez de la firma electrónica de los documentos firmados en la dirección web que le proporciona la entidad emisora de este documento.

Este documento ha sido firmado por Carlos Fernandez Alonso a las 14:26 del día 15/02/2023y por Carlos Fernandez Alonso a las 14:26 del día 15/02/2023. Mediante el código de verificación segura 0Q15422P63U2D2M14ES puede comprobar la validez de la firma electrónica de los documentos firmados en la dirección web que le proporciona la entidad emisora de este documento.

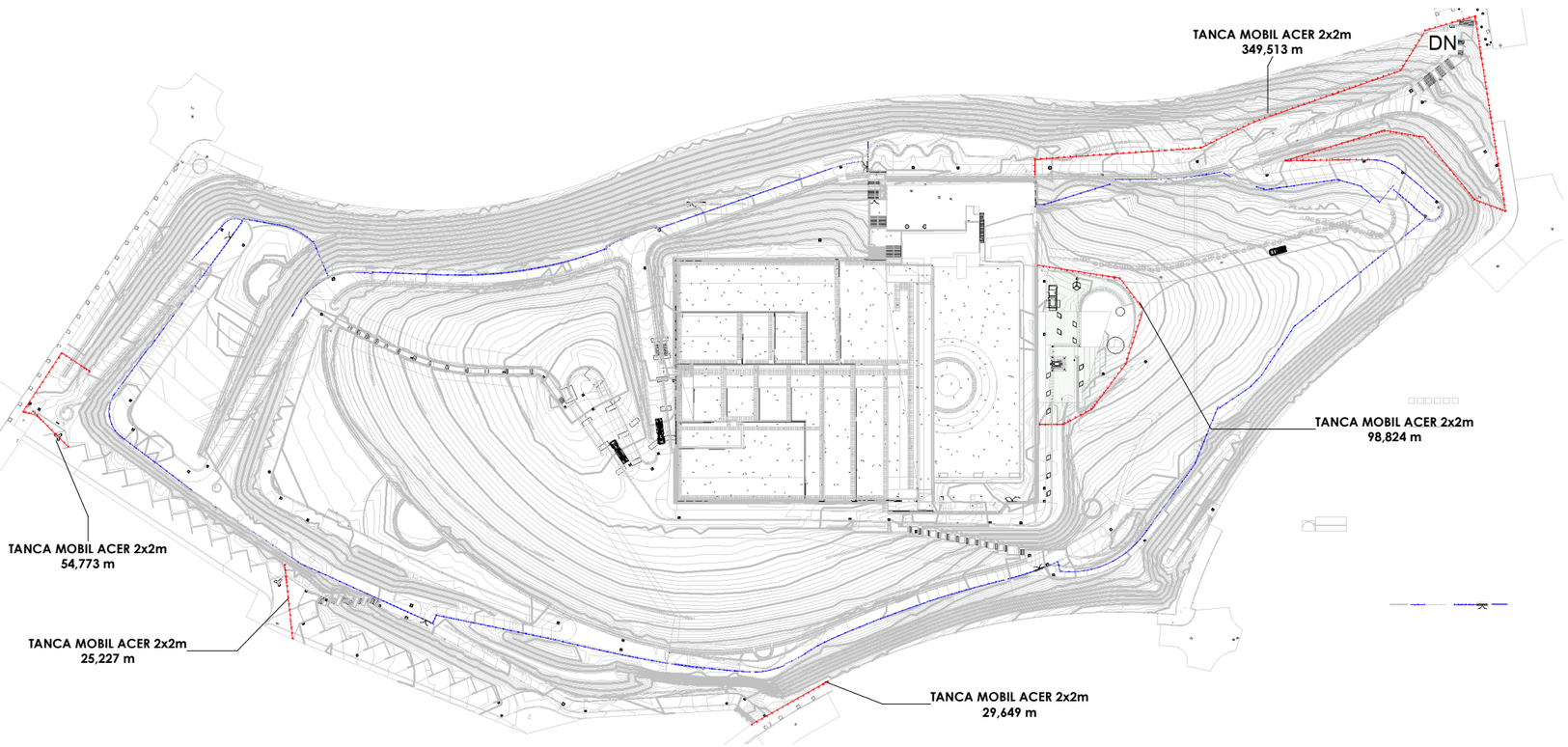

1 **.F5 Tancaments Existents i Provisionals**

1 : 2000

Ajuntament de Sabadell SERVEI D'OBRES PÚBLIQUES, MANTENIMENTS I PARCS JARDINS ÀREA DE COHESIÓ TERRITORIAL, SEGURETAT CIUTADANA I CIVISME	Títol projecte: **Projecte Parc de les Aigües Fase05 Acabats d'Obra Civil I Quiosc, Jocs d'Aigua i Serralleria**	Redacció: Rosa M Torra, Arquitecta Col 26.881/1	Dibuixat:	Escala: 1 : 2000 Data: 2023 02 01	**Implantació i Tancaments provisionals**	**F5ESS**

Este documento ha sido firmado por Carlos Fernandez Alonso a las 14:26 del día 15/02/2023y por Carlos Fernandez Alonso a las 14:26 del día 15/02/2023. Mediante el código de verificación segura 00154222P6J3U2D2M14ES puede comprobar la validez de la firma electrónica de los documentos firmados en la dirección web que le proporciona la entidad emisora de este documento.

PROTECCIONS INDIVIDUALS

ROBA PER A LA PLUJA



VESTIT IMPERMEABLE, compost per jaqueta amb caputxa, butxaques de seguretat i pantaló

GRANOTA DE TREBALL

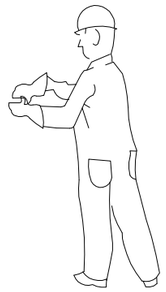

PROTECCIONS D'OÏDES



CLASSE "A" arnès al cap

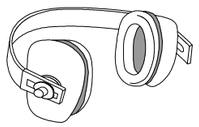

CLASSE "B" arnès al clatell

GUANTS PROTECTORS

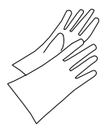

GUANTS GOMA FINA



GUANTS D'ELÈCTRICS



GUANTS D'ÚS GENERAL

ELEMENTS DE SENYALITZACIÓ PERSONAL



ARMILLES



CORRETJAM



MANIGUETS



POLAINES

PROTECCIÓ CRANIAL

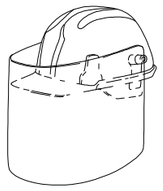

CASC DE SEGURETAT
amb pantalla antiprojeccions

Visor abatible

BOTES AMB PUNTERA D'ACER, CLASSE I I AMB PUNTERA I PLANTILLA D'ACER, CLASSE III

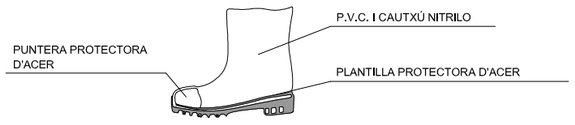

PANTALLES DE SEGURETAT

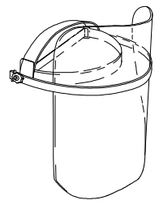

Pantalla d'acetat transparent, amb adaptadors al casc

Visor abatible

BOTA INDUSTRIAL PER L'AIGUA



Sola antidesliçant, amb resistència al greix I hidrocarburs

ULLERES DE MUNTURA UNIVERSAL CONTRA IMPACTES



BOTA PER A ELECTRICISTA



PUNTERA DE PLÀSTIC.

Treballs per a B.T. I maniobres en B.T.

PROTECCIONS INDIVIDUALS

CLASSE "A"

TIPUS 1

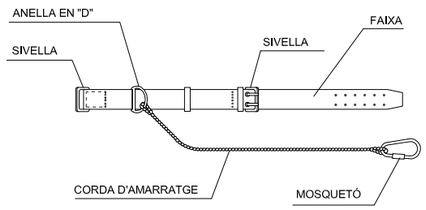

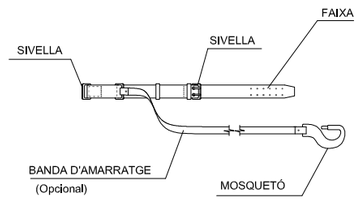

TIPUS 2

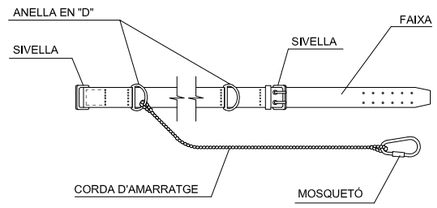

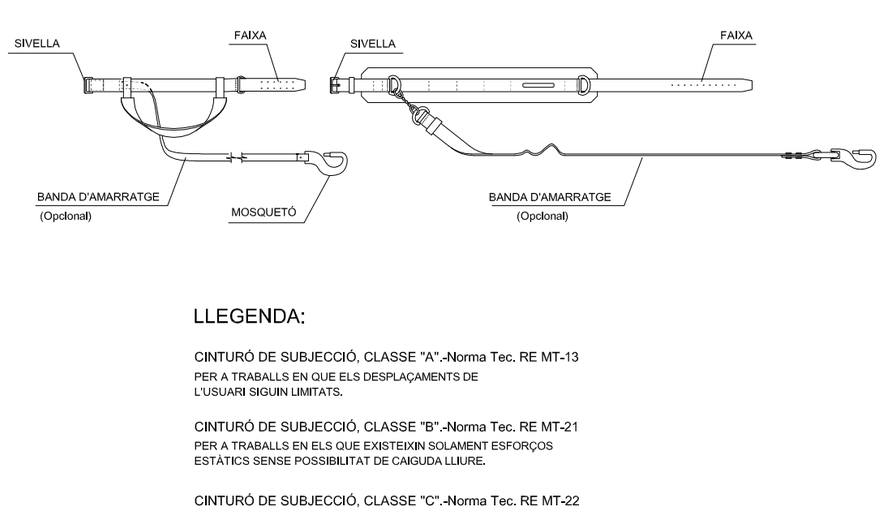

CLASSE "C"

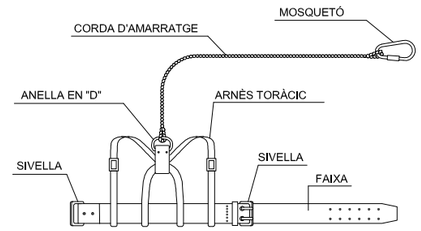

TIPUS 1

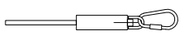

AMORTIDOR DE CAIGUDA
(Opcional)

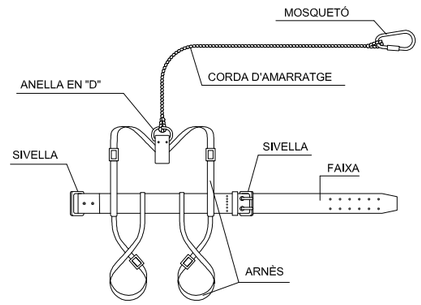

TIPUS 2

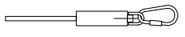

AMORTIDOR DE CAIGUDA
(Opcional)

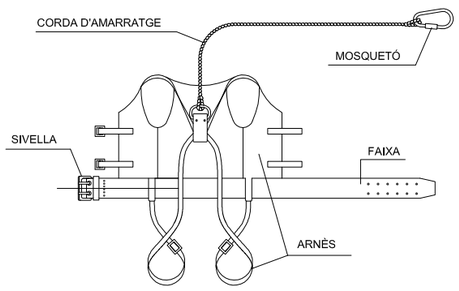

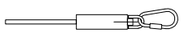

AMORTIDOR DE CAIGUDA
(Opcional)

LLEGENDA:

CINTURÓ DE SUBJECCIÓ, CLASSE "A".-Norma Tec. RE MT-13
PER A TRABALLS EN QUE ELS DESPLAÇAMENTS DE L'USUARI SIGUIN LIMITATS.

CINTURÓ DE SUBJECCIÓ, CLASSE "B".-Norma Tec. RE MT-21
PER A TRABALLS EN ELS QUE EXISTEIXIN SOLAMENT ESFORÇOS ESTÀTICS SENSE POSSIBILITAT DE CAIGUDA LLIURE.

CINTURÓ DE SUBJECCIÓ, CLASSE "C".-Norma Tec. RE MT-22
PER A TREBALLS QUE COMPORTIN DESPLAÇAMENTS DE L'USUARI AMB POSSIBILITAT DE CAIGUDA LLIURE.

Este documento ha sido firmado por Carlos Fernandez Alonso a las 14:26 del día 15/02/2023, Mediante el código de verificación segura 0Q15422P6J3U2D2M14ES puede comprobar la validez de la firma electrónica de los documentos firmados en la dirección web que le proporciona la entidad emisora de este documento.

CASC DE SEGURETAT NO METÀL·LIC

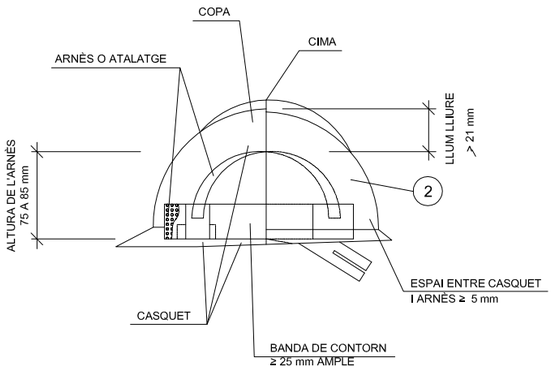

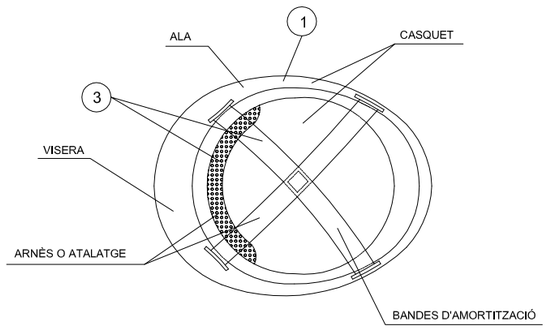

1. MATERIAL INCOMBUSTIBLE, RESISTENT A GREIXOS, SALS I AIGUA
2. CLASSE N AÏLLANT A 1000v. CLASSE E-AT AÏLLANT A 25000v.
3. MATERIAL NO RÍGID HIDRÒFUG, FÀCIL NETEJA I DESINFECCIÓ

ULLERES DE MUNTURA UNIVERSAL CONTRA IMPACTES I ANTIPOLS

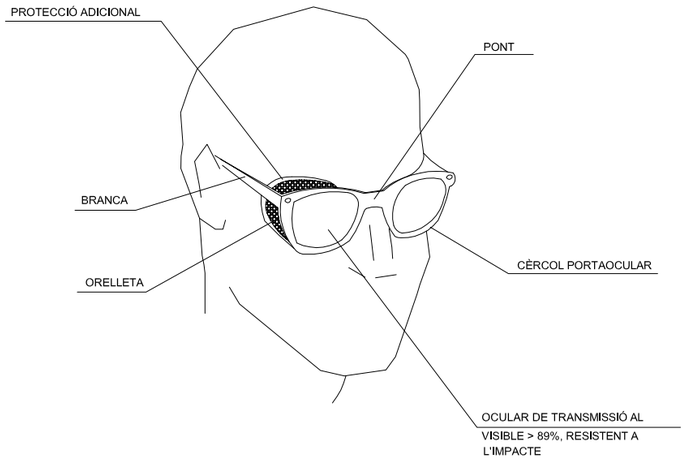

MÀSCARA ANTIPOLS

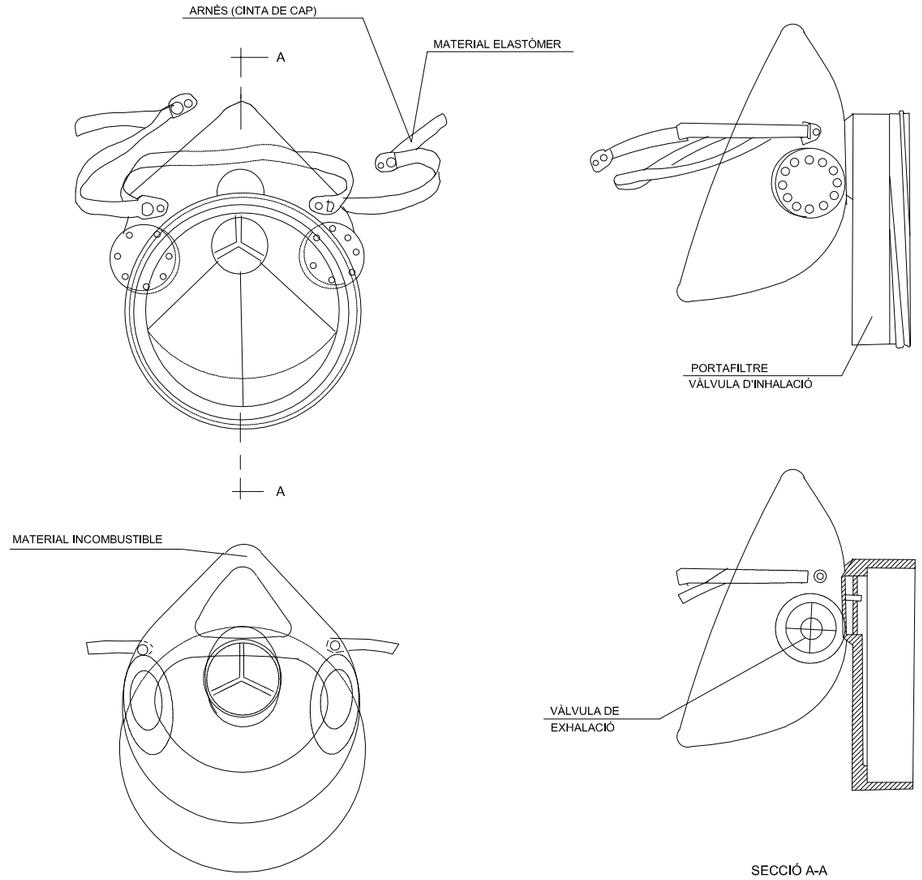

BOTA DE SEGURETAT CLASSE III

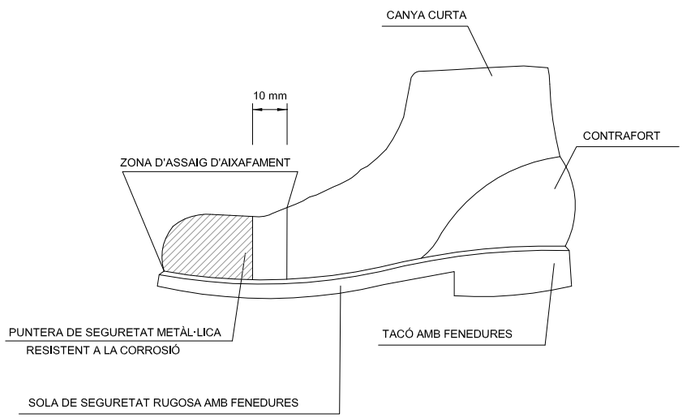

BOTA IMPERMEABLE A L'AIGUA I A LA HUMITAT

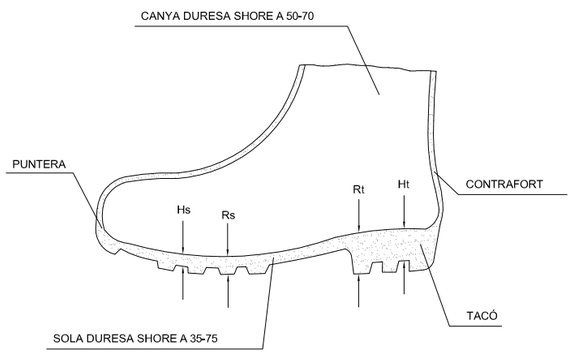

Hs Fenedura de la sola = 5 mm.
Rs Ressalt de la sola = 9 mm.
Ht Fenedura del tacó = 20 mm.
Rt Ressalt del tacó = 25 mm.

PORTAEINES

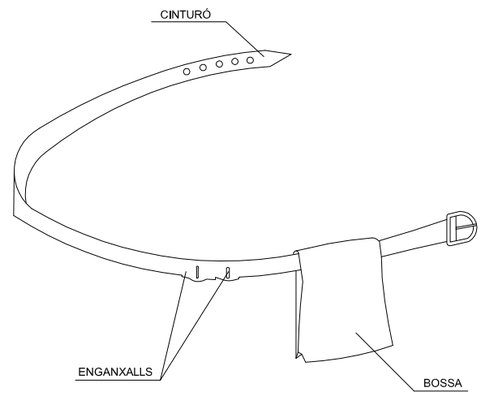

1. PERMET TENIR LES MANS LLIURES, MÉS SEGURETAT AL MOURE'S
2. EVITA CAIGUDES D'EINES
3. NO S'EXIMEIX DEL CINTURÓ DE SEGURETAT QUAN AQUEST ÉS NECESSARI

Este documento ha sido firmado por Carlos Fernandez Alonso a las 14:26 del día 15/02/2023 y por Carlos Fernandez Alonso a las 14:26 del día 15/02/2023. Mediante el código de verificación segura 00154229B63U2D2M14ES puede comprobar la validez de la firma electrónica de los documentos firmados en la dirección web que le proporciona la entidad emisora de este documento.

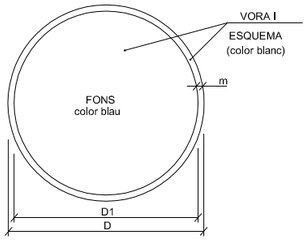

DIMENSIONS EN mm.		
D	D1	m
594	534	30
420	378	21
297	267	15
210	188	11
148	132	8
105	95	5



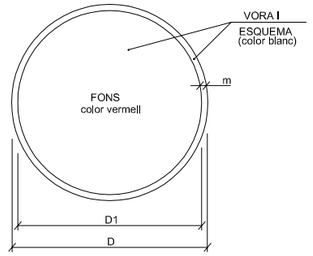

DIMENSIONS EN mm.		
D	D1	m
594	534	30
420	378	21
297	267	15
210	188	11
148	132	8
105	95	5

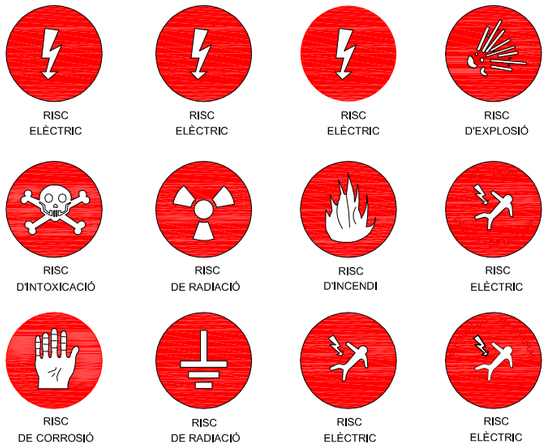

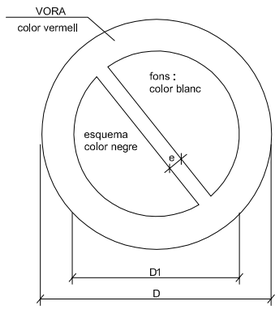

DIMENSIONS EN mm		
D	D_1	e
594	420	44
420	297	31
297	210	17
210	148	16
148	105	11
105	74	8

XIULAR OBRERS



PORTARÀ LA LLEGENDA INDICADORA DE:
"OBRERS EN VÍA"

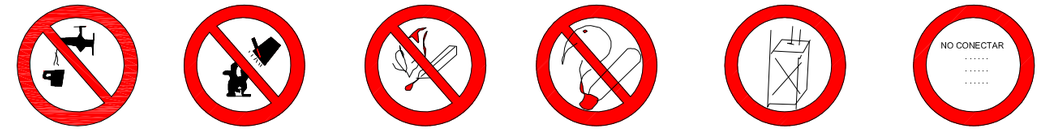

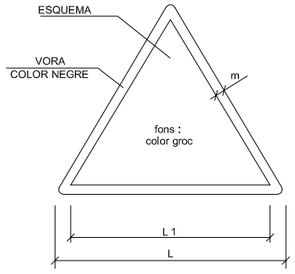

DIMENSIONS EN mm		
L	L_1	m
594	492	30
420	348	21
297	248	15
210	174	11
148	121	8
105	87	5

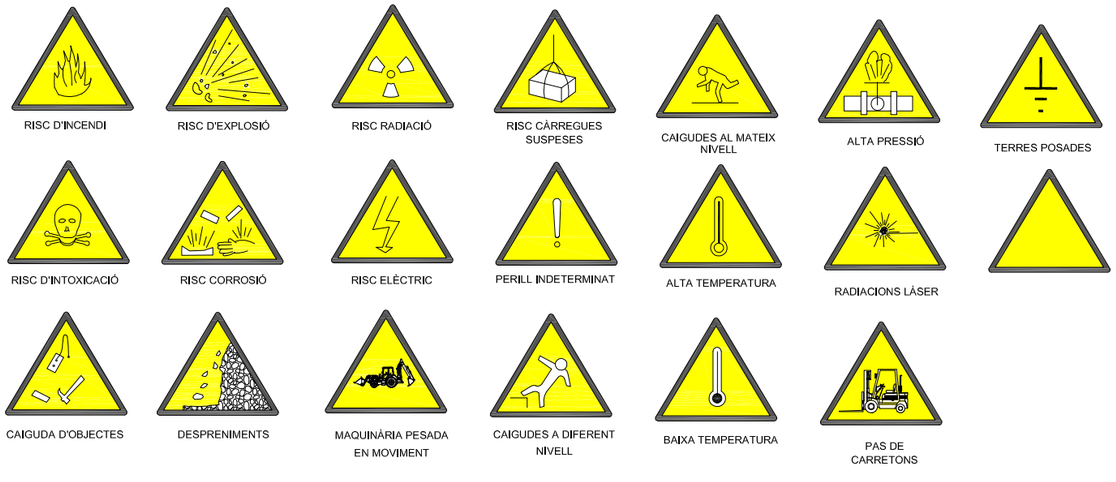

SENYALS SALVAMENT VIES D'EVACUACIÓ D'EQUIPS D'EXTINCIÓ

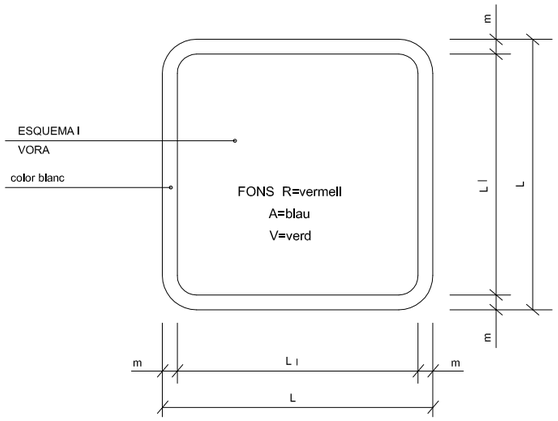

DIMENSIONS EN mm.		
L	L_l	m
594	534	30
420	378	21
297	267	15
210	188	11
148	132	8
105	95	5

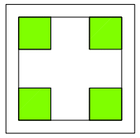

V.
EQUIPS PRIMERS AUXILIS

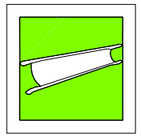

V.
LLITERA D'AUXILI

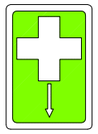

V.
LOCALITZACIÓ PRIMERS AUXILIS

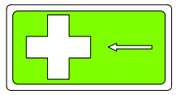

V.
DIRECCIÓ PRIMERS AUXILIS

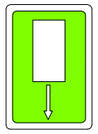

V.
LOCALITZACIÓ PRIMERS AUXILIS



R.
EXTINTOR



R.
TELÈFON A UTILITZAR EN CAS D'EMERGÈNCIA

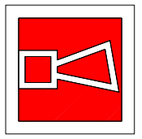

R.
AVISADOR SONOR



R.
BOCA D'INCENDI

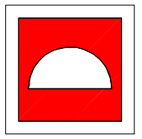

R.
MATERIAL CONTRA INCENDI

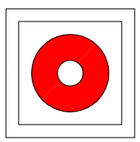

R.
PULSADOR D'ALARMA



R.
GALLEDA PER ÚS EN CAS D'INCENDI



R.
ESCALA D'INCENDI



A.
INDICADOR DE PORTA DE SORTIDA NORMAL



V.
SORTIDA DE SOCORS EMPÈNYER PER OBRIR

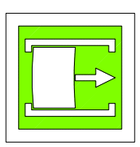

V.
SORTIDA DE SOCORS FER LLISCAR PER OBRIR



V.
SORTIDA DE SOCORS PRÉMER LA BARRA PER OBRIR



V.
SORTIDA A UTILITZAR EN CAS D'URGÈNCIA



V.
TRENCAR PER PASSAR

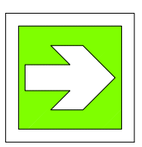

V.
VIES D'EVACUACIÓ

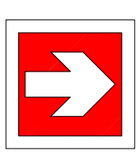

R.
LOCALITZACIÓ D'EQUIPS CONTRA INCENDI

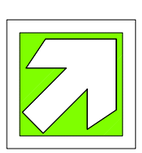

V.
VIES D'EVACUACIÓ

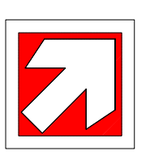

R.
LOCALITZACIÓ D'EQUIPS CONTRA INCENDI



V.
RENTA ULLS

PRIMERS AUXILIS

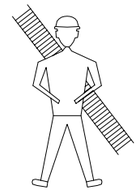

BOMBERS

TLFN.



AMBULÀNCIES

TLFN.

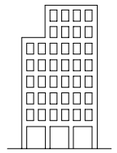

HOSPITAL

TLFN.

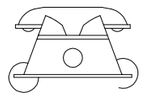

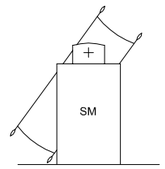

SERVEI MÈDIC

TLFN.



POLICIA

TLFN.

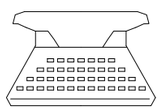

OFICINES PERSONAL

TLFN.



SERVEI SEGURETAT

TLFN.

Este documento ha sido firmado por Carlos Fernandez Alonso a las 14:26 del día 15/02/2023y por Carlos Fernandez Alonso a las 14:26 del día 15/02/2023. Mediante el código de verificación segura 0Q15422P6J3U2D2M14ES puede comprobar la validez de la firma electrónica de los documentos firmados en la dirección web que le proporciona la entidad emisora de este documento.

SENYALS DE COMANDAMENT DE GRUA

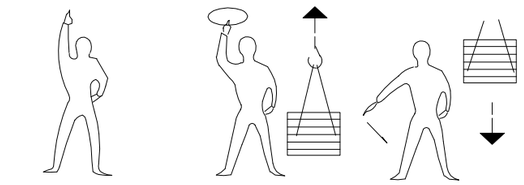

Presa de comandament | Aixecar | Baixar

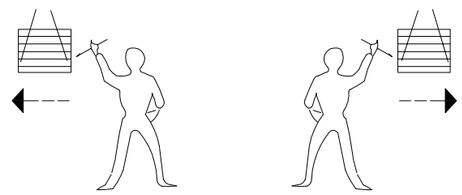

Desplaçaments laterals

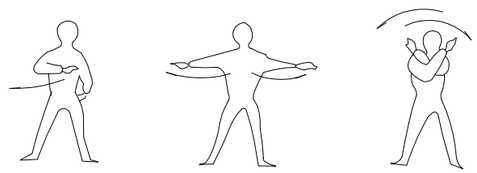

Detenció | Detenció | Fi de comandament

FORMA D'AIXECAR

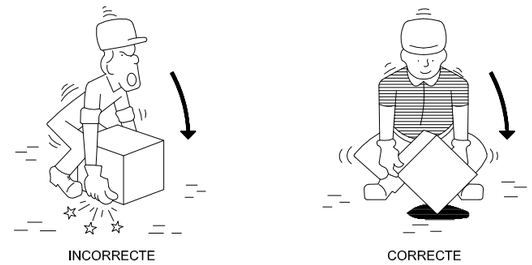

INCORRECTE | CORRECTE

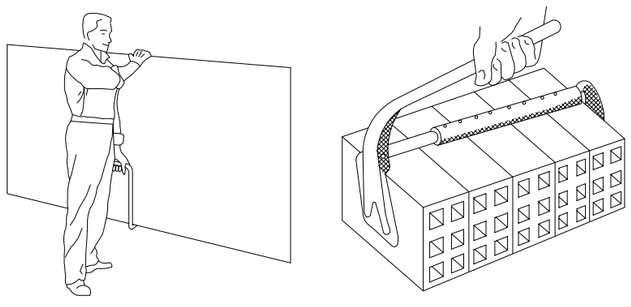

TRANSPORT DE PLAQUES | PINÇAMENTS

MANIPULACIÓ

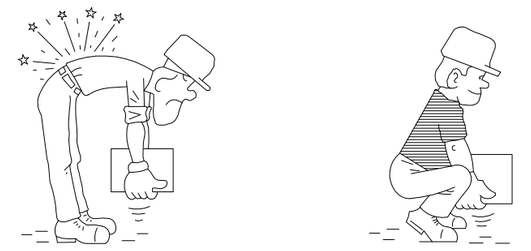

INCORRECTE | CORRECTE



INCORRECTE | CORRECTE

PETITS DESPLAÇAMENTS

VERTICALS | HORITZONTALS



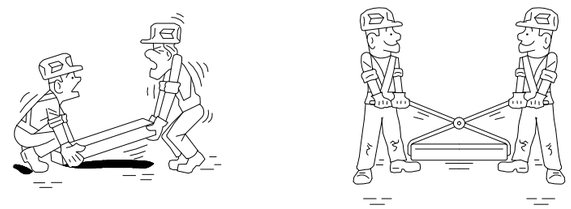

INCORRECTE | CORRECTE



AIXECAT CORRECTE DE SACS

Este documento ha sido firmado por Carlos Fernandez Alonso a las 14:26 del día 15/02/2023y por Carlos Fernandez Alonso a las 14:26 del día 15/02/2023. Mediante el código de verificación segura 0Q15422P6J3U2D2M14ES puede comprobar la validez de la firma electrónica de los documentos firmados en la dirección web que le proporciona la entidad emisora de este documento.

GANXO AMB TANCA DE SEGURETAT

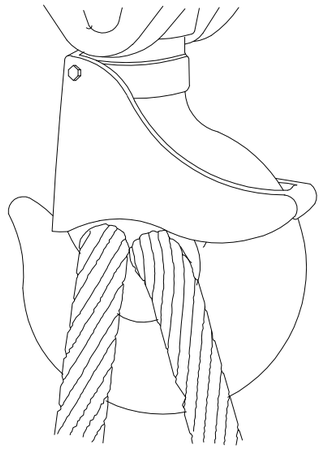

GASSA AMB GRAPES

AJUSTAMENTS DE TRAU

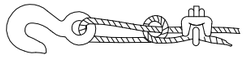

Sistema incorrecte

Cable nu I amb pern. Eficlència 50 o menys.

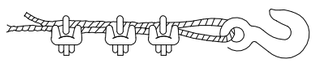

Sistema incorrecte

Utilitzar un guardacaps per augmentar la resistència de l'ull I redulr



Sistema correcte -

Observar el guardacaps a l'ajust del trau

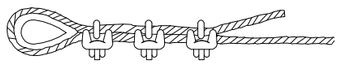

Sistema correcte -

Utilitzar guardacaps a l'ajust del trau.

Diàmetre cable	Nombre de grapes	Distància grapes m/m.
6 a 10	2	50
10 a 12	3	75
12 a 16	3	95
16 a 19	4	115
19 a 22	4	135
22 a 25	5	150
25 a 30	5	190
30 a 38	6	230
38 a 45	7	270
45 a 50	8	300

NOTA: Al nombre de grapes indicat, serà afegir-n'hi una més

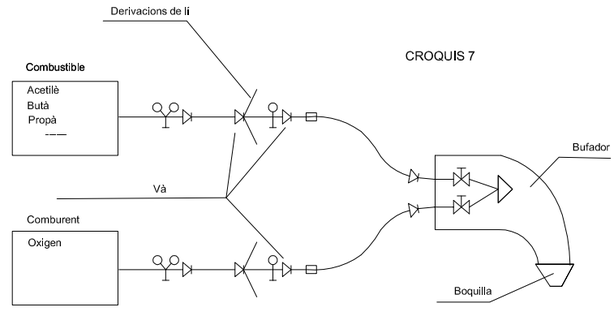

CROQUIS 7

ESQUEMES DE COMPONENTS D'UNA INSTAL·LACIÓ OXITALLADA

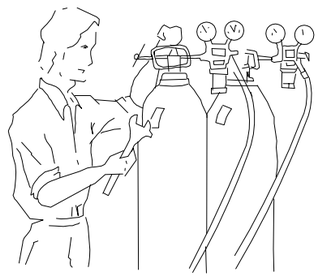

Abans d'utilitzar l'equip, assegurar-se de que totes les conexions estan degudament ajustades.

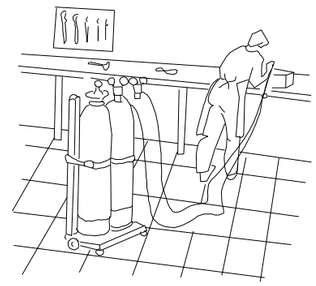

Les ampolles d'oxigen I gas combustible, han d'estar en posició

DISTÀNCIA EN TREBALLS D'EXCAVACIÓ DE GAS I ELECTRICITAT

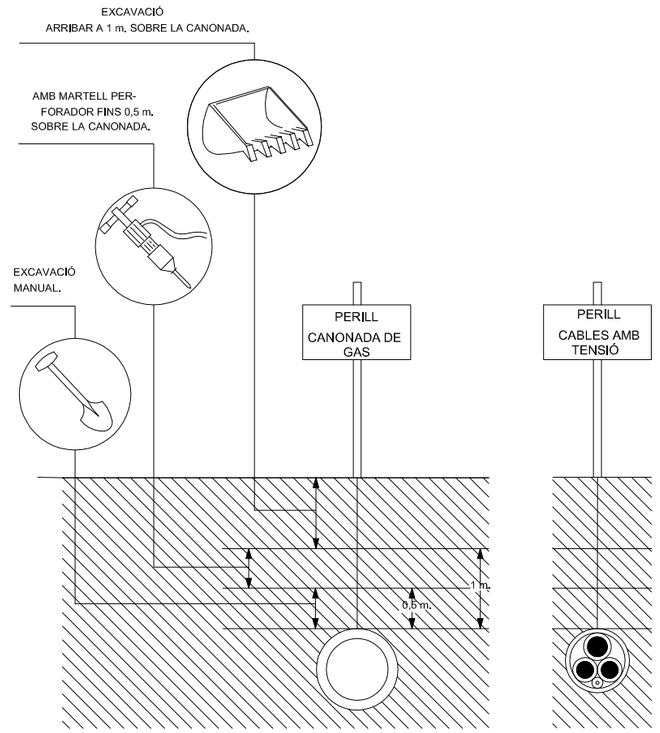

DISTÀNCIA DE SEGURETAT EN EXCAVACIÓ DE SERVEIS AFECTATS

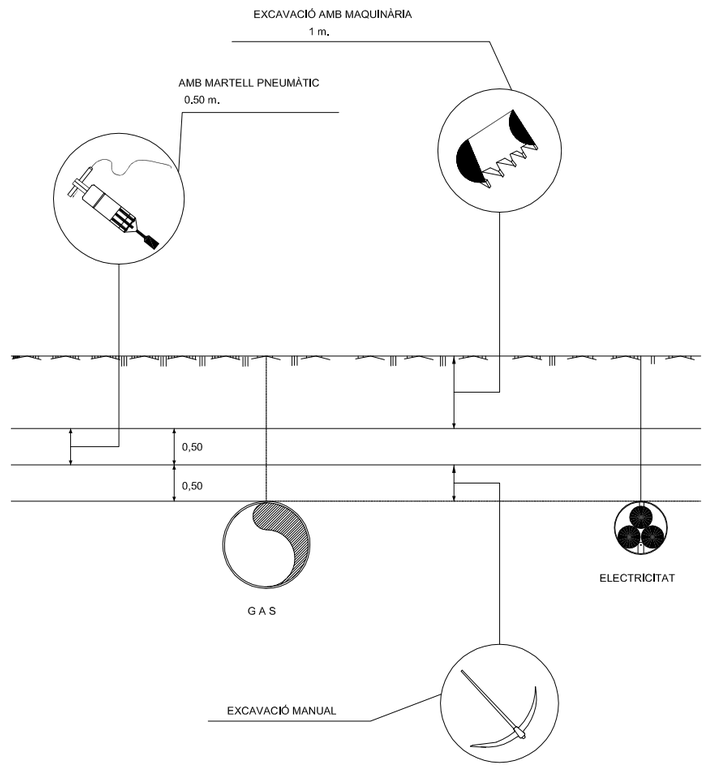

Este documento ha sido firmado por Carlos Fernandez Alonso a las 14:26 del día 15/02/2023y por Carlos Fernandez Alonso a las 14:26 del día 15/02/2023. Mediante el código de verificación segura 0Q15422P6J3U2D2M14ES puede comprobar la validez de la firma electrónica de los documentos firmados en la dirección web que le proporciona la entidad emisora de este documento.

Este documento ha sido firmado por Carlos Fernandez Alonso a las 14:26 del día 15/02/2023y por Carlos Fernandez Alonso a las 14:26 del día 15/02/2023. Medi
en la dirección web que le proporciona la entidad emisora de este documento.
iante el código de verificación segura 0Q15422P6J3U2D2M14ES puede comprobar la validez de la firma electrónica de los documentos firmados

ÀREA DE COHESIÓ TERRITORIAL, SEGURETAT URBANA I CIVISME
SERVEI D'OBRES PÚBLIQUES, PARCS I JARDINS I MANTENIMENTS



PROJECTE PARC DE LES AIGÜES FASE05
OBRA CIVIL I JOCS D'AIGUA

ESTUDI DE SEGURETAT I SALUT

PRESSUPOST LOT 1 OBRA CIVIL

Este documento ha sido firmado por Carlos Fernandez Alonso a las 14:26 del día 15/02/2023y por Carlos Fernandez Alonso a las 14:26 del día 15/02/2023. Mediante el código de verificación segura 0Q15422P6J3U2D2M14ES puede comprobar la validez de la firma electrónica de los documentos firmados en la dirección web que le proporciona la entidad emisora de este documento.

4.1 QUADRE DE PREUS NÚMERO 1 LOT 1

Este documento ha sido firmado por Carlos Fernandez Alonso a las 14:26 del día 15/02/2023. Mediante el código de verificación segura 0Q15422P6J3U2D2M14ES puede comprobar la validez de la firma electrónica de los documentos firmados en la dirección web que le proporciona la entidad emisora de este documento.

QUADRE DE PREUS NÚMERO 1

NÚMERO	CODI	UA	DESCRIPCIÓ	PREU
P- 1	H014U001	U	REUNIÓ MENSUAL DEL COMITÈ DE SEGURETAT I SALUT EN EL TREBALL (VINT-I-VUIT EUROS AMB VUITANTA-DOS CÈNTIMS)	28,82 €
P- 2	H014U002	H	FORMACIÓ DE SEGURETAT I HIGIENE EN EL TREBALL (VINT-I-VUIT EUROS AMB VUITANTA-DOS CÈNTIMS)	28,82 €
P- 3	H015UMAN	H	MÀ D'OBRA DE BRIGADA DE SEGURETAT (VINT-I-SIS EUROS AMB QUARANTA-CINC CÈNTIMS)	26,45 €
P- 4	H015UNET	H	MÀ D'OBRA PER LA NETEJA I MANTENIMENT DE LES INSTAL.LACIONS DEL PERSONAL (VINT-I-QUATRE EUROS AMB SIS CÈNTIMS)	24,06 €
P- 5	H141U111	U	CASC DE SEGURETAT PER A ÚS NORMAL, CONTRA COPS, DE POLIETILÈ AMB UN PES MÀXIM DE 400 G, HOMOLOGAT SEGONS UNE-EN 812 (SET EUROS AMB VINT-I-NOU CÈNTIMS)	7,29 €
P- 6	H1423230	U	ULLERES DE SEGURETAT PER A TALL OXIACETILÈNIC, AMB MUNTURA UNIVERSAL DE BARNILLA D'ACER RECOBERTA DE PVC, AMB VISORS CIRCULARS DE 50 MM DE D FOSCOS DE COLOR DIN 5, HOMOLOGADES SEGONS UNE-EN 175 I UNE-EN 169 (SIS EUROS)	6,00 €
P- 7	H142U110	U	ULLERES DE SEGURETAT ANTIIMPACTES, ESTÀNDARD AMB MUNTURA UNIVERSAL O POLIVALENTS UTILITZABLES SOBREPOSADES A ULLERES GRADUADES, AMB VISOR TRANSPARENT I TRACTAMENT CONTRA L'ENTELAMENT, HOMOLOGADES SEGONS UNE-EN 167 I UNE-EN 168. (VUIT EUROS AMB VINT-I-QUATRE CÈNTIMS)	8,24 €
P- 8	H1433115	U	PROTECTOR AUDITIU TIPUS ORELLERA ACOPLABLE A CASC INDUSTRIAL DE SEGURETAT, HOMOLOGAT SEGONS UNE-EN 352, UNE-EN 397 I UNE-EN 458 (VINT-I-TRES EUROS AMB VUITANTA-DOS CÈNTIMS)	23,82 €
P- 9	H1441201	U	MASCARETA AUTOFILTRANT CONTRA POLSIMS I VAPORS TÒXICS, HOMOLOGADA SEGONS UNE-EN 405 (ZERO EUROS AMB VUITANTA-QUATRE CÈNTIMS)	0,84 €
P- 10	H1451110	U	PARELLA DE GUANTS PER A ÚS GENERAL, AMB PALMELL, ARTELLS, UNGLES I DITS ÍNDEX I POLZE DE PELL, DORS DE LA MÀ I MANIGUET DE COTÓ, FOLRE INTERIOR, I SUBJECCIÓ ELÀSTICA AL CANELL (UN EUROS AMB VUITANTA-TRES CÈNTIMS)	1,83 €
P- 11	H1454420	U	PARELLA DE GUANTS ANTIHUMITAT RESISTENTS ALS PRODUCTES QUÍMICS, DE NEOPRÈ SENSE SUPORT I FOLRAT DE COTÓ, AMB MANIGUETS FINS A MIG AVANTBRAÇ (NOU EUROS AMB QUARANTA-NOU CÈNTIMS)	9,49 €
P- 12	H1461110	U	PARELLA DE BOTES D'AIGUA DE PVC DE CANYA ALTA, AMB SOLA ANTILLISCANT I FOLRADES DE NILÓ RENTABLE, HOMOLOGADES SEGONS UNE-EN 344, UNE-EN 345,UNE-EN 346 I UNE-EN 347 (SET EUROS AMB TRENTA-CINC CÈNTIMS)	7,35 €
P- 13	H1462242	U	PARELLA DE BOTES DE SEGURETAT RESISTENTS A LA HUMITAT, DE PELL RECTIFICADA, AMB ENVOLTANT DEL TURMELL ENCOIXINAT, SOLA ANTILLISCANT I ANTIESTÀTICA, FALCA AMORTIDORA PER AL TALÓ, LLENGÜETA DE MANXA, DE DESPRENIMENT RÀPID, AMB PLANTILLES I PUNTERA METÀL.LIQUES (VINT-I-CINC EUROS AMB NORANTA-VUIT CÈNTIMS)	25,98 €
P- 14	H1471101	U	CINTURÓ DE SEGURETAT DE SUBJECCIÓ, AJUSTABLE, CLASSE A, DE POLIÈSTER I FERRAMENTA ESTAMPADA, AMB CORDA DE SEGURETAT DOTADA DE GUARDACAPS METÀL.LICS I MOSQUETÓ D'ACER AMB VIROLLA ROSCADA, HOMOLOGAT SEGONS CE (CINQUANTA-DOS EUROS AMB NORANTA-CINC CÈNTIMS)	52,95 €
P- 15	H1474600	U	CINTURÓ ANTIVIBRACIÓ, AJUSTABLE I DE TEIXIT TRANSPIRABLE (VINT-I-SIS EUROS AMB TRENTA-VUIT CÈNTIMS)	26,38 €

ÀREA DE COHESIÓ TERRITORIAL. DESENVOLUPAMENT URBÀ. SEGURETAT I CIVISME
SERVEI D´OBRES PÚBLIQUES
PROJECTE D´OBRES D´URBANITZACIÓ DEL PARC DE LES AIGÜES FASE 5: JOCS D´AIGUA

QUADRE DE PREUS NÚMERO 1

NÚMERO	CODI	UA	DESCRIPCIÓ	PREU
P- 16	H147D102	u	Sistema anticaiguda compost per un arnès anticaiguda amb tirants, bandes secundàries, bandes subglúties, bandes de cuixa, recolzament dorsal per a subjecció, elements d'ajust, element dorsal d'enganxament d'arnès anticaiguda i sivella, incorporat a un element d'amarrament composat per un terminal manufacturat, homologat segons UNE-EN 361, UNE-EN 362, UNE-EN 364, UNE-EN 365 i UNE-EN 354 (SEIXANTA-QUATRE EUROS AMB CINQUANTA-TRES CÈNTIMS)	64,53 €
P- 17	H1487460	U	IMPERMEABLE AMB JAQUETA, CAPUTXA I PANTALONS, PER A OBRES PÚBLIQUES, DE PVC SOLDAT DE 0,4 MM DE GRUIX, DE COLOR VIU, HOMOLOGAT SEGONS UNE-EN 340 (SIS EUROS AMB NORANTA-DOS CÈNTIMS)	6,92 €
P- 18	H148U800	U	ARMILLA PER A SENYALISTA AMB TIRES REFLECTORES A LA CINTURA, AL PIT I A L'ESQUENA, HOMOLOGADA SEGONS UNE-EN 471 (VINT-I-UN EUROS AMB VINT-I-CINC CÈNTIMS)	21,25 €
P- 19	H1533591	M2	PLATAFORMA METÀL.LICA PER A PAS DE VEHICLES PER SOBRE DE RASES, INFERIORS A 1 M D'AMPLÀRIA, DE PLANXA D'ACER DE 12 MM DE GRUIX I AMB EL DESMUNTATGE INCLÒS (ONZE EUROS AMB QUARANTA-VUIT CÈNTIMS)	11,48 €
P- 20	H1534001	U	PEÇA DE PLÀSTIC EN FORMA DE BOLET, DE COLOR VERMELL, PER A PROTECCIÓ DELS EXTREMS DE LES ARMADURES PER A QUALSEVOL DIÀMETRE, AMB DESMUNTATGE INCLÒS (ZERO EUROS AMB VINT-I-VUIT CÈNTIMS)	0,28 €
P- 21	H153U581	M2	PLATAFORMA DE PLANXA METÀL.LICA DE 8 MM. DE GRUIX PER A PAS DE PERSONES PER SOBRE DE RASES I OBERTURES, AMB EL DESMUNTATGE INCLÒS (NOU EUROS AMB TRENTA-TRES CÈNTIMS)	9,33 €
P- 22	H153U9F1	U	TOPALL PER A DESCÀRREGA DE CAMIONS EN EXCAVACIONS, DE 4 M D'AMPLÀRIA AMB TAULÓ DE FUSTA I PERFILS IPN 100 CLAVATS AL TERRENY I AMB EL DESMUNTATGE INCLÒS (VINT-I-QUATRE EUROS AMB QUARANTA-DOS CÈNTIMS)	24,42 €
P- 23	H62C1000	M	BARRERA EN FORMA DE CAMPANA DE CARES ARRODONIDES, TIPUS NEW JERSEY PREFABRICADA, MUNTATGE I DESMUNTATGE (CINQUANTA-SET EUROS AMB DOTZE CÈNTIMS)	57,12 €
P- 24	H62C100P	M	BARRERA DE SEGURETAT PORTÀTIL TIPUS NEW JERSEY DE POLIETILÈ D'ALTA DENSITAT, DE 1,20X0,60X0,40 M, AMB CAPACITAT DE LLASTRAT DE 150 L, COLOR VERMELL O BLANC, AMORTITZABLE EN 20 USOS. S'INCLOU L'OMPLIMENT AMB AIGUA, LA COL·LOCACIÓ I RETIRADA. (DISSET EUROS AMB CINQUANTA-SIS CÈNTIMS)	17,56 €
P- 25	H6AA2111	M	TANCA, DE 2 M D'ALÇÀRIA, D'ACER GALVANITZAT, AMB MALLA ELECTROSOLDADA DE 90X150 MM I DE 4,5 I 3,5 MM DE D. BASTIDOR DE 3,50X2 M DE TUB DE 40 MM DE D. FIXAT A PEUS PREFABRICATS DE FORMIGÓ, I AMB EL DESMUNTATGE INCLÒS (TRES EUROS AMB TRENTA-VUIT CÈNTIMS)	3,38 €
P- 26	HBB11111	U	PLACA REFLECTORA TRIANGULAR, DE 70 CM DE COSTAT, PER A SENYALS DE TRÀNSIT, FIXADA I AMB EL DESMUNTATGE INCLÒS (CINQUANTA-UN EUROS AMB UN CÈNTIMS)	51,01 €
P- 27	HBB11251	U	PLACA REFLECTORA CIRCULAR, DE 60 CM DE DIÀMETRE, PER A SENYALS DE TRÀNSIT, FIXADA I AMB EL DESMUNTATGE INCLÒS (CINQUANTA-SET EUROS AMB VUITANTA-NOU CÈNTIMS)	57,89 €
P- 28	HBB11351	U	PLACA REFLECTORA OCTOGONAL, DE 60 CM DE DIÀMETRE, PER A SENYALS DE TRÀNSIT, FIXADA I AMB EL DESMUNTATGE INCLÒS (SEIXANTA-SIS EUROS AMB VUITANTA-DOS CÈNTIMS)	66,82 €
P- 29	HBBA1511	U	PLACA DE SENYALITZACIÓ DE SEGURETAT LABORAL, DE PLANXA D'ACER LLISA SERIGRAFIADA, DE 40X33 CM, FIXADA MECÀNICAMENT I AMB EL DESMUNTATGE INCLÒS (TRENTA-UN EUROS AMB SETANTA-VUIT CÈNTIMS)	31,78 €

Este documento ha sido firmado por Carlos Fernandez Alonso a las 14:26 del día 15/02/2023y por Carlos Fernandez Alonso a las 14:26 del día 15/02/2023. Mediante el código de verificación segura 0Q15422P6J3U2D2M14ES puede comprobar la validez de la firma electrónica de los documentos firmados en la dirección web que le proporciona la entidad emisora de este documento.

QUADRE DE PREUS NÚMERO 1

NÚMERO	CODI	UA	DESCRIPCIÓ	PREU
P- 30	HBC12100	U	CON DE PLÀSTIC REFLECTOR DE 30 CM. D'ALÇÀRIA (SET EUROS AMB SEIXANTA-QUATRE CÈNTIMS)	7,64 €
P- 31	HBC1U000	M	CINTA D'ABALISAMENT COL.LOCADA, AMB EL DESMUNTATGE INCLÒS (ZERO EUROS AMB VINT-I-DOS CÈNTIMS)	0,22 €
P- 32	HBC1U005	M	CINTA D'ABALISAMENT, AMB UN SUPORT CADA 5 M I AMB EL DESMUNTATGE INCLÒS (UN EUROS AMB VUITANTA-SET CÈNTIMS)	1,87 €
P- 33	HQU1UMEN	MES	LLOGUER DE MÒDUL PREFABRICAT DE MENJADOR, DE 6X2,3X2,3 M DE PLAFÓ D'ACER LACAT I AILLAMENT DE 35 MM DE GRUIX REVESTIMENT DE PARETS AMB TAULER FENÒLIC, PAVIMENT DE LAMEL.LES D'ACER GALVANITZAT AMB AILLAMENT DE FIBRA DE VIDRE I TAULER FENÒLIC, AMB INSTAL.LACIÓ DE LAMPISTERIA, AIGUERA DE 2 PIQUES AMB AIXETA, TAULELL, INSTAL.LACIÓ ELÈCTRICA, 1 PUNT DE LLUM, INTERRUPTOR, ENDOLLS I PROTECCIÓ DIFERENCIAL, COL.LOCAT I AMB EL DESMUNTATGE INCLÒS (SETANTA-NOU EUROS AMB TRENTA-TRES CÈNTIMS)	79,33 €
P- 34	HQU1USAN	MES	LLOGUER DE MÒDUL PREFABRICAT DE SANITARIS, DE 3,7X2,3X2,3 M DE PLAFÓ D'ACER LACAT I AILLAMENT DE POLIURETÀ DE 35 MM DE GRUIX REVESTIMENT DE PARETS AMB TAULER FENÒLIC, PAVIMENT DE LAMEL.LES D'ACER GALVANITZAT, AMB INSTAL.LACIÓ DE LAMPISTERIA, 1 LAVABO COL.LECTIU AMB 3 AIXETES, 2 PLAQUES TURQUES, 2 DUTXES, MIRALL I COMPLEMENTS DE BANY, INSTAL.LACIÓ ELÈCTRICA, 1 PUNT DE LLUM, INTERRUPTOR, ENDOLLS I PROTECCIÓ DIFERENCIAL, XARXA DE DESGUAS AMB CONNEXIONAT A CLAVEGUERA, COL.LOCAT I AMB EL DESMUNTATGE INCLÒS (SETANTA-QUATRE EUROS AMB VUITANTA CÈNTIMS)	74,80 €
P- 35	HQU1UVES	MES	LLOGUER DE MÒDUL PREFABRICAT DE VESTIDORS, DE 8,2X2,5X2,3 M DE PLAFÓ D'ACER LACAT I AILLAMENT DE POLIURETÀ DE 35 MM DE GRUIX REVESTIMENT DE PARETS AMB TAULER FENÒLIC, PAVIMENT DE LAMEL.LES D'ACER GALVANITZAT AMB AILLAMENT DE FIBRA DE VIDRE I TAULER FENÒLIC, INSTAL.LACIÓ ELÈCTRICA, 1 PUNT DE LLUM, INTERRUPTOR, ENDOLLS I PROTECCIÓ DIFERENCIAL, COL.LOCAT I AMB EL DESMUNTATGE INCLÒS (VUITANTA-VUIT EUROS AMB TRENTA-VUIT CÈNTIMS)	88,38 €
P- 36	HQU21301	U	MIRALL DE LLUNA INCOLORA DE 3 MM DE GRUIX, COL·LOCAT ADHERIT SOBRE TAULER DE FUSTA (TRENTA-VUIT EUROS AMB CINQUANTA CÈNTIMS)	38,50 €
P- 37	HQU22301	U	ARMARI METÀL.LIC INDIVIDUAL AMB DOBLE COMPARTIMENT INTERIOR, DE 0,40X0,50X1,80 M, COL.LOCAT I AMB EL DESMUNTATGE INCLÒS (SETANTA-UN EUROS AMB QUARANTA-DOS CÈNTIMS)	71,42 €
P- 38	HQU25701	U	BANC DE FUSTA, DE 3,50 M DE LLARGÀRIA I 0,40 M D'AMPLÀRIA, AMB CAPACITAT PER A 5 PERSONES, COL.LOCAT I AMB EL DESMUNTATGE INCLÒS (TRENTA EUROS AMB VUITANTA-UN CÈNTIMS)	30,81 €
P- 39	HQU27902	U	TAULA DE FUSTA AMB TAULER DE MELAMINA, DE 3,50 M DE LLARGÀRIA I 0,80 M D'AMPLÀRIA, AMB CAPACITAT PER A 10 PERSONES, COL.LOCADA I AMB EL DESMUNTATGE INCLÒS (TRENTA-SIS EUROS AMB VUIT CÈNTIMS)	36,08 €
P- 40	HQU2E001	U	FORN MICROONES PER A ESCALFAR MENJARS, COL·LOCAT I AMB EL DESMUNTATGE INCLÒS (CINQUANTA-QUATRE EUROS AMB QUARANTA CÈNTIMS)	54,40 €
P- 41	HQU2GF01	U	RECIPIENT PER A RECOLLIDA D'ESCOMBRARIES, DE 100 L DE CAPACITAT, COL.LOCAT I AMB EL DESMUNTATGE INCLÒS (SEIXANTA-CINC EUROS AMB VINT-I-QUATRE CÈNTIMS)	65,24 €
P- 42	HQUA1100	U	FARMACIOLA D'ARMARI, AMB EL CONTINGUT ESTABLERT A L'ORDENANÇA GENERAL DE SEGURETAT I SALUT EN EL TREBALL (CENT QUARANTA-VUIT EUROS AMB CINQUANTA-SIS CÈNTIMS)	148,56 €

ÀREA DE COHESIÓ TERRITORIAL. DESENVOLUPAMENT URBÀ. SEGURETAT I CIVISME
SERVEI D´OBRES PÚBLIQUES
PROJECTE D´OBRES D´URBANITZACIÓ DEL PARC DE LES AIGÜES FASE 5: JOCS D´AIGUA

QUADRE DE PREUS NÚMERO 1

NÚMERO	CODI	UA	DESCRIPCIÓ	PREU
P- 43	HQUACCJ0	U	MANTA DE COTÓ I FIBRA SINTÈTICA DE 110X210 CM. (VINT-I-SIS EUROS AMB SEIXANTA-SIS CÈNTIMS)	26,66 €
P- 44	HQUAP000	U	CURSET DE PRIMERS AUXILIS I SOCORRISME (DOS-CENTS CINQUANTA-CINC EUROS AMB NORANTA-SIS CÈNTIMS)	255,96 €
P- 45	HQUAU500	U	RECONEIXAMENT MÈDIC OBLIGATORI, SEGONS EL QUE ESTABLEIX L'ORDENANÇA GENERAL DE SEGURETAT I HIGIENE EN EL TREBALL (QUARANTA-DOS EUROS AMB SETANTA-QUATRE CÈNTIMS)	42,74 €

Este documento ha sido firmado por Carlos Fernandez Alonso a las 14:26 del día 15/02/2023y por Carlos Fernandez Alonso a las 14:26 del día 15/02/2023. Mediante el código de verificación segura 0Q15422P6J3U2D2M14ES puede comprobar la validez de la firma electrónica de los documentos firmados en la dirección web que le proporciona la entidad emisora de este documento.

4.2 QUADRE DE PREUS NÚMERO 2 LOT 1

Mediante el código de verificación segura 0Q15422P6J3U2D2M14ES puede comprobar la validez de la firma electrónica de los documentos firmados

QUADRE DE PREUS NÚMERO 2

NÚMERO	CODI	UA	DESCRIPCIÓ	PREU
P- 1	H014U001	U	REUNIÓ MENSUAL DEL COMITÈ DE SEGURETAT I SALUT EN EL TREBALL	**28,82 €**
			Altres conceptes	28,82 €
P- 2	H014U002	H	FORMACIÓ DE SEGURETAT I HIGIENE EN EL TREBALL	**28,82 €**
			Altres conceptes	28,82 €
P- 3	H015UMAN	H	MÀ D'OBRA DE BRIGADA DE SEGURETAT	**26,45 €**
			Altres conceptes	26,45 €
P- 4	H015UNET	H	MÀ D'OBRA PER LA NETEJA I MANTENIMENT DE LES INSTAL.LACIONS DEL PERSONAL	**24,06 €**
			Altres conceptes	24,06 €
P- 5	H141U111	U	CASC DE SEGURETAT PER A ÚS NORMAL, CONTRA COPS, DE POLIETILÈ AMB UN PES MÀXIM DE 400 G, HOMOLOGAT SEGONS UNE-EN 812	**7,29 €**
	B141U111		CASC DE SEGURETAT PER A ÚS NORMAL, CONTRA COPS, DE POLIETILÈ AMB UN PES MÀXIM DE 400 G, HOMOLOGAT SEGONS UNE-EN 812	6,88 €
			Altres conceptes	0,41 €
P- 6	H1423230	U	ULLERES DE SEGURETAT PER A TALL OXIACETILÈNIC, AMB MUNTURA UNIVERSAL DE BARNILLA D'ACER RECOBERTA DE PVC, AMB VISORS CIRCULARS DE 50 MM DE D FOSCOS DE COLOR DIN 5, HOMOLOGADES SEGONS UNE-EN 175 I UNE-EN 169	**6,00 €**
	B1423230		ULLERES DE SEGURETAT PER A TALL OXIACETILÈNIC, AMB MUNTURA UNIVERSAL DE BARNILLA D'ACER RECOBERTA DE PVC, AMB VISORS CIRCULARS DE 50 MM DE D FOSCOS DE COLOR DIN 5, HOMOLOGADES SEGONS UNE-EN 175 I UNE-EN 169	5,66 €
			Altres conceptes	0,34 €
P- 7	H142U110	U	ULLERES DE SEGURETAT ANTIIMPACTES, ESTÀNDARD AMB MUNTURA UNIVERSAL O POLIVALENTS UTILITZABLES SOBREPOSADES A ULLERES GRADUADES, AMB VISOR TRANSPARENT I TRACTAMENT CONTRA L'ENTELAMENT, HOMOLOGADES SEGONS UNE-EN 167 I UNE-EN 168.	**8,24 €**
	B1422120		Ulleres de seguretat antiimpactes polivalents utilitzables sobreposades a ulleres graduades, amb muntura universal, amb visor transparent i tractament contra l'entelament, els ultraviolats, el ratllament i antiestàtic, homologades segons UNE-EN 167 i UNE-EN 168	7,77 €
			Altres conceptes	0,47 €
P- 8	H1433115	U	PROTECTOR AUDITIU TIPUS ORELLERA ACOPLABLE A CASC INDUSTRIAL DE SEGURETAT, HOMOLOGAT SEGONS UNE-EN 352, UNE-EN 397 I UNE-EN 458	**23,82 €**
	B1432012		Protector auditiu d'auricular, acoblat al cap amb arnès i orelleres antisoroll, homologat segons UNE-EN 352-1 i UNE-EN 458	22,47 €
			Altres conceptes	1,35 €
P- 9	H1441201	U	MASCARETA AUTOFILTRANT CONTRA POLSIMS I VAPORS TÒXICS, HOMOLOGADA SEGONS UNE-EN 405	**0,84 €**
	B1441201		MASCARETA AUTOFILTRANT CONTRA POLSIMS I VAPORS TÒXICS, HOMOLOGADA SEGONS UNE-EN 405	0,79 €
			Altres conceptes	0,05 €
P- 10	H1451110	U	PARELLA DE GUANTS PER A ÚS GENERAL, AMB PALMELL, ARTELLS, UNGLES I DITS ÍNDEX I POLZE DE PELL, DORS DE LA MÀ I MANIGUET DE COTÓ, FOLRE INTERIOR, I SUBJECCIÓ ELÀSTICA AL CANELL	**1,83 €**

ÀREA DE COHESIÓ TERRITORIAL, DESENVOLUPAMENT URBÀ, SEGURETAT I CIVISME
SERVEI D´OBRES PUBLIQUES
PROJECTE D´OBRES D´URBANITZACIÓ DEL PARC DE LES AIGÜES FASE 5: JOCS D´AIGUA

QUADRE DE PREUS NÚMERO 2

NÚMERO	CODI	UA	DESCRIPCIÓ	PREU
	B1451110		PARELLA DE GUANTS PER A ÚS GENERAL, AMB PALMELL, ARTELLS, UNGLES I DITS ÍNDEX I POLZE DE PELL, DORS DE LA MÀ I MANIGUET DE COTÓ, FOLRE INTERIOR I SUBJECCIÓ ELÀSTICA AL CANELL	1,73 €
			Altres conceptes	0,10 €
P- 11	H1454420	U	PARELLA DE GUANTS ANTIHUMITAT RESISTENTS ALS PRODUCTES QUÍMICS, DE NEOPRÈ SENSE SUPORT I FOLRAT DE COTÓ, AMB MANIGUETS FINS A MIG AVANTBRAÇ	**9,49 €**
	B1454420		PARELLA DE GUANTS ANTIHUMITAT RESISTENTS ALS PRODUCTES QUÍMICS, DE NEOPRÈ SENSE SUPORT I FOLRAT DE COTÓ AMB MANIGUETS FINS A MIG AVANTBRAÇ	8,95 €
			Altres conceptes	0,54 €
P- 12	H1461110	U	PARELLA DE BOTES D'AIGUA DE PVC DE CANYA ALTA, AMB SOLA ANTILLISCANT I FOLRADES DE NILÓ RENTABLE, HOMOLOGADES SEGONS UNE-EN 344, UNE-EN 345,UNE-EN 346 I UNE-EN 347	**7,35 €**
	B1461110		PARELLA DE BOTES D'AIGUA DE PVC DE CANYA ALTA, AMB SOLA ANTILLISCANT I FOLRADES DE NILÓ RENTABLE, HOMOLOGADES SEGONS UNE-EN 344, UNE-EN 345,UNE-EN 346 I UNE-EN 347	6,93 €
			Altres conceptes	0,42 €
P- 13	H1462242	U	PARELLA DE BOTES DE SEGURETAT RESISTENTS A LA HUMITAT, DE PELL RECTIFICADA, AMB ENVOLTANT DEL TURMELL ENCOIXINAT, SOLA ANTILLISCANT I ANTIESTÀTICA, FALCA AMORTIDORA PER AL TALÓ, LLENGÜETA DE MANXA, DE DESPRENIMENT RÀPID, AMB PLANTILLES I PUNTERA METÀL.LIQUES	**25,98 €**
	B1462242		PARELLA DE BOTES DE SEGURETAT RESISTENTS A LA HUMITAT, DE PELL RECTIFICADA, AMB ENVOLTANT DEL TURMELL ENCOIXINAT SOLA ANTILLISCANT I ANTIESTÀTICA, FALCA AMORTIDORA PER AL TALÓ, LLENGÜETA DE MANXA, DE DESPRENIMENT RÀPID, AMB PLANTILLES I PUNTERA METÀL.LIQUES	24,51 €
			Altres conceptes	1,47 €
P- 14	H1471101	U	CINTURÓ DE SEGURETAT DE SUBJECCIÓ, AJUSTABLE, CLASSE A, DE POLIÈSTER I FERRAMENTA ESTAMPADA, AMB CORDA DE SEGURETAT DOTADA DE GUARDACAPS METÀL.LICS I MOSQUETÓ D'ACER AMB VIROLLA ROSCADA, HOMOLOGAT SEGONS CE	**52,95 €**
	B1471101		CINTURÓ DE SEGURETAT DE SUBJECCIÓ, AJUSTABLE, CLASSE A, DE POLIÈSTER I FERRAMENTA ESTAMPADA, AMB CORDA DE SEGURETAT DOTADA DE GUARDACAPS METÀL.LICS I MOSQUETÓ D'ACER AMB VIROLLA ROSCADA, HOMOLOGAT SEGONS CE	49,95 €
			Altres conceptes	3,00 €
P- 15	H1474600	U	CINTURÓ ANTIVIBRACIÓ, AJUSTABLE I DE TEIXIT TRANSPIRABLE	**26,38 €**
	B147N000		Faixa de protecció dorslumbar	24,89 €
			Altres conceptes	1,49 €
P- 16	H147D102	u	Sistema anticaiguda compost per un arnès anticaiguda amb tirants, bandes secundàries, bandes subglúties, bandes de cuixa, recolzament dorsal per a subjecció, elements d'ajust, element dorsal d'enganxament d'arnès anticaiguda i sivella, incorporat a un element d'amarrament composat per un terminal manufacturat, homologat segons UNE-EN 361, UNE-EN 362, UNE-EN 364, UNE-EN 365 i UNE-EN 354	**64,53 €**
	B147D102		Sistema anticaiguda compost per un arnès anticaiguda amb tirants, bandes secundàries, bandes subglúties, bandes de cuixa, recolzament dorsal per a subjecció, elements d'ajust, element dorsal d'enganxament d'arnès anticaiguda i sivella, incorporat a un element d'amarrament composat per un terminal manufacturat, homologat segons UNE-EN 361, UNE-EN 362, UNE-EN 364, UNE-EN 365 i UNE-EN 354	60,88 €
			Altres conceptes	3,65 €

Este documento ha sido firmado por Carlos Fernandez Alonso a las 14:26 del día 15/02/2023y por Carlos Fernandez Alonso a las 14:26 del día 15/02/2023. Mediante el código de verificación segura 0Q15422P6J3U2D2M14ES puede comprobar la validez de la firma electrónica de los documentos firmados en la dirección web que le proporciona la entidad emisora de este documento.

Este documento ha sido firmado por Carlos Fernandez Alonso a las 14:26 del día 15/02/2023y por Carlos Fernandez Alonso a las 14:26 del día 15/02/2023. Mediante el código de verificación segura 0Q15422P6J3U2D2M14ES puede comprobar la validez de la firma electrónica de los documentos firmados en la dirección web que le proporciona la entidad emisora de este documento.

QUADRE DE PREUS NÚMERO 2

NÚMERO	CODI	UA	DESCRIPCIÓ	PREU
P- 17	H1487460	U	IMPERMEABLE AMB JAQUETA, CAPUTXA I PANTALONS, PER A OBRES PÚBLIQUES, DE PVC SOLDAT DE 0,4 MM DE GRUIX, DE COLOR VIU, HOMOLOGAT SEGONS UNE-EN 340	**6,92 €**
	B1487460		IMPERMEABLE AMB JAQUETA, CAPUTXA I PANTALONS, PER A OBRES PÚBLIQUES, DE PVC SOLDAT DE 0,4 MM DE GRUIX, DE COLOR VIU, HOMOLOGAT SEGONS UNE-EN 340	6,53 €
			Altres conceptes	0,39 €
P- 18	H148U800	U	ARMILLA PER A SENYALISTA AMB TIRES REFLECTORES A LA CINTURA, AL PIT I A L'ESQUENA, HOMOLOGADA SEGONS UNE-EN 471	**21,25 €**
	B148U800		ARMILLA PER A SENYALISTA AMB TIRES REFLECTORES A LA CINTURA, AL PIT I A L'ESQUENA, HOMOLOGADA SEGONS UNE-EN 471	20,05 €
			Altres conceptes	1,20 €
P- 19	H1533591	M2	PLATAFORMA METÀL.LICA PER A PAS DE VEHICLES PER SOBRE DE RASES, INFERIORS A 1 M D'AMPLÀRIA, DE PLANXA D'ACER DE 12 MM DE GRUIX I AMB EL DESMUNTATGE INCLÒS	**11,48 €**
	B0DZWC03		PLANXA D'ACER, DE 12 MM DE GRUIX, PER A 10 USOS	5,70 €
			Altres conceptes	5,78 €
P- 20	H1534001	U	PEÇA DE PLÀSTIC EN FORMA DE BOLET, DE COLOR VERMELL, PER A PROTECCIÓ DELS EXTREMS DE LES ARMADURES PER A QUALSEVOL DIÀMETRE, AMB DESMUNTATGE INCLÒS	**0,28 €**
	B1534001		PEÇA DE PLÀSTIC EN FORMA DE BOLET, DE COLOR VERMELL, PER A PROTECCIÓ DELS EXTREMS DE LES ARMADURES PER A QUALSEVOL DIÀMETRE, PER A 5 USOS	0,03 €
			Altres conceptes	0,25 €
P- 21	H153U581	M2	PLATAFORMA DE PLANXA METÀL.LICA DE 8 MM. DE GRUIX PER A PAS DE PERSONES PER SOBRE DE RASES I OBERTURES, AMB EL DESMUNTATGE INCLÓS	**9,33 €**
	B0DZWA03		PLANXA D'ACER, DE 8 MM DE GRUIX, PER A 10 USOS	3,67 €
			Altres conceptes	5,66 €
P- 22	H153U9F1	U	TOPALL PER A DESCÀRREGA DE CAMIONS EN EXCAVACIONS, DE 4 M D'AMPLÀRIA AMB TAULÓ DE FUSTA I PERFILS IPN 100 CLAVATS AL TERRENY I AMB EL DESMUNTATGE INCLÒS	**24,42 €**
	B0D21070		TAULÓ DE FUSTA DE PI PER A 30 USOS	1,80 €
	B44UG00		ACER A/42B, EN PERFILS LAMINATS TIPUS L, LD, T, RODO, QUADRAT, RECTANGULAR, PLANXA, TALLAT A MIDA, TREBALLAT I AMB UNA CAPA D'EMPTIMACIO ANTIOXIDANT	13,75 €
			Altres conceptes	8,87 €
P- 23	H62C1000	M	BARRERA EN FORMA DE CAMPANA DE CARES ARRODONIDES, TIPUS NEW JERSEY PREFABRICADA, MUNTATGE I DESMUNTATGE	**57,12 €**
	BBM2BBA0		AMORTITZACIÓ DE BARRERA DE SEGURETAT NEW JERSEY PREFABRICADA DE FORMIGÓ (20 USOS), PER A SEGURETAT I SALUT	4,19 €
			Altres conceptes	52,93 €
P- 24	H62C100P	M	BARRERA DE SEGURETAT PORTÀTIL TIPUS NEW JERSEY DE POLIETILÈ D'ALTA DENSITAT, DE 1,20X0,60X0,40 M, AMB CAPACITAT DE LLASTRAT DE 150 L, COLOR VERMELL O BLANC, AMORTITZABLE EN 20 USOS. S'INCLOU L'OMPLIMENT AMB AIGUA, LA COL·LOCACIÓ I RETIRADA.	**17,56 €**
	B0111000		AIGUA	0,16 €
	BBM2BBAP		BARRERA DE SEGURETAT PORTÀTIL TIPUS NEW JERSEY DE POLIETILÈ D'ALTA DENSITAT, DE 1,20X0,60X0,40 M, AMB CAPACITAT DE LLASTRAT DE 150 L, COLOR VERMELL O BLANC, AMORTITZABLE EN 20 USOS.	6,25 €
			Altres conceptes	11,15 €

ÀREA DE COHESIÓ TERRITORIAL, DESENVOLUPAMENT URBÀ, SEGURETAT I CIVISME
SERVEI D´OBRES PUBLIQUES
PROJECTE D´OBRES D´URBANITZACIÓ DEL PARC DE LES AIGÜES FASE 5: JOCS D´AIGUA

QUADRE DE PREUS NÚMERO 2

NÚMERO	CODI	UA	DESCRIPCIÓ	PREU
P- 25	H6AA2111	M	TANCA, DE 2 M D'ALÇÀRIA, D'ACER GALVANITZAT, AMB MALLA ELECTROSOLDADA DE 90X150 MM I DE 4,5 I 3,5 MM DE D. BASTIDOR DE 3,50X2 M DE TUB DE 40 MM DE D. FIXAT A PEUS PREFABRICATS DE FORMIGÓ, I AMB EL DESMUNTATGE INCLÒS	**3,38 €**
	B6AA211A		TANCA MÒBIL, DE 2 M D'ALÇÀRIA, D'ACER GALVANITZAT, AMB MALLA ELECTROSOLDADA DE 90X150 MM I DE 4,5 I 3,5 MM DE D, BASTIDOR DE 3,50X2 M DE TUB DE 40 MM DE D PER A FIXAR A PEUS PREFABRICATS DE FORMIGÓ, PER A 20 USOS	0,88 €
	B6AZAF0A		DAU DE FORMIGÓ DE 38 KG PER A PEU DE TANCA MÒBIL DE MALLA D'ACER I PER A 20 USOS	0,04 €
			Altres conceptes	2,46 €
P- 26	HBB11111	U	PLACA REFLECTORA TRIANGULAR, DE 70 CM DE COSTAT, PER A SENYALS DE TRÀNSIT, FIXADA I AMB EL DESMUNTATGE INCLÒS	**51,01 €**
	BBL11102		PLACA TRIANGULAR, DE 70 CM, AMB PINTURA REFLECTORA, PER A 2 USOS	36,77 €
			Altres conceptes	14,24 €
P- 27	HBB11251	U	PLACA REFLECTORA CIRCULAR, DE 60 CM DE DIÀMETRE, PER A SENYALS DE TRÀNSIT, FIXADA I AMB EL DESMUNTATGE INCLÒS	**57,89 €**
	BBL12602		PLACA CIRCULAR, DE D 60 CM, AMB PINTURA REFLECTORA, PER A 2 USOS	43,26 €
			Altres conceptes	14,63 €
P- 28	HBB11351	U	PLACA REFLECTORA OCTOGONAL, DE 60 CM DE DIÀMETRE, PER A SENYALS DE TRÀNSIT, FIXADA I AMB EL DESMUNTATGE INCLÒS	**66,82 €**
	BBL13602		PLACA OCTOGONAL, DE D 60 CM, AMB PINTURA REFLECTORA, PER A 2 USOS	51,69 €
			Altres conceptes	15,13 €
P- 29	HBBA1511	U	PLACA DE SENYALITZACIÓ DE SEGURETAT LABORAL, DE PLANXA D'ACER LLISA SERIGRAFIADA, DE 40X33 CM, FIXADA MECÀNICAMENT I AMB EL DESMUNTATGE INCLÒS	**31,78 €**
	B0A3UZ00		PETIT MATERIAL DE SUBJECCIÓ (CARGOLS, VISOS, TACS...)	1,15 €
	BBBA1500		PLACA DE SENYALITZACIÓ DE SEGURETAT LABORAL, DE PLANXA D'ACER LLISA SERIGRAFIADA, DE 40X33 CM	17,48 €
			Altres conceptes	13,15 €
P- 30	HBC12100	U	CON DE PLÀSTIC REFLECTOR DE 30 CM. D'ALÇÀRIA	**7,64 €**
	BBC12102		CON D'ABALIÇAMENT DE PLÀSTIC REFLECTOR DE 30 CM. D'ALÇARIA, PER A 2 USOS, PER A SEGURETAT I SALUT	6,87 €
			Altres conceptes	0,77 €
P- 31	HBC1U000	M	CINTA D'ABALISAMENT COL.LOCADA, AMB EL DESMUNTATGE INCLÒS	**0,22 €**
	BBC1D000		GARLANDA D'ABALIÇAMENT REFLECTORA, PER A SEGURETAT I SALUT	0,10 €
			Altres conceptes	0,12 €
P- 32	HBC1U005	M	CINTA D'ABALISAMENT, AMB UN SUPORT CADA 5 M I AMB EL DESMUNTATGE INCLÒS	**1,87 €**
	BBC1D000		GARLANDA D'ABALIÇAMENT REFLECTORA, PER A SEGURETAT I SALUT	0,10 €
			Altres conceptes	1,77 €

Este documento ha sido firmado por Carlos Fernandez Alonso a las 14:26 del día 15/02/2023y por Carlos Fernandez Alonso a las 14:26 del día 15/02/2023. Mediante el código de verificación segura 0Q15422P6J3U2D2M14ES puede comprobar la validez de la firma electrónica de los documentos firmados en la dirección web que le proporciona la entidad emisora de este documento.

QUADRE DE PREUS NÚMERO 2

NÚMERO	CODI	UA	DESCRIPCIÓ	PREU
P- 33	HQU1UMEN	MES	LLOGUER DE MÒDUL PREFABRICAT DE MENJADOR, DE 6X2,3X2,3 M DE PLAFÓ D'ACER LACAT I AILLAMENT DE 35 MM DE GRUIX REVESTIMENT DE PARETS AMB TAULER FENÒLIC, PAVIMENT DE LAMEL.LES D'ACER GALVANITZAT AMB AILLAMENT DE FIBRA DE VIDRE I TAULER FENÒLIC, AMB INSTAL.LACIÓ DE LAMPISTERIA, AIGUERA DE 2 PIQUES AMB AIXETA, TAULELL, INSTAL.LACIÓ ELÈCTRICA, 1 PUNT DE LLUM, INTERRUPTOR, ENDOLLS I PROTECCIÓ DIFERENCIAL, COL.LOCAT I AMB EL DESMUNTATGE INCLÒS	**79,33 €**
	BQU1U534		LLOGUER DE MÒDUL PREFABRICAT DE MENJADOR, DE 6X2,3X2,6 M DE PLAFÓ D'ACER LACAT I AÏLLAMENT DE 35 MM DE GRUIX REVESTIMENT DE PARETS AMB TAULER FENÒLIC, PAVIMENT DE LÀMEL.LES D'ACER GALVANITZAT AMB AÏLLAMENT DE FIBRA DE VIDRE I TAULER FENÒLIC, AMB INSTAL.LACIÓ DE LAMPISTERIA, AIGÜERA DE 2 PIQUES AMB AIXETA, TAULELL, INSTAL.LACIÓ ELÈCTRICA, 1 PUNT DE LLUM, INTERRUPTOR, ENDOLLS I PROTECCIÓ DIFERENCIAL, PER A 4 USOS	72,61 €
			Altres conceptes	6,72 €
P- 34	HQU1USAN	MES	LLOGUER DE MÒDUL PREFABRICAT DE SANITARIS, DE 3,7X2,3X2,3 M DE PLAFÓ D'ACER LACAT I AILLAMENT DE POLIURETÀ DE 35 MM DE GRUIX REVESTIMENT DE PARETS AMB TAULER FENÒLIC, PAVIMENT DE LAMEL.LES D'ACER GALVANITZAT, AMB INSTAL.LACIÓ DE LAMPISTERIA, 1 LAVABO COL.LECTIU AMB 3 AIXETES, 2 PLAQUES TURQUES, 2 DUTXES, MIRALL I COMPLEMENTS DE BANY, INSTAL.LACIÓ ELÈCTRICA, 1 PUNT DE LLUM, INTERRUPTOR, ENDOLLS I PROTECCIÓ DIFERENCIAL, XARXA DE DESGUAS AMB CONNEXIONAT A CLAVEGUERA, COL.LOCAT I AMB EL DESMUNTATGE INCLÒS	**74,80 €**
	BQU1U314		LLOGUER DE MÒDUL PREFABRICAT DE SANITARIS, DE 3,7X2,3X2,3 M DE PLAFÓ D'ACER LACAT I AÏLLAMENT DE POLIURETÀ DE 35 MM DE GRUIX REVESTIMENT DE PARETS AMB TAULER FENÒLIC, PAVIMENT DE LÀMEL.LES D'ACER GALVANITZAT, AMB INSTAL.LACIÓ DE LAMPISTERIA, 1 LAVABO COL.LECTIU AMB 3 AIXETES, 2 PLAQUES TURQUES, 2 DUTXES, MIRALL I COMPLEMENTS DE BANY, INSTAL.LACIÓ ELÈCTRICA, 1 PUNT DE LLUM, INTERRUPTOR, ENDOLLS I PROTECCIÓ DIFERENCIAL, PER A 4 USOS	68,34 €
			Altres conceptes	6,46 €
P- 35	HQU1UVES	MES	LLOGUER DE MÒDUL PREFABRICAT DE VESTIDORS, DE 8,2X2,5X2,3 M DE PLAFÓ D'ACER LACAT I AILLAMENT DE POLIURETÀ DE 35 MM DE GRUIX REVESTIMENT DE PARETS AMB TAULER FENÒLIC, PAVIMENT DE LAMEL.LES D'ACER GALVANITZAT AMB AILLAMENT DE FIBRA DE VIDRE I TAULER FENÒLIC, INSTAL.LACIÓ ELÈCTRICA, 1 PUNT DE LLUM, INTERRUPTOR, ENDOLLS I PROTECCIÓ DIFERENCIAL, COL.LOCAT I AMB EL DESMUNTATGE INCLÒS	**88,38 €**
	BQU1U504		LLOGUER DE MÒDUL PREFABRICAT DE VESTIDORS, DE 8,2X2,5X2,3 M DE PLAFÓ D'ACER LACAT I AÏLLAMENT DE POLIURETÀ DE 35 MM DE GRUIX REVESTIMENT DE PARETS AMB TAULER FENÒLIC, PAVIMENT DE LÀMEL.LES D'ACER GALVANITZAT AMB AÏLLAMENT DE FIBRA DE VIDRE I TAULER FENÒLIC, INSTAL.LACIÓ ELECTRICA, 1 PUNT DE LLUM, INTERRUPTOR, ENDOLLS I PROTECCIÓ DIFERENCIAL, PER A 4 USOS	81,15 €
			Altres conceptes	7,23 €
P- 36	HQU21301	U	MIRALL DE LLUNA INCOLORA DE 3 MM DE GRUIX, COL·LOCAT ADHERIT SOBRE TAULER DE FUSTA	**38,50 €**
	B1ZCU300		Mirall de lluna incolora de gruix 3 mm, per a seguretat i salut	6,64 €
	B7J5009A		Massilla per a segellats, d'aplicació amb pistola, de base poliuretà de polimerització ràpida monocomponent	1,81 €
			Altres conceptes	30,05 €
P- 37	HQU22301	U	ARMARI METÀL.LIC INDIVIDUAL AMB DOBLE COMPARTIMENT INTERIOR, DE 0,40X0,50X1,80 M, COL.LOCAT I AMB EL DESMUNTATGE INCLÒS	**71,42 €**

ÀREA DE COHESIÓ TERRITORIAL, DESENVOLUPAMENT URBÀ, SEGURETAT I CIVISME
SERVEI D´OBRES PUBLIQUES
PROJECTE D´OBRES D´URBANITZACIÓ DEL PARC DE LES AIGÜES FASE 5: JOCS D´AIGUA

QUADRE DE PREUS NÚMERO 2

NÚMERO	CODI	UA	DESCRIPCIÓ	PREU
	BQU22303		ARMARI METÀL.LIC INDIVIDUAL AMB DOBLE COMPARTIMENT INTERIOR, DE 0,40X0,50X1,80 M, PER A 3 USOS	61,70 €
			Altres conceptes	9,72 €
P- 38	HQU25701	U	BANC DE FUSTA, DE 3,50 M DE LLARGÀRIA I 0,40 M D'AMPLÀRIA, AMB CAPACITAT PER A 5 PERSONES, COL.LOCAT I AMB EL DESMUNTATGE INCLÒS	**30,81 €**
	BQU25700		BANC DE FUSTA, DE 3,50 M DE LLARGÀRIA I 0,40 M D'AMPLÀRIA, AMB CAPACITAT PER A 5 PERSONES	25,66 €
			Altres conceptes	5,15 €
P- 39	HQU27902	U	TAULA DE FUSTA AMB TAULER DE MELAMINA, DE 3,50 M DE LLARGÀRIA I 0,80 M D'AMPLÀRIA, AMB CAPACITAT PER A 10 PERSONES, COL.LOCADA I AMB EL DESMUNTATGE INCLÒS	**36,08 €**
	BQU27900		TAULA DE FUSTA AMB TAULER DE MELAMINA, DE 3,50 M DE LLARGÀRIA I 0,80 M D'AMPLÀRIA, AMB CAPACITAT PER A 10 PERSONES	26,09 €
			Altres conceptes	9,99 €
P- 40	HQU2E001	U	FORN MICROONES PER A ESCALFAR MENJARS, COL·LOCAT I AMB EL DESMUNTATGE INCLÒS	**54,40 €**
	BQU2E002		FORN MICROONES, PER A DOS USOS, PER A SEGURETAT I SALUT	50,15 €
			Altres conceptes	4,25 €
P- 41	HQU2GF01	U	RECIPIENT PER A RECOLLIDA D'ESCOMBRARIES, DE 100 L DE CAPACITAT, COL.LOCAT I AMB EL DESMUNTATGE INCLÒS	**65,24 €**
	BQU2GF00		RECIPIENT PER A RECOLLIDA D'ESCOMBRARIES, DE 100 L DE CAPACITAT	59,28 €
			Altres conceptes	5,96 €
P- 42	HQUA1100	U	FARMACIOLA D'ARMARI, AMB EL CONTINGUT ESTABLERT A L'ORDENANÇA GENERAL DE SEGURETAT I SALUT EN EL TREBALL	**148,56 €**
	BQUA1100		FARMACIOLA D'ARMARI, AMB EL CONTINGUT ESTABLERT A L'ORDENANÇA GENERAL DE SEGURETAT I SALUT EN EL TREBALL	140,15 €
			Altres conceptes	8,41 €
P- 43	HQUACCJ0	U	MANTA DE COTÓ I FIBRA SINTÈTICA DE 110X210 CM.	**26,66 €**
	BQUACCJ0		MANTA DE COTÓ I FIBRA SINTÈTICA DE 110X210 CM	25,15 €
			Altres conceptes	1,51 €
P- 44	HQUAP000	U	CURSET DE PRIMERS AUXILIS I SOCORRISME	**255,96 €**
	BQUAP000		CURSET DE PRIMERS AUXILIS I SOCORRISME	241,47 €
			Altres conceptes	14,49 €
P- 45	HQUAU500	U	RECONEIXAMENT MÈDIC OBLIGATORI, SEGONS EL QUE ESTABLEIX L'ORDENANÇA GENERAL DE SEGURETAT I HIGIENE EN EL TREBALL	**42,74 €**

QUADRE DE PREUS NÚMERO 2

Este documento ha sido firmado por Carlos Fernandez Alonso a las 14:26 del día 15/02/2023y por Carlos Fernandez Alonso a las 14:26 del día 15/02/2023. Mediante el código de verificación segura 0Q15422P63U2D2M14ES puede comprobar la validez de la firma electrónica de los documentos firmados en la dirección web que le proporciona la entidad emisora de este documento.

Este documento ha sido firmado por Carlos Fernandez Alonso a las 14:26 del día 15/02/2023y por Carlos Fernandez Alonso a las 14:26 del día 15/02/2023. Mediante el código de verificación segura 0Q15422P6J3U2D2M14ES puede comprobar la validez de la firma electrónica de los documentos firmados en la dirección web que le proporciona la entidad emisora de este documento.

4.3 AMIDAMENTS LOT 1

Mediante el código de verificación segura 0Q15422P6J3U2D2M14ES puede comprobar la validez de la firma electrónica de los documentos firmados

AMIDAMENTS

OBRA 01 PRESSUPOST SEGURETAT I SALUT PARC_DE_LES_AIGÜES_FASE_5_JOCS_A
CAPÍTOL 04 SEGURETAT I SALUT - LOT 1
NIVELL 3 01 PROTECCIONS INDIVIDUALS

NUM.	CODI	UA	DESCRIPCIÓ

1 H141U111 U

CASC DE SEGURETAT PER A ÚS NORMAL, CONTRA COPS, DE POLIETILÈ AMB UN PES MÀXIM DE 400 G, HOMOLOGAT SEGONS UNE-EN 812

Num.	Text	Tipus	[C]	[D]	[E]	[F]	TOTAL	Fórmula
1			6,00				6,00	C#*D#*E#*F#

TOTAL AMIDAMENT **6,00**

2 H142U110 U

ULLERES DE SEGURETAT ANTIIMPACTES, ESTÀNDARD AMB MUNTURA UNIVERSAL O POLIVALENTS UTILITZABLES SOBREPOSADES A ULLERES GRADUADES, AMB VISOR TRANSPARENT I TRACTAMENT CONTRA L'ENTELAMENT, HOMOLOGADES SEGONS UNE-EN 167 I UNE-EN 168.

Num.	Text	Tipus	[C]	[D]	[E]	[F]	TOTAL	Fórmula
1			6,00				6,00	C#*D#*E#*F#

TOTAL AMIDAMENT **6,00**

3 H1423230 U

ULLERES DE SEGURETAT PER A TALL OXIACETILÈNIC, AMB MUNTURA UNIVERSAL DE BARNILLA D'ACER RECOBERTA DE PVC, AMB VISORS CIRCULARS DE 50 MM DE D FOSCOS DE COLOR DIN 5, HOMOLOGADES SEGONS UNE-EN 175 I UNE-EN 169

Num.	Text	Tipus	[C]	[D]	[E]	[F]	TOTAL	Fórmula
1			6,00				6,00	C#*D#*E#*F#

TOTAL AMIDAMENT **6,00**

4 H1433115 U

PROTECTOR AUDITIU TIPUS ORELLERA ACOPLABLE A CASC INDUSTRIAL DE SEGURETAT, HOMOLOGAT SEGONS UNE-EN 352, UNE-EN 397 I UNE-EN 458

Num.	Text	Tipus	[C]	[D]	[E]	[F]	TOTAL	Fórmula
1			6,00				6,00	C#*D#*E#*F#

TOTAL AMIDAMENT **6,00**

5 H1441201 U

MASCARETA AUTOFILTRANT CONTRA POLSIMS I VAPORS TÒXICS, HOMOLOGADA SEGONS UNE-EN 405

Num.	Text	Tipus	[C]	[D]	[E]	[F]	TOTAL	Fórmula
1			6,00				6,00	C#*D#*E#*F#

TOTAL AMIDAMENT **6,00**

6 H1451110 U

PARELLA DE GUANTS PER A ÚS GENERAL, AMB PALMELL, ARTELLS, UNGLES I DITS ÍNDEX I POLZE DE PELL, DORS DE LA MÀ I MANIGUET DE COTÓ, FOLRE INTERIOR, I SUBJECCIÓ ELÀSTICA AL CANELL

Num.	Text	Tipus	[C]	[D]	[E]	[F]	TOTAL	Fórmula
1			6,00				6,00	C#*D#*E#*F#

TOTAL AMIDAMENT **6,00**

ÀREA DE COHESIÓ TERRITORIAL, DESENVOLUPAMENT URBÀ, SEGURETAT I CIVISME
SERVEI D´OBRES PÚBLIQUES
PROJECTE D´OBRES D´URBANITZACIÓ DEL PARC DE LES AIGÜES FASE 5: JOCS D´AIGUA
SIS LOT 1 OBRA CIVIL

AMIDAMENTS

7 H1454420 U

PARELLA DE GUANTS ANTIHUMITAT RESISTENTS ALS PRODUCTES QUÍMICS, DE NEOPRÈ SENSE SUPORT I FOLRAT DE COTÓ, AMB MANIGUETS FINS A MIG AVANTBRAÇ

Num.	Text	Tipus	[C]	[D]	[E]	[F]	TOTAL	Fórmula
1			6,00				6,00	C#*D#*E#*F#

TOTAL AMIDAMENT **6,00**

8 H1461110 U

PARELLA DE BOTES D'AIGUA DE PVC DE CANYA ALTA, AMB SOLA ANTILLISCANT I FOLRADES DE NILÓ RENTABLE, HOMOLOGADES SEGONS UNE-EN 344, UNE-EN 345,UNE-EN 346 I UNE-EN 347

Num.	Text	Tipus	[C]	[D]	[E]	[F]	TOTAL	Fórmula
1			6,00				6,00	C#*D#*E#*F#

TOTAL AMIDAMENT **6,00**

9 H1462242 U

PARELLA DE BOTES DE SEGURETAT RESISTENTS A LA HUMITAT, DE PELL RECTIFICADA, AMB ENVOLTANT DEL TURMELL ENCOIXINAT, SOLA ANTILLISCANT I ANTIESTÀTICA, FALCA AMORTIDORA PER AL TALÓ, LLENGÜETA DE MANXA, DE DESPRENIMENT RÀPID, AMB PLANTILLES I PUNTERA METÀL.LIQUES

Num.	Text	Tipus	[C]	[D]	[E]	[F]	TOTAL	Fórmula
1			6,00				6,00	C#*D#*E#*F#

TOTAL AMIDAMENT **6,00**

10 H1471101 U

CINTURÓ DE SEGURETAT DE SUBJECCIÓ, AJUSTABLE, CLASSE A, DE POLIÈSTER I FERRAMENTA ESTAMPADA, AMB CORDA DE SEGURETAT DOTADA DE GUARDACAPS METÀL.LICS I MOSQUETÓ D'ACER AMB VIROLLA ROSCADA, HOMOLOGAT SEGONS CE

Num.	Text	Tipus	[C]	[D]	[E]	[F]	TOTAL	Fórmula
1			6,00				6,00	C#*D#*E#*F#

TOTAL AMIDAMENT **6,00**

11 H1474600 U

CINTURÓ ANTIVIBRACIÓ, AJUSTABLE I DE TEIXIT TRANSPIRABLE

Num.	Text	Tipus	[C]	[D]	[E]	[F]	TOTAL	Fórmula
1			6,00				6,00	C#*D#*E#*F#

TOTAL AMIDAMENT **6,00**

12 H148U800 U

ARMILLA PER A SENYALISTA AMB TIRES REFLECTORES A LA CINTURA, AL PIT I A L'ESQUENA, HOMOLOGADA SEGONS UNE-EN 471

Num.	Text	Tipus	[C]	[D]	[E]	[F]	TOTAL	Fórmula
1			6,00				6,00	C#*D#*E#*F#

TOTAL AMIDAMENT **6,00**

13 H1487460 U

IMPERMEABLE AMB JAQUETA, CAPUTXA I PANTALONS, PER A OBRES PÚBLIQUES, DE PVC SOLDAT DE 0,4 MM DE GRUIX, DE COLOR VIU, HOMOLOGAT SEGONS UNE-EN 340

Num.	Text	Tipus	[C]	[D]	[E]	[F]	TOTAL	Fórmula

Este documento ha sido firmado por Carlos Fernandez Alonso a las 14:26 del día 15/02/2023y por Carlos Fernandez Alonso a las 14:26 del día 15/02/2023.
en la dirección web que le proporciona la entidad emisora de este documento.

Este documento ha sido firmado por Carlos Fernandez Alonso a las 14:26 del día 15/02/2023y por Carlos Fernandez Alonso a las 14:26 del día 15/02/2023
en la dirección web que le proporciona la entidad emisora de este documento.
. Mediante el código de verificación segura 0Q15422P6J3U2D2M14ES puede comprobar la validez de la firma electrónica de los documentos firmados

1			6,00				6,00	C#*D#*E#*F#

TOTAL AMIDAMENT 6,00

14 H147D102 u Sistema anticaiguda compost per un arnès anticaiguda amb tirants, bandes secundàries, bandes subglúties, bandes de cuixa, recolzament dorsal per a subjecció, elements d'ajust, element dorsal d'enganxament d'arnès anticaiguda i sivella, incorporat a un element d'amarrament composat per un terminal manufacturat, homologat segons UNE-EN 361, UNE-EN 362, UNE-EN 364, UNE-EN 365 i UNE-EN 354

Num.	Text	Tipus	[C]	[D]	[E]	[F]	TOTAL	Fórmula
1			6,00				6,00	C#*D#*E#*F#

TOTAL AMIDAMENT 6,00

OBRA 01 PRESSUPOST SEGURETAT I SALUT PARC_DE_LES_AIGÜES_FASE_5_JOCS_A
CAPÍTOL 04 SEGURETAT I SALUT - LOT 1
NIVELL 3 02 PROTECCIONS COL·LECTIVES

NUM.	CODI	UA	DESCRIPCIÓ

1 H6AA2111 M TANCA, DE 2 M D'ALÇÀRIA, D'ACER GALVANITZAT, AMB MALLA ELECTROSOLDADA DE 90X150 MM I DE 4,5 I 3,5 MM DE D. BASTIDOR DE 3,50X2 M DE TUB DE 40 MM DE D. FIXAT A PEUS PREFABRICATS DE FORMIGÓ, I AMB EL DESMUNTATGE INCLÒS

Num.	Text	Tipus	[C]	[D]	[E]	[F]	TOTAL	Fórmula
1	PERIMETRE TANCAMENT		980,00				980,00	C#*D#*E#*F#

TOTAL AMIDAMENT 980,00

2 H153U9F1 U TOPALL PER A DESCÀRREGA DE CAMIONS EN EXCAVACIONS, DE 4 M D'AMPLÀRIA AMB TAULÓ DE FUSTA I PERFILS IPN 100 CLAVATS AL TERRENY I AMB EL DESMUNTATGE INCLÒS

Num.	Text	Tipus	[C]	[D]	[E]	[F]	TOTAL	Fórmula
1			3,00				3,00	C#*D#*E#*F#

TOTAL AMIDAMENT 3,00

3 H1533591 M2 PLATAFORMA METÀL.LICA PER A PAS DE VEHICLES PER SOBRE DE RASES, INFERIORS A 1 M D'AMPLÀRIA, DE PLANXA D'ACER DE 12 MM DE GRUIX I AMB EL DESMUNTATGE INCLÓS

Num.	Text	Tipus	[C]	[D]	[E]	[F]	TOTAL	Fórmula
1			10,00				10,00	C#*D#*E#*F#

TOTAL AMIDAMENT 10,00

4 H153U581 M2 PLATAFORMA DE PLANXA METÀL.LICA DE 8 MM. DE GRUIX PER A PAS DE PERSONES PER SOBRE DE RASES I OBERTURES, AMB EL DESMUNTATGE INCLÓS

Num.	Text	Tipus	[C]	[D]	[E]	[F]	TOTAL	Fórmula
1			10,00				10,00	C#*D#*E#*F#

TOTAL AMIDAMENT 10,00

ÀREA DE COHESIÓ TERRITORIAL, DESENVOLUPAMENT URBÀ, SEGURETAT I CIVISME
SERVEI D´OBRES PÚBLIQUES
PROJECTE D´OBRES D´URBANITZACIÓ DEL PARC DE LES AIGÜES FASE 5: JOCS D´AIGUA
SIS LOT 1 OBRA CIVIL

5 HBC1U000 M CINTA D'ABALISAMENT COL.LOCADA, AMB EL DESMUNTATGE INCLÒS

Num.	Text	Tipus	[C]	[D]	[E]	[F]	TOTAL	Fórmula
1			600,00				600,00	C#*D#*E#*F#
2			473,54				473,54	C#*D#*E#*F#

TOTAL AMIDAMENT 1.073,54

6 HBC1U005 M CINTA D'ABALISAMENT, AMB UN SUPORT CADA 5 M I AMB EL DESMUNTATGE INCLÒS

Num.	Text	Tipus	[C]	[D]	[E]	[F]	TOTAL	Fórmula
1			50,00				50,00	C#*D#*E#*F#

TOTAL AMIDAMENT 50,00

7 H1534001 U PEÇA DE PLÀSTIC EN FORMA DE BOLET, DE COLOR VERMELL, PER A PROTECCIÓ DELS EXTREMS DE LES ARMADURES PER A QUALSEVOL DIÀMETRE, AMB DESMUNTATGE INCLÒS

Num.	Text	Tipus	[C]	[D]	[E]	[F]	TOTAL	Fórmula
1			60,00				60,00	C#*D#*E#*F#

TOTAL AMIDAMENT 60,00

8 H62C1000 M BARRERA EN FORMA DE CAMPANA DE CARES ARRODONIDES, TIPUS NEW JERSEY PREFABRICADA, MUNTATGE I DESMUNTATGE

Num.	Text	Tipus	[C]	[D]	[E]	[F]	TOTAL	Fórmula
1			20,00				20,00	C#*D#*E#*F#

TOTAL AMIDAMENT 20,00

9 HBC12100 U CON DE PLÀSTIC REFLECTOR DE 30 CM. D'ALÇÀRIA

Num.	Text	Tipus	[C]	[D]	[E]	[F]	TOTAL	Fórmula
1			5,00				5,00	C#*D#*E#*F#

TOTAL AMIDAMENT 5,00

10 HBB11111 U PLACA REFLECTORA TRIANGULAR, DE 70 CM DE COSTAT, PER A SENYALS DE TRÀNSIT, FIXADA I AMB EL DESMUNTATGE INCLÒS

Num.	Text	Tipus	[C]	[D]	[E]	[F]	TOTAL	Fórmula
1			1,00				1,00	C#*D#*E#*F#

TOTAL AMIDAMENT 1,00

11 HBB11251 U PLACA REFLECTORA CIRCULAR, DE 60 CM DE DIÀMETRE, PER A SENYALS DE TRÀNSIT, FIXADA I AMB EL DESMUNTATGE INCLÒS

Num.	Text	Tipus	[C]	[D]	[E]	[F]	TOTAL	Fórmula
1			1,00				1,00	C#*D#*E#*F#

TOTAL AMIDAMENT 1,00

Este documento ha sido firmado por Carlos Fernandez Alonso a las 14:26 del día 15/02/2023y por Carlos Fernandez Alonso a las 14:26 del día 15/02/2023. Mediante el código de verificación segura 0Q15422P6J3U2D2M14ES puede comprobar la validez de la firma electrónica de los documentos firmados en la dirección web que le proporciona la entidad emisora de este documento.

12 HBB11351 U PLACA REFLECTORA OCTOGONAL, DE 60 CM DE DIÀMETRE, PER A SENYALS DE TRÀNSIT, FIXADA I AMB EL DESMUNTATGE INCLÒS

Num.	Text	Tipus	[C]	[D]	[E]	[F]	TOTAL	Fórmula
1			1,00				1,00	C#*D#*E#*F#

TOTAL AMIDAMENT 1,00

13 HBBA1511 U PLACA DE SENYALITZACIÓ DE SEGURETAT LABORAL, DE PLANXA D'ACER LLISA SERIGRAFIADA, DE 40X33 CM, FIXADA MECÀNICAMENT I AMB EL DESMUNTATGE INCLÒS

Num.	Text	Tipus	[C]	[D]	[E]	[F]	TOTAL	Fórmula
1			1,00				1,00	C#*D#*E#*F#

TOTAL AMIDAMENT 1,00

14 H015UMAN H MÀ D'OBRA DE BRIGADA DE SEGURETAT

Num.	Text	Tipus	[C]	[D]	[E]	[F]	TOTAL	Fórmula
1			1,00				1,00	C#*D#*E#*F#

TOTAL AMIDAMENT 1,00

15 H62C100P M BARRERA DE SEGURETAT PORTÀTIL TIPUS NEW JERSEY DE POLIETILÈ D'ALTA DENSITAT, DE 1,20X0,60X0,40 M, AMB CAPACITAT DE LLASTRAT DE 150 L, COLOR VERMELL O BLANC, AMORTITZABLE EN 20 USOS. S'INCLOU L'OMPLIMENT AMB AIGUA, LA COL·LOCACIÓ I RETIRADA.

Num.	Text	Tipus	[C]	[D]	[E]	[F]	TOTAL	Fórmula
1			25,00				25,00	C#*D#*E#*F#

TOTAL AMIDAMENT 25,00

OBRA 01 PRESSUPOST SEGURETAT I SALUT PARC_DE_LES_AIGÜES_FASE_5_JOCS_A
CAPÍTOL 04 SEGURETAT I SALUT - LOT 1
NIVELL 3 03 INSTAL·LACIONS DE SALUT

NUM.	CODI	UA	DESCRIPCIÓ

1 HQU1USAN MES LLOGUER DE MÒDUL PREFABRICAT DE SANITARIS, DE 3,7X2,3X2,3 M DE PLAFÓ D'ACER LACAT I AILLAMENT DE POLIURETÀ DE 35 MM DE GRUIX REVESTIMENT DE PARETS AMB TAULER FENÒLIC, PAVIMENT DE LAMEL.LES D'ACER GALVANITZAT, AMB INSTAL.LACIÓ DE LAMPISTERIA, 1 LAVABO COL.LECTIU AMB 3 AIXETES, 2 PLAQUES TURQUES, 2 DUTXES, MIRALL I COMPLEMENTS DE BANY, INSTAL.LACIÓ ELÈCTRICA, 1 PUNT DE LLUM, INTERRUPTOR, ENDOLLS I PROTECCIÓ DIFERENCIAL, XARXA DE DESGUAS AMB CONNEXIONAT A CLAVEGUERA, COL.LOCAT I AMB EL DESMUNTATGE INCLÒS

Num.	Text	Tipus	[C]	[D]	[E]	[F]	TOTAL	Fórmula
1			6,00				6,00	C#*D#*E#*F#

TOTAL AMIDAMENT 6,00

2 HQU1UVES MES LLOGUER DE MÒDUL PREFABRICAT DE VESTIDORS, DE 8,2X2,5X2,3 M DE PLAFÓ D'ACER LACAT I AILLAMENT DE POLIURETÀ DE 35 MM DE GRUIX REVESTIMENT DE PARETS AMB TAULER FENÒLIC, PAVIMENT DE LAMEL.LES D'ACER GALVANITZAT AMB AILLAMENT DE FIBRA DE VIDRE I TAULER FENÒLIC, INSTAL.LACIÓ ELÈCTRICA, 1 PUNT DE LLUM, INTERRUPTOR, ENDOLLS I PROTECCIÓ DIFERENCIAL, COL.LOCAT I AMB EL DESMUNTATGE INCLÒS

Num.	Text	Tipus	[C]	[D]	[E]	[F]	TOTAL	Fórmula
1			6,00				6,00	C#*D#*E#*F#

TOTAL AMIDAMENT 6,00

3 HQU1UMEN MES LLOGUER DE MÒDUL PREFABRICAT DE MENJADOR, DE 6X2,3X2,3 M DE PLAFÓ D'ACER LACAT I AILLAMENT DE 35 MM DE GRUIX REVESTIMENT DE PARETS AMB TAULER FENÒLIC, PAVIMENT DE LAMEL.LES D'ACER GALVANITZAT AMB AILLAMENT DE FIBRA DE VIDRE I TAULER FENÒLIC, AMB INSTAL.LACIÓ DE LAMPISTERIA, AIGUERA DE 2 PIQUES AMB AIXETA, TAULELL, INSTAL.LACIÓ ELÈCTRICA, 1 PUNT DE LLUM, INTERRUPTOR, ENDOLLS I PROTECCIÓ DIFERENCIAL, COL.LOCAT I AMB EL DESMUNTATGE INCLÒS

Num.	Text	Tipus	[C]	[D]	[E]	[F]	TOTAL	Fórmula
1			6,00				6,00	C#*D#*E#*F#

TOTAL AMIDAMENT 6,00

4 HQU21301 U MIRALL DE LLUNA INCOLORA DE 3 MM DE GRUIX, COL·LOCAT ADHERIT SOBRE TAULER DE FUSTA

Num.	Text	Tipus	[C]	[D]	[E]	[F]	TOTAL	Fórmula
1			1,00				1,00	C#*D#*E#*F#

TOTAL AMIDAMENT 1,00

5 HQU22301 U ARMARI METÀL.LIC INDIVIDUAL AMB DOBLE COMPARTIMENT INTERIOR, DE 0,40X0,50X1,80 M, COL.LOCAT I AMB EL DESMUNTATGE INCLÒS

Num.	Text	Tipus	[C]	[D]	[E]	[F]	TOTAL	Fórmula
1			1,00				1,00	C#*D#*E#*F#

TOTAL AMIDAMENT 1,00

6 HQU25701 U BANC DE FUSTA, DE 3,50 M DE LLARGÀRIA I 0,40 M D'AMPLÀRIA, AMB CAPACITAT PER A 5 PERSONES, COL.LOCAT I AMB EL DESMUNTATGE INCLÒS

AMIDAMENT DIRECTE 1,00

7 HQU27902 U TAULA DE FUSTA AMB TAULER DE MELAMINA, DE 3,50 M DE LLARGÀRIA I 0,80 M D'AMPLÀRIA, AMB CAPACITAT PER A 10 PERSONES, COL.LOCADA I AMB EL DESMUNTATGE INCLÒS

AMIDAMENT DIRECTE 1,00

8 HQU2E001 U FORN MICROONES PER A ESCALFAR MENJARS, COL·LOCAT I AMB EL DESMUNTATGE INCLÒS

AMIDAMENT DIRECTE 1,00

9 HQU2GF01 U RECIPIENT PER A RECOLLIDA D'ESCOMBRARIES, DE 100 L DE CAPACITAT, COL.LOCAT I AMB EL DESMUNTATGE INCLÒS

Num.	Text	Tipus	[C]	[D]	[E]	[F]	TOTAL	Fórmula

Este documento ha sido firmado por Carlos Fernandez Alonso a las 14:26 del día 15/02/2023y por Carlos Fernandez Alonso a las 14:26 del día 15/02/2023. Mediante el código de verificación segura 0Q15422P63U2D2M14ES puede comprobar la validez de la firma electrónica de los documentos firmados en la dirección web que le proporciona la entidad emisora de este documento.

1			3,00				3,00	C#*D#*E#*F#

TOTAL AMIDAMENT 3,00

10 H015UNET H MÀ D'OBRA PER LA NETEJA I MANTENIMENT DE LES INSTAL.LACIONS DEL PERSONAL

Num.	Text	Tipus	[C]	[D]	[E]	[F]	TOTAL	Fórmula
1			4,00	6,00	2,00	2,00	96,00	C#*D#*E#*F#

TOTAL AMIDAMENT 96,00

OBRA 01 PRESSUPOST SEGURETAT I SALUT PARC_DE_LES_AIGÜES_FASE_5_JOCS_A
CAPÍTOL 04 SEGURETAT I SALUT - LOT 1
NIVELL 3 04 MEDICINA PREVENTIVA

NUM.	CODI	UA	DESCRIPCIÓ

1 HQUAU500 U RECONEIXAMENT MÈDIC OBLIGATORI, SEGONS EL QUE ESTABLEIX L'ORDENANÇA GENERAL DE SEGURETAT I HIGIENE EN EL TREBALL

Num.	Text	Tipus	[C]	[D]	[E]	[F]	TOTAL	Fórmula
1			6,00				6,00	C#*D#*E#*F#

TOTAL AMIDAMENT 6,00

2 HQUAP000 U CURSET DE PRIMERS AUXILIS I SOCORRISME

Num.	Text	Tipus	[C]	[D]	[E]	[F]	TOTAL	Fórmula
1			6,00				6,00	C#*D#*E#*F#

TOTAL AMIDAMENT 6,00

3 HQUA1100 U FARMACIOLA D'ARMARI, AMB EL CONTINGUT ESTABLERT A L'ORDENANÇA GENERAL DE SEGURETAT I SALUT EN EL TREBALL

AMIDAMENT DIRECTE 1,00

4 HQUACCJ0 U MANTA DE COTÓ I FIBRA SINTÈTICA DE 110X210 CM.

AMIDAMENT DIRECTE 1,00

OBRA 01 PRESSUPOST SEGURETAT I SALUT PARC_DE_LES_AIGÜES_FASE_5_JOCS_A
CAPÍTOL 04 SEGURETAT I SALUT - LOT 1
NIVELL 3 05 FORMACIÓ I REUNIONS

NUM.	CODI	UA	DESCRIPCIÓ

1 H014U002 H FORMACIÓ DE SEGURETAT I HIGIENE EN EL TREBALL

Num.	Text	Tipus	[C]	[D]	[E]	[F]	TOTAL	Fórmula
1			9,00	5,00			45,00	C#*D#*E#*F#

TOTAL AMIDAMENT 45,00

2 H014U001 U REUNIÓ MENSUAL DEL COMITÈ DE SEGURETAT I SALUT EN EL TREBALL

Num.	Text	Tipus	[C]	[D]	[E]	[F]	TOTAL	Fórmula
1			6,00				6,00	C#*D#*E#*F#

TOTAL AMIDAMENT 6,00

Este documento ha sido firmado por Carlos Fernandez Alonso a las 14:26 del día 15/02/2023y por Carlos Fernandez Alonso a las 14:26 del día 15/02/2023. Mediante el código de verificación segura 0Q15422P6J3U2D2M14ES puede comprobar la validez de la firma electrónica de los documentos firmados en la dirección web que le proporciona la entidad emisora de este documento.

4.4 PRESSUPOST (APLICACIÓ DE PREUS) LOT 1

Este documento ha sido firmado por Carlos Fernandez Alonso a las 14:26 del día 15/02/2023. Mediante el código de verificación segura 0Q15422P6J3U2D2M14ES puede comprobar la validez de la firma electrónica de los documentos firmados en la dirección web que le proporciona la entidad emisora de este documento.

PRESSUPOST

OBRA 01 PRESSUPOST SEGURETAT I SALUT PARC_DE_LES_AIGÜES_FASE_5_JOCS_A
CAPÍTOL 04 SEGURETAT I SALUT - LOT 1
NIVELL 3 01 PROTECCIONS INDIVIDUALS

NUM.	CODI	UA	DESCRIPCIÓ	PREU	AMIDAMENT	IMPORT
1	H141U111	U	CASC DE SEGURETAT PER A ÚS NORMAL, CONTRA COPS, DE POLIETILÈ AMB UN PES MÀXIM DE 400 G, HOMOLOGAT SEGONS UNE-EN 812 (P - 5)	7,29	6,00	43,74
2	H142U110	U	ULLERES DE SEGURETAT ANTIIMPACTES, ESTÀNDARD AMB MUNTURA UNIVERSAL O POLIVALENTS UTILITZABLES SOBREPOSADES A ULLERES GRADUADES, AMB VISOR TRANSPARENT I TRACTAMENT CONTRA L'ENTELAMENT, HOMOLOGADES SEGONS UNE-EN 167 I UNE-EN 168. (P - 7)	8,24	6,00	49,44
3	H1423230	U	ULLERES DE SEGURETAT PER A TALL OXIACETILÈNIC, AMB MUNTURA UNIVERSAL DE BARNILLA D'ACER RECOBERTA DE PVC, AMB VISORS CIRCULARS DE 50 MM DE D FOSCOS DE COLOR DIN 5, HOMOLOGADES SEGONS UNE-EN 175 I UNE-EN 169 (P - 6)	6,00	6,00	36,00
4	H1433115	U	PROTECTOR AUDITIU TIPUS ORELLERA ACOPLABLE A CASC INDUSTRIAL DE SEGURETAT, HOMOLOGAT SEGONS UNE-EN 352, UNE-EN 397 I UNE-EN 458 (P - 8)	23,82	6,00	142,92
5	H1441201	U	MASCARETA AUTOFILTRANT CONTRA POLSIMS I VAPORS TÒXICS, HOMOLOGADA SEGONS UNE-EN 405 (P - 9)	0,84	6,00	5,04
6	H1451110	U	PARELLA DE GUANTS PER A ÚS GENERAL, AMB PALMELL, ARTELLS, UNGLES I DITS ÍNDEX I POLZE DE PELL, DORS DE LA MÀ I MANIGUET DE COTÓ, FOLRE INTERIOR, I SUBJECCIÓ ELÀSTICA AL CANELL (P - 10)	1,83	6,00	10,98
7	H1454420	U	PARELLA DE GUANTS ANTIHUMITAT RESISTENTS ALS PRODUCTES QUÍMICS, DE NEOPRÈ SENSE SUPORT I FOLRAT DE COTÓ, AMB MANIGUETS FINS A MIG AVANTBRAÇ (P - 11)	9,49	6,00	56,94
8	H1461110	U	PARELLA DE BOTES D'AIGUA DE PVC DE CANYA ALTA, AMB SOLA ANTILLISCANT I FOLRADES DE NILÓ RENTABLE, HOMOLOGADES SEGONS UNE-EN 344, UNE-EN 345,UNE-EN 346 I UNE-EN 347 (P - 12)	7,35	6,00	44,10
9	H1462242	U	PARELLA DE BOTES DE SEGURETAT RESISTENTS A LA HUMITAT, DE PELL RECTIFICADA, AMB ENVOLTANT DEL TURMELL ENCOIXINAT, SOLA ANTILLISCANT I ANTIESTÀTICA, FALCA AMORTIDORA PER AL TALÓ, LLENGÜETA DE MANXA, DE DESPRENIMENT RÀPID, AMB PLANTILLES I PUNTERA METÀL.LIQUES (P - 13)	25,98	6,00	155,88
10	H1471101	U	CINTURÓ DE SEGURETAT DE SUBJECCIÓ, AJUSTABLE, CLASSE A, DE POLIÈSTER I FERRAMENTA ESTAMPADA, AMB CORDA DE SEGURETAT DOTADA DE GUARDACAPS METÀL.LICS I MOSQUETÓ D'ACER AMB VIROLLA ROSCADA, HOMOLOGAT SEGONS CE (P - 14)	52,95	6,00	317,70
11	H1474600	U	CINTURÓ ANTIVIBRACIÓ, AJUSTABLE I DE TEIXIT TRANSPIRABLE (P - 15)	26,38	6,00	158,28
12	H148U800	U	ARMILLA PER A SENYALISTA AMB TIRES REFLECTORES A LA CINTURA, AL PIT I A L'ESQUENA, HOMOLOGADA SEGONS UNE-EN 471 (P - 18)	21,25	6,00	127,50
13	H1487460	U	IMPERMEABLE AMB JAQUETA, CAPUTXA I PANTALONS, PER A OBRES PÚBLIQUES, DE PVC SOLDAT DE 0,4 MM DE GRUIX, DE COLOR VIU, HOMOLOGAT SEGONS UNE-EN 340 (P - 17)	6,92	6,00	41,52
14	H147D102	u	Sistema anticaiguda compost per un arnès anticaiguda amb tirants, bandes secundàries, bandes subglúties, bandes de cuixa,	64,53	6,00	387,18

ÀREA DE COHESIÓ TERRITORIAL, DESENVOLUPAMENT URBÀ, SEGURETAT I CIVISME
SERVEI D´OBRES PÚBLIQUES
PROJECTE D´OBRES D´URBANITZACIÓ DEL PARC DE LES AIGÜES FASE 5: JOCS D´AIGUA
SIS LOT 1 OBRA CIVIL

PRESSUPOST

			recolzament dorsal per a subjecció, elements d'ajust, element dorsal d'enganxament d'arnès anticaiguda i sivella, incorporat a un element d'amarrament composat per un terminal manufacturat, homologat segons UNE-EN 361, UNE-EN 362, UNE-EN 364, UNE-EN 365 i UNE-EN 354 (P - 16)			
TOTAL	NIVELL 3		01.04.01			**1.577,22**

OBRA 01 PRESSUPOST SEGURETAT I SALUT PARC_DE_LES_AIGÜES_FASE_5_JOCS_A
CAPÍTOL 04 SEGURETAT I SALUT - LOT 1
NIVELL 3 02 PROTECCIONS COL·LECTIVES

NUM.	CODI	UA	DESCRIPCIÓ	PREU	AMIDAMENT	IMPORT
1	H6AA2111	M	TANCA, DE 2 M D'ALÇÀRIA, D'ACER GALVANITZAT, AMB MALLA ELECTROSOLDADA DE 90X150 MM I DE 4,5 I 3,5 MM DE D. BASTIDOR DE 3,50X2 M DE TUB DE 40 MM DE D. FIXAT A PEUS PREFABRICATS DE FORMIGÓ, I AMB EL DESMUNTATGE INCLÒS (P - 25)	3,38	980,00	3.312,40
2	H153U9F1	U	TOPALL PER A DESCÀRREGA DE CAMIONS EN EXCAVACIONS, DE 4 M D'AMPLÀRIA AMB TAULÓ DE FUSTA I PERFILS IPN 100 CLAVATS AL TERRENY I AMB EL DESMUNTATGE INCLÒS (P - 22)	24,42	3,00	73,26
3	H1533591	M2	PLATAFORMA METÀL.LICA PER A PAS DE VEHICLES PER SOBRE DE RASES, INFERIORS A 1 M D'AMPLÀRIA, DE PLANXA D'ACER DE 12 MM DE GRUIX I AMB EL DESMUNTATGE INCLÓS (P - 19)	11,48	10,00	114,80
4	H153U581	M2	PLATAFORMA DE PLANXA METÀL.LICA DE 8 MM. DE GRUIX PER A PAS DE PERSONES PER SOBRE DE RASES I OBERTURES, AMB EL DESMUNTATGE INCLÓS (P - 21)	9,33	10,00	93,30
5	HBC1U000	M	CINTA D'ABALISAMENT COL.LOCADA, AMB EL DESMUNTATGE INCLÒS (P - 31)	0,22	1.073,54	236,18
6	HBC1U005	M	CINTA D'ABALISAMENT, AMB UN SUPORT CADA 5 M I AMB EL DESMUNTATGE INCLÒS (P - 32)	1,87	50,00	93,50
7	H1534001	U	PEÇA DE PLÀSTIC EN FORMA DE BOLET, DE COLOR VERMELL, PER A PROTECCIÓ DELS EXTREMS DE LES ARMADURES PER A QUALSEVOL DIÀMETRE, AMB DESMUNTATGE INCLÒS (P - 20)	0,28	60,00	16,80
8	H62C1000	M	BARRERA EN FORMA DE CAMPANA DE CARES ARRODONIDES, TIPUS NEW JERSEY PREFABRICADA, MUNTATGE I DESMUNTATGE (P - 23)	57,12	20,00	1.142,40
9	HBC12100	U	CON DE PLÀSTIC REFLECTOR DE 30 CM. D'ALÇÀRIA (P - 30)	7,64	5,00	38,20
10	HBB11111	U	PLACA REFLECTORA TRIANGULAR, DE 70 CM DE COSTAT, PER A SENYALS DE TRÀNSIT, FIXADA I AMB EL DESMUNTATGE INCLÒS (P - 26)	51,01	1,00	51,01
11	HBB11251	U	PLACA REFLECTORA CIRCULAR, DE 60 CM DE DIÀMETRE, PER A SENYALS DE TRÀNSIT, FIXADA I AMB EL DESMUNTATGE INCLÒS (P - 27)	57,89	1,00	57,89
12	HBB11351	U	PLACA REFLECTORA OCTOGONAL, DE 60 CM DE DIÀMETRE, PER A SENYALS DE TRÀNSIT, FIXADA I AMB EL DESMUNTATGE INCLÒS (P - 28)	66,82	1,00	66,82
13	HBBA1511	U	PLACA DE SENYALITZACIÓ DE SEGURETAT LABORAL, DE PLANXA D'ACER LLISA SERIGRAFIADA, DE 40X33 CM, FIXADA MECÀNICAMENT I AMB EL DESMUNTATGE INCLÒS (P - 29)	31,78	1,00	31,78
14	H015UMAN	H	MÀ D'OBRA DE BRIGADA DE SEGURETAT (P - 3)	26,45	1,00	26,45

Este documento ha sido firmado por Carlos Fernandez Alonso a las 14:26 del día 15/02/2023y por Carlos Fernandez Alonso a las 14:26 del día 15/02/2023. Mediante el código de verificación segura 0Q15422P63U2D2M14ES puede comprobar la validez de la firma electrónica de los documentos firmados en la dirección web que le proporciona la entidad emisora de este documento.

15	H62C100P	M	BARRERA DE SEGURETAT PORTÀTIL TIPUS NEW JERSEY DE POLIETILÈ D'ALTA DENSITAT, DE 1,20X0,60X0,40 M, AMB CAPACITAT DE LLASTRAT DE 150 L, COLOR VERMELL O BLANC, AMORTITZABLE EN 20 USOS. S'INCLOU L'OMPLIMENT AMB AIGUA, LA COL·LOCACIÓ I RETIRADA. (P - 24)	17,56	25,00	439,00
TOTAL	NIVELL 3		01.04.02			**5.793,79**

OBRA 01 PRESSUPOST SEGURETAT I SALUT PARC_DE_LES_AIGÜES_FASE_5_JOCS_A
CAPÍTOL 04 SEGURETAT I SALUT - LOT 1
NIVELL 3 03 INSTAL·LACIONS DE SALUT

NUM.	CODI	UA	DESCRIPCIÓ	PREU	AMIDAMENT	IMPORT
1	HQU1USAN	MES	LLOGUER DE MÒDUL PREFABRICAT DE SANITARIS, DE 3,7X2,3X2,3 M DE PLAFÓ D'ACER LACAT I AILLAMENT DE POLIURETÀ DE 35 MM DE GRUIX REVESTIMENT DE PARETS AMB TAULER FENÒLIC, PAVIMENT DE LAMEL.LES D'ACER GALVANITZAT, AMB INSTAL.LACIÓ DE LAMPISTERIA, 1 LAVABO COL.LECTIU AMB 3 AIXETES, 2 PLAQUES TURQUES, 2 DUTXES, MIRALL I COMPLEMENTS DE BANY, INSTAL.LACIÓ ELÈCTRICA, 1 PUNT DE LLUM, INTERRUPTOR, ENDOLLS I PROTECCIÓ DIFERENCIAL, XARXA DE DESGUAS AMB CONNEXIONAT A CLAVEGUERA, COL.LOCAT I AMB EL DESMUNTATGE INCLÒS (P - 34)	74,80	6,00	448,80
2	HQU1UVES	MES	LLOGUER DE MÒDUL PREFABRICAT DE VESTIDORS, DE 8,2X2,5X2,3 M DE PLAFÓ D'ACER LACAT I AILLAMENT DE POLIURETÀ DE 35 MM DE GRUIX REVESTIMENT DE PARETS AMB TAULER FENÒLIC, PAVIMENT DE LAMEL.LES D'ACER GALVANITZAT AMB AILLAMENT DE FIBRA DE VIDRE I TAULER FENÒLIC, INSTAL.LACIÓ ELÈCTRICA, 1 PUNT DE LLUM, INTERRUPTOR, ENDOLLS I PROTECCIÓ DIFERENCIAL, COL.LOCAT I AMB EL DESMUNTATGE INCLÒS (P - 35)	88,38	6,00	530,28
3	HQU1UMEN	MES	LLOGUER DE MÒDUL PREFABRICAT DE MENJADOR, DE 6X2,3X2,3 M DE PLAFÓ D'ACER LACAT I AILLAMENT DE 35 MM DE GRUIX REVESTIMENT DE PARETS AMB TAULER FENÒLIC, PAVIMENT DE LAMEL.LES D'ACER GALVANITZAT AMB AILLAMENT DE FIBRA DE VIDRE I TAULER FENÒLIC, AMB INSTAL.LACIÓ DE LAMPISTERIA, AIGUERA DE 2 PIQUES AMB AIXETA, TAULELL, INSTAL.LACIÓ ELÈCTRICA, 1 PUNT DE LLUM, INTERRUPTOR, ENDOLLS I PROTECCIÓ DIFERENCIAL, COL.LOCAT I AMB EL DESMUNTATGE INCLÒS (P - 33)	79,33	6,00	475,98
4	HQU21301	U	MIRALL DE LLUNA INCOLORA DE 3 MM DE GRUIX, COL·LOCAT ADHERIT SOBRE TAULER DE FUSTA (P - 36)	38,50	1,00	38,50
5	HQU22301	U	ARMARI METÀL.LIC INDIVIDUAL AMB DOBLE COMPARTIMENT INTERIOR, DE 0,40X0,50X1,80 M, COL.LOCAT I AMB EL DESMUNTATGE INCLÒS (P - 37)	71,42	1,00	71,42
6	HQU25701	U	BANC DE FUSTA, DE 3,50 M DE LLARGÀRIA I 0,40 M D'AMPLÀRIA, AMB CAPACITAT PER A 5 PERSONES, COL.LOCAT I AMB EL DESMUNTATGE INCLÒS (P - 38)	30,81	1,00	30,81
7	HQU27902	U	TAULA DE FUSTA AMB TAULER DE MELAMINA, DE 3,50 M DE LLARGÀRIA I 0,80 M D'AMPLÀRIA, AMB CAPACITAT PER A 10 PERSONES, COL.LOCADA I AMB EL DESMUNTATGE INCLÒS (P - 39)	36,08	1,00	36,08
8	HQU2E001	U	FORN MICROONES PER A ESCALFAR MENJARS, COL·LOCAT I AMB EL DESMUNTATGE INCLÒS (P - 40)	54,40	1,00	54,40
9	HQU2GF01	U	RECIPIENT PER A RECOLLIDA D'ESCOMBRARIES, DE 100 L	65,24	3,00	195,72

			DE CAPACITAT, COL.LOCAT I AMB EL DESMUNTATGE INCLÒS (P - 41)			
10	H015UNET	H	MÀ D'OBRA PER LA NETEJA I MANTENIMENT DE LES INSTAL.LACIONS DEL PERSONAL (P - 4)	24,06	96,00	2.309,76
TOTAL	NIVELL 3		01.04.03			**4.191,75**

OBRA 01 PRESSUPOST SEGURETAT I SALUT PARC_DE_LES_AIGÜES_FASE_5_JOCS_A
CAPÍTOL 04 SEGURETAT I SALUT - LOT 1
NIVELL 3 04 MEDICINA PREVENTIVA

NUM.	CODI	UA	DESCRIPCIÓ	PREU	AMIDAMENT	IMPORT
1	HQUAU500	U	RECONEIXAMENT MÈDIC OBLIGATORI, SEGONS EL QUE ESTABLEIX L'ORDENANÇA GENERAL DE SEGURETAT I HIGIENE EN EL TREBALL (P - 45)	42,74	6,00	256,44
2	HQUAP000	U	CURSET DE PRIMERS AUXILIS I SOCORRISME (P - 44)	255,96	6,00	1.535,76
3	HQUA1100	U	FARMACIOLA D'ARMARI, AMB EL CONTINGUT ESTABLERT A L'ORDENANÇA GENERAL DE SEGURETAT I SALUT EN EL TREBALL (P - 42)	148,56	1,00	148,56
4	HQUACCJ0	U	MANTA DE COTÓ I FIBRA SINTÈTICA DE 110X210 CM. (P - 43)	26,66	1,00	26,66
TOTAL	NIVELL 3		01.04.04			**1.967,42**

OBRA 01 PRESSUPOST SEGURETAT I SALUT PARC_DE_LES_AIGÜES_FASE_5_JOCS_A
CAPÍTOL 04 SEGURETAT I SALUT - LOT 1
NIVELL 3 05 FORMACIÓ I REUNIONS

NUM.	CODI	UA	DESCRIPCIÓ	PREU	AMIDAMENT	IMPORT
1	H014U002	H	FORMACIÓ DE SEGURETAT I HIGIENE EN EL TREBALL (P - 2)	28,82	45,00	1.296,90
2	H014U001	U	REUNIÓ MENSUAL DEL COMITÈ DE SEGURETAT I SALUT EN EL TREBALL (P - 1)	28,82	6,00	172,92
TOTAL	NIVELL 3		01.04.05			**1.469,82**

Este documento ha sido firmado por Carlos Fernandez Alonso a las 14:26 del día 15/02/2023y por Carlos Fernandez Alonso a las 14:26 del día 15/02/2023. Mediante el código de verificación segura 0Q15422P6J3U2D2M14ES puede comprobar la validez de la firma electrónica de los documentos firmados en la dirección web que le proporciona la entidad emisora de este documento.

4.5 RESUM DEL PRESSUPOST LOT 1

Este documento ha sido firmado por Carlos Fernandez Alonso a las 14:26 del día 15/02/2023y por Carlos Fernandez Alonso a las 14:26 del día 15/02/2023. Mediante el código de verificación segura 0Q15422P63U2D2M14ES puede comprobar la validez de la firma electrónica de los documentos firmados en la dirección web que le proporciona la entidad emisora de este documento.

RESUM DE PRESSUPOST

Data: 15/02/23 Pàg.: 1

NIVELL 3: NIVELL 3			Import
NIVELL 3	01.04.01	PROTECCIONS INDIVIDUALS	1.577,22
NIVELL 3	01.04.02	PROTECCIONS COL·LECTIVES	5.793,79
NIVELL 3	01.04.03	INSTAL·LACIONS DE SALUT	4.191,75
NIVELL 3	01.04.04	MEDICINA PREVENTIVA	1.967,42
NIVELL 3	01.04.05	FORMACIÓ I REUNIONS	1.469,82
Capítol	**01.04**	**SEGURETAT I SALUT - LOT 1**	**15.000,00**
			15.000,00

NIVELL 2: CAPÍTOL			Import
Capítol	01.04	SEGURETAT I SALUT - LOT 1	15.000,00
Obra	**01**	**Pressupost SEGURETAT I SALUT PARC_DE_LES_AIGÜES_FASE_5_JOCS_A**	**15.000,00**
			15.000,00

NIVELL 1: OBRA			Import
Obra	01	Pressupost SEGURETAT I SALUT PARC_DE_LES_AIGÜES_FASE_5_JOCS_A	15.000,00
			15.000,00

Este documento ha sido firmado por Carlos Fernandez Alonso a las 14:26 del día 15/02/2023y por Carlos Fernandez Alonso a las 14:26 del día 15/02/2023
en la dirección web que le proporciona la entidad emisora de este documento.
. Mediante el código de verificación segura 0Q15422P6J3U2D2M14ES puede comprobar la validez de la firma electrónica de los documentos firmados

PRESSUPOST D'EXECUCIÓ PER CONTRACTE

PRESSUPOST D'EXECUCIÓ MATERIAL.....		15.000,00
13 % DESPESES GENERALS SOBRE 15.000,00.....		1.950,00
6 % BEBEFICI INDUSTRIAL SOBRE 15.000,00.....		900,00
Subtotal		17.850,00
21 % IVA SOBRE 17.850,00.....		3.748,50
TOTAL PRESSUPOST PER CONTRACTE	€	21.598,50

Aquest pressupost d'execució per contracte puja a la quantitat de:

(VINT-I-UN MIL CINC-CENTS NORANTA-VUIT EUROS AMB CINQUANTA CÈNTIMS)

Este documento ha sido firmado por Carlos Fernandez Alonso a las 14:26 del día 15/02/2023y por Carlos Fernandez Alonso a las 14:26 del día 15/02/2023. Mediante el código de verificación segura 0Q15422P6J3U2D2M14ES puede comprobar la validez de la firma electrónica de los documentos firmados en la dirección web que le proporciona la entidad emisora de este documento.

ÀREA DE COHESIÓ TERRITORIAL, SEGURETAT URBANA I CIVISME
SERVEI D'OBRES PÚBLIQUES, PARCS I JARDINS I MANTENIMENTS



PROJECTE PARC DE LES AIGÜES FASE05
OBRA CIVIL I JOCS D'AIGUA

ESTUDI DE SEGURETAT I SALUT

PRESSUPOST LOT 2 JOCS D'AIGUA

Este documento ha sido firmado por Carlos Fernandez Alonso a las 14:26 del día 15/02/2023y por Carlos Fernandez Alonso a las 14:26 del día 15/02/2023. Mediante el código de verificación segura 0Q15422P6J3U2D2M14ES puede comprobar la validez de la firma electrónica de los documentos firmados en la dirección web que le proporciona la entidad emisora de este documento.

4.1 QUADRE DE PREUS NÚMERO 1 LOT 2

Este documento ha sido firmado por Carlos Fernandez Alonso a las 14:26 del día 15/02/2023. Mediante el código de verificación segura 0Q15422P6J3U2D2M14ES puede comprobar la validez de la firma electrónica de los documentos firmados en la dirección web que le proporciona la entidad emisora de este documento.

QUADRE DE PREUS NÚMERO 1

NÚMERO	CODI	UA	DESCRIPCIÓ	PREU
P- 1	H014U001	U	REUNIÓ MENSUAL DEL COMITÈ DE SEGURETAT I SALUT EN EL TREBALL (VINT-I-VUIT EUROS AMB VUITANTA-DOS CÈNTIMS)	28,82 €
P- 2	H014U002	H	FORMACIÓ DE SEGURETAT I HIGIENE EN EL TREBALL (VINT-I-VUIT EUROS AMB VUITANTA-DOS CÈNTIMS)	28,82 €
P- 3	H015UMAN	H	MÀ D'OBRA DE BRIGADA DE SEGURETAT (VINT-I-SIS EUROS AMB QUARANTA-CINC CÈNTIMS)	26,45 €
P- 4	H015UNET	H	MÀ D'OBRA PER LA NETEJA I MANTENIMENT DE LES INSTAL.LACIONS DEL PERSONAL (VINT-I-QUATRE EUROS AMB SIS CÈNTIMS)	24,06 €
P- 5	H141U111	U	CASC DE SEGURETAT PER A ÚS NORMAL, CONTRA COPS, DE POLIETILÈ AMB UN PES MÀXIM DE 400 G, HOMOLOGAT SEGONS UNE-EN 812 (SET EUROS AMB VINT-I-NOU CÈNTIMS)	7,29 €
P- 6	H1423230	U	ULLERES DE SEGURETAT PER A TALL OXIACETILÈNIC, AMB MUNTURA UNIVERSAL DE BARNILLA D'ACER RECOBERTA DE PVC, AMB VISORS CIRCULARS DE 50 MM DE D FOSCOS DE COLOR DIN 5, HOMOLOGADES SEGONS UNE-EN 175 I UNE-EN 169 (SIS EUROS)	6,00 €
P- 7	H142U110	U	ULLERES DE SEGURETAT ANTIIMPACTES, ESTÀNDARD AMB MUNTURA UNIVERSAL O POLIVALENTS UTILITZABLES SOBREPOSADES A ULLERES GRADUADES, AMB VISOR TRANSPARENT I TRACTAMENT CONTRA L'ENTELAMENT, HOMOLOGADES SEGONS UNE-EN 167 I UNE-EN 168. (VUIT EUROS AMB VINT-I-QUATRE CÈNTIMS)	8,24 €
P- 8	H1433115	U	PROTECTOR AUDITIU TIPUS ORELLERA ACOPLABLE A CASC INDUSTRIAL DE SEGURETAT, HOMOLOGAT SEGONS UNE-EN 352, UNE-EN 397 I UNE-EN 458 (VINT-I-TRES EUROS AMB VUITANTA-DOS CÈNTIMS)	23,82 €
P- 9	H1441201	U	MASCARETA AUTOFILTRANT CONTRA POLSIMS I VAPORS TÒXICS, HOMOLOGADA SEGONS UNE-EN 405 (ZERO EUROS AMB VUITANTA-QUATRE CÈNTIMS)	0,84 €
P- 10	H1451110	U	PARELLA DE GUANTS PER A ÚS GENERAL, AMB PALMELL, ARTELLS, UNGLES I DITS ÍNDEX I POLZE DE PELL, DORS DE LA MÀ I MANIGUET DE COTÓ, FOLRE INTERIOR, I SUBJECCIÓ ELÀSTICA AL CANELL (UN EUROS AMB VUITANTA-TRES CÈNTIMS)	1,83 €
P- 11	H1454420	U	PARELLA DE GUANTS ANTIHUMITAT RESISTENTS ALS PRODUCTES QUÍMICS, DE NEOPRÈ SENSE SUPORT I FOLRAT DE COTÓ, AMB MANIGUETS FINS A MIG AVANTBRAÇ (NOU EUROS AMB QUARANTA-NOU CÈNTIMS)	9,49 €
P- 12	H1461110	U	PARELLA DE BOTES D'AIGUA DE PVC DE CANYA ALTA, AMB SOLA ANTILLISCANT I FOLRADES DE NILÓ RENTABLE, HOMOLOGADES SEGONS UNE-EN 344, UNE-EN 345,UNE-EN 346 I UNE-EN 347 (SET EUROS AMB TRENTA-CINC CÈNTIMS)	7,35 €
P- 13	H1462242	U	PARELLA DE BOTES DE SEGURETAT RESISTENTS A LA HUMITAT, DE PELL RECTIFICADA, AMB ENVOLTANT DEL TURMELL ENCOIXINAT, SOLA ANTILLISCANT I ANTIESTÀTICA, FALCA AMORTIDORA PER AL TALÓ, LLENGÜETA DE MANXA, DE DESPRENIMENT RÀPID, AMB PLANTILLES I PUNTERA METÀL.LIQUES (VINT-I-CINC EUROS AMB NORANTA-VUIT CÈNTIMS)	25,98 €
P- 14	H1471101	U	CINTURÓ DE SEGURETAT DE SUBJECCIÓ, AJUSTABLE, CLASSE A, DE POLIÈSTER I FERRAMENTA ESTAMPADA, AMB CORDA DE SEGURETAT DOTADA DE GUARDACAPS METÀL.LICS I MOSQUETÓ D'ACER AMB VIROLLA ROSCADA, HOMOLOGAT SEGONS CE (CINQUANTA-DOS EUROS AMB NORANTA-CINC CÈNTIMS)	52,95 €
P- 15	H1474600	U	CINTURÓ ANTIVIBRACIÓ, AJUSTABLE I DE TEIXIT TRANSPIRABLE (VINT-I-SIS EUROS AMB TRENTA-VUIT CÈNTIMS)	26,38 €

ÀREA DE COHESIÓ TERRITORIAL. DESENVOLUPAMENT URBÀ. SEGURETAT I CIVISME
SERVEI D´OBRES PÚBLIQUES
PROJECTE D´OBRES D´URBANITZACIÓ DEL PARC DE LES AIGÜES FASE 5: JOCS D´AIGUA

QUADRE DE PREUS NÚMERO 1

NÚMERO	CODI	UA	DESCRIPCIÓ	PREU
P- 16	H147D102	u	Sistema anticaiguda compost per un arnès anticaiguda amb tirants, bandes secundàries, bandes subglúties, bandes de cuixa, recolzament dorsal per a subjecció, elements d'ajust, element dorsal d'enganxament d'arnès anticaiguda i sivella, incorporat a un element d'amarrament composat per un terminal manufacturat, homologat segons UNE-EN 361, UNE-EN 362, UNE-EN 364, UNE-EN 365 i UNE-EN 354 (SEIXANTA-QUATRE EUROS AMB CINQUANTA-TRES CÈNTIMS)	64,53 €
P- 17	H1487460	U	IMPERMEABLE AMB JAQUETA, CAPUTXA I PANTALONS, PER A OBRES PÚBLIQUES, DE PVC SOLDAT DE 0,4 MM DE GRUIX, DE COLOR VIU, HOMOLOGAT SEGONS UNE-EN 340 (SIS EUROS AMB NORANTA-DOS CÈNTIMS)	6,92 €
P- 18	H148U800	U	ARMILLA PER A SENYALISTA AMB TIRES REFLECTORES A LA CINTURA, AL PIT I A L'ESQUENA, HOMOLOGADA SEGONS UNE-EN 471 (VINT-I-UN EUROS AMB VINT-I-CINC CÈNTIMS)	21,25 €
P- 19	H1533591	M2	PLATAFORMA METÀL.LICA PER A PAS DE VEHICLES PER SOBRE DE RASES, INFERIORS A 1 M D'AMPLÀRIA, DE PLANXA D'ACER DE 12 MM DE GRUIX I AMB EL DESMUNTATGE INCLÒS (ONZE EUROS AMB QUARANTA-VUIT CÈNTIMS)	11,48 €
P- 20	H1534001	U	PEÇA DE PLÀSTIC EN FORMA DE BOLET, DE COLOR VERMELL, PER A PROTECCIÓ DELS EXTREMS DE LES ARMADURES PER A QUALSEVOL DIÀMETRE, AMB DESMUNTATGE INCLÒS (ZERO EUROS AMB VINT-I-VUIT CÈNTIMS)	0,28 €
P- 21	H153U581	M2	PLATAFORMA DE PLANXA METÀL.LICA DE 8 MM. DE GRUIX PER A PAS DE PERSONES PER SOBRE DE RASES I OBERTURES, AMB EL DESMUNTATGE INCLÒS (NOU EUROS AMB TRENTA-TRES CÈNTIMS)	9,33 €
P- 22	H153U9F1	U	TOPALL PER A DESCÀRREGA DE CAMIONS EN EXCAVACIONS, DE 4 M D'AMPLÀRIA AMB TAULÓ DE FUSTA I PERFILS IPN 100 CLAVATS AL TERRENY I AMB EL DESMUNTATGE INCLÒS (VINT-I-QUATRE EUROS AMB QUARANTA-DOS CÈNTIMS)	24,42 €
P- 23	H62C1000	M	BARRERA EN FORMA DE CAMPANA DE CARES ARRODONIDES, TIPUS NEW JERSEY PREFABRICADA, MUNTATGE I DESMUNTATGE (CINQUANTA-SET EUROS AMB DOTZE CÈNTIMS)	57,12 €
P- 24	H62C100P	M	BARRERA DE SEGURETAT PORTÀTIL TIPUS NEW JERSEY DE POLIETILÈ D'ALTA DENSITAT, DE 1,20X0,60X0,40 M, AMB CAPACITAT DE LLASTRAT DE 150 L, COLOR VERMELL O BLANC, AMORTITZABLE EN 20 USOS. S'INCLOU L'OMPLIMENT AMB AIGUA, LA COL·LOCACIÓ I RETIRADA. (DISSET EUROS AMB CINQUANTA-SIS CÈNTIMS)	17,56 €
P- 25	H6AA2111	M	TANCA, DE 2 M D'ALÇÀRIA, D'ACER GALVANITZAT, AMB MALLA ELECTROSOLDADA DE 90X150 MM I DE 4,5 I 3,5 MM DE D. BASTIDOR DE 3,50X2 M DE TUB DE 40 MM DE D. FIXAT A PEUS PREFABRICATS DE FORMIGÓ, I AMB EL DESMUNTATGE INCLÒS (TRES EUROS AMB TRENTA-VUIT CÈNTIMS)	3,38 €
P- 26	HBB11111	U	PLACA REFLECTORA TRIANGULAR, DE 70 CM DE COSTAT, PER A SENYALS DE TRÀNSIT, FIXADA I AMB EL DESMUNTATGE INCLÒS (CINQUANTA-UN EUROS AMB UN CÈNTIMS)	51,01 €
P- 27	HBB11251	U	PLACA REFLECTORA CIRCULAR, DE 60 CM DE DIÀMETRE, PER A SENYALS DE TRÀNSIT, FIXADA I AMB EL DESMUNTATGE INCLÒS (CINQUANTA-SET EUROS AMB VUITANTA-NOU CÈNTIMS)	57,89 €
P- 28	HBB11351	U	PLACA REFLECTORA OCTOGONAL, DE 60 CM DE DIÀMETRE, PER A SENYALS DE TRÀNSIT, FIXADA I AMB EL DESMUNTATGE INCLÒS (SEIXANTA-SIS EUROS AMB VUITANTA-DOS CÈNTIMS)	66,82 €
P- 29	HBBA1511	U	PLACA DE SENYALITZACIÓ DE SEGURETAT LABORAL, DE PLANXA D'ACER LLISA SERIGRAFIADA, DE 40X33 CM, FIXADA MECÀNICAMENT I AMB EL DESMUNTATGE INCLÒS (TRENTA-UN EUROS AMB SETANTA-VUIT CÈNTIMS)	31,78 €

Este documento ha sido firmado por Carlos Fernandez Alonso a las 14:26 del día 15/02/2023y por Carlos Fernandez Alonso a las 14:26 del día 15/02/2023. Mediante el código de verificación segura 0Q15422P6J3U2D2M14ES puede comprobar la validez de la firma electrónica de los documentos firmados en la dirección web que le proporciona la entidad emisora de este documento.

QUADRE DE PREUS NÚMERO 1

NÚMERO	CODI	UA	DESCRIPCIÓ	PREU
P- 30	HBC12100	U	CON DE PLÀSTIC REFLECTOR DE 30 CM. D'ALÇÀRIA (SET EUROS AMB SEIXANTA-QUATRE CÈNTIMS)	7,64 €
P- 31	HBC1U000	M	CINTA D'ABALISAMENT COL.LOCADA, AMB EL DESMUNTATGE INCLÒS (ZERO EUROS AMB VINT-I-DOS CÈNTIMS)	0,22 €
P- 32	HBC1U005	M	CINTA D'ABALISAMENT, AMB UN SUPORT CADA 5 M I AMB EL DESMUNTATGE INCLÒS (UN EUROS AMB VUITANTA-SET CÈNTIMS)	1,87 €
P- 33	HQU1UMEN	MES	LLOGUER DE MÒDUL PREFABRICAT DE MENJADOR, DE 6X2,3X2,3 M DE PLAFÓ D'ACER LACAT I AILLAMENT DE 35 MM DE GRUIX REVESTIMENT DE PARETS AMB TAULER FENÒLIC, PAVIMENT DE LAMEL.LES D'ACER GALVANITZAT AMB AILLAMENT DE FIBRA DE VIDRE I TAULER FENÒLIC, AMB INSTAL.LACIÓ DE LAMPISTERIA, AIGUERA DE 2 PIQUES AMB AIXETA, TAULELL, INSTAL.LACIÓ ELÈCTRICA, 1 PUNT DE LLUM, INTERRUPTOR, ENDOLLS I PROTECCIÓ DIFERENCIAL, COL.LOCAT I AMB EL DESMUNTATGE INCLÒS (SETANTA-NOU EUROS AMB TRENTA-TRES CÈNTIMS)	79,33 €
P- 34	HQU1USAN	MES	LLOGUER DE MÒDUL PREFABRICAT DE SANITARIS, DE 3,7X2,3X2,3 M DE PLAFÓ D'ACER LACAT I AILLAMENT DE POLIURETÀ DE 35 MM DE GRUIX REVESTIMENT DE PARETS AMB TAULER FENÒLIC, PAVIMENT DE LAMEL.LES D'ACER GALVANITZAT, AMB INSTAL.LACIÓ DE LAMPISTERIA, 1 LAVABO COL.LECTIU AMB 3 AIXETES, 2 PLAQUES TURQUES, 2 DUTXES, MIRALL I COMPLEMENTS DE BANY, INSTAL.LACIÓ ELÈCTRICA, 1 PUNT DE LLUM, INTERRUPTOR, ENDOLLS I PROTECCIÓ DIFERENCIAL, XARXA DE DESGUAS AMB CONNEXIONAT A CLAVEGUERA, COL.LOCAT I AMB EL DESMUNTATGE INCLÒS (SETANTA-QUATRE EUROS AMB VUITANTA CÈNTIMS)	74,80 €
P- 35	HQU1UVES	MES	LLOGUER DE MÒDUL PREFABRICAT DE VESTIDORS, DE 8,2X2,5X2,3 M DE PLAFÓ D'ACER LACAT I AILLAMENT DE POLIURETÀ DE 35 MM DE GRUIX REVESTIMENT DE PARETS AMB TAULER FENÒLIC, PAVIMENT DE LAMEL.LES D'ACER GALVANITZAT AMB AILLAMENT DE FIBRA DE VIDRE I TAULER FENÒLIC, INSTAL.LACIÓ ELÈCTRICA, 1 PUNT DE LLUM, INTERRUPTOR, ENDOLLS I PROTECCIÓ DIFERENCIAL, COL.LOCAT I AMB EL DESMUNTATGE INCLÒS (VUITANTA-VUIT EUROS AMB TRENTA-VUIT CÈNTIMS)	88,38 €
P- 36	HQU21301	U	MIRALL DE LLUNA INCOLORA DE 3 MM DE GRUIX, COL·LOCAT ADHERIT SOBRE TAULER DE FUSTA (TRENTA-VUIT EUROS AMB CINQUANTA CÈNTIMS)	38,50 €
P- 37	HQU22301	U	ARMARI METÀL.LIC INDIVIDUAL AMB DOBLE COMPARTIMENT INTERIOR, DE 0,40X0,50X1,80 M, COL.LOCAT I AMB EL DESMUNTATGE INCLÒS (SETANTA-UN EUROS AMB QUARANTA-DOS CÈNTIMS)	71,42 €
P- 38	HQU25701	U	BANC DE FUSTA, DE 3,50 M DE LLARGÀRIA I 0,40 M D'AMPLÀRIA, AMB CAPACITAT PER A 5 PERSONES, COL.LOCAT I AMB EL DESMUNTATGE INCLÒS (TRENTA EUROS AMB VUITANTA-UN CÈNTIMS)	30,81 €
P- 39	HQU27902	U	TAULA DE FUSTA AMB TAULER DE MELAMINA, DE 3,50 M DE LLARGÀRIA I 0,80 M D'AMPLÀRIA, AMB CAPACITAT PER A 10 PERSONES, COL.LOCADA I AMB EL DESMUNTATGE INCLÒS (TRENTA-SIS EUROS AMB VUIT CÈNTIMS)	36,08 €
P- 40	HQU2E001	U	FORN MICROONES PER A ESCALFAR MENJARS, COL·LOCAT I AMB EL DESMUNTATGE INCLÒS (CINQUANTA-QUATRE EUROS AMB QUARANTA CÈNTIMS)	54,40 €
P- 41	HQU2GF01	U	RECIPIENT PER A RECOLLIDA D'ESCOMBRARIES, DE 100 L DE CAPACITAT, COL.LOCAT I AMB EL DESMUNTATGE INCLÒS (SEIXANTA-CINC EUROS AMB VINT-I-QUATRE CÈNTIMS)	65,24 €
P- 42	HQUA1100	U	FARMACIOLA D'ARMARI, AMB EL CONTINGUT ESTABLERT A L'ORDENANÇA GENERAL DE SEGURETAT I SALUT EN EL TREBALL (CENT QUARANTA-VUIT EUROS AMB CINQUANTA-SIS CÈNTIMS)	148,56 €

ÀREA DE COHESIÓ TERRITORIAL. DESENVOLUPAMENT URBÀ. SEGURETAT I CIVISME
SERVEI D´OBRES PÚBLIQUES
PROJECTE D´OBRES D´URBANITZACIÓ DEL PARC DE LES AIGÜES FASE 5: JOCS D´AIGUA

QUADRE DE PREUS NÚMERO 1

NÚMERO	CODI	UA	DESCRIPCIÓ	PREU
P- 43	HQUACCJ0	U	MANTA DE COTÓ I FIBRA SINTÈTICA DE 110X210 CM. (VINT-I-SIS EUROS AMB SEIXANTA-SIS CÈNTIMS)	26,66 €
P- 44	HQUAP000	U	CURSET DE PRIMERS AUXILIS I SOCORRISME (DOS-CENTS CINQUANTA-CINC EUROS AMB NORANTA-SIS CÈNTIMS)	255,96 €
P- 45	HQUAU500	U	RECONEIXAMENT MÈDIC OBLIGATORI, SEGONS EL QUE ESTABLEIX L'ORDENANÇA GENERAL DE SEGURETAT I HIGIENE EN EL TREBALL (QUARANTA-DOS EUROS AMB SETANTA-QUATRE CÈNTIMS)	42,74 €

Este documento ha sido firmado por Carlos Fernandez Alonso a las 14:26 del día 15/02/2023y por Carlos Fernandez Alonso a las 14:26 del día 15/02/2023. Mediante el código de verificación segura 0Q15422P6J3U2D2M14ES puede comprobar la validez de la firma electrónica de los documentos firmados en la dirección web que le proporciona la entidad emisora de este documento.

4.2 QUADRE DE PREUS NÚMERO 2 LOT 2

Mediante el código de verificación segura 0Q15422P6J3U2D2M14ES puede comprobar la validez de la firma electrónica de los documentos firmados

QUADRE DE PREUS NÚMERO 2

NÚMERO	CODI	UA	DESCRIPCIÓ	PREU
P- 1	H014U001	U	REUNIÓ MENSUAL DEL COMITÈ DE SEGURETAT I SALUT EN EL TREBALL	**28,82 €**
			Altres conceptes	28,82 €
P- 2	H014U002	H	FORMACIÓ DE SEGURETAT I HIGIENE EN EL TREBALL	**28,82 €**
			Altres conceptes	28,82 €
P- 3	H015UMAN	H	MÀ D'OBRA DE BRIGADA DE SEGURETAT	**26,45 €**
			Altres conceptes	26,45 €
P- 4	H015UNET	H	MÀ D'OBRA PER LA NETEJA I MANTENIMENT DE LES INSTAL.LACIONS DEL PERSONAL	**24,06 €**
			Altres conceptes	24,06 €
P- 5	H141U111	U	CASC DE SEGURETAT PER A ÚS NORMAL, CONTRA COPS, DE POLIETILÈ AMB UN PES MÀXIM DE 400 G, HOMOLOGAT SEGONS UNE-EN 812	**7,29 €**
	B141U111		CASC DE SEGURETAT PER A ÚS NORMAL, CONTRA COPS, DE POLIETILÈ AMB UN PES MÀXIM DE 400 G, HOMOLOGAT SEGONS UNE-EN 812	6,88 €
			Altres conceptes	0,41 €
P- 6	H1423230	U	ULLERES DE SEGURETAT PER A TALL OXIACETILÈNIC, AMB MUNTURA UNIVERSAL DE BARNILLA D'ACER RECOBERTA DE PVC, AMB VISORS CIRCULARS DE 50 MM DE D FOSCOS DE COLOR DIN 5, HOMOLOGADES SEGONS UNE-EN 175 I UNE-EN 169	**6,00 €**
	B1423230		ULLERES DE SEGURETAT PER A TALL OXIACETILÈNIC, AMB MUNTURA UNIVERSAL DE BARNILLA D'ACER RECOBERTA DE PVC, AMB VISORS CIRCULARS DE 50 MM DE D FOSCOS DE COLOR DIN 5, HOMOLOGADES SEGONS UNE-EN 175 I UNE-EN 169	5,66 €
			Altres conceptes	0,34 €
P- 7	H142U110	U	ULLERES DE SEGURETAT ANTIIMPACTES, ESTÀNDARD AMB MUNTURA UNIVERSAL O POLIVALENTS UTILITZABLES SOBREPOSADES A ULLERES GRADUADES, AMB VISOR TRANSPARENT I TRACTAMENT CONTRA L'ENTELAMENT, HOMOLOGADES SEGONS UNE-EN 167 I UNE-EN 168.	**8,24 €**
	B1422120		Ulleres de seguretat antiimpactes polivalents utilitzables sobreposades a ulleres graduades, amb muntura universal, amb visor transparent i tractament contra l'entelament, els ultraviolats, el ratllament i antiestàtic, homologades segons UNE-EN 167 i UNE-EN 168	7,77 €
			Altres conceptes	0,47 €
P- 8	H1433115	U	PROTECTOR AUDITIU TIPUS ORELLERA ACOPLABLE A CASC INDUSTRIAL DE SEGURETAT, HOMOLOGAT SEGONS UNE-EN 352, UNE-EN 397 I UNE-EN 458	**23,82 €**
	B1432012		Protector auditiu d'auricular, acoblat al cap amb arnès i orelleres antisoroll, homologat segons UNE-EN 352-1 i UNE-EN 458	22,47 €
			Altres conceptes	1,35 €
P- 9	H1441201	U	MASCARETA AUTOFILTRANT CONTRA POLSIMS I VAPORS TÒXICS, HOMOLOGADA SEGONS UNE-EN 405	**0,84 €**
	B1441201		MASCARETA AUTOFILTRANT CONTRA POLSIMS I VAPORS TÒXICS, HOMOLOGADA SEGONS UNE-EN 405	0,79 €
			Altres conceptes	0,05 €
P- 10	H1451110	U	PARELLA DE GUANTS PER A ÚS GENERAL, AMB PALMELL, ARTELLS, UNGLES I DITS ÍNDEX I POLZE DE PELL, DORS DE LA MÀ I MANIGUET DE COTÓ, FOLRE INTERIOR, I SUBJECCIÓ ELÀSTICA AL CANELL	**1,83 €**

ÀREA DE COHESIÓ TERRITORIAL, DESENVOLUPAMENT URBÀ, SEGURETAT I CIVISME
SERVEI D´OBRES PUBLIQUES
PROJECTE D´OBRES D´URBANITZACIÓ DEL PARC DE LES AIGÜES FASE 5: JOCS D´AIGUA

QUADRE DE PREUS NÚMERO 2

NÚMERO	CODI	UA	DESCRIPCIÓ	PREU
	B1451110		PARELLA DE GUANTS PER A ÚS GENERAL, AMB PALMELL, ARTELLS, UNGLES I DITS ÍNDEX I POLZE DE PELL, DORS DE LA MÀ I MANIGUET DE COTÓ, FOLRE INTERIOR I SUBJECCIÓ ELÀSTICA AL CANELL	1,73 €
			Altres conceptes	0,10 €
P- 11	H1454420	U	PARELLA DE GUANTS ANTIHUMITAT RESISTENTS ALS PRODUCTES QUÍMICS, DE NEOPRÈ SENSE SUPORT I FOLRAT DE COTÓ, AMB MANIGUETS FINS A MIG AVANTBRAÇ	**9,49 €**
	B1454420		PARELLA DE GUANTS ANTIHUMITAT RESISTENTS ALS PRODUCTES QUÍMICS, DE NEOPRÈ SENSE SUPORT I FOLRAT DE COTÓ AMB MANIGUETS FINS A MIG AVANTBRAÇ	8,95 €
			Altres conceptes	0,54 €
P- 12	H1461110	U	PARELLA DE BOTES D'AIGUA DE PVC DE CANYA ALTA, AMB SOLA ANTILLISCANT I FOLRADES DE NILÓ RENTABLE, HOMOLOGADES SEGONS UNE-EN 344, UNE-EN 345,UNE-EN 346 I UNE-EN 347	**7,35 €**
	B1461110		PARELLA DE BOTES D'AIGUA DE PVC DE CANYA ALTA, AMB SOLA ANTILLISCANT I FOLRADES DE NILÓ RENTABLE, HOMOLOGADES SEGONS UNE-EN 344, UNE-EN 345,UNE-EN 346 I UNE-EN 347	6,93 €
			Altres conceptes	0,42 €
P- 13	H1462242	U	PARELLA DE BOTES DE SEGURETAT RESISTENTS A LA HUMITAT, DE PELL RECTIFICADA, AMB ENVOLTANT DEL TURMELL ENCOIXINAT, SOLA ANTILLISCANT I ANTIESTÀTICA, FALCA AMORTIDORA PER AL TALÓ, LLENGÜETA DE MANXA, DE DESPRENIMENT RÀPID, AMB PLANTILLES I PUNTERA METÀL.LIQUES	**25,98 €**
	B1462242		PARELLA DE BOTES DE SEGURETAT RESISTENTS A LA HUMITAT, DE PELL RECTIFICADA, AMB ENVOLTANT DEL TURMELL ENCOIXINAT SOLA ANTILLISCANT I ANTIESTÀTICA, FALCA AMORTIDORA PER AL TALÓ, LLENGÜETA DE MANXA, DE DESPRENIMENT RÀPID, AMB PLANTILLES I PUNTERA METÀL.LIQUES	24,51 €
			Altres conceptes	1,47 €
P- 14	H1471101	U	CINTURÓ DE SEGURETAT DE SUBJECCIÓ, AJUSTABLE, CLASSE A, DE POLIÈSTER I FERRAMENTA ESTAMPADA, AMB CORDA DE SEGURETAT DOTADA DE GUARDACAPS METÀL.LICS I MOSQUETÓ D'ACER AMB VIROLLA ROSCADA, HOMOLOGAT SEGONS CE	**52,95 €**
	B1471101		CINTURÓ DE SEGURETAT DE SUBJECCIÓ, AJUSTABLE, CLASSE A, DE POLIÈSTER I FERRAMENTA ESTAMPADA, AMB CORDA DE SEGURETAT DOTADA DE GUARDACAPS METÀL.LICS I MOSQUETÓ D'ACER AMB VIROLLA ROSCADA, HOMOLOGAT SEGONS CE	49,95 €
			Altres conceptes	3,00 €
P- 15	H1474600	U	CINTURÓ ANTIVIBRACIÓ, AJUSTABLE I DE TEIXIT TRANSPIRABLE	**26,38 €**
	B147N000		Faixa de protecció dorslumbar	24,89 €
			Altres conceptes	1,49 €
P- 16	H147D102	u	Sistema anticaiguda compost per un arnès anticaiguda amb tirants, bandes secundàries, bandes subglúties, bandes de cuixa, recolzament dorsal per a subjecció, elements d'ajust, element dorsal d'enganxament d'arnès anticaiguda i sivella, incorporat a un element d'amarrament composat per un terminal manufacturat, homologat segons UNE-EN 361, UNE-EN 362, UNE-EN 364, UNE-EN 365 i UNE-EN 354	**64,53 €**
	B147D102		Sistema anticaiguda compost per un arnès anticaiguda amb tirants, bandes secundàries, bandes subglúties, bandes de cuixa, recolzament dorsal per a subjecció, elements d'ajust, element dorsal d'enganxament d'arnès anticaiguda i sivella, incorporat a un element d'amarrament composat per un terminal manufacturat, homologat segons UNE-EN 361, UNE-EN 362, UNE-EN 364, UNE-EN 365 i UNE-EN 354	60,88 €
			Altres conceptes	3,65 €

Este documento ha sido firmado por Carlos Fernandez Alonso a las 14:26 del día 15/02/2023y por Carlos Fernandez Alonso a las 14:26 del día 15/02/2023. Mediante el código de verificación segura 0Q15422P6J3U2D2M14ES puede comprobar la validez de la firma electrónica de los documentos firmados en la dirección web que le proporciona la entidad emisora de este documento.

Este documento ha sido firmado por Carlos Fernandez Alonso a las 14:26 del día 15/02/2023y por Carlos Fernandez Alonso a las 14:26 del día 15/02/2023. Mediante el código de verificación segura 0Q15422P6J3U2D2M14ES puede comprobar la validez de la firma electrónica de los documentos firmados en la dirección web que le proporciona la entidad emisora de este documento.

QUADRE DE PREUS NÚMERO 2

NÚMERO	CODI	UA	DESCRIPCIÓ	PREU
P- 17	H1487460	U	IMPERMEABLE AMB JAQUETA, CAPUTXA I PANTALONS, PER A OBRES PÚBLIQUES, DE PVC SOLDAT DE 0,4 MM DE GRUIX, DE COLOR VIU, HOMOLOGAT SEGONS UNE-EN 340	**6,92 €**
	B1487460		IMPERMEABLE AMB JAQUETA, CAPUTXA I PANTALONS, PER A OBRES PÚBLIQUES, DE PVC SOLDAT DE 0,4 MM DE GRUIX, DE COLOR VIU, HOMOLOGAT SEGONS UNE-EN 340	6,53 €
			Altres conceptes	0,39 €
P- 18	H148U800	U	ARMILLA PER A SENYALISTA AMB TIRES REFLECTORES A LA CINTURA, AL PIT I A L'ESQUENA, HOMOLOGADA SEGONS UNE-EN 471	**21,25 €**
	B148U800		ARMILLA PER A SENYALISTA AMB TIRES REFLECTORES A LA CINTURA, AL PIT I A L'ESQUENA, HOMOLOGADA SEGONS UNE-EN 471	20,05 €
			Altres conceptes	1,20 €
P- 19	H1533591	M2	PLATAFORMA METÀL.LICA PER A PAS DE VEHICLES PER SOBRE DE RASES, INFERIORS A 1 M D'AMPLÀRIA, DE PLANXA D'ACER DE 12 MM DE GRUIX I AMB EL DESMUNTATGE INCLÒS	**11,48 €**
	B0DZWC03		PLANXA D'ACER, DE 12 MM DE GRUIX, PER A 10 USOS	5,70 €
			Altres conceptes	5,78 €
P- 20	H1534001	U	PEÇA DE PLÀSTIC EN FORMA DE BOLET, DE COLOR VERMELL, PER A PROTECCIÓ DELS EXTREMS DE LES ARMADURES PER A QUALSEVOL DIÀMETRE, AMB DESMUNTATGE INCLÒS	**0,28 €**
	B1534001		PEÇA DE PLÀSTIC EN FORMA DE BOLET, DE COLOR VERMELL, PER A PROTECCIÓ DELS EXTREMS DE LES ARMADURES PER A QUALSEVOL DIÀMETRE, PER A 5 USOS	0,03 €
			Altres conceptes	0,25 €
P- 21	H153U581	M2	PLATAFORMA DE PLANXA METÀL.LICA DE 8 MM. DE GRUIX PER A PAS DE PERSONES PER SOBRE DE RASES I OBERTURES, AMB EL DESMUNTATGE INCLÓS	**9,33 €**
	B0DZWA03		PLANXA D'ACER, DE 8 MM DE GRUIX, PER A 10 USOS	3,67 €
			Altres conceptes	5,66 €
P- 22	H153U9F1	U	TOPALL PER A DESCÀRREGA DE CAMIONS EN EXCAVACIONS, DE 4 M D'AMPLÀRIA AMB TAULÓ DE FUSTA I PERFILS IPN 100 CLAVATS AL TERRENY I AMB EL DESMUNTATGE INCLÒS	**24,42 €**
	B0D21070		TAULÓ DE FUSTA DE PI PER A 30 USOS	1,80 €
	B44UG00		ACER A/42B, EN PERFILS LAMINATS TIPUS L, LD, T, RODO, QUADRAT, RECTANGULAR, PLANXA, TALLAT A MIDA, TREBALLAT I AMB UNA CAPA D'EMPTIMACIO ANTIOXIDANT	13,75 €
			Altres conceptes	8,87 €
P- 23	H62C1000	M	BARRERA EN FORMA DE CAMPANA DE CARES ARRODONIDES, TIPUS NEW JERSEY PREFABRICADA, MUNTATGE I DESMUNTATGE	**57,12 €**
	BBM2BBA0		AMORTITZACIÓ DE BARRERA DE SEGURETAT NEW JERSEY PREFABRICADA DE FORMIGÓ (20 USOS), PER A SEGURETAT I SALUT	4,19 €
			Altres conceptes	52,93 €
P- 24	H62C100P	M	BARRERA DE SEGURETAT PORTÀTIL TIPUS NEW JERSEY DE POLIETILÈ D'ALTA DENSITAT, DE 1,20X0,60X0,40 M, AMB CAPACITAT DE LLASTRAT DE 150 L, COLOR VERMELL O BLANC, AMORTITZABLE EN 20 USOS. S'INCLOU L'OMPLIMENT AMB AIGUA, LA COL·LOCACIÓ I RETIRADA.	**17,56 €**
	B0111000		AIGUA	0,16 €
	BBM2BBAP		BARRERA DE SEGURETAT PORTÀTIL TIPUS NEW JERSEY DE POLIETILÈ D'ALTA DENSITAT, DE 1,20X0,60X0,40 M, AMB CAPACITAT DE LLASTRAT DE 150 L, COLOR VERMELL O BLANC, AMORTITZABLE EN 20 USOS.	6,25 €
			Altres conceptes	11,15 €

ÀREA DE COHESIÓ TERRITORIAL, DESENVOLUPAMENT URBÀ, SEGURETAT I CIVISME
SERVEI D´OBRES PUBLIQUES
PROJECTE D´OBRES D´URBANITZACIÓ DEL PARC DE LES AIGÜES FASE 5: JOCS D´AIGUA

QUADRE DE PREUS NÚMERO 2

NÚMERO	CODI	UA	DESCRIPCIÓ	PREU
P- 25	H6AA2111	M	TANCA, DE 2 M D'ALÇÀRIA, D'ACER GALVANITZAT, AMB MALLA ELECTROSOLDADA DE 90X150 MM I DE 4,5 I 3,5 MM DE D. BASTIDOR DE 3,50X2 M DE TUB DE 40 MM DE D. FIXAT A PEUS PREFABRICATS DE FORMIGÓ, I AMB EL DESMUNTATGE INCLÒS	**3,38 €**
	B6AA211A		TANCA MÒBIL, DE 2 M D'ALÇÀRIA, D'ACER GALVANITZAT, AMB MALLA ELECTROSOLDADA DE 90X150 MM I DE 4,5 I 3,5 MM DE D, BASTIDOR DE 3,50X2 M DE TUB DE 40 MM DE D PER A FIXAR A PEUS PREFABRICATS DE FORMIGÓ, PER A 20 USOS	0,88 €
	B6AZAF0A		DAU DE FORMIGÓ DE 38 KG PER A PEU DE TANCA MÒBIL DE MALLA D'ACER I PER A 20 USOS	0,04 €
			Altres conceptes	2,46 €
P- 26	HBB11111	U	PLACA REFLECTORA TRIANGULAR, DE 70 CM DE COSTAT, PER A SENYALS DE TRÀNSIT, FIXADA I AMB EL DESMUNTATGE INCLÒS	**51,01 €**
	BBL11102		PLACA TRIANGULAR, DE 70 CM, AMB PINTURA REFLECTORA, PER A 2 USOS	36,77 €
			Altres conceptes	14,24 €
P- 27	HBB11251	U	PLACA REFLECTORA CIRCULAR, DE 60 CM DE DIÀMETRE, PER A SENYALS DE TRÀNSIT, FIXADA I AMB EL DESMUNTATGE INCLÒS	**57,89 €**
	BBL12602		PLACA CIRCULAR, DE D 60 CM, AMB PINTURA REFLECTORA, PER A 2 USOS	43,26 €
			Altres conceptes	14,63 €
P- 28	HBB11351	U	PLACA REFLECTORA OCTOGONAL, DE 60 CM DE DIÀMETRE, PER A SENYALS DE TRÀNSIT, FIXADA I AMB EL DESMUNTATGE INCLÒS	**66,82 €**
	BBL13602		PLACA OCTOGONAL, DE D 60 CM, AMB PINTURA REFLECTORA, PER A 2 USOS	51,69 €
			Altres conceptes	15,13 €
P- 29	HBBA1511	U	PLACA DE SENYALITZACIÓ DE SEGURETAT LABORAL, DE PLANXA D'ACER LLISA SERIGRAFIADA, DE 40X33 CM, FIXADA MECÀNICAMENT I AMB EL DESMUNTATGE INCLÒS	**31,78 €**
	B0A3UZ00		PETIT MATERIAL DE SUBJECCIÓ (CARGOLS, VISOS, TACS...)	1,15 €
	BBBA1500		PLACA DE SENYALITZACIÓ DE SEGURETAT LABORAL, DE PLANXA D'ACER LLISA SERIGRAFIADA, DE 40X33 CM	17,48 €
			Altres conceptes	13,15 €
P- 30	HBC12100	U	CON DE PLÀSTIC REFLECTOR DE 30 CM. D'ALÇÀRIA	**7,64 €**
	BBC12102		CON D'ABALIÇAMENT DE PLÀSTIC REFLECTOR DE 30 CM. D'ALÇARIA, PER A 2 USOS, PER A SEGURETAT I SALUT	6,87 €
			Altres conceptes	0,77 €
P- 31	HBC1U000	M	CINTA D'ABALISAMENT COL.LOCADA, AMB EL DESMUNTATGE INCLÒS	**0,22 €**
	BBC1D000		GARLANDA D'ABALIÇAMENT REFLECTORA, PER A SEGURETAT I SALUT	0,10 €
			Altres conceptes	0,12 €
P- 32	HBC1U005	M	CINTA D'ABALISAMENT, AMB UN SUPORT CADA 5 M I AMB EL DESMUNTATGE INCLÒS	**1,87 €**
	BBC1D000		GARLANDA D'ABALIÇAMENT REFLECTORA, PER A SEGURETAT I SALUT	0,10 €
			Altres conceptes	1,77 €

Este documento ha sido firmado por Carlos Fernandez Alonso a las 14:26 del día 15/02/2023y por Carlos Fernandez Alonso a las 14:26 del día 15/02/2023. Mediante el código de verificación segura 0Q15422P6J3U2D2M14ES puede comprobar la validez de la firma electrónica de los documentos firmados en la dirección web que le proporciona la entidad emisora de este documento.

QUADRE DE PREUS NÚMERO 2

NÚMERO	CODI	UA	DESCRIPCIÓ	PREU
P- 33	HQU1UMEN	MES	LLOGUER DE MÒDUL PREFABRICAT DE MENJADOR, DE 6X2,3X2,3 M DE PLAFÓ D'ACER LACAT I AILLAMENT DE 35 MM DE GRUIX REVESTIMENT DE PARETS AMB TAULER FENÒLIC, PAVIMENT DE LAMEL.LES D'ACER GALVANITZAT AMB AILLAMENT DE FIBRA DE VIDRE I TAULER FENÒLIC, AMB INSTAL.LACIÓ DE LAMPISTERIA, AIGUERA DE 2 PIQUES AMB AIXETA, TAULELL, INSTAL.LACIÓ ELÈCTRICA, 1 PUNT DE LLUM, INTERRUPTOR, ENDOLLS I PROTECCIÓ DIFERENCIAL, COL.LOCAT I AMB EL DESMUNTATGE INCLÒS	**79,33 €**
	BQU1U534		LLOGUER DE MÒDUL PREFABRICAT DE MENJADOR, DE 6X2,3X2,6 M DE PLAFÓ D'ACER LACAT I AÏLLAMENT DE 35 MM DE GRUIX REVESTIMENT DE PARETS AMB TAULER FENÒLIC, PAVIMENT DE LÀMEL.LES D'ACER GALVANITZAT AMB AÏLLAMENT DE FIBRA DE VIDRE I TAULER FENÒLIC, AMB INSTAL.LACIÓ DE LAMPISTERIA, AIGÜERA DE 2 PIQUES AMB AIXETA, TAULELL, INSTAL.LACIÓ ELÈCTRICA, 1 PUNT DE LLUM, INTERRUPTOR, ENDOLLS I PROTECCIÓ DIFERENCIAL, PER A 4 USOS	72,61 €
			Altres conceptes	6,72 €
P- 34	HQU1USAN	MES	LLOGUER DE MÒDUL PREFABRICAT DE SANITARIS, DE 3,7X2,3X2,3 M DE PLAFÓ D'ACER LACAT I AILLAMENT DE POLIURETÀ DE 35 MM DE GRUIX REVESTIMENT DE PARETS AMB TAULER FENÒLIC, PAVIMENT DE LAMEL.LES D'ACER GALVANITZAT, AMB INSTAL.LACIÓ DE LAMPISTERIA, 1 LAVABO COL.LECTIU AMB 3 AIXETES, 2 PLAQUES TURQUES, 2 DUTXES, MIRALL I COMPLEMENTS DE BANY, INSTAL.LACIÓ ELÈCTRICA, 1 PUNT DE LLUM, INTERRUPTOR, ENDOLLS I PROTECCIÓ DIFERENCIAL, XARXA DE DESGUAS AMB CONNEXIONAT A CLAVEGUERA, COL.LOCAT I AMB EL DESMUNTATGE INCLÒS	**74,80 €**
	BQU1U314		LLOGUER DE MÒDUL PREFABRICAT DE SANITARIS, DE 3,7X2,3X2,3 M DE PLAFÓ D'ACER LACAT I AÏLLAMENT DE POLIURETÀ DE 35 MM DE GRUIX REVESTIMENT DE PARETS AMB TAULER FENÒLIC, PAVIMENT DE LÀMEL.LES D'ACER GALVANITZAT, AMB INSTAL.LACIÓ DE LAMPISTERIA, 1 LAVABO COL.LECTIU AMB 3 AIXETES, 2 PLAQUES TURQUES, 2 DUTXES, MIRALL I COMPLEMENTS DE BANY, INSTAL.LACIÓ ELÈCTRICA, 1 PUNT DE LLUM, INTERRUPTOR, ENDOLLS I PROTECCIÓ DIFERENCIAL, PER A 4 USOS	68,34 €
			Altres conceptes	6,46 €
P- 35	HQU1UVES	MES	LLOGUER DE MÒDUL PREFABRICAT DE VESTIDORS, DE 8,2X2,5X2,3 M DE PLAFÓ D'ACER LACAT I AILLAMENT DE POLIURETÀ DE 35 MM DE GRUIX REVESTIMENT DE PARETS AMB TAULER FENÒLIC, PAVIMENT DE LAMEL.LES D'ACER GALVANITZAT AMB AILLAMENT DE FIBRA DE VIDRE I TAULER FENÒLIC, INSTAL.LACIÓ ELÈCTRICA, 1 PUNT DE LLUM, INTERRUPTOR, ENDOLLS I PROTECCIÓ DIFERENCIAL, COL.LOCAT I AMB EL DESMUNTATGE INCLÒS	**88,38 €**
	BQU1U504		LLOGUER DE MÒDUL PREFABRICAT DE VESTIDORS, DE 8,2X2,5X2,3 M DE PLAFÓ D'ACER LACAT I AÏLLAMENT DE POLIURETÀ DE 35 MM DE GRUIX REVESTIMENT DE PARETS AMB TAULER FENÒLIC, PAVIMENT DE LÀMEL.LES D'ACER GALVANITZAT AMB AÏLLAMENT DE FIBRA DE VIDRE I TAULER FENÒLIC, INSTAL.LACIÓ ELECTRICA, 1 PUNT DE LLUM, INTERRUPTOR, ENDOLLS I PROTECCIÓ DIFERENCIAL, PER A 4 USOS	81,15 €
			Altres conceptes	7,23 €
P- 36	HQU21301	U	MIRALL DE LLUNA INCOLORA DE 3 MM DE GRUIX, COL·LOCAT ADHERIT SOBRE TAULER DE FUSTA	**38,50 €**
	B1ZCU300		Mirall de lluna incolora de gruix 3 mm, per a seguretat i salut	6,64 €
	B7J5009A		Massilla per a segellats, d'aplicació amb pistola, de base poliuretà de polimerització ràpida monocomponent	1,81 €
			Altres conceptes	30,05 €
P- 37	HQU22301	U	ARMARI METÀL.LIC INDIVIDUAL AMB DOBLE COMPARTIMENT INTERIOR, DE 0,40X0,50X1,80 M, COL.LOCAT I AMB EL DESMUNTATGE INCLÒS	**71,42 €**

ÀREA DE COHESIÓ TERRITORIAL, DESENVOLUPAMENT URBÀ, SEGURETAT I CIVISME
SERVEI D´OBRES PUBLIQUES
PROJECTE D´OBRES D´URBANITZACIÓ DEL PARC DE LES AIGÜES FASE 5: JOCS D´AIGUA

QUADRE DE PREUS NÚMERO 2

NÚMERO	CODI	UA	DESCRIPCIÓ	PREU
	BQU22303		ARMARI METÀL.LIC INDIVIDUAL AMB DOBLE COMPARTIMENT INTERIOR, DE 0,40X0,50X1,80 M, PER A 3 USOS	61,70 €
			Altres conceptes	9,72 €
P- 38	HQU25701	U	BANC DE FUSTA, DE 3,50 M DE LLARGÀRIA I 0,40 M D'AMPLÀRIA, AMB CAPACITAT PER A 5 PERSONES, COL.LOCAT I AMB EL DESMUNTATGE INCLÒS	**30,81 €**
	BQU25700		BANC DE FUSTA, DE 3,50 M DE LLARGÀRIA I 0,40 M D'AMPLÀRIA, AMB CAPACITAT PER A 5 PERSONES	25,66 €
			Altres conceptes	5,15 €
P- 39	HQU27902	U	TAULA DE FUSTA AMB TAULER DE MELAMINA, DE 3,50 M DE LLARGÀRIA I 0,80 M D'AMPLÀRIA, AMB CAPACITAT PER A 10 PERSONES, COL.LOCADA I AMB EL DESMUNTATGE INCLÒS	**36,08 €**
	BQU27900		TAULA DE FUSTA AMB TAULER DE MELAMINA, DE 3,50 M DE LLARGÀRIA I 0,80 M D'AMPLÀRIA, AMB CAPACITAT PER A 10 PERSONES	26,09 €
			Altres conceptes	9,99 €
P- 40	HQU2E001	U	FORN MICROONES PER A ESCALFAR MENJARS, COL·LOCAT I AMB EL DESMUNTATGE INCLÒS	**54,40 €**
	BQU2E002		FORN MICROONES, PER A DOS USOS, PER A SEGURETAT I SALUT	50,15 €
			Altres conceptes	4,25 €
P- 41	HQU2GF01	U	RECIPIENT PER A RECOLLIDA D'ESCOMBRARIES, DE 100 L DE CAPACITAT, COL.LOCAT I AMB EL DESMUNTATGE INCLÒS	**65,24 €**
	BQU2GF00		RECIPIENT PER A RECOLLIDA D'ESCOMBRARIES, DE 100 L DE CAPACITAT	59,28 €
			Altres conceptes	5,96 €
P- 42	HQUA1100	U	FARMACIOLA D'ARMARI, AMB EL CONTINGUT ESTABLERT A L'ORDENANÇA GENERAL DE SEGURETAT I SALUT EN EL TREBALL	**148,56 €**
	BQUA1100		FARMACIOLA D'ARMARI, AMB EL CONTINGUT ESTABLERT A L'ORDENANÇA GENERAL DE SEGURETAT I SALUT EN EL TREBALL	140,15 €
			Altres conceptes	8,41 €
P- 43	HQUACCJ0	U	MANTA DE COTÓ I FIBRA SINTÈTICA DE 110X210 CM.	**26,66 €**
	BQUACCJ0		MANTA DE COTÓ I FIBRA SINTÈTICA DE 110X210 CM	25,15 €
			Altres conceptes	1,51 €
P- 44	HQUAP000	U	CURSET DE PRIMERS AUXILIS I SOCORRISME	**255,96 €**
	BQUAP000		CURSET DE PRIMERS AUXILIS I SOCORRISME	241,47 €
			Altres conceptes	14,49 €
P- 45	HQUAU500	U	RECONEIXAMENT MÈDIC OBLIGATORI, SEGONS EL QUE ESTABLEIX L'ORDENANÇA GENERAL DE SEGURETAT I HIGIENE EN EL TREBALL	**42,74 €**

QUADRE DE PREUS NÚMERO 2

Este documento ha sido firmado por Carlos Fernandez Alonso a las 14:26 del día 15/02/2023y por Carlos Fernandez Alonso a las 14:26 del día 15/02/2023. Mediante el código de verificación segura 0Q15422P63U2D2M14ES puede comprobar la validez de la firma electrónica de los documentos firmados en la dirección web que le proporciona la entidad emisora de este documento.

Este documento ha sido firmado por Carlos Fernandez Alonso a las 14:26 del día 15/02/2023y por Carlos Fernandez Alonso a las 14:26 del día 15/02/2023. Mediante el código de verificación segura 0Q15422P6J3U2D2M14ES puede comprobar la validez de la firma electrónica de los documentos firmados en la dirección web que le proporciona la entidad emisora de este documento.

4.3 AMIDAMENTS LOT 2

Mediante el código de verificación segura 0Q15422P63U2D2M14ES puede comprobar la validez de la firma electrónica de los documentos firmados

AMIDAMENTS

OBRA 01 PRESSUPOST SEGURETAT I SALUT PARC_DE_LES_AIGÜES_FASE_5_JOCS_A
CAPÍTOL 04 SEGURETAT I SALUT - LOT 2
NIVELL 3 01 PROTECCIONS INDIVIDUALS

NUM.	CODI	UA	DESCRIPCIÓ

1 H141U111 U

CASC DE SEGURETAT PER A ÚS NORMAL, CONTRA COPS, DE POLIETILÈ AMB UN PES MÀXIM DE 400 G, HOMOLOGAT SEGONS UNE-EN 812

Num.	Text	Tipus	[C]	[D]	[E]	[F]	TOTAL	Fórmula
1			3,00				3,00	C#*D#*E#*F#

TOTAL AMIDAMENT 3,00

2 H142U110 U

ULLERES DE SEGURETAT ANTIIMPACTES, ESTÀNDARD AMB MUNTURA UNIVERSAL O POLIVALENTS UTILITZABLES SOBREPOSADES A ULLERES GRADUADES, AMB VISOR TRANSPARENT I TRACTAMENT CONTRA L'ENTELAMENT, HOMOLOGADES SEGONS UNE-EN 167 I UNE-EN 168.

Num.	Text	Tipus	[C]	[D]	[E]	[F]	TOTAL	Fórmula
1			3,00				3,00	C#*D#*E#*F#

TOTAL AMIDAMENT 3,00

3 H1423230 U

ULLERES DE SEGURETAT PER A TALL OXIACETILÈNIC, AMB MUNTURA UNIVERSAL DE BARNILLA D'ACER RECOBERTA DE PVC, AMB VISORS CIRCULARS DE 50 MM DE D FOSCOS DE COLOR DIN 5, HOMOLOGADES SEGONS UNE-EN 175 I UNE-EN 169

Num.	Text	Tipus	[C]	[D]	[E]	[F]	TOTAL	Fórmula
1			3,00				3,00	C#*D#*E#*F#

TOTAL AMIDAMENT 3,00

4 H1433115 U

PROTECTOR AUDITIU TIPUS ORELLERA ACOPLABLE A CASC INDUSTRIAL DE SEGURETAT, HOMOLOGAT SEGONS UNE-EN 352, UNE-EN 397 I UNE-EN 458

Num.	Text	Tipus	[C]	[D]	[E]	[F]	TOTAL	Fórmula
1			3,00				3,00	C#*D#*E#*F#

TOTAL AMIDAMENT 3,00

5 H1441201 U

MASCARETA AUTOFILTRANT CONTRA POLSIMS I VAPORS TÒXICS, HOMOLOGADA SEGONS UNE-EN 405

Num.	Text	Tipus	[C]	[D]	[E]	[F]	TOTAL	Fórmula
1			3,00				3,00	C#*D#*E#*F#

TOTAL AMIDAMENT 3,00

6 H1451110 U

PARELLA DE GUANTS PER A ÚS GENERAL, AMB PALMELL, ARTELLS, UNGLES I DITS ÍNDEX I POLZE DE PELL, DORS DE LA MÀ I MANIGUET DE COTÓ, FOLRE INTERIOR, I SUBJECCIÓ ELÀSTICA AL CANELL

Num.	Text	Tipus	[C]	[D]	[E]	[F]	TOTAL	Fórmula
1			3,00				3,00	C#*D#*E#*F#

TOTAL AMIDAMENT 3,00

ÀREA DE COHESIÓ TERRITORIAL, DESENVOLUPAMENT URBÀ, SEGURETAT I CIVISME
SERVEI D´OBRES PÚBLIQUES
PROJECTE D´OBRES D´URBANITZACIÓ DEL PARC DE LES AIGÜES FASE 5: JOCS D´AIGUA
SIS LOT 1 OBRA CIVIL I QUIOSC

AMIDAMENTS

7 H1454420 U

PARELLA DE GUANTS ANTIHUMITAT RESISTENTS ALS PRODUCTES QUÍMICS, DE NEOPRÈ SENSE SUPORT I FOLRAT DE COTÓ, AMB MANIGUETS FINS A MIG AVANTBRAÇ

Num.	Text	Tipus	[C]	[D]	[E]	[F]	TOTAL	Fórmula
1			3,00				3,00	C#*D#*E#*F#

TOTAL AMIDAMENT 3,00

8 H1461110 U

PARELLA DE BOTES D'AIGUA DE PVC DE CANYA ALTA, AMB SOLA ANTILLISCANT I FOLRADES DE NILÓ RENTABLE, HOMOLOGADES SEGONS UNE-EN 344, UNE-EN 345,UNE-EN 346 I UNE-EN 347

Num.	Text	Tipus	[C]	[D]	[E]	[F]	TOTAL	Fórmula
1			3,00				3,00	C#*D#*E#*F#

TOTAL AMIDAMENT 3,00

9 H1462242 U

PARELLA DE BOTES DE SEGURETAT RESISTENTS A LA HUMITAT, DE PELL RECTIFICADA, AMB ENVOLTANT DEL TURMELL ENCOIXINAT, SOLA ANTILLISCANT I ANTIESTÀTICA, FALCA AMORTIDORA PER AL TALÓ, LLENGÜETA DE MANXA, DE DESPRENIMENT RÀPID, AMB PLANTILLES I PUNTERA METÀL.LIQUES

Num.	Text	Tipus	[C]	[D]	[E]	[F]	TOTAL	Fórmula
1			3,00				3,00	C#*D#*E#*F#

TOTAL AMIDAMENT 3,00

10 H1471101 U

CINTURÓ DE SEGURETAT DE SUBJECCIÓ, AJUSTABLE, CLASSE A, DE POLIÈSTER I FERRAMENTA ESTAMPADA, AMB CORDA DE SEGURETAT DOTADA DE GUARDACAPS METÀL.LICS I MOSQUETÓ D'ACER AMB VIROLLA ROSCADA, HOMOLOGAT SEGONS CE

Num.	Text	Tipus	[C]	[D]	[E]	[F]	TOTAL	Fórmula
1			3,00				3,00	C#*D#*E#*F#

TOTAL AMIDAMENT 3,00

11 H1474600 U

CINTURÓ ANTIVIBRACIÓ, AJUSTABLE I DE TEIXIT TRANSPIRABLE

Num.	Text	Tipus	[C]	[D]	[E]	[F]	TOTAL	Fórmula
1			3,00				3,00	C#*D#*E#*F#

TOTAL AMIDAMENT 3,00

12 H148U800 U

ARMILLA PER A SENYALISTA AMB TIRES REFLECTORES A LA CINTURA, AL PIT I A L'ESQUENA, HOMOLOGADA SEGONS UNE-EN 471

Num.	Text	Tipus	[C]	[D]	[E]	[F]	TOTAL	Fórmula
1			3,00				3,00	C#*D#*E#*F#

TOTAL AMIDAMENT 3,00

13 H1487460 U

IMPERMEABLE AMB JAQUETA, CAPUTXA I PANTALONS, PER A OBRES PÚBLIQUES, DE PVC SOLDAT DE 0,4 MM DE GRUIX, DE COLOR VIU, HOMOLOGAT SEGONS UNE-EN 340

Num.	Text	Tipus	[C]	[D]	[E]	[F]	TOTAL	Fórmula

Este documento ha sido firmado por Carlos Fernandez Alonso a las 14:26 del día 15/02/2023y por Carlos Fernandez Alonso a las 14:26 del día 15/02/2023.
en la dirección web que le proporciona la entidad emisora de este documento.

Este documento ha sido firmado por Carlos Fernandez Alonso a las 14:26 del día 15/02/2023y por Carlos Fernandez Alonso a las 14:26 del día 15/02/2023
en la dirección web que le proporciona la entidad emisora de este documento.
. Mediante el código de verificación segura 0Q15422P6J3U2D2M14ES puede comprobar la validez de la firma electrónica de los documentos firmados

1			3,00				3,00	C#*D#*E#*F#

TOTAL AMIDAMENT 3,00

14 H147D102 u

Sistema anticaiguda compost per un arnès anticaiguda amb tirants, bandes secundàries, bandes subglúties, bandes de cuixa, recolzament dorsal per a subjecció, elements d'ajust, element dorsal d'enganxament d'arnès anticaiguda i sivella, incorporat a un element d'amarrament composat per un terminal manufacturat, homologat segons UNE-EN 361, UNE-EN 362, UNE-EN 364, UNE-EN 365 i UNE-EN 354

Num.	Text	Tipus	[C]	[D]	[E]	[F]	TOTAL	Fórmula
1			3,00				3,00	C#*D#*E#*F#

TOTAL AMIDAMENT 3,00

OBRA 01 PRESSUPOST SEGURETAT I SALUT PARC_DE_LES_AIGÜES_FASE_5_JOCS_A
CAPÍTOL 04 SEGURETAT I SALUT - LOT 2
NIVELL 3 02 PROTECCIONS COL·LECTIVES

NUM.	CODI	UA	DESCRIPCIÓ

1 H6AA2111 M

TANCA, DE 2 M D'ALÇÀRIA, D'ACER GALVANITZAT, AMB MALLA ELECTROSOLDADA DE 90X150 MM I DE 4,5 I 3,5 MM DE D. BASTIDOR DE 3,50X2 M DE TUB DE 40 MM DE D. FIXAT A PEUS PREFABRICATS DE FORMIGÓ, I AMB EL DESMUNTATGE INCLÒS

Num.	Text	Tipus	[C]	[D]	[E]	[F]	TOTAL	Fórmula
1	PERIMETRE TANCAMENT		120,00				120,00	C#*D#*E#*F#

TOTAL AMIDAMENT 120,00

2 H153U9F1 U

TOPALL PER A DESCÀRREGA DE CAMIONS EN EXCAVACIONS, DE 4 M D'AMPLÀRIA AMB TAULÓ DE FUSTA I PERFILS IPN 100 CLAVATS AL TERRENY I AMB EL DESMUNTATGE INCLÒS

Num.	Text	Tipus	[C]	[D]	[E]	[F]	TOTAL	Fórmula
1			3,00				3,00	C#*D#*E#*F#

TOTAL AMIDAMENT 3,00

3 H1533591 M2

PLATAFORMA METÀL.LICA PER A PAS DE VEHICLES PER SOBRE DE RASES, INFERIORS A 1 M D'AMPLÀRIA, DE PLANXA D'ACER DE 12 MM DE GRUIX I AMB EL DESMUNTATGE INCLÓS

Num.	Text	Tipus	[C]	[D]	[E]	[F]	TOTAL	Fórmula
1			10,00				10,00	C#*D#*E#*F#

TOTAL AMIDAMENT 10,00

4 H153U581 M2

PLATAFORMA DE PLANXA METÀL.LICA DE 8 MM. DE GRUIX PER A PAS DE PERSONES PER SOBRE DE RASES I OBERTURES, AMB EL DESMUNTATGE INCLÓS

Num.	Text	Tipus	[C]	[D]	[E]	[F]	TOTAL	Fórmula
1			10,00				10,00	C#*D#*E#*F#

TOTAL AMIDAMENT 10,00

ÀREA DE COHESIÓ TERRITORIAL, DESENVOLUPAMENT URBÀ, SEGURETAT I CIVISME
SERVEI D´OBRES PÚBLIQUES
PROJECTE D´OBRES D´URBANITZACIÓ DEL PARC DE LES AIGÜES FASE 5: JOCS D´AIGUA
SIS LOT 1 OBRA CIVIL I QUIOSC

5 HBC1U000 M

CINTA D'ABALISAMENT COL.LOCADA, AMB EL DESMUNTATGE INCLÒS

Num.	Text	Tipus	[C]	[D]	[E]	[F]	TOTAL	Fórmula
1			200,00				200,00	C#*D#*E#*F#
2			156,72				156,72	C#*D#*E#*F#

TOTAL AMIDAMENT 356,72

6 HBC1U005 M

CINTA D'ABALISAMENT, AMB UN SUPORT CADA 5 M I AMB EL DESMUNTATGE INCLÒS

Num.	Text	Tipus	[C]	[D]	[E]	[F]	TOTAL	Fórmula
1			50,00				50,00	C#*D#*E#*F#

TOTAL AMIDAMENT 50,00

7 H1534001 U

PEÇA DE PLÀSTIC EN FORMA DE BOLET, DE COLOR VERMELL, PER A PROTECCIÓ DELS EXTREMS DE LES ARMADURES PER A QUALSEVOL DIÀMETRE, AMB DESMUNTATGE INCLÒS

Num.	Text	Tipus	[C]	[D]	[E]	[F]	TOTAL	Fórmula
1			60,00				60,00	C#*D#*E#*F#

TOTAL AMIDAMENT 60,00

8 H62C1000 M

BARRERA EN FORMA DE CAMPANA DE CARES ARRODONIDES, TIPUS NEW JERSEY PREFABRICADA, MUNTATGE I DESMUNTATGE

Num.	Text	Tipus	[C]	[D]	[E]	[F]	TOTAL	Fórmula
1			1,00				1,00	C#*D#*E#*F#

TOTAL AMIDAMENT 1,00

9 HBC12100 U

CON DE PLÀSTIC REFLECTOR DE 30 CM. D'ALÇÀRIA

Num.	Text	Tipus	[C]	[D]	[E]	[F]	TOTAL	Fórmula
1			5,00				5,00	C#*D#*E#*F#

TOTAL AMIDAMENT 5,00

10 HBB11111 U

PLACA REFLECTORA TRIANGULAR, DE 70 CM DE COSTAT, PER A SENYALS DE TRÀNSIT, FIXADA I AMB EL DESMUNTATGE INCLÒS

Num.	Text	Tipus	[C]	[D]	[E]	[F]	TOTAL	Fórmula
1			1,00				1,00	C#*D#*E#*F#

TOTAL AMIDAMENT 1,00

11 HBB11251 U

PLACA REFLECTORA CIRCULAR, DE 60 CM DE DIÀMETRE, PER A SENYALS DE TRÀNSIT, FIXADA I AMB EL DESMUNTATGE INCLÒS

Num.	Text	Tipus	[C]	[D]	[E]	[F]	TOTAL	Fórmula
1			1,00				1,00	C#*D#*E#*F#

TOTAL AMIDAMENT 1,00

Este documento ha sido firmado por Carlos Fernandez Alonso a las 14:26 del día 15/02/2023y por Carlos Fernandez Alonso a las 14:26 del día 15/02/2023. Mediante el código de verificación segura 0Q15422P6J3U2D2M14ES puede comprobar la validez de la firma electrónica de los documentos firmados en la dirección web que le proporciona la entidad emisora de este documento.

12 HBB11351 U PLACA REFLECTORA OCTOGONAL, DE 60 CM DE DIÀMETRE, PER A SENYALS DE TRÀNSIT, FIXADA I AMB EL DESMUNTATGE INCLÒS

Num.	Text	Tipus	[C]	[D]	[E]	[F]	TOTAL	Fórmula
1			1,00				1,00	C#*D#*E#*F#

TOTAL AMIDAMENT 1,00

13 HBBA1511 U PLACA DE SENYALITZACIÓ DE SEGURETAT LABORAL, DE PLANXA D'ACER LLISA SERIGRAFIADA, DE 40X33 CM, FIXADA MECÀNICAMENT I AMB EL DESMUNTATGE INCLÒS

Num.	Text	Tipus	[C]	[D]	[E]	[F]	TOTAL	Fórmula
1			1,00				1,00	C#*D#*E#*F#

TOTAL AMIDAMENT 1,00

14 H015UMAN H MÀ D'OBRA DE BRIGADA DE SEGURETAT

Num.	Text	Tipus	[C]	[D]	[E]	[F]	TOTAL	Fórmula
1			1,00				1,00	C#*D#*E#*F#

TOTAL AMIDAMENT 1,00

15 H62C100P M BARRERA DE SEGURETAT PORTÀTIL TIPUS NEW JERSEY DE POLIETILÈ D'ALTA DENSITAT, DE 1,20X0,60X0,40 M, AMB CAPACITAT DE LLASTRAT DE 150 L, COLOR VERMELL O BLANC, AMORTITZABLE EN 20 USOS. S'INCLOU L'OMPLIMENT AMB AIGUA, LA COL·LOCACIÓ I RETIRADA.

Num.	Text	Tipus	[C]	[D]	[E]	[F]	TOTAL	Fórmula
1			5,00				5,00	C#*D#*E#*F#

TOTAL AMIDAMENT 5,00

OBRA 01 PRESSUPOST SEGURETAT I SALUT PARC_DE_LES_AIGÜES_FASE_5_JOCS_A
CAPÍTOL 04 SEGURETAT I SALUT - LOT 2
NIVELL 3 03 INSTAL·LACIONS DE SALUT

NUM.	CODI	UA	DESCRIPCIÓ

1 HQU1USAN MES LLOGUER DE MÒDUL PREFABRICAT DE SANITARIS, DE 3,7X2,3X2,3 M DE PLAFÓ D'ACER LACAT I AILLAMENT DE POLIURETÀ DE 35 MM DE GRUIX REVESTIMENT DE PARETS AMB TAULER FENÒLIC, PAVIMENT DE LAMEL.LES D'ACER GALVANITZAT, AMB INSTAL.LACIÓ DE LAMPISTERIA, 1 LAVABO COL.LECTIU AMB 3 AIXETES, 2 PLAQUES TURQUES, 2 DUTXES, MIRALL I COMPLEMENTS DE BANY, INSTAL.LACIÓ ELÈCTRICA, 1 PUNT DE LLUM, INTERRUPTOR, ENDOLLS I PROTECCIÓ DIFERENCIAL, XARXA DE DESGUAS AMB CONNEXIONAT A CLAVEGUERA, COL.LOCAT I AMB EL DESMUNTATGE INCLÒS

Num.	Text	Tipus	[C]	[D]	[E]	[F]	TOTAL	Fórmula
1			3,00				3,00	C#*D#*E#*F#

TOTAL AMIDAMENT 3,00

2 HQU1UVES MES LLOGUER DE MÒDUL PREFABRICAT DE VESTIDORS, DE 8,2X2,5X2,3 M DE PLAFÓ D'ACER LACAT I AILLAMENT DE POLIURETÀ DE 35 MM DE GRUIX REVESTIMENT DE PARETS AMB TAULER FENÒLIC, PAVIMENT DE LAMEL.LES D'ACER GALVANITZAT AMB AILLAMENT DE FIBRA DE VIDRE I TAULER FENÒLIC, INSTAL.LACIÓ ELÈCTRICA, 1 PUNT DE LLUM, INTERRUPTOR, ENDOLLS I PROTECCIÓ DIFERENCIAL, COL.LOCAT I AMB EL DESMUNTATGE INCLÒS

Num.	Text	Tipus	[C]	[D]	[E]	[F]	TOTAL	Fórmula
1			3,00				3,00	C#*D#*E#*F#

TOTAL AMIDAMENT 3,00

3 HQU1UMEN MES LLOGUER DE MÒDUL PREFABRICAT DE MENJADOR, DE 6X2,3X2,3 M DE PLAFÓ D'ACER LACAT I AILLAMENT DE 35 MM DE GRUIX REVESTIMENT DE PARETS AMB TAULER FENÒLIC, PAVIMENT DE LAMEL.LES D'ACER GALVANITZAT AMB AILLAMENT DE FIBRA DE VIDRE I TAULER FENÒLIC, AMB INSTAL.LACIÓ DE LAMPISTERIA, AIGUERA DE 2 PIQUES AMB AIXETA, TAULELL, INSTAL.LACIÓ ELÈCTRICA, 1 PUNT DE LLUM, INTERRUPTOR, ENDOLLS I PROTECCIÓ DIFERENCIAL, COL.LOCAT I AMB EL DESMUNTATGE INCLÒS

Num.	Text	Tipus	[C]	[D]	[E]	[F]	TOTAL	Fórmula
1			3,00				3,00	C#*D#*E#*F#

TOTAL AMIDAMENT 3,00

4 HQU21301 U MIRALL DE LLUNA INCOLORA DE 3 MM DE GRUIX, COL·LOCAT ADHERIT SOBRE TAULER DE FUSTA

Num.	Text	Tipus	[C]	[D]	[E]	[F]	TOTAL	Fórmula
1			1,00				1,00	C#*D#*E#*F#

TOTAL AMIDAMENT 1,00

5 HQU22301 U ARMARI METÀL.LIC INDIVIDUAL AMB DOBLE COMPARTIMENT INTERIOR, DE 0,40X0,50X1,80 M, COL.LOCAT I AMB EL DESMUNTATGE INCLÒS

Num.	Text	Tipus	[C]	[D]	[E]	[F]	TOTAL	Fórmula
1			1,00				1,00	C#*D#*E#*F#

TOTAL AMIDAMENT 1,00

6 HQU25701 U BANC DE FUSTA, DE 3,50 M DE LLARGÀRIA I 0,40 M D'AMPLÀRIA, AMB CAPACITAT PER A 5 PERSONES, COL.LOCAT I AMB EL DESMUNTATGE INCLÒS

AMIDAMENT DIRECTE 1,00

7 HQU27902 U TAULA DE FUSTA AMB TAULER DE MELAMINA, DE 3,50 M DE LLARGÀRIA I 0,80 M D'AMPLÀRIA, AMB CAPACITAT PER A 10 PERSONES, COL.LOCADA I AMB EL DESMUNTATGE INCLÒS

AMIDAMENT DIRECTE 1,00

8 HQU2E001 U FORN MICROONES PER A ESCALFAR MENJARS, COL·LOCAT I AMB EL DESMUNTATGE INCLÒS

AMIDAMENT DIRECTE 1,00

9 HQU2GF01 U RECIPIENT PER A RECOLLIDA D'ESCOMBRARIES, DE 100 L DE CAPACITAT, COL.LOCAT I AMB EL DESMUNTATGE INCLÒS

Este documento ha sido firmado por Carlos Fernandez Alonso a las 14:26 del día 15/02/2023y por Carlos Fernandez Alonso a las 14:26 del día 15/02/2023. Mediante el código de verificación segura 0Q15422P63U2D2M14ES puede comprobar la validez de la firma electrónica de los documentos firmados en la dirección web que le proporciona la entidad emisora de este documento.

AMIDAMENT DIRECTE 1,00

10 H015UNET H MÀ D'OBRA PER LA NETEJA I MANTENIMENT DE LES INSTAL.LACIONS DEL PERSONAL

Num.	Text	Tipus	[C]	[D]	[E]	[F]	TOTAL	Fórmula
1			4,00	3,00	2,00		24,00	C#*D#*E#*F#

TOTAL AMIDAMENT 24,00

OBRA 01 PRESSUPOST SEGURETAT I SALUT PARC_DE_LES_AIGÜES_FASE_5_JOCS_A
CAPÍTOL 04 SEGURETAT I SALUT - LOT 2
NIVELL 3 04 MEDICINA PREVENTIVA

NUM.	CODI	UA	DESCRIPCIÓ

1 HQUAU500 U RECONEIXAMENT MÈDIC OBLIGATORI, SEGONS EL QUE ESTABLEIX L'ORDENANÇA GENERAL DE SEGURETAT I HIGIENE EN EL TREBALL

Num.	Text	Tipus	[C]	[D]	[E]	[F]	TOTAL	Fórmula
1			3,00				3,00	C#*D#*E#*F#

TOTAL AMIDAMENT 3,00

2 HQUAP000 U CURSET DE PRIMERS AUXILIS I SOCORRISME

Num.	Text	Tipus	[C]	[D]	[E]	[F]	TOTAL	Fórmula
1			3,00				3,00	C#*D#*E#*F#

TOTAL AMIDAMENT 3,00

3 HQUA1100 U FARMACIOLA D'ARMARI, AMB EL CONTINGUT ESTABLERT A L'ORDENANÇA GENERAL DE SEGURETAT I SALUT EN EL TREBALL

AMIDAMENT DIRECTE 1,00

4 HQUACCJ0 U MANTA DE COTÓ I FIBRA SINTÈTICA DE 110X210 CM.

AMIDAMENT DIRECTE 1,00

OBRA 01 PRESSUPOST SEGURETAT I SALUT PARC_DE_LES_AIGÜES_FASE_5_JOCS_A
CAPÍTOL 04 SEGURETAT I SALUT - LOT 2
NIVELL 3 05 FORMACIÓ I REUNIONS

NUM.	CODI	UA	DESCRIPCIÓ

1 H014U002 H FORMACIÓ DE SEGURETAT I HIGIENE EN EL TREBALL

Num.	Text	Tipus	[C]	[D]	[E]	[F]	TOTAL	Fórmula
1			9,00				9,00	C#*D#*E#*F#

TOTAL AMIDAMENT 9,00

ÀREA DE COHESIÓ TERRITORIAL, DESENVOLUPAMENT URBÀ, SEGURETAT I CIVISME
SERVEI D´OBRES PÚBLIQUES
PROJECTE D´OBRES D´URBANITZACIÓ DEL PARC DE LES AIGÜES FASE 5: JOCS D´AIGUA
SIS LOT 1 OBRA CIVIL I QUIOSC

2 H014U001 U REUNIÓ MENSUAL DEL COMITÈ DE SEGURETAT I SALUT EN EL TREBALL

Num.	Text	Tipus	[C]	[D]	[E]	[F]	TOTAL	Fórmula
1			3,00				3,00	C#*D#*E#*F#

TOTAL AMIDAMENT 3,00

Este documento ha sido firmado por Carlos Fernandez Alonso a las 14:26 del día 15/02/2023y por Carlos Fernandez Alonso a las 14:26 del día 15/02/2023. Mediante el código de verificación segura 0Q15422P6J3U2D2M14ES puede comprobar la validez de la firma electrónica de los documentos firmados en la dirección web que le proporciona la entidad emisora de este documento.

4.4 PRESSUPOST (APLICACIÓ DE PREUS) LOT 2

Este documento ha sido firmado por Carlos Fernandez Alonso a las 14:26 del día 15/02/2023. Mediante el código de verificación segura 0Q15422P6J3U2D2M14ES puede comprobar la validez de la firma electrónica de los documentos firmados en la dirección web que le proporciona la entidad emisora de este documento.

PRESSUPOST

OBRA 01 PRESSUPOST SEGURETAT I SALUT PARC_DE_LES_AIGÜES_FASE_5_JOCS_A
CAPÍTOL 04 SEGURETAT I SALUT - LOT 2
NIVELL 3 01 PROTECCIONS INDIVIDUALS

NUM.	CODI	UA	DESCRIPCIÓ	PREU	AMIDAMENT	IMPORT
1	H141U111	U	CASC DE SEGURETAT PER A ÚS NORMAL, CONTRA COPS, DE POLIETILÈ AMB UN PES MÀXIM DE 400 G, HOMOLOGAT SEGONS UNE-EN 812 (P - 5)	7,29	3,00	21,87
2	H142U110	U	ULLERES DE SEGURETAT ANTIIMPACTES, ESTÀNDARD AMB MUNTURA UNIVERSAL O POLIVALENTS UTILITZABLES SOBREPOSADES A ULLERES GRADUADES, AMB VISOR TRANSPARENT I TRACTAMENT CONTRA L'ENTELAMENT, HOMOLOGADES SEGONS UNE-EN 167 I UNE-EN 168. (P - 7)	8,24	3,00	24,72
3	H1423230	U	ULLERES DE SEGURETAT PER A TALL OXIACETILÈNIC, AMB MUNTURA UNIVERSAL DE BARNILLA D'ACER RECOBERTA DE PVC, AMB VISORS CIRCULARS DE 50 MM DE D FOSCOS DE COLOR DIN 5, HOMOLOGADES SEGONS UNE-EN 175 I UNE-EN 169 (P - 6)	6,00	3,00	18,00
4	H1433115	U	PROTECTOR AUDITIU TIPUS ORELLERA ACOPLABLE A CASC INDUSTRIAL DE SEGURETAT, HOMOLOGAT SEGONS UNE-EN 352, UNE-EN 397 I UNE-EN 458 (P - 8)	23,82	3,00	71,46
5	H1441201	U	MASCARETA AUTOFILTRANT CONTRA POLSIMS I VAPORS TÒXICS, HOMOLOGADA SEGONS UNE-EN 405 (P - 9)	0,84	3,00	2,52
6	H1451110	U	PARELLA DE GUANTS PER A ÚS GENERAL, AMB PALMELL, ARTELLS, UNGLES I DITS ÍNDEX I POLZE DE PELL, DORS DE LA MÀ I MANIGUET DE COTÓ, FOLRE INTERIOR, I SUBJECCIÓ ELÀSTICA AL CANELL (P - 10)	1,83	3,00	5,49
7	H1454420	U	PARELLA DE GUANTS ANTIHUMITAT RESISTENTS ALS PRODUCTES QUÍMICS, DE NEOPRÈ SENSE SUPORT I FOLRAT DE COTÓ, AMB MANIGUETS FINS A MIG AVANTBRAÇ (P - 11)	9,49	3,00	28,47
8	H1461110	U	PARELLA DE BOTES D'AIGUA DE PVC DE CANYA ALTA, AMB SOLA ANTILLISCANT I FOLRADES DE NILÓ RENTABLE, HOMOLOGADES SEGONS UNE-EN 344, UNE-EN 345,UNE-EN 346 I UNE-EN 347 (P - 12)	7,35	3,00	22,05
9	H1462242	U	PARELLA DE BOTES DE SEGURETAT RESISTENTS A LA HUMITAT, DE PELL RECTIFICADA, AMB ENVOLTANT DEL TURMELL ENCOIXINAT, SOLA ANTILLISCANT I ANTIESTÀTICA, FALCA AMORTIDORA PER AL TALÓ, LLENGÜETA DE MANXA, DE DESPRENIMENT RÀPID, AMB PLANTILLES I PUNTERA METÀL.LIQUES (P - 13)	25,98	3,00	77,94
10	H1471101	U	CINTURÓ DE SEGURETAT DE SUBJECCIÓ, AJUSTABLE, CLASSE A, DE POLIÈSTER I FERRAMENTA ESTAMPADA, AMB CORDA DE SEGURETAT DOTADA DE GUARDACAPS METÀL.LICS I MOSQUETÓ D'ACER AMB VIROLLA ROSCADA, HOMOLOGAT SEGONS CE (P - 14)	52,95	3,00	158,85
11	H1474600	U	CINTURÓ ANTIVIBRACIÓ, AJUSTABLE I DE TEIXIT TRANSPIRABLE (P - 15)	26,38	3,00	79,14
12	H148U800	U	ARMILLA PER A SENYALISTA AMB TIRES REFLECTORES A LA CINTURA, AL PIT I A L'ESQUENA, HOMOLOGADA SEGONS UNE-EN 471 (P - 18)	21,25	3,00	63,75
13	H1487460	U	IMPERMEABLE AMB JAQUETA, CAPUTXA I PANTALONS, PER A OBRES PÚBLIQUES, DE PVC SOLDAT DE 0,4 MM DE GRUIX, DE COLOR VIU, HOMOLOGAT SEGONS UNE-EN 340 (P - 17)	6,92	3,00	20,76
14	H147D102	u	Sistema anticaiguda compost per un arnès anticaiguda amb tirants, bandes secundàries, bandes subglúties, bandes de cuixa,	64,53	3,00	193,59

ÀREA DE COHESIÓ TERRITORIAL, DESENVOLUPAMENT URBÀ, SEGURETAT I CIVISME
SERVEI D´OBRES PÚBLIQUES
PROJECTE D´OBRES D´URBANITZACIÓ DEL PARC DE LES AIGÜES FASE 5: JOCS D´AIGUA
SIS LOT 1 OBRA CIVIL I QUIOSC

PRESSUPOST

			recolzament dorsal per a subjecció, elements d'ajust, element dorsal d'enganxament d'arnès anticaiguda i sivella, incorporat a un element d'amarrament composat per un terminal manufacturat, homologat segons UNE-EN 361, UNE-EN 362, UNE-EN 364, UNE-EN 365 i UNE-EN 354 (P - 16)			
TOTAL	NIVELL 3		01.04.01			**788,61**

OBRA 01 PRESSUPOST SEGURETAT I SALUT PARC_DE_LES_AIGÜES_FASE_5_JOCS_A
CAPÍTOL 04 SEGURETAT I SALUT - LOT 2
NIVELL 3 02 PROTECCIONS COL·LECTIVES

NUM.	CODI	UA	DESCRIPCIÓ	PREU	AMIDAMENT	IMPORT
1	H6AA2111	M	TANCA, DE 2 M D'ALÇÀRIA, D'ACER GALVANITZAT, AMB MALLA ELECTROSOLDADA DE 90X150 MM I DE 4,5 I 3,5 MM DE D. BASTIDOR DE 3,50X2 M DE TUB DE 40 MM DE D. FIXAT A PEUS PREFABRICATS DE FORMIGÓ, I AMB EL DESMUNTATGE INCLÒS (P - 25)	3,38	120,00	405,60
2	H153U9F1	U	TOPALL PER A DESCÀRREGA DE CAMIONS EN EXCAVACIONS, DE 4 M D'AMPLÀRIA AMB TAULÓ DE FUSTA I PERFILS IPN 100 CLAVATS AL TERRENY I AMB EL DESMUNTATGE INCLÒS (P - 22)	24,42	3,00	73,26
3	H1533591	M2	PLATAFORMA METÀL.LICA PER A PAS DE VEHICLES PER SOBRE DE RASES, INFERIORS A 1 M D'AMPLÀRIA, DE PLANXA D'ACER DE 12 MM DE GRUIX I AMB EL DESMUNTATGE INCLÓS (P - 19)	11,48	10,00	114,80
4	H153U581	M2	PLATAFORMA DE PLANXA METÀL.LICA DE 8 MM. DE GRUIX PER A PAS DE PERSONES PER SOBRE DE RASES I OBERTURES, AMB EL DESMUNTATGE INCLÓS (P - 21)	9,33	10,00	93,30
5	HBC1U000	M	CINTA D'ABALISAMENT COL.LOCADA, AMB EL DESMUNTATGE INCLÒS (P - 31)	0,22	356,72	78,48
6	HBC1U005	M	CINTA D'ABALISAMENT, AMB UN SUPORT CADA 5 M I AMB EL DESMUNTATGE INCLÒS (P - 32)	1,87	50,00	93,50
7	H1534001	U	PEÇA DE PLÀSTIC EN FORMA DE BOLET, DE COLOR VERMELL, PER A PROTECCIÓ DELS EXTREMS DE LES ARMADURES PER A QUALSEVOL DIÀMETRE, AMB DESMUNTATGE INCLÒS (P - 20)	0,28	60,00	16,80
8	H62C1000	M	BARRERA EN FORMA DE CAMPANA DE CARES ARRODONIDES, TIPUS NEW JERSEY PREFABRICADA, MUNTATGE I DESMUNTATGE (P - 23)	57,12	1,00	57,12
9	HBC12100	U	CON DE PLÀSTIC REFLECTOR DE 30 CM. D'ALÇÀRIA (P - 30)	7,64	5,00	38,20
10	HBB11111	U	PLACA REFLECTORA TRIANGULAR, DE 70 CM DE COSTAT, PER A SENYALS DE TRÀNSIT, FIXADA I AMB EL DESMUNTATGE INCLÒS (P - 26)	51,01	1,00	51,01
11	HBB11251	U	PLACA REFLECTORA CIRCULAR, DE 60 CM DE DIÀMETRE, PER A SENYALS DE TRÀNSIT, FIXADA I AMB EL DESMUNTATGE INCLÒS (P - 27)	57,89	1,00	57,89
12	HBB11351	U	PLACA REFLECTORA OCTOGONAL, DE 60 CM DE DIÀMETRE, PER A SENYALS DE TRÀNSIT, FIXADA I AMB EL DESMUNTATGE INCLÒS (P - 28)	66,82	1,00	66,82
13	HBBA1511	U	PLACA DE SENYALITZACIÓ DE SEGURETAT LABORAL, DE PLANXA D'ACER LLISA SERIGRAFIADA, DE 40X33 CM, FIXADA MECÀNICAMENT I AMB EL DESMUNTATGE INCLÒS (P - 29)	31,78	1,00	31,78
14	H015UMAN	H	MÀ D'OBRA DE BRIGADA DE SEGURETAT (P - 3)	26,45	1,00	26,45

Este documento ha sido firmado por Carlos Fernandez Alonso a las 14:26 del día 15/02/2023y por Carlos Fernandez Alonso a las 14:26 del día 15/02/2023. Mediante el código de verificación segura 0Q15422P63U2D2M14ES puede comprobar la validez de la firma electrónica de los documentos firmados en la dirección web que le proporciona la entidad emisora de este documento.

15	H62C100P	M	BARRERA DE SEGURETAT PORTÀTIL TIPUS NEW JERSEY DE POLIETILÈ D'ALTA DENSITAT, DE 1,20X0,60X0,40 M, AMB CAPACITAT DE LLASTRAT DE 150 L, COLOR VERMELL O BLANC, AMORTITZABLE EN 20 USOS. S'INCLOU L'OMPLIMENT AMB AIGUA, LA COL·LOCACIÓ I RETIRADA. (P - 24)	17,56	5,00	87,80
TOTAL	NIVELL 3		01.04.02			**1.292,81**

OBRA 01 PRESSUPOST SEGURETAT I SALUT PARC_DE_LES_AIGÜES_FASE_5_JOCS_A
CAPÍTOL 04 SEGURETAT I SALUT - LOT 2
NIVELL 3 03 INSTAL·LACIONS DE SALUT

NUM.	CODI	UA	DESCRIPCIÓ	PREU	AMIDAMENT	IMPORT
1	HQU1USAN	MES	LLOGUER DE MÒDUL PREFABRICAT DE SANITARIS, DE 3,7X2,3X2,3 M DE PLAFÓ D'ACER LACAT I AILLAMENT DE POLIURETÀ DE 35 MM DE GRUIX REVESTIMENT DE PARETS AMB TAULER FENÒLIC, PAVIMENT DE LAMEL.LES D'ACER GALVANITZAT, AMB INSTAL.LACIÓ DE LAMPISTERIA, 1 LAVABO COL.LECTIU AMB 3 AIXETES, 2 PLAQUES TURQUES, 2 DUTXES, MIRALL I COMPLEMENTS DE BANY, INSTAL.LACIÓ ELÈCTRICA, 1 PUNT DE LLUM, INTERRUPTOR, ENDOLLS I PROTECCIÓ DIFERENCIAL, XARXA DE DESGUAS AMB CONNEXIONAT A CLAVEGUERA, COL.LOCAT I AMB EL DESMUNTATGE INCLÒS (P - 34)	74,80	3,00	224,40
2	HQU1UVES	MES	LLOGUER DE MÒDUL PREFABRICAT DE VESTIDORS, DE 8,2X2,5X2,3 M DE PLAFÓ D'ACER LACAT I AILLAMENT DE POLIURETÀ DE 35 MM DE GRUIX REVESTIMENT DE PARETS AMB TAULER FENÒLIC, PAVIMENT DE LAMEL.LES D'ACER GALVANITZAT AMB AILLAMENT DE FIBRA DE VIDRE I TAULER FENÒLIC, INSTAL.LACIÓ ELÈCTRICA, 1 PUNT DE LLUM, INTERRUPTOR, ENDOLLS I PROTECCIÓ DIFERENCIAL, COL.LOCAT I AMB EL DESMUNTATGE INCLÒS (P - 35)	88,38	3,00	265,14
3	HQU1UMEN	MES	LLOGUER DE MÒDUL PREFABRICAT DE MENJADOR, DE 6X2,3X2,3 M DE PLAFÓ D'ACER LACAT I AILLAMENT DE 35 MM DE GRUIX REVESTIMENT DE PARETS AMB TAULER FENÒLIC, PAVIMENT DE LAMEL.LES D'ACER GALVANITZAT AMB AILLAMENT DE FIBRA DE VIDRE I TAULER FENÒLIC, AMB INSTAL.LACIÓ DE LAMPISTERIA, AIGUERA DE 2 PIQUES AMB AIXETA, TAULELL, INSTAL.LACIÓ ELÈCTRICA, 1 PUNT DE LLUM, INTERRUPTOR, ENDOLLS I PROTECCIÓ DIFERENCIAL, COL.LOCAT I AMB EL DESMUNTATGE INCLÒS (P - 33)	79,33	3,00	237,99
4	HQU21301	U	MIRALL DE LLUNA INCOLORA DE 3 MM DE GRUIX, COL·LOCAT ADHERIT SOBRE TAULER DE FUSTA (P - 36)	38,50	1,00	38,50
5	HQU22301	U	ARMARI METÀL.LIC INDIVIDUAL AMB DOBLE COMPARTIMENT INTERIOR, DE 0,40X0,50X1,80 M, COL.LOCAT I AMB EL DESMUNTATGE INCLÒS (P - 37)	71,42	1,00	71,42
6	HQU25701	U	BANC DE FUSTA, DE 3,50 M DE LLARGÀRIA I 0,40 M D'AMPLÀRIA, AMB CAPACITAT PER A 5 PERSONES, COL.LOCAT I AMB EL DESMUNTATGE INCLÒS (P - 38)	30,81	1,00	30,81
7	HQU27902	U	TAULA DE FUSTA AMB TAULER DE MELAMINA, DE 3,50 M DE LLARGÀRIA I 0,80 M D'AMPLÀRIA, AMB CAPACITAT PER A 10 PERSONES, COL.LOCADA I AMB EL DESMUNTATGE INCLÒS (P - 39)	36,08	1,00	36,08
8	HQU2E001	U	FORN MICROONES PER A ESCALFAR MENJARS, COL·LOCAT I AMB EL DESMUNTATGE INCLÒS (P - 40)	54,40	1,00	54,40
9	HQU2GF01	U	RECIPIENT PER A RECOLLIDA D'ESCOMBRARIES, DE 100 L	65,24	1,00	65,24

			DE CAPACITAT, COL.LOCAT I AMB EL DESMUNTATGE INCLÒS (P - 41)			
10	H015UNET	H	MÀ D'OBRA PER LA NETEJA I MANTENIMENT DE LES INSTAL.LACIONS DEL PERSONAL (P - 4)	24,06	24,00	577,44
TOTAL	NIVELL 3		01.04.03			**1.601,42**

OBRA 01 PRESSUPOST SEGURETAT I SALUT PARC_DE_LES_AIGÜES_FASE_5_JOCS_A
CAPÍTOL 04 SEGURETAT I SALUT - LOT 2
NIVELL 3 04 MEDICINA PREVENTIVA

NUM.	CODI	UA	DESCRIPCIÓ	PREU	AMIDAMENT	IMPORT
1	HQUAU500	U	RECONEIXAMENT MÈDIC OBLIGATORI, SEGONS EL QUE ESTABLEIX L'ORDENANÇA GENERAL DE SEGURETAT I HIGIENE EN EL TREBALL (P - 45)	42,74	3,00	128,22
2	HQUAP000	U	CURSET DE PRIMERS AUXILIS I SOCORRISME (P - 44)	255,96	3,00	767,88
3	HQUA1100	U	FARMACIOLA D'ARMARI, AMB EL CONTINGUT ESTABLERT A L'ORDENANÇA GENERAL DE SEGURETAT I SALUT EN EL TREBALL (P - 42)	148,56	1,00	148,56
4	HQUACCJ0	U	MANTA DE COTÓ I FIBRA SINTÈTICA DE 110X210 CM. (P - 43)	26,66	1,00	26,66
TOTAL	NIVELL 3		01.04.04			**1.071,32**

OBRA 01 PRESSUPOST SEGURETAT I SALUT PARC_DE_LES_AIGÜES_FASE_5_JOCS_A
CAPÍTOL 04 SEGURETAT I SALUT - LOT 2
NIVELL 3 05 FORMACIÓ I REUNIONS

NUM.	CODI	UA	DESCRIPCIÓ	PREU	AMIDAMENT	IMPORT
1	H014U002	H	FORMACIÓ DE SEGURETAT I HIGIENE EN EL TREBALL (P - 2)	28,82	9,00	259,38
2	H014U001	U	REUNIÓ MENSUAL DEL COMITÈ DE SEGURETAT I SALUT EN EL TREBALL (P - 1)	28,82	3,00	86,46
TOTAL	NIVELL 3		01.04.05			**345,84**

Este documento ha sido firmado por Carlos Fernandez Alonso a las 14:26 del día 15/02/2023y por Carlos Fernandez Alonso a las 14:26 del día 15/02/2023. Mediante el código de verificación segura 0Q15422P6J3U2D2M14ES puede comprobar la validez de la firma electrónica de los documentos firmados en la dirección web que le proporciona la entidad emisora de este documento.

4.5 RESUM DEL PRESSUPOST LOT 2

Este documento ha sido firmado por Carlos Fernandez Alonso a las 14:26 del día 15/02/2023y por Carlos Fernandez Alonso a las 14:26 del día 15/02/2023. Mediante el código de verificación segura 0Q15422P63U2D2M14ES puede comprobar la validez de la firma electrónica de los documentos firmados en la dirección web que le proporciona la entidad emisora de este documento.

ÀREA DE COHESIÓ TERRITORIAL, DESENVOLUPAMENT URBÀ, SEGURETAT I CIVISME
SERVEI D´OBRES PÚBLIQUES
PROJECTE D´OBRES D´URBANITZACIÓ DEL PARC DE LES AIGÜES FASE 5: JOCS D´AIGUA
SIS LOT 1 OBRA CIVIL I QUIOSC

RESUM DE PRESSUPOST

Data: 08/02/23 Pàg.: 1

NIVELL 3: NIVELL 3			Import
NIVELL 3	01.04.01	PROTECCIONS INDIVIDUALS	788,61
NIVELL 3	01.04.02	PROTECCIONS COL·LECTIVES	1.292,81
NIVELL 3	01.04.03	INSTAL·LACIONS DE SALUT	1.601,42
NIVELL 3	01.04.04	MEDICINA PREVENTIVA	1.071,32
NIVELL 3	01.04.05	FORMACIÓ I REUNIONS	345,84
Capítol	**01.04**	**SEGURETAT I SALUT - LOT 2**	**5.100,00**
			5.100,00

NIVELL 2: CAPÍTOL			Import
Capítol	01.04	SEGURETAT I SALUT - LOT 2	5.100,00
Obra	**01**	**Pressupost SEGURETAT I SALUT PARC_DE_LES_AIGÜES_FASE_5_JOCS_A**	**5.100,00**
			5.100,00

NIVELL 1: OBRA			Import
Obra	01	Pressupost SEGURETAT I SALUT PARC_DE_LES_AIGÜES_FASE_5_JOCS_A	5.100,00
			5.100,00

Este documento ha sido firmado por Carlos Fernandez Alonso a las 14:26 del día 15/02/2023y por Carlos Fernandez Alonso a las 14:26 del día 15/02/2023
en la dirección web que le proporciona la entidad emisora de este documento.
. Mediante el código de verificación segura 0Q15422P6J3U2D2M14ES puede comprobar la validez de la firma electrónica de los documentos firmados

PRESSUPOST D'EXECUCIÓ PER CONTRACTE

PRESSUPOST D'EXECUCIÓ MATERIAL.....		5.100,00
13 % DESPESES GENERALS SOBRE 5.100,00.....		663,00
6 % BEBEFICI INDUSTRIAL SOBRE 5.100,00.....		306,00
Subtotal		6.069,00
21 % IVA SOBRE 6.069,00.....		1.274,49
TOTAL PRESSUPOST PER CONTRACTE	€	7.343,49

Aquest pressupost d'execució per contracte puja a la quantitat de:

(SET MIL TRES-CENTS QUARANTA-TRES EUROS AMB QUARANTA-NOU CÈNTIMS)

Este documento ha sido firmado por Carlos Fernandez Alonso a las 14:26 del día 15/02/2023y por Carlos Fernandez Alonso a las 14:26 del día 15/02/2023. Mediante el código de verificación segura 0Q15422P63U2D2M14ES puede comprobar la validez de la firma electrónica de los documentos firmados en la dirección web que le proporciona la entidad emisora de este documento.

PRESSUPORT D'EXECUCIÓ PER CONTRACTE

PRESSUPOST D'EXECUCIÓ PER CONTRACTE ESS LOT 1 OBRA CIVIL	21.598,50 €
PRESSUPOST D'EXECUCIÓ PER CONTRACTE ESS LOT 2 JOCS D'AIGUA	7.343,49 €

TOTAL PRESSUPOST D'EXECUCIÓ PER CONTRACTE 2 LOTS **28.941,99 €**

Aquest pressupost d'execució per contracte puja a la quantitat de:

(VINT-I-VUIT MIL NOU-CENTS QUARANTA-UN EUROS AMB NORANTA-NOU CÈNTIMS)